Form No. 3372-836 Rev A

Ventilaufrüstung

Spritzgerät Multi-Pro® 5800, Baujahr 2010-2011

Modellnr. 121-5049

Installationsanweisungen

1

Auswechseln der Ventilkolben

Für diesen Arbeitsschritt erforderliche Teile:

3	Ventilkolben
3	Ventilsockel
3	Befestigungsgabel

Verfahren

Hinweis: Beziehen Sie sich für alle Schritte auf Bild 1.

1. Stellen Sie eine Wanne unter die Maschine, um Flüssigkeit von den Ventilen aufzufangen.
2. Entfernen Sie die drei Gabeln, mit denen die Schläuche und Schlauchanschlüsse an den Ventilen befestigt sind; schließen Sie die Schläuche ab.
3. Schrauben Sie jeden Ventilkolben mit einem 3-mm-Sechskantschlüssel heraus.

   Hinweis: Stellen Sie sicher, dass Sie die lose Feder oben an jedem Kolben nicht verlieren und aufbewahren.
4. Schmieren Sie die O-Ringe an den neuen Kolben mit Pflanzenöl ein.
5. Schmieren Sie den O-Ring am Außengewindeende der Ventilsockel ein.
6. Setzen Sie eine lose Feder und einen neuen Kolben in das Ventil.
7. Drücken Sie den Kolben mit dem neuen Ventilsockel in das Ventil befestigen Sie den Ventilsockel mit einer Befestigungsgabel.

   Hinweis: Wenn Sie die Gabel nicht durch Druck auf den Kolben einsetzen können, drücken Sie weiterhin mit dem Ventilsockel auf den Kolben und führen Sie gleichzeitig Schritt 8 aus; setzen Sie dann die Befestigungsgabel ein, um den Ventilsockel zu befestigen.
8. Ziehen Sie den neuen Kolben mit dem 3-mm-Inbusschlüssel an.
9. Setzen Sie die entsprechende Schlauchtülle in den Ventilsockel und befestigen sie mit der vorher entfernten Gabel.
10. Wiederholen Sie die Schritte 6 bis 9 für die restlichen Ventile.

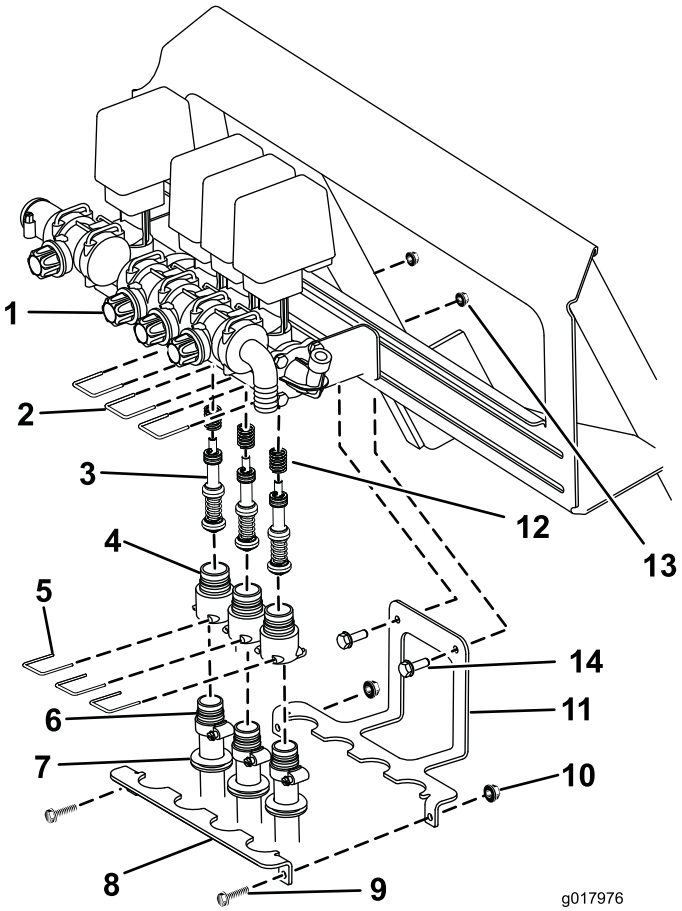

Bild 1

1.	Ventil	8.	Schlauchbefestigung
2.	Befestigungsgabel (vorhandenes Teil)	9.	Schraube (1/4" x 5/8")
3.	Ventilkolben	10.	Sicherungsmutter (1/4")
4.	Ventilsockel	11.	Schlauchstabilisierhalterung
5.	Befestigungsgabel	12.	Feder (vorhandenes Teil)
6.	Schlauchanschluss (vorhandenes Teil)	13.	Bundmutter (5/16")
7.	Scheibe	14.	Schraube (5/16" x 3/4")

© 2012—The Toro® Company
8111 Lyndale Avenue South
Bloomington, MN 55420

Registrieren Sie Ihr Produkt unter www.Toro.com.

CE

Originaldokuments (DE)
Druck: USA
Alle Rechte vorbehalten

2

Befestigen der Schläuche

Für diesen Arbeitsschritt erforderliche Teile:

1	Schlauchstabilisierhalterung
2	Schraube (5/16" x 3/4")
2	Bundmutter (5/16 Zoll)
4	Gummidichtung
1	Schlauchbefestigung
2	Schraube (1/4" x 5/8")
2	Sicherungsmutter (1/4")

Verfahren

Hinweis: Beziehen Sie sich für alle Schritte auf Bild 1.

1. Befestigen Sie die Schlauchstabilisierhalterung mit zwei Schrauben (5/16" x 3/4" und Bundmuttern (5/16") am Heck der Maschine, wie in Bild 1 dargestellt.
2. Schneiden Sie einen Schlitz in die Gummidichtungen und setzen eine auf jeden Schlauch.

   Hinweis: Wenn eine Schlauchtrommel montiert ist, setzen Sie eine vierte Dichtung auf den Zufuhrschlauch zur Schlauchtrommel.
3. Befestigen Sie die Schläuche mit der Schlauchbefestigung und zwei Schrauben (1/4" x 5/8") und Sicherungsmuttern (1/4") an der Schlauchstabilisierhalterung. Stellen Sie sicher, dass die Dichtungen in den Halterungen liegen.

   Hinweis: Wenn eine Schlauchtrommel montiert ist, befestigen Sie den Zufuhrschlauch im vierten Schlitz in der Halterung.