Form No. 3367-701 Rev C

TORO®

Count on it.

Brukerhåndbok

Groundsmaster® 3280-D trekkenhet

Modellnr. 30344—Serienr. 311000001 og oppover

Modellnr. 30345—Serienr. 311000001 og oppover

CE

For å registrere et produkt eller laste ned en brukerhåndbok eller delekatalog, gå til www.Toro.com.

Oversettelse av originalen (NO)

Dette produktet er i samsvar med alle relevante europeiske direktiver. Se eget samsvarserklæringsskjema for produktet for detaljert informasjon.

ADVARSEL

CALIFORNIA
Proposition 65-advarsel

Staten California kjenner til at motoreksosen fra dette produktet inneholder kjemikalier som kan forårsake kreft, fosterskader og skade forplantningsevnen på andre måter.

Dette tenningssystemet er i overensstemmelse med Canadas ICES-002.

Viktig: Denne motoren er ikke utstyrt med en gnistfangerdemper. Det er i strid med Californias Public Resource Code, avsnitt 4442, å bruke motoren i skogs-, busk- eller gressområder. Andre stater eller føderale områder kan ha lignende lover.

Innledning

Maskinen er en plentraktor med roterende kniver som er beregnet for bruk av profesjonelle, innleide operatører i kommersielle applikasjoner. Det er hovedsakelig utviklet på å klippe gress på allerede godt vedlikeholdte parkplener, golfbaner, idrettsbaner og plener i kommersielle områder. Den er ikke beregnet på å klippe kratt, høyt gress og andre vekster langs motorveier eller til å brukes til landbruk.

Les denne håndboken nøye, slik at du lærer å bruke og vedlikeholde produktet på riktig måte og unngår person- eller produktskade. Du har ansvar for å bruke produktet på en riktig og sikker måte.

Du kan kontakte Toro direkte på www.Toro.com for informasjon om produkter og tilbehør, hjelp til å finne en forhandler eller for å registrere produktet ditt.

Hvis du har behov for service, originale Toro-deler eller ekstra informasjon, kan du ta kontakt med et autorisert forhandlerverksted eller Toro-kundeservice. Ha modell- og serienummer for ditt produkt klart. Figur 1 identifiserer plasseringen av modell- og serienummer på produktet. Skriv inn numrene i tilhørende felt.

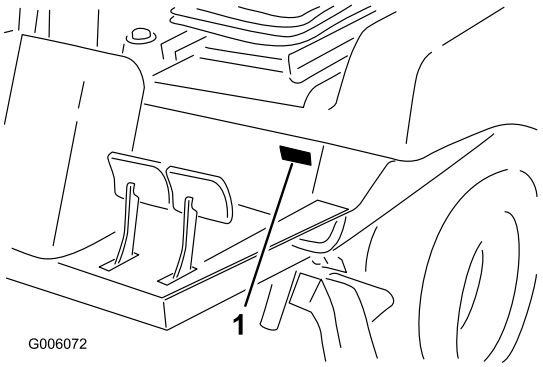

Figur 1

1. Plassering av modell- og serienummer

Modellnr. _____

Serienr. _____

Denne brukerhåndboken identifiserer mulige farer og identifiserer sikkerhetsbeskjeder gjennom sikkerhetsvarslingssymbolet (Figur 2), som varsler om en fare som kan føre til alvorlige skader eller dødsfall hvis man ikke tar de anbefalte forholdsreglene.

Figur 2

1. Sikkerhetsvarselsymbol.

Denne brukerhåndboken bruker i tillegg to ord til for å utheve informasjon. **Viktig** gjør oppmerksom på spesiell mekanisk informasjon og **Merk** henviser til generell informasjon som er verdt å huske.

© 2012—The Toro® Company
8111 Lyndale Avenue South
Bloomington, MN 55420

Kontakt oss på www.Toro.com.
Trykt i USA.
Med enerett

Innhold

Innledning ... 2
Sikkerhet ... 4
Regler for sikker bruk ... 4
Sikkerhet ved bruk av Toro-plentraktor ... 6
Lydstyrke ... 7
Lydtrykk ... 7
Vibrasjonsnivå ... 7
Sikkerhets- og instruksjonsmerker ... 8
Montering ... 14
1 Montere rattet ... 15
2 Installere panserhåndtaket ... 15
3 Montere setet ... 16
4 Montere sikkerhetsbeltet ... 16
5 Montere røret for håndboken ... 16
6 Justere veltebeskyttelsen (ROPS) ... 17
7 Aktivere og lade batteriet ... 17
8 Kontrollere trykket i dekkene ... 19
9 Montere løftespaklåsen (kun CE) ... 19
10 Justere motvektstrykket ... 20
11 Montere bakvekter ... 21
12 Kontrollere væskenivå ... 23
13 Lese håndbøkene og se treningsmaterialet ... 23
Oversikt over produktet ... 24
Kontroller ... 24
Spesifikasjoner ... 27
Tilbehør ... 27
Bruk ... 27
Kontrollere motoroljenivået ... 27
Kontrollere kjølesystemet ... 28
Kontrollere det hydrauliske systemet ... 28
Fylle drivstoff ... 29
Kontrollere olje i bakakselen (kun modell 30345) ... 31
Kontrollere oljen i toveisclutchen (kun modell 30345) ... 31
Bruke veltebøylebeskyttelsessystemet (ROPS) ... 32
Starte/stoppe motoren ... 32
Tappe drivstoffsystemet ... 33
Kontrollere sperresystemet ... 33
Skyve elle taue maskinen ... 34
Standard kontrollmodul (SCM) ... 34
Brukstips ... 36
Vedlikehold ... 37
Anbefalt vedlikeholdsplan ... 37
Kontrolliste for daglig vedlikehold ... 38
Smøring ... 39
Smøre lagrene og hylsene ... 39
Vedlikehold av motor ... 42
Generelt vedlikehold av luftrenseren ... 42
Skifte motorolje og filter ... 43
Vedlikehold av drivstoffsystem ... 44
Overhale vannutskilleren ... 44
Rengjøre drivstofftanken ... 44
Drivstoffslanger og -koblinger ... 44
Tappe luft fra injektorene ... 44
Vedlikehold av elektrisk system ... 45
Vedlikeholde batteriet ... 45
Lagre batteriet ... 45
Utføre service på ledningsnettet ... 45
Tilgang til sikringene ... 46
Vedlikehold av drivsystem ... 46
Skifte olje i bakakselen (kun modell 30345) ... 46
Kontrollere momentet til styresylinderens bolt (kun modell 30345) ... 47
Skifte oljen i toveisclutchen (kun modell 30345) ... 47
Justere trekkdrivet for fri ... 47
Justere spissing av bakhjulene ... 48
Justere styrestoppene (bare modell 30345) ... 48
Vedlikehold av kjølesystem ... 49
Rengjøre radiatoren og skjermen ... 49
Vedlikehold av bremser ... 50
Justere sperrebryteren for parkeringsbremsen ... 50
Justere bremsene ... 50
Vedlikehold av remmer ... 51
Kontrollere generatorremmen ... 51
Overhale kraftuttaksremmen ... 51
Vedlikehold av kontrollsystem ... 52
Justere kraftuttaksclutchen ... 52
Justere trekkpedalen ... 52
Justere rattet ... 53
Vedlikehold av hydraulisk system ... 54
Skifte hydraulisk olje og filter ... 54
Lagring ... 55
Maskin ... 55
Motor ... 55
Skjemaer ... 56

Sikkerhet

Denne maskinen imøtekommer eller overgår CEN-standard EN 836:1997, ISO-standard 5395:1990 (når relevante merker er påført), samt ANSI B71.4-2004-spesifikasjonene som gjelder ved produksjon når produktet er utstyrt med bakvekt i henhold til den medfølgende brukerhåndboken.

Hvis føreren eller eieren bruker maskinen på feil måte eller utfører feil vedlikeholdsarbeid, kan det føre til personskader. Følg alltid disse forsiktighetsreglene for å unngå at det skjer en ulykke, og ta alltid hensyn til sikkerhetsvarselsymbolet, som betyr FORSIKTIG, ADVARSEL eller FARE – "personlige sikkerhetsinstruksjoner". Hvis ikke disse instruksjonene tas hensyn til, kan dette føre til at noen blir alvorlig skadet eller drept.

Regler for sikker bruk

Instruksjonene nedenfor er tatt fra CEN-standard 836:1997, ISO-standard 5395:1990 og ANSI-standard B71.4-2004.

Opplæring

- Les *brukerhåndboken* og annet opplæringsmateriale nøye. Dersom fører eller mekaniker ikke forstår språket i denne bruksanvisningen, er det eierens ansvar og forklare dem dens innhold.
- Gjør deg godt kjent med alle kontroller, sikkerhetssignaler og riktig bruk av utstyret.
- Barn eller personer som ikke har lest bruksanvisningen, må ikke få lov til bruke eller utføre service på gressklipperen. Det kan hende at lokale forskrifter setter en aldersgrense for bruk av denne gressklipperen.
- Du må aldri klippe hvis andre personer, spesielt barn, eller dyr befinner seg i nærheten.
- Husk at føreren eller brukeren har ansvaret hvis andre personer eller deres eiendom utsettes for ulykker eller farer.
- Ta aldri med passasjerer.
- Alle førere og mekanikere bør gjennomgå profesjonell og praktisk opplæring. Eieren er ansvarlig for opplæring av brukerne. En slik opplæring bør legge vekt på:
  - Hvor nødvendig forsiktighet og konsentrasjon er når man kjører en plentraktor.
  - At man ikke får kontroll over en plentraktor som sklir i en bakke ved å bremse. De vanligste årsakene til at man mister kontroll over maskinen er:
    - ◊ for dårlig bakkegrep,
    - ◊ for høy hastighet,
    - ◊ utilstrekkelig bremsing,
    - ◊ at denne spesielle maskintypen ikke passer til arbeidet,
    - ◊ at det ikke er tatt hensyn til bakkeforhold, spesielt skråninger eller
    - ◊ feil kupling eller fordeling av belastning.
- Eieren/brukeren kan forhindre og er ansvarlig for ulykker eller skader som han/hun, andre personer eller eiendom utsettes for.

Forberedelser

- Ha alltid på deg kraftig fottøy, langbukser, hjelm, vernebriller og hørselsvern når du bruker klipperen. Langt hår, løstsittende klær eller smykker kan sette seg fast i bevegelige deler. Ikke bruk maskinen uten sko eller med åpne sandaler.
- Foreta en grundig inspeksjon der maskinen skal brukes og fjern alle gjenstander som kan slenges opp i luften.
- Advarsel – drivstoffet er svært brannfarlig. Ta følgende forholdsregler:
  - Drivstoff må lagres på kanner som er spesiallaget for dette formålet.
  - Bare fyll bensin utendørs, og ikke røyk mens du fyller.
  - Fyll på drivstoff før du starter motoren. Ta aldri lokket av drivstofftanken eller fyll drivstoff mens motoren går eller er varm.
  - Hvis du søler drivstoff, må du ikke prøve å starte motoren. Flytt maskinen bort fra området hvor du sølte drivstoffet og unngå alt som kan antennes til all drivstoffdamp er forsvunnet.
  - Sett lokkene godt fast på alle drivstofftanker og -kanner.
- Skift ut defekte lyddempere.
- Vurder terrenget for å avgjøre hvilket tilbehør og utstyr som er nødvendig for å gjøre jobben på en sikker og riktig måte. Bruk bare tilbehør og utstyr som er godkjent av produsenten.
- Kontroller at alle brukerens kontroller, sikkerhetsbrytere og verneplater er montert og fungerer som de skal. Ikke bruk maskinen hvis disse ikke fungerer som de skal.

⚠ FORSIKTIG

Tilstrekkelig bakvekt er nødvendig for å hindre bakhjulene fra å heve seg fra bakken. Ikke stans brått mens klippeenheten eller tilbehør er hevet. Ikke kjør i nedoverbakke mens klippeenheten eller tilbehør er hevet. Hvis bakhjulet hever seg fra bakken, mister man kontroll over styringen.

Bruk

- Motoren må ikke brukes på et lukket sted der giftig kullos kan samle seg.

⚠ ADVARSEL

Motoreksos inneholder karbonmonoksid, som er en dødelig gift uten lukt.

Ikke kjør motoren innendørs eller på et innestengt område.

- Gressklipperen må bare brukes i dagslys eller der det er god kunstig belysning.
- Før du forsøker å starte motoren, må du koble ut alle knivkoblinger, sette motoren i fri og sette på parkeringsbremsen.
- Hold hender og føtter borte fra roterende deler. Hold deg unna åpningen på utløpssjakten til enhver tid.
- Husk at ingen skråninger er trygge. Vær ekstra forsiktig når du kjører i skråninger med gress. Slik unngår du at maskinen velter:
  - Unngå å bråstoppe eller start med mye gass i oppover- eller nedoverbakker.
  - Kjør sakte i skråninger og når du svinger skarpt.
  - Vær oppmerksom på ujevnheter, hull og andre skjulte farer i terrenget.
  - Klipp aldri på tvers av skråninger.
- Vær oppmerksom på hull i bakken og andre skjulte farer i terrenget.
- Se opp for trafikk når du krysser eller er i nærheten av veier.
- Stopp knivbladene før du kjører på flater uten gress.
- Pass alltid på at materialet ikke blåses ut mot personer i nærheten. La heller aldri noen oppholde seg i nærheten mens maskinen er i gang.
- Maskinen må ikke brukes hvis verneplatene er defekte eller uten at sikkerhetsanordningene sitter på plass. Kontroller at alle sperrene er montert, at de er riktig justert og at de fungerer som de skal.
- Endre ikke innstillingen for motorregulatoren eller kjør motoren med for høyt turtall. Hvis motoren går på for høyt turtall, øker faren for personskader.
- Før du forlater førerens plass:
  - Stopp gressklipperen på en jevn flate.
  - Koble ut kraftoverføringen, og senk utstyret.
  - Sett på parkeringsbremsen;
  - Stopp motoren og ta ut nøkkelen.
- Koble ut drivkraften til utstyret under transport eller når maskinen ikke er i bruk.
- Stopp motoren og koble ut drivkraften til utstyret:
  - før du fyller drivstoff,
  - før du tar av gressoppsamleren(e),
  - før du justerer høyden hvis ikke justeringene kan gjøres fra førerens plass.
  - før du fjerner eventuelle tilstoppinger,
  - før du sjekker, rengjør eller utfører arbeid på gressklipperen eller
  - etter at du har truffet en gjenstand eller hvis det oppstår unormal vibrasjon. Undersøk om gressklipperen ble skadet, og reparer den før du starter den og bruker utstyret igjen.
- Hold hender og føtter borte fra klippeenhetene.
- Se bak- og nedover før du rygger, slik at du ikke kjører på noen.
- Kjør sakte, og vær forsiktig når du svinger og krysser veier og fortau. Ta av knivene hvis du ikke klipper.
- Vær oppmerksom på retningen til utløpsområdet, og ikke rett denne mot noen.
- Ikke bruk gressklipperen når du er påvirket av alkohol eller medisiner
- Lynnedslag kan forårsake alvorlige skader eller dødsfall. Hvis du ser/hører at lyn og tordenvær nærmer seg der du er, må du ikke bruke maskinen. Søk tilflukt!
- Vær forsiktig når du skal sette maskinen på en tilhenger eller lastebil, og når du skal sette den ned på bakken igjen
- Vær forsiktig når du nærmer deg hjørner, busker, trær eller annet som reduserer synsfeltet.

Vedlikehold og oppbevaring

- Sørg for at alle muttere, bolter og skruer er stramme, for å være sikker på at utstyret er i god stand og trygt å bruke.
- En maskin med drivstoff på tanken må aldri oppbevares innendørs der drivstoffdamp kan komme i kontakt med en åpen flamme eller gnister.
- La motoren bli kald før maskinen settes på et lukket sted.

- Unngå brannfare ved å holde motoren, lyddemperen, batterirommet og området der drivstoff oppbevares fritt for gress, løv og mye fett.
- Hold alle delene i god stand, og at maskinvaren og de hydrauliske koblingene er tette. Skift ut slitte eller skadde deler og merker
- Hvis du må tappe drivstofftanken, skal dette gjøres utendørs.
- Vær forsiktig når du justerer maskinen slik at du unngår å klemme fingre mellom bevegelige kniver og faste deler.
- Vær forsiktig hvis maskinen har flere spindler, da resten av knivene kan begynne å rotere når den ene kniven roterer.
- Koble ut drivenhetene, senk klippeenheten, sett på parkeringsbremsen, stopp motoren, og ta nøkkelen ut av tenningen. Vent til alle bevegelige deler har stoppet før du foretar justeringer, rengjøring eller reparasjoner.
- Fjern gress og rusk fra klippeenhetene, drivverk, lyddemperne og motoren for å unngå at det begynner å brenne. Tørk opp eventuelt olje- eller drivstoffsøl.
- Bruk jekkstøtter til å støtte komponentene når det er nødvendig.
- Vær forsiktig når du reduserer trykket i komponenter under trykk.
- Koble fra batteriet før du foretar reparasjoner. Koble kabelen fra den negative polen først, og deretter den andre kabelen fra den positive polen. Når du kobler kablene til igjen, kobler du først til den positive polen og deretter den negative.
- Vær forsiktig når du kontrollerer knivene. Bruk hansker, og vær forsiktig når du utfører service på dem. Bare skift ut knivene. Du må aldri rette eller sveise dem.
- Hold hender og føtter borte fra bevegelige deler. Du må aldri foreta justeringer mens motoren går hvis du kan unngå det.
- Lad opp batteriene på et åpent sted med god ventilasjon og borte fra gnister eller åpen ild. Koble laderen fra strømuttaket før du kobler den til eller fra batteriet. Ha på deg beskyttelsesklær og bruk verktøy som er isolert.

Sikkerhet ved bruk av Toro-plentraktor

Følgende liste inneholder sikkerhetsinformasjon som gjelder spesielt for Toro-produktene, eller annen viktig sikkerhetsinformasjon som ikke er inkludert i CEN-, ISO- eller ANSI-standardene.

Dette produktet kan amputere hender og føtter og slenge gjenstander opp i luften. Følg alltid alle sikkerhetsinstruksjoner for å unngå alvorlige skader eller dødsulykker.

Hvis du bruker dette produktet til andre formål enn det er beregnet på, kan du utsette deg selv eller andre for fare.

- Lær deg hvordan du raskt kan stoppe motoren.
- Bruk ikke maskinen hvis du har på deg sandaler, tennissko eller joggesko.
- Bruk av vernesko og langbukser anbefales og er påbudt i henhold til enkelte lokale bestemmelser og forsikringsforskrifter.
- Vær forsiktig når du håndterer drivstoff. Tørk opp eventuelt søl.
- Kontroller daglig at sperrebryterne fungerer som de skal. Hvis en bryter ikke virker, skifter du den før du bruker maskinen.
- Sitt på setet når du starter motoren.
- Du må være oppmerksom når du bruker maskinen. Slik unngår du å miste kontrollen:
  - Ikke kjør i nærheten av bunkere, grøfter, bekker eller andre fareområder.
  - Reduser hastigheten når du tar skarpe svinger. Unngå å starte og stoppe plutselig.
  - Denne maskinen er ikke beregnet eller utstyrt for kjøring på veier, og er et saktekjørende kjøretøy. Hvis du må krysse eller ferdes på en offentlig vei, bør du kjenne og overholde lokalt regelverk, som krav om lys, skilting av saktekjørende kjøretøy og reflekser.
  - Når du befinner deg i nærheten av eller krysser en vei, må du alltid overholde vikeplikten.
  - Bruk bremsene når du kjører nedover, slik at du kjører sakte framover og har kontroll over maskinen.
- Hev klippeenheten når du kjører fra ett arbeidsområde til et annet.
- Ikke ta på motoren, lyddemperen eller eksosrøret mens motoren er i gang eller like etter at den er stoppet. Disse områdene er svært varme, og du kan brenne deg på dem.
- Hvis motoren stopper eller du ikke kommer opp en bakke, må du ikke prøve å snu maskinen. Du må alltid rygge sakte rett ned bakken.
- Hvis en person eller et dyr plutselig kommer inn på eller befinner seg i nærheten av klippeområdet, må du slutte å klippe. Hvis du ikke er forsiktig når du bruker maskinen, kan kombinasjonen av bakkevinkelen,

rikosjetter og feilplasserte sikkerhetsskydd føre til at noen skades av gjenstander som slynges gjennom luften. Ikke fortsett å klippe før disse er fjernet fra området.

Bruke veltebøylebeskyttelsessystemet (ROPS)

- Hold veltebøylen i hevet og låst stilling og bruk sikkerhetsbelte når du bruker maskinen.
- Kontroller at du raskt kan løsne sikkerhetsbeltet i nødtilfeller.
- Merk at det finnes ingen veltebeskyttelse når veltebøylen er nede.
- Kontroller området du skal klippe gress i, og ta aldri ned veltebøylen i områder med skråninger, kanter eller vann.
- Senk veltebøylen kun når det er helt nødvendig. Ikke bruk sikkerhetsbelte når veltebøylen er nede.
- Kontroller nøye at du har klaring hvis du skal kjøre under objekter (for eksempel greiner, døråpninger, elektriske ledninger osv.), slik at du ikke kommer i kontakt med dem.

Vedlikehold og oppbevaring

- Kontroller at alle koblingene for hydrauliske ledninger er tette, og at alle hydrauliske slanger og ledninger er i god stand før systemet settes under trykk.
- Hold kropp og hender borte fra hull eller dyser som sprøyter ut hydraulisk væske under høyt trykk. Bruk papp eller papir til å lete etter lekkasjer, ikke hendene. Hydraulisk væske som kommer ut under trykk, kan trenge gjennom huden og forårsake alvorlige skader. Oppsøk legehjelp øyeblikkelig hvis olje kommer i direkte kontakt med huden.
- Før du kobler fra eller utfører vedlikehold eller reparasjoner på det hydrauliske systemet, må du slippe ut alt trykket i systemet ved å stoppe motoren og senke klippeenheten og det andre utstyret til bakkenivå.
- Kontroller med jevne mellomrom at drivstoffledningene er tette, og at de ikke er slitte. Stram og reparer dem etter behov.
- Hvis du må ha motoren i gang for å utføre en vedlikeholdsjustering, må du passe på at klær, hender, føtter og andre kroppsdeler ikke kommer i nærheten av klippeenheten, tilbehør eller bevegelige deler, særlig skjermen på siden av motoren. Hold alle på avstand.
- Ta kontakt med en autorisert Toro-forhandler hvis det er nødvendig med store reparasjoner eller du trenger hjelp.
- Bruk kun tilbehør og reservedeler som er godkjent av Toro. Garantien kan bli ugyldig hvis du bruker tilbehør eller reservedeler som ikke er godkjente.

Lydstyrke

Denne enheten har et garantert lydstyrkenivå på 105 dBA, med en usikkerhetsverdi (K) på 1 dBA.

Lydstyrkenivået ble fastsatt iht. prosedyrene som er beskrevet i ISO 11094.

Lydtrykk

Denne enheten har et lydtrykknivå på 90 dBA ved operatørens øre, med en usikkerhetsverdi (K) på 1 dBA.

Lydtrykknivået ble fastsatt iht. prosedyrene som er beskrevet i EN 836.

Vibrasjonsnivå

Hånd-arm vibrasjonsnivå

Målt vibrasjonsnivå for høyre hånd = 1,25 m/s^2

Målt vibrasjonsnivå for venstre hånd = 1,28 m/s^2

Usikkerhetsverdi (K) = 0,5 m/s^2

Målte verdier ble fastsatt iht. prosedyrene som er beskrevet i EN 836.

Hele karosseriet

Målt vibrasjonsnivå = 0,37 m/s^2

Usikkerhetsverdi (K) = 0,5 m/s^2

Målte verdier ble fastsatt iht. prosedyrene som er beskrevet i EN 836.

Sikkerhets- og instruksjons-merker

Sikkerhetsmerker og instruksjoner er lett synlige for føreren og er plassert i nærheten av alle områder som representerer en potensiell fare. Bytt ut alle merker som er ødelagte eller mangler.

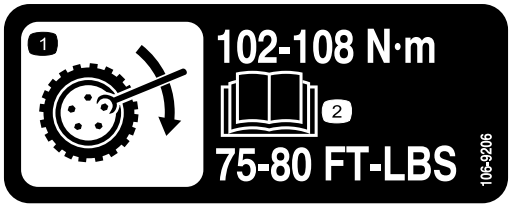

106-9206

1. Dreiemoment for hjulene
2. Les *brukerhåndboken*.

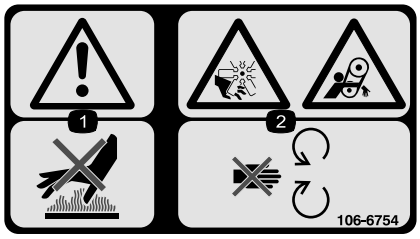

106-6754

1. Advarsel – ikke rør den varme overflaten.
2. Fare for kutting/amputering og vifte- og viklingsfare – hold deg borte fra bevegelige deler.

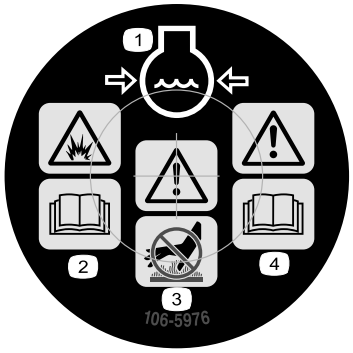

106-5976

1. Kjølemiddel under trykk
2. Eksplosjonsfare – les *brukerhåndboken*.
3. Advarsel – ikke rør den varme overflaten.
4. Advarsel – les *brukerhåndboken*.

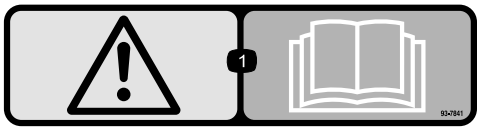

93-7841

1. Advarsel – les *brukerhåndboken*.

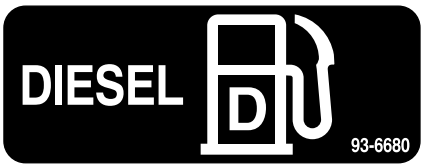

93-6680

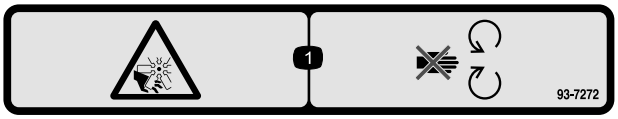

93-7272

1. Fare for kutting/amputering. Vifte – hold avstand fra bevegelige deler.

93-6697

(Modell 30345)

1. Les *brukerhåndboken*.
2. Fyll på SAE 80w–90 (API GL-5)-olje hver 50. time.

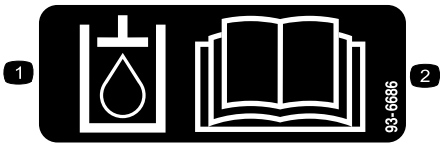

93-6686

1. Hydraulisk olje
2. Les *Brukerhåndboken*.

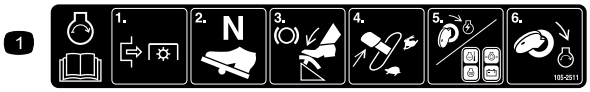

105-2511

1. Les *brukerhåndboken* for å få instruksjoner om oppstart.

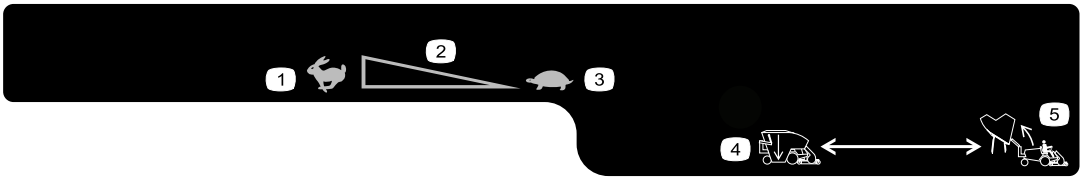

119-4832

1. Hurtig
2. Kontinuerlig regulerbar innstilling
3. Sakte
4. Senk beholderen
5. Hev beholderen.

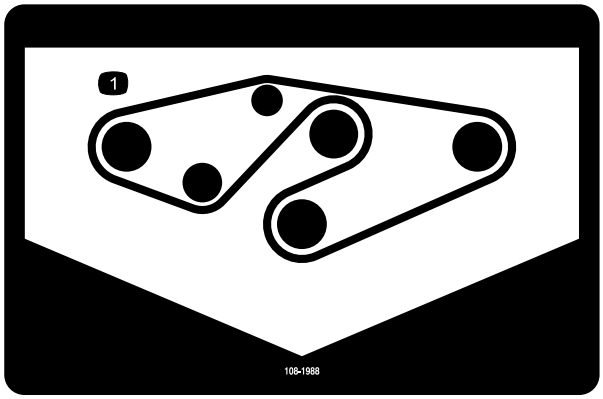

108-1988

1. Remføring

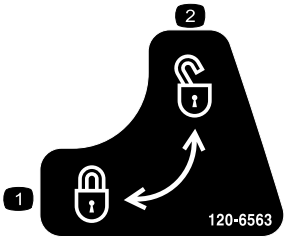

120-6563

kun CE

1. Låst
2. Ulåst

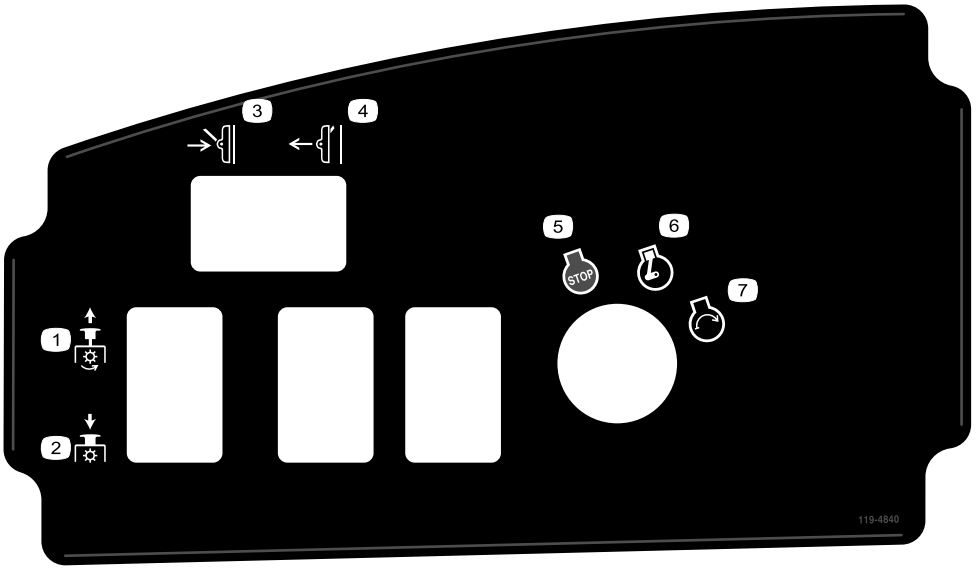

119-4840

1. Kraftuttak – På
2. Kraftuttak – Av
3. Senk klippeenhet
4. Hev klippeenhet
5. Motor – stopp
6. Motor – kjør
7. Motor – start

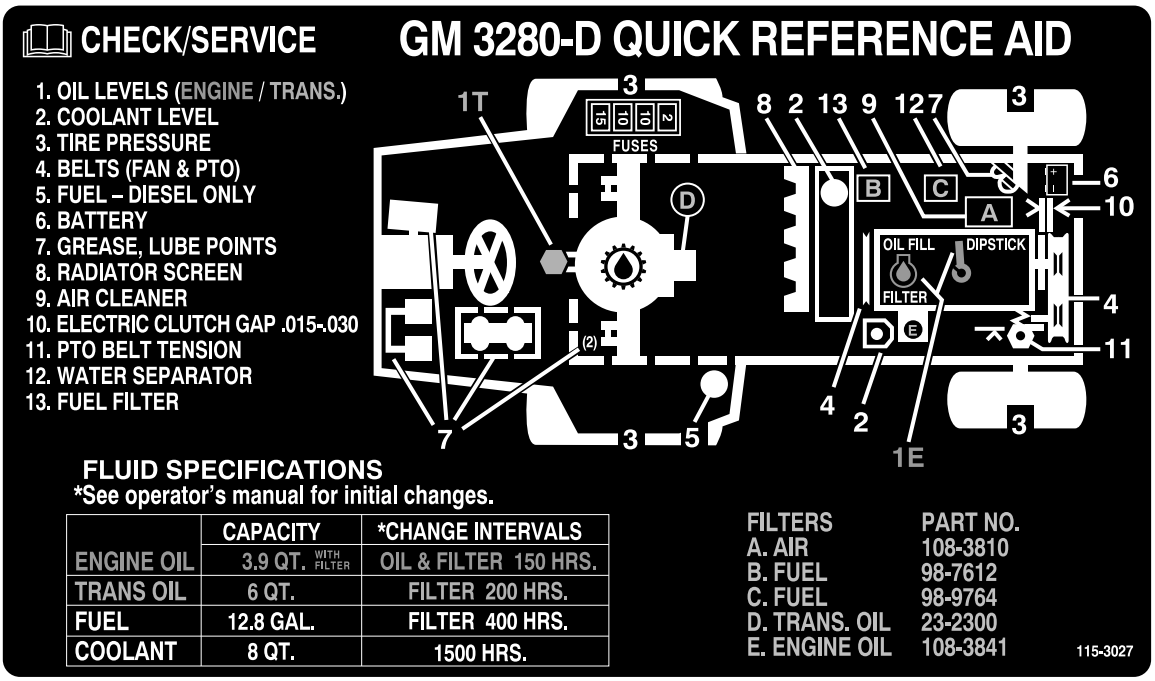

115-3027

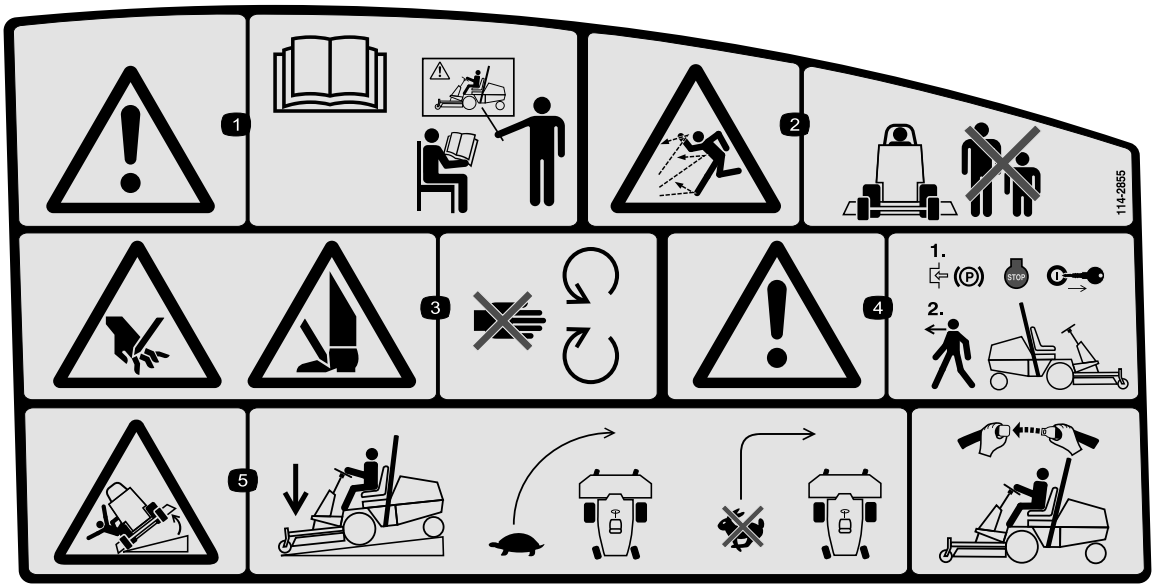

114-2855

1. Advarsel – les *brukerhåndboken*. Alle operatører bør læres opp før de bruker maskinen.
2. Fare for at gjenstander slynges gjennom luften – hold personer i nærheten på god avstand fra maskinen og hold avlederen på plass.
3. Fare for å kutte/amputere hender og føtter i kniven – hold hender og føtter borte fra bevegelige deler.
4. Advarsel – sett på parkeringsbremsen og ta nøkkelen ut av tenningen før du forlater maskinen.
5. Veltefare – senk klippeenheten når du kjører ned skråninger, reduser faren før du svinger, ikke sving i høye hastigheter og bruk sikkerhetsbelte hvis veltebøylen er montert.

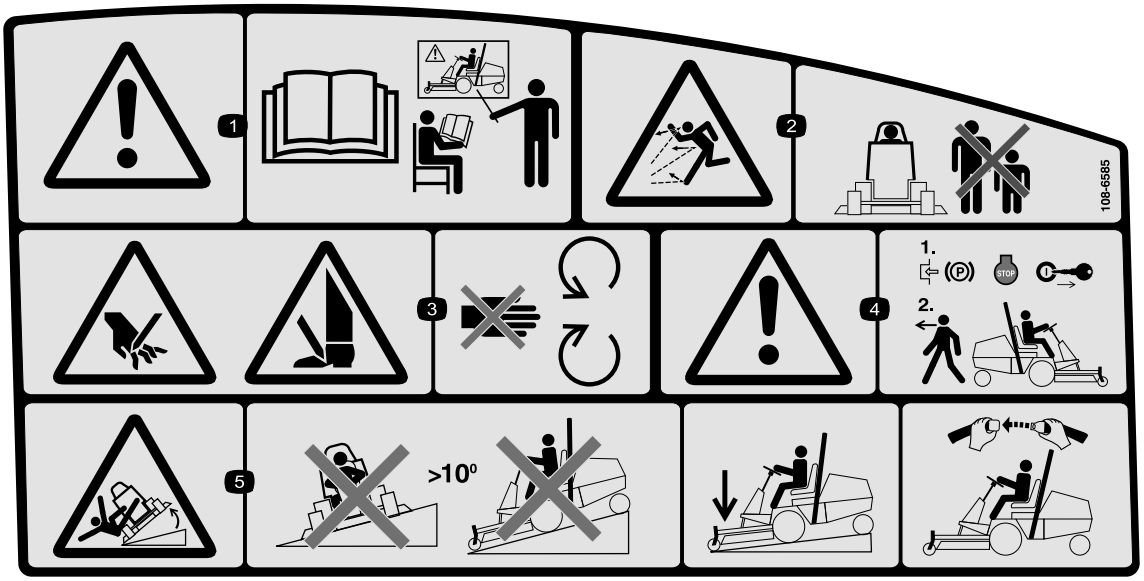

108-6585

(Gjelder over 114–2855 for CE)

* Dette sikkerhetsmerket inkluderer en skråningsadvarsel som kreves på maskinen for å være i overensstemmelse med den europeiske standarden for gressklippersikkerhet EN836:1997. Den konservative maksimale skråningsvinkelen for drift av denne maskinen foreskrives av og påkreves av denne standarden.

1. Advarsel – les *brukerhåndboken*. Alle operatører bør læres opp før de bruker maskinen.
2. Fare for at gjenstander slynges gjennom luften – hold personer i nærheten på god avstand fra maskinen og hold avlederen på plass.
3. Fare for å kutte/amputere hender og føtter i kniven – hold hender og føtter borte fra bevegelige deler.
4. Advarsel – sett på parkeringsbremsen og ta nøkkelen ut av tenningen før du forlater maskinen.
5. Veltefare – ikke kjør maskinen i skråninger som er brattere enn 10 grader, senk klippeenheten når du kjører ned skråninger og bruk sikkerhetsbelte hvis veltebøylen er montert.

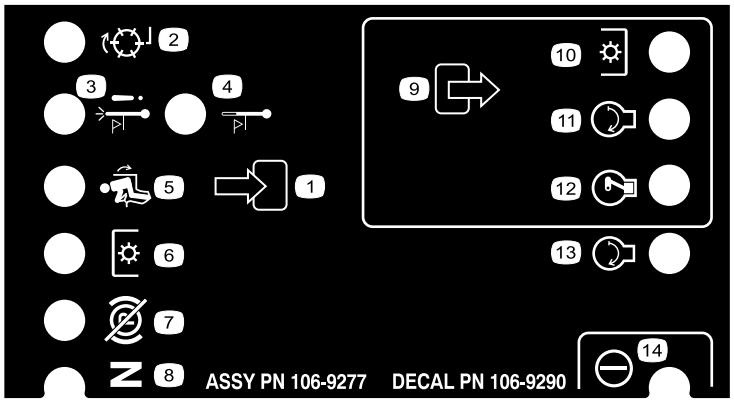

106-9290

1. Innganger
2. Ikke aktiv
3. Nedstenging ved høy temperatur
4. Varsling ved høy temperatur
5. I setet
6. Kraftuttak (PTO)
7. Parkeringsbrems – av
8. Fri
9. Utganger
10. Kraftuttak (PTO)
11. Start
12. ETR (Energize to Run)
13. Start
14. Effekt

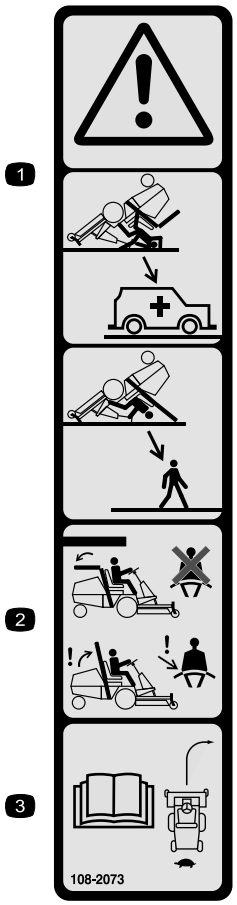

108-2073

1. Advarsel – det finnes ingen veltebøylebeskyttelse når veltebøylen er nede.
2. Hold veltebøylen i hevet og løst stilling og bruk sikkerhetsbelte for å unngå skader eller dødsfall ved en velteulykke. Senk kun veltebøylen når det er helt nødvendig, og ikke bruk sikkerhetsbeltet når veltebøylen er nede.
3. Les *Brukerhåndboken*. Kjør sakte og forsiktig.

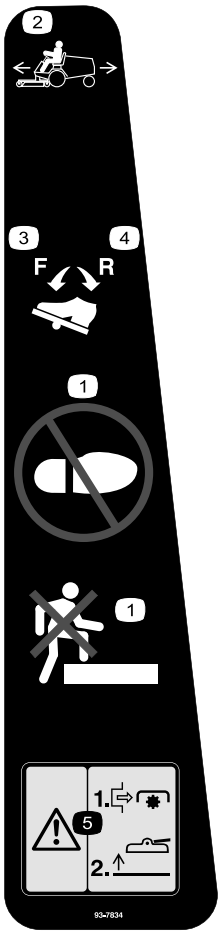

93-7834

1. Ikke tråkk her
2. Trekkpedal
3. Trekkretning – fremover
4. Trekkretning – bakover
5. Advarsel – slå av kraftuttaket før du hever klippeenheten. Ikke bruk klippeenhetene når de er i hevet stilling.

105-7179

1. Les *brukerhåndboken*.
2. Parkeringsbrems

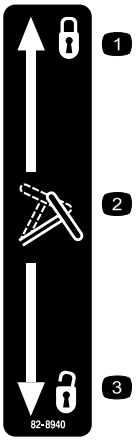

82-8940

1. Låst
2. Justere rattet
3. Ulåst

Batterisymboler

Noen av eller alle disse symbolene finnes på ditt batteri.

1. Eksplosjonsfare
2. Ingen bål, åpne flammer eller røyk.
3. Kaustisk væske / fare for brannsår
4. Bruk vernebriller.
5. Les *brukerhåndboken.*
6. Hold andre på trygg avstand fra batteriet.
7. Bruk vernebriller – eksplosive gasser kan påføre deg blindhet og andre skader..
8. Batterisyre kan forårsake blindhet og alvorlige brannskader.
9. Skyll straks øynene med vann og søk legehjelp.
10. Inneholder bly – må ikke kastes.

Batterisymboler

Noen av eller alle disse symbolene finnes på ditt batteri

1. Eksplosjonsfare
2. Ingen bål, åpne flammer eller røyk.
3. Kaustisk væske/fare for brannsår
4. Bruk vernebriller
5. Les *brukerhåndboken*.
6. Hold andre på trygg avstand fra batteriet.
7. Bruk vernebriller – eksplosive gasser kan påføre deg blindhet og andre skader.
8. Batterisyre kan forårsake blindhet og alvorlige brannskader.
9. Skyll straks øynene med vann og søk legehjelp.
10. Inneholder bly – må ikke kastes.

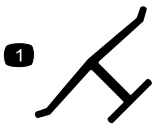

Produsentens merke

1. Angir om kniven er identifisert som en del fra den originale maskinprodusenten.

Montering

Løse deler

Bruk diagrammet nedenfor som en sjekkliste for å kontrollere at alle delene er sendt.

Prosedyre	Beskrivelse	Ant.	Bruk
1	Ratt Deksel	1 1	Montere rattet.
2	Håndtak Skruer	1 2	Installer panserhåndtaket.
3	Sete (modellnr. 30398) og sett med mekanisk setefjæring (modellnr. 30312) eller settet med pneumatisk setefjæring (modellnr. 30313) (kjøpes separat).	1	Montere setet.
4	Setebelte Bolter Låseskive Flat skive	2 2 2 2	Montere sikkerhetsbeltet.
5	Rør til håndboken R-klemme	1 2	Monter røret for håndboken.
6	Ingen deler er nødvendige	–	Juster veltebøylen (ROPS).
7	Ingen deler er nødvendige	–	Aktivere og lade batteriet.
8	Ingen deler er nødvendige	–	Kontroller trykket i dekkene.
9	Løftespaklås Flat skive Fjærskive Avstandsstykke Skrue, 1/4 x 1 tomme Flenslåsemutter, 1/4 tomme	1 1 1 1 1 1	Monter løftespaklåsen
10	Ingen deler er nødvendige	–	Juster motvektstrykket.
11	Bakvekt(er) etter behov	-	Monter om nødvendig bakvekter.
12	Ingen deler er nødvendige	–	Kontroller nivå på oljen i bakakselen, hydraulisk væske og motorolje.
13	Brukerhåndbok Brukerhåndbok for motoren Delekatalog Opplæringsmateriale for føreren Inspeksjonsskjema for forhåndslevering Sertifiseringsdokument Kvalitetssertifikat Valsetapp Bolt (5/16 x 1-3/4 tommer) Låsemutter (5/16 tomme) Sylinderbolt Splint (3/16 x 1-1/2") Bremsereturfjær	2 1 1 1 1 1 1 1 2 2 2 4 2	Les håndbøkene og se opplæringsmaterialet før du bruker maskinen. Benytt de gjenværende delene til å installere tilleggsutstyret.

Merk: Angi hva som er høyre og venstre side på maskinen ved å stå i normal arbeidsstilling.

⚠ ADVARSEL

Kraftuttakets universalaksel festes til maskinens ramme. Ikke aktiver kraftuttaket før du har fjernet universalakselen eller koblet den til egnet tilbehør.

1

Montere rattet

Deler som er nødvendige for dette trinnet:

1	Ratt
1	Deksel

Prosedyre

1. Fjern rattet fra transportgliderammen.

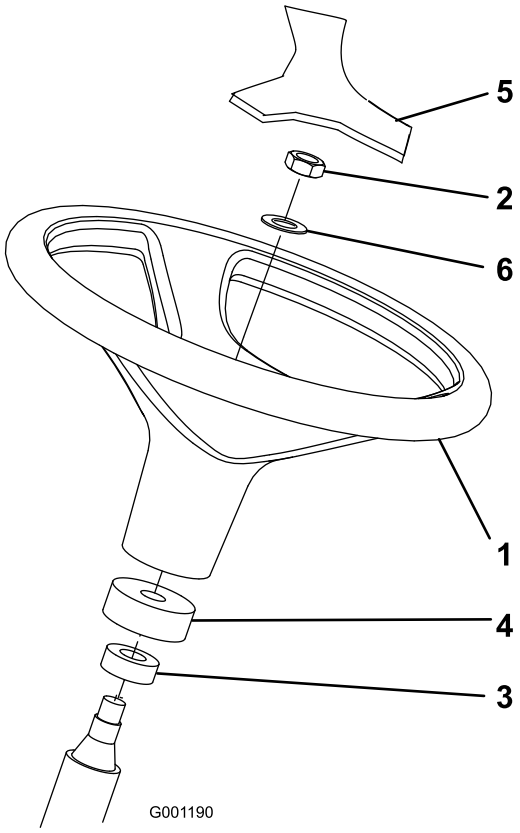

Figur 3

1. Ratt
2. Låsemutter
3. Støvdeksel
4. Skumkrage
5. Deksel
6. Skive

2. Fjern låsemutteren og skiven fra rattstammen. Kontroller at skumkragen og støvdekselet sitter på styreakselen (Figur 3).
3. Før rattet og skiven inn på rattstammen (Figur 3).
4. Fest rattet til stammen med låsemutteren. Stram låsemutteren til 27–35 Nm.
5. Monter dekselet på rattet (Figur 3).

2

Installere panserhåndtaket

Deler som er nødvendige for dette trinnet:

1	Håndtak
2	Skruer

Prosedyre

1. Fjern og kast de to skruene og mutterne som fester panserkabelbraketten og til undersiden av panseret (Figur 4).

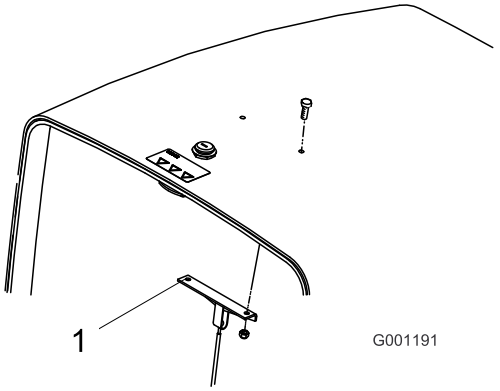

Figur 4

1. Panserkabelbrakett

2. Monter håndtaket og kabelbraketten på panseret med to skruer (Figur 5).

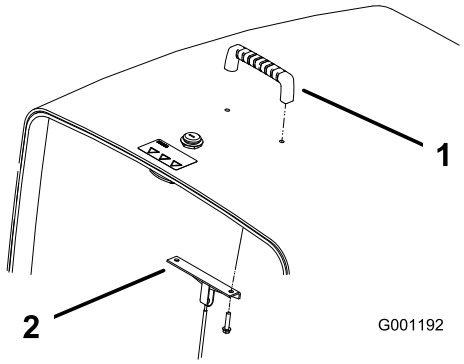

Figur 5

1. Håndtak
2. Panserkabelbrakett

3

Montere setet

Deler som er nødvendige for dette trinnet:

1	Sete (modellnr. 30398) og sett med mekanisk setefjæring (modellnr. 30312) eller settet med pneumatisk setefjæring (modellnr. 30313) (kjøpes separat).

Prosedyre

Groundsmaster 3280-D leveres uten sete. Du må kjøpe og montere valgfritt sete (modellnr. 30398) og settet med mekanisk setefjæring (modellnr. 30312) eller settet med pneumatisk setefjæring (modellnr. 30313). Se setesettet for å få nærmere installasjonsinstruksjoner.

Merk: Du må kjøpe og montere ekstra kraftenhetssett, modellnr. 30382, før du monterer sett med pneumatisk setefjæring på maskinen.

Merk: Se Installere røret for håndboken før setet monteres på seteopphenget.

4

Montere sikkerhetsbeltet

Deler som er nødvendige for dette trinnet:

2	Setebelte
2	Bolter
2	Låseskive
2	Flat skive

Prosedyre

Monter hver ende av sikkerhetsbeltet i hullene i seteryggen med 2 bolter (7/16" x 1), flate skiver (7/16") og låseskiver (7/16") (Figur 6).

Viktig: Monter låsesiden av beltet på venstre side av setet.

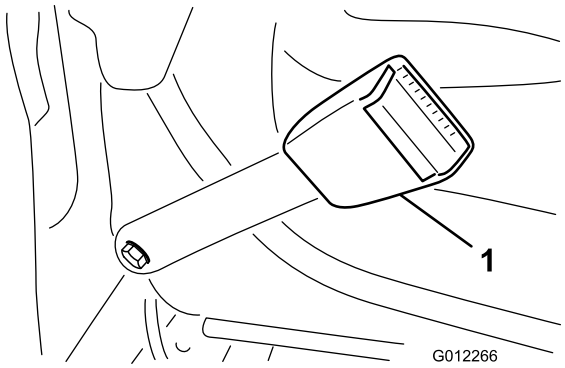

Figur 6

1. Feste til sikkerhetsbelte

5

Montere røret for håndboken

Deler som er nødvendige for dette trinnet:

1	Rør til håndboken
2	R-klemme

Prosedyre

1. Fjern håndbokrøret og R-klemmene som er festet til seteplaten. Kast de to monteringsboltene og flate skivene.
2. Fjern de to mutterne og vinyllokkene (dersom tidligere installert) som fester den øvre setebraketten til den venstre siden av seteopphenget (Figur 7).
3. Monter R-klemmene løst i setebrakettens bolter med de to mutrene som allerede er fjernet. (Figur 7). R-klemmene skal plasseres under seteopphengstappene.

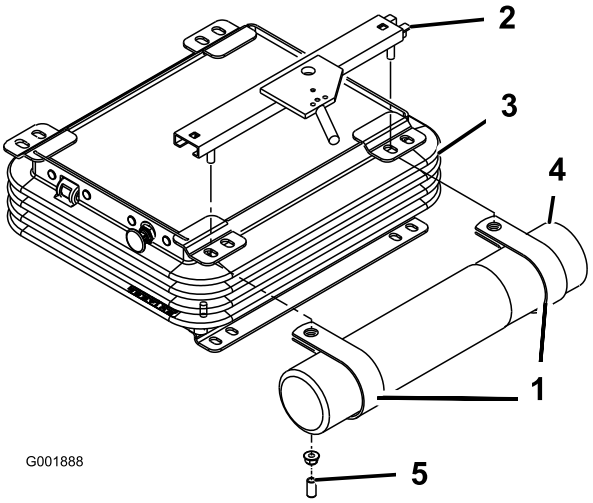

Figur 7

1. R-klemmer
2. Øvre setebrakett
3. Seteoppheng
4. Rør til håndboken
5. Vinyllokk

4. Monter håndbokrøret på R-klemmene, og stram mutterne (Figur 7).
5. Før vinyllokket på setebrakettboltene.

6

Justere veltebeskyttelsen (ROPS)

Ingen deler er nødvendige

Prosedyre

1. Fjern hårnålssplintpinnene og fjern de to pinnene fra veltebøylen (Figur 8).

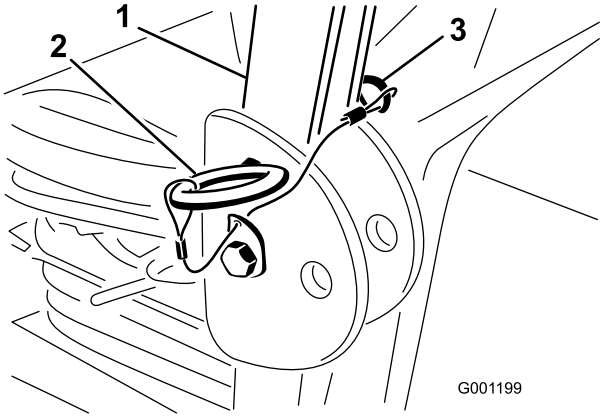

Figur 8

1. Veltebøyle
2. Pinne
3. Hårnålssplintpinne

2. Hev veltebeskyttelsen til oppreist stilling og monter de to pinnene og fest dem med hårnålssplintpinnene (Figur 8).

   Merk: Veltebøylen er en integrert og effektiv sikkerhetsenhet. Hold veltebøylen i hevet og låst stilling. Senk veltebøylen midlertidig kun når det er helt nødvendig.

7

Aktivere og lade batteriet

Ingen deler er nødvendige

Prosedyre

Bruk i første omgang kun elektrolytt (egenvekt på 1,265) for å fylle batteriet.

1. Fjern batteriet fra maskinen.

Viktig: **Prøv ikke å tilsette elektrolytt mens batteriet er i maskinen. Du kan komme til å søle, og forårsake korrosjon.**

2. Rengjør toppen av batteriet og fjern utluftingshettene (Figur 9).

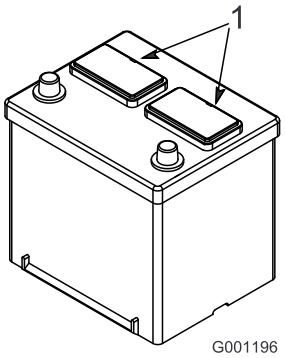

Figur 9

1. Utluftingshetter

3. Fyll hver celle forsiktig med elektrolytt til platene er dekket med ca. 6 mm væske (Figur 10).

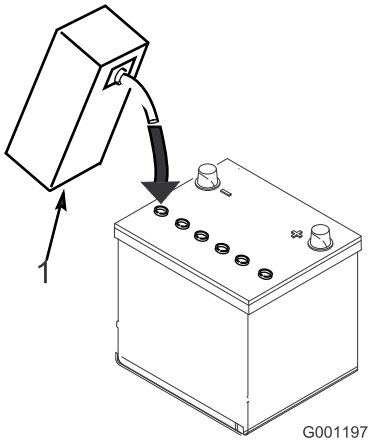

Figur 10

1. Elektrolytt

4. La elektrolytten trekke inn i platene i ca. 20–30 minutter. Etterfyll etter behov for å holde elektrolyttnivået på ca. 6 mm fra bunnen av påfyllingsbrønnen (Figur 10).

⚠ ADVARSEL

Når batteriet lades, utvikles det gasser som kan eksplodere.

Røyk aldri i nærheten av batteriet, og hold gnister og åpen ild borte fra batteriet.

5. Koble en batterilader på 3–4 A til batteripostene. Lad batteriet med en rate på 3–4 A til egenvekten er 1250 eller høyere, og temperaturen er minst 16 °C med fri gassutvikling i alle cellene.

6. Når batteriet er oppladet, kobler du laderen fra strømuttaket og batteripolene.

Merk: Ufullstendig lading kan føre til gassutvikling i batteriet samt at batterisyren renner over og forårsaker korroderende skader på maskinen.

ADVARSEL

CALIFORNIA
Proposition 65-advarsel

Batteriklemmer og -poler og tilknyttet tilbehør inneholder bly og blysammensetninger. Dette er kjemikalier som kan forårsake kreft og forplantningsskader. Vask hendene etter håndtering.

⚠ ADVARSEL

Batteripolene eller metallverktøy kan kortslutte mot metallkomponenter og forårsake gnister. Gnistene kan føre til at batterigassene eksploderer, noe som kan forårsake personskade.

- **Når du fjerner eller monterer batteriet, må du passe på at batteripolene ikke kommer i kontakt med metalldeler på gressklipperen.**
- **La ikke metallverktøy kortslutte mellom batteripolene og metalldeler på gressklipperen.**

7. Monter batteriet i maskinen.

8. Koble først den positive kabelen (rød) til den positive (+) polen og deretter den negative kabelen (svart) til den negative (-) polen (Figur 11). Skyv gummihetten over den positive polen for å forhindre muligheten for kortslutning.

⚠ ADVARSEL

Feilaktig ruting av batterikabler kan skade maskinen og kablene og forårsake gnister. Gnistene kan føre til at batterigassene eksploderer, noe som kan forårsake personskade.

- **Koble alltid fra den negative (svarte) batterikabelen før du kobler fra den positive (røde) kabelen.**
- **Koble alltid til den positive (røde) batterikabelen før du setter på den negative (svarte) kabelen.**

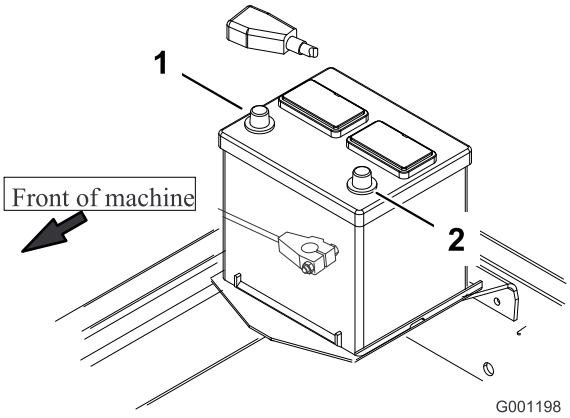

Figur 11

1. Positiv (+)
2. Negativ (-)

⚠ ADVARSEL

Hvis du kobler kablene til feil pol, kan det føre til skader på det elektriske systemet og til personskader.

Merk: Kontroller at batterikablene ledes utenom skarpe kanter eller bevegelige deler.

8

Kontrollere trykket i dekkene

Ingen deler er nødvendige

Prosedyre

Det har blitt pumpet ekstra mye luft i dekkene på fabrikken. Derfor må du slippe ut litt luft for å redusere trykket. Dekkene foran og bak skal ha et lufttrykk på 138 kPa.

9

Montere løftespaklåsen

(kun CE)

Deler som er nødvendige for dette trinnet:

1	Løftespaklås
1	Flat skive
1	Fjærskive
1	Avstandsstykke
1	Skrue, 1/4 x 1 tomme
1	Flenslåsemutter, 1/4 tomme

Prosedyre

1. Finn og lag hull i kontrollpanelmerket foran løftebryteren for å vise monteringshullene for løftelåsspaken (Figur 12).

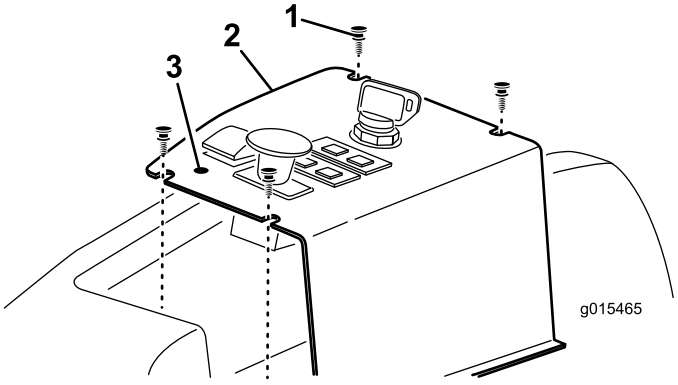

Figur 12

1. Monteringsskrue (4)
2. Kontrollpanel
3. Monteringshullplassering

2. Ta ut skruene (4) som fester kontrollpanelet til maskinen (Figur 12).
3. Fest løftelåsspaken, avstandsstykket, den bølgete og flate skiven til 1/4 x 1" panhodeskruen som vist i Figur 13.

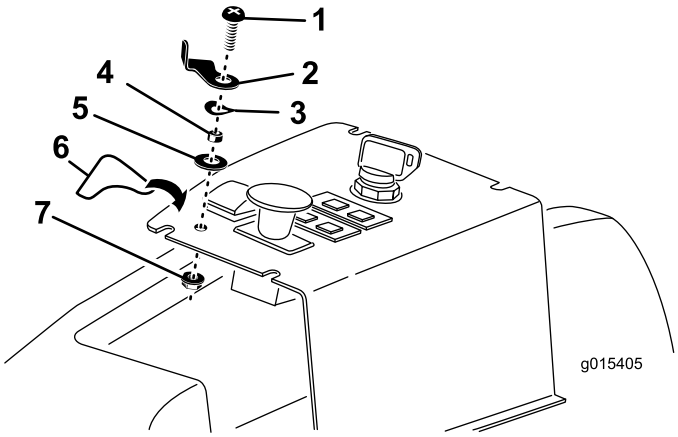

Figur 13

1. Skrue
2. Løftespaklås
3. Fjærskive
4. Avstandsstykke
5. Flat skive
6. Merke
7. Låsemutter

4. Sett monteringsskruen for løftelåsspaken i kontrollpanelhullet og fest den med en låsemutter. Plasser løftelåsspaken som vist i Figur 13.
5. Fest løftelåsspakemerket til kontrollpanelet, som vist iFigur 13.
6. Fest kontrollpanelet til maskinen med skruene som du fjernet tidligere.
7. For å bruke løftelåsspaken, roterer du den under den fremre kanten av løftebryteren for å forhindre at bryteren aktiveres.

10

Justere motvektstrykket

Ingen deler er nødvendige

Prosedyre

For å gi best mulig ytelse hopper/spretter klippenheten minst mulig på ujevnt underlag, og den kjører ikke tungt på flat mark. Hvis det oppstår skalpering eller klippingen er ujevn fra side til side, kan det være for mye vekt på klippeenheten, slik at vekten må overføres til maskinen: dvs. øke motvektspresset.

Dersom derimot for mye vekt overføres til maskinen, vil klippeenheten hoppe for mye slik at klippingen blir ujevn. Hvis klippenheten ikke yter som den skal, juster motvektsbalansen på følgende måte:

1. Kontroller at parkeringsbremsen er på, kraftuttaksbryteren er Av og klippeenheten er senket.
2. Finn løftemanifolden på høyre side av maskinen.
3. Koble en trykkmåler til teståpningen bak venstre løftemanifold (Figur 14).

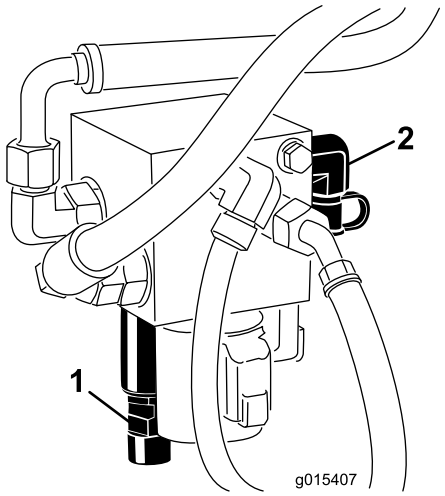

Figur 14

1. Motvektsspole
2. Teståpning

4. Foran på løftemanifolden fjerner du hetten fra motvektsspolen på manifolden (Figur 14).
5. Løsne låsemutteren nederst på motvektsspolen (Figur 14).
6. Start motoren og sett gassen til å gå på høy tomgangshastighet.
7. Bruk en umbraconøkkel til å justere løfteventilspolen til ønsket trykk vises på måleren. Se skjemaet nedenfor for anbefalte trykkinnstillinger for klippeenheten.

Klippeenhet	Motvektstrykk
132 cm klippeenhet med sideutslipp (modell 30555)	65 psi
152 cm klippeenhet med sideutslipp (modell 30366) eller 158 cm basisklippeenhet (modell 30403) eller 158 cm klippeenhet med sideutslipp (modell 30551)	175 psi
183 cm klippeenhet med sideutslipp (modell 31336) eller 183 cm basisklippeenhet (modell 30404) eller 183 cm Guardian-klippeenhet med resirkulering (modell 31335)	1517 kPa

8. Stopp motoren.
9. Løsne låsemutteren nederst på motvektsspolen. Stram til mutteren med et moment på 14–16 Nm.
10. Fjern trykkmåleren fra teståpningen.

11

Montere bakvekter

Deler som er nødvendige for dette trinnet:

-	Bakvekt(er) etter behov

Prosedyre

Groundsmaster 3280-D-seriens 2-hjulsdrevne maskiner er i overensstemmelse med CEN-standard EN 836:1997, ISO-standard 5395:1990 og ANSI-standard B71.4-2004 når de er utstyrt med bakvekter. 98 kg bakvekt er fabrikkinstallert. Bruk diagrammene nedenfor for å bestemme kombinasjon av tilleggsvekt. Bestill deler fra en autorisert Toro-forhandler.

Oversikt over tohjulsdrift	Nødvendig bakvekt påkrevd	Venstre sidevekt påkrevd	Vektens delenummer	Vektbeskrivelse	Ant.
132 cm klippeenhet med sideutslipp (modell 30555)	0 kg	0 kg	-	–	-
132 cm klippeenhet med sideutslipp med 425 l beholder	0 kg	60 kg*	*77-6700 92-9670 24-5780	34 kg hjulvekt Brakettsett Bakvektsett	1 1 1
152 cm klippeenhet med sideutslipp (modell 30366) or 158 cm basisklippeenhet (modell 30403 m/bakut-slippssett (modell 30305) or Guardian-sett (modell 30306)	0 kg	0 kg	-	-	
152 cm klippeenhet med sideutslipp med 425 l beholder	0 kg	34 kg*	*77-6700	34 kg hjulvekt	1
158 cm klippeenhet med sideutslipp (modell 30551)	0 kg	0 kg	-	–	–
158 cm klippeenhet med sideutslipp med 425 l beholder	0 kg	38,5 kg	11–0440 325–18 92–9670 24–5790 60-9870 3253–7 3217–9	23 kg hjulvekt (legg til begge vekter fra venstre forhjul) Bolt (for hjulvekter) Brakettsett Bakvekt Bolt (1/2 x 2 1/4 tomme) Låseskive (1/2 tomme) Mutter (1/2 tomme)	1 4 1 1 2 2 2
183 cm klippeenhet med sideut-slipp (modell 30368 eller 31336) eller 183 cm basisklippeenhet (modell 30404) m/bakut-slippssett (modell 30303) eller Guardian-sett (modell 30304) eller 183 cm Guardian-klippeenhet med resirkulering (modell 31335)	16 kg	0 kg	24-5790 60-9870 3253-7	Bakvekt, 16 kg Bolt (1/2 x 4 1/2 tomme) Låseskive (1/2 tomme)	1 2 2

* 34 kg hjulvekt (med 425 l beholder) påkrevd på venstre hjul

Groundsmaster 3280-D-seriens 4-hjulsdrevne maskiner er i overensstemmelse med CEN-standard EN 836:1997, ISO-standard 5395:1990 og ANSI-standard B71.4-2004 når de er utstyrt med bakvekter. 23 kg bakvekt er fabrikkinstallert. Bruk diagrammene nedenfor for å bestemme kombinasjon av tilleggsvekt. Bestill deler fra en autorisert Toro-forhandler.

Oversikt over firehjulsdrift	Nødvendig bakvekt påkrevd	Venstre sidevekt påkrevd	Vektens delenummer	Vektbeskrivelse	Ant.
132 cm klippeenhet med sideutslipp (modell 30555)	0 kg	0 kg	-	–	-
132 cm klippeenhet med sideutslipp med 425 l beholder	0 kg	60 kg*	*77-6700 92-9670 24-5780	34 kg hjulvekt Brakettsett Bakvektsett	1 1 1
152 cm klippeenhet med sideutslipp (modell 30366) or 158 cm basisklippeenhet (modell 30403 m/bakut-slippssett (modell 30305) or Guardian-sett (modell 30306)	0 kg	0 kg	-	–	-
152 cm klippeenhet med sideutslipp med 425 l beholder	0 kg	34 kg*	*77-6700	34 kg hjulvekt	1
158 cm klippeenhet med sideutslipp (modell 30551)	0 kg	0 kg	-	–	–
158 cm klippeenhet med sideutslipp med 425 l beholder	0 kg	38,5 kg	11–0440 325–18 92–9670 24–5790 60-9870 3253–7 3217–9	23 kg hjulvekt (legg til begge vekter fra venstre forhjul) Bolt (for hjulvekter) Brakettsett Bakvekt Bolt (1/2 x 2 1/4 tomme) Låseskive (1/2 tomme) Mutter (1/2 tomme)	1 4 1 1 2 2 2
183 cm klippeenhet med sideut-slipp (modell 30368 eller 31336) eller 183 cm basisklippeenhet (modell 30404) m/bakut-slippssett (modell 30303) eller Guardian-sett (modell 30304) eller 183 cm Guardian-klippeenhet med resirkulering (modell 31335)	16 kg	0 kg	24-5790 60-9870 3253-7 3217–9	Bakvekt, 16 kg Bolt (1/2 x 4 1/2 tomme) Låseskive (1/2 tomme) Mutter (1/2 tomme)	1 2 2 2

* 34 kg hjulvekt (med 425 l beholder) påkrevd på venstre hjul

12

Kontrollere væskenivå

Ingen deler er nødvendige

Prosedyre

1. Kontroller nivå på oljen i bakakselen før motoren startes for første gang, se Kontroller oljen i bakakselen.

   Kontroller nivået på hydraulisk væske før du starter motoren for første gang, se Kontrollere nivået på hydraulisk væske.

2. Kontroller motoroljenivået før og etter du starter motoren for første gang, se Kontrollere motoroljenivået.

13

Lese håndbøkene og se treningsmaterialet

Deler som er nødvendige for dette trinnet:

2	*Brukerhåndbok*
1	*Brukerhåndbok for motoren*
1	*Delekatalog*
1	Opplæringsmateriale for føreren
1	Inspeksjonsskjema for forhåndslevering
1	Sertifiseringsdokument
1	Kvalitetssertifikat
1	Valsetapp
2	Bolt (5/16 x 1-3/4 tommer)
2	Låsemutter (5/16 tomme)
2	Sylinderbolt
4	Splint (3/16 x 1-1/2")
2	Bremsereturfjær

Prosedyre

1. Les disse håndbøkene.
2. Se på førerens opplæringsmateriale.
3. Spar på valsetappen, boltene (5/16 x 1-3/4 tommer) og låsemuttere (5/16 tomme) for å feste universalakselen til tilbehøret.
4. Spar på sylinderbolten og splinten (3/16 x 1 1/2") for å feste klippeenhetens løftearmer til løftesylinderen.
5. Spar på bremsereturfjærene for å montere klippeenhetens løftearmer.

Oversikt over produktet

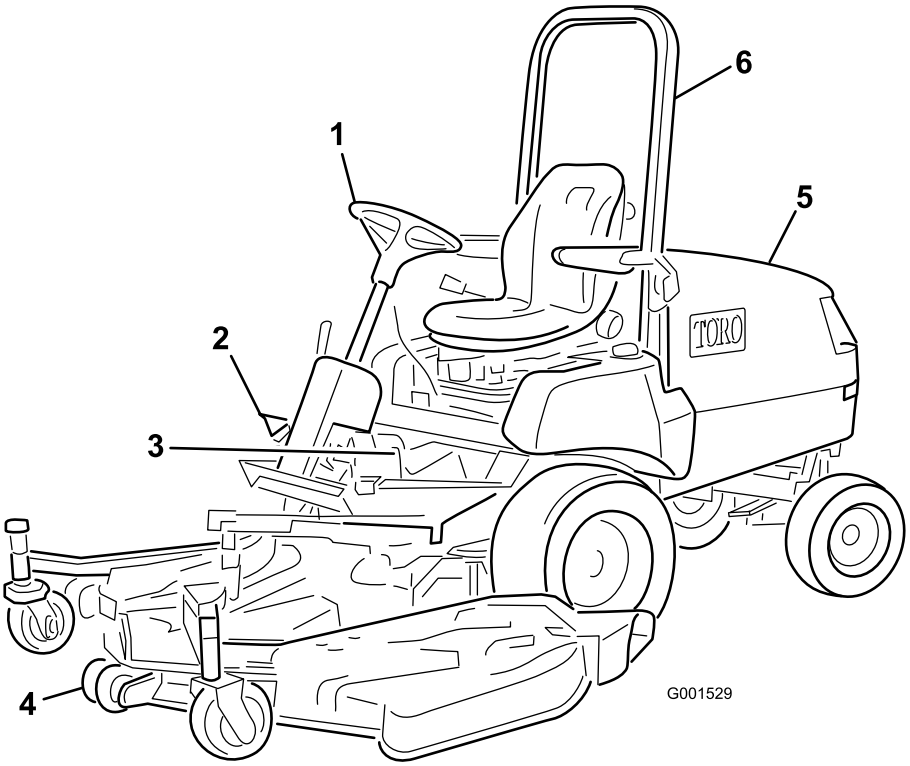

Figur 15

1. Ratt
2. Trekkpedal
3. Bremser
4. Klippeenhet
5. Panser/motorrom
6. ROPS (veltebeskyttelse)

Kontroller

Justere bremsene

Venstre og høyre bremsepedal (Figur 16) er koblet til venstre og høyre forhjul. Ettersom begge bremsene fungerer uavhengig av hverandre, kan du bruke bremsene til å ta skarpe svinger eller til å øke veigrepet hvis det ene hjulet glipper i en bakke. Vått gress eller myk torv kan imidlertid bli skadet når du svinger ved å bruke bremsene. Dersom du ønsker å stoppe raskt, kan du trykke på begge bremsepedalene samtidig. Lås alltid bremsene sammen når du transporterer maskinen.

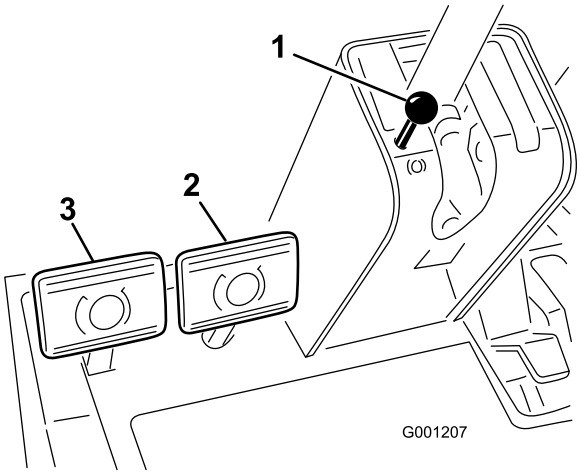

Figur 16

1. Parkeringsbremseknott
2. Høyre bremsepedal
3. Venstre bremsepedal

Parkeringsbrems

Når motoren er skrudd av, må parkeringsbremsen være på, for å forhindre at kjøretøyet skal bevege seg ved et

uhell. Du setter på parkeringsbremsen ved å trykke på låsearmen (Figur 17) på venstre bremsepedal, slik at den låses sammen med høyre pedalen. Trykk så begge pedalene helt ned og trekk ut parkeringsbremseknotten (Figur 16). Slipp deretter ut pedalene. Trykk på begge pedalene til parkeringsbremseknotten trekkes tilbake for å slippe ut parkeringsbremsen. Før du starter motoren, må du imidlertid koble låsearmen fra venstre bremsepedal slik at begge pedalene fungerer uavhengig med hvert fronthjul.

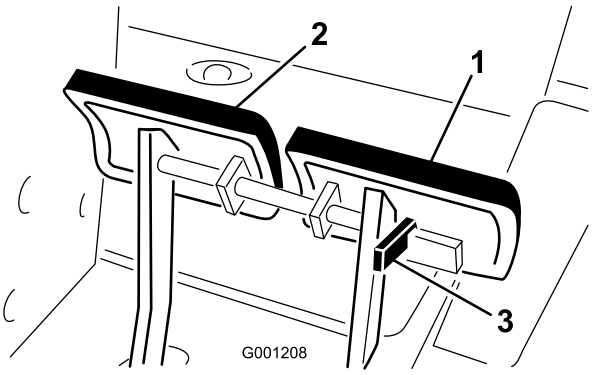

Figur 17

1. Venstre bremsepedal
2. Høyre bremsepedal
3. Låsearm

Trekkpedal

Trekkpedalen (Figur 18) skal få maskinen til å bevege seg framover og bakover. Bruk hælen og tåen på den høyre foten til å trykke ned fremdelen av pedalen når du vil kjøre fremover og bakdelen av pedalen når du vil kjøre bakover. Bakkehastigheten er proporsjonal med hvor langt ned du trykker pedalen. For å oppnå maksimal hastighet, trykker du pedalen helt ned når gassen er i stillingen Hurtig. Maksimal hastighet fremover er ca. 16 km/t. For å oppnå maksimal kraft når lasten er tung eller når du kjører i oppoverbakke, setter du gassen i stillingen Hurtig mens du trykker trekkpedalen litt ned for å holde høyt turtall. Hvis turtallet reduseres, slipper du trekkpedalen litt opp for å øke turtallet.

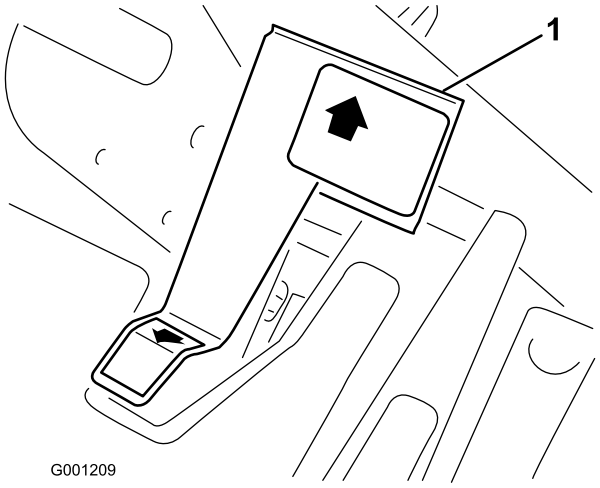

Figur 18

1. Trekkpedal

Justeringsspak for ratt

Justeringsspaken for rattet er på den høyre siden av rattstammen (Figur 19). Dra spaken bakover for å justere rattet fremover eller bakover til ønsket stilling, og skyv deretter spaken fremover for å låse justeringen.

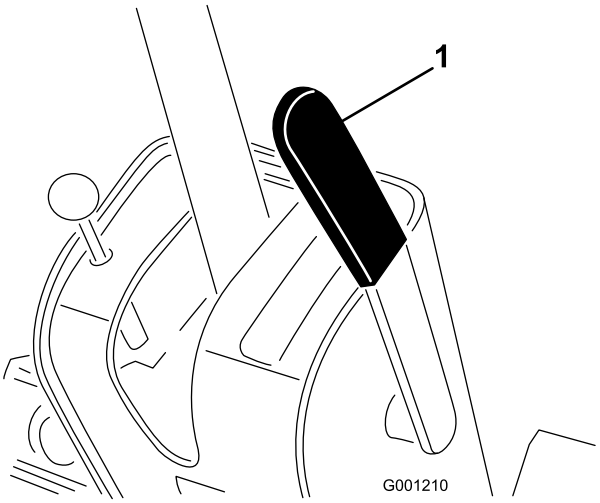

Figur 19

1. Justeringsspak for ratt

⚠ FORSIKTIG

Du må aldri heve klippeenheten når knivene går rundt. Hvis du kommer i kontakt med de roterende knivene, kan du bli alvorlig skadet.

Hevebryter

Løftebryteren (Figur 20) brukes til å heve og senke klippeenheten. Hvis du trykker bryteren forover i sperreposisjon, senkes klippeenheten slik at den flyter. Hvis du trykker bryteren bakover heves klippeenheten.

Klippeenheten må heves under transport mellom klippesteder. Klippeenheten bør være i senket stilling når maskinen ikke er i bruk.

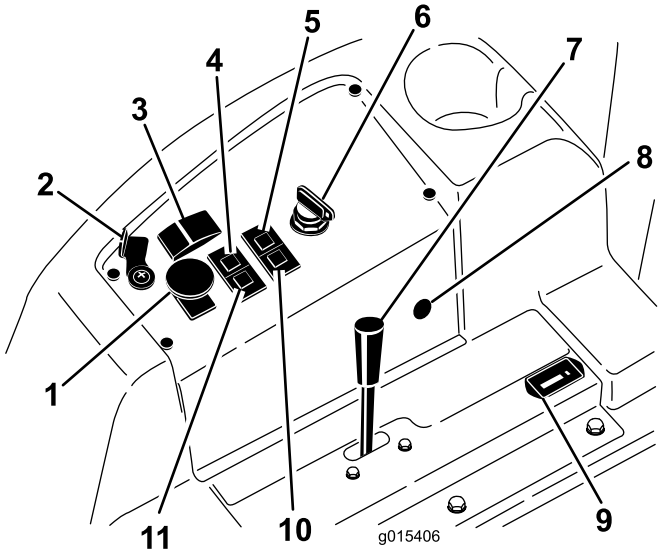

Figur 20

1. Kraftuttaksbryter
2. Løftespaklås (valgfri)
3. Hevebryter
4. Motortemperaturindikator
5. Varsellampe for oljetrykk
6. Tenningsbryter
7. Gass
8. Stikkontakt
9. Timeteller
10. Glødepluggindikator
11. Ladeindikator

Kraftuttaksbryter

Trekk opp kraftuttaksbryteren for å koble inn kraftuttaksclutchen (Figur 20). Trykk ned knotten for å koble ut den elektriske kraftuttaksclutchen. Spaken for kraftuttak skal bare være i innkoplet stillingen når enheten eller klippeenheten er nede i driftsstilling og klar til drift. Hvis operatøren forlater setet mens kraftuttaksbryteren er innkoblet, blir maskinen slått av. Når du vil koble inn kraftuttaket igjen, drar du opp knotten.

Drivstoffmåler

Drivstoffmåleren (Figur 21) angir hvor mye drivstoff det er igjen på tanken.

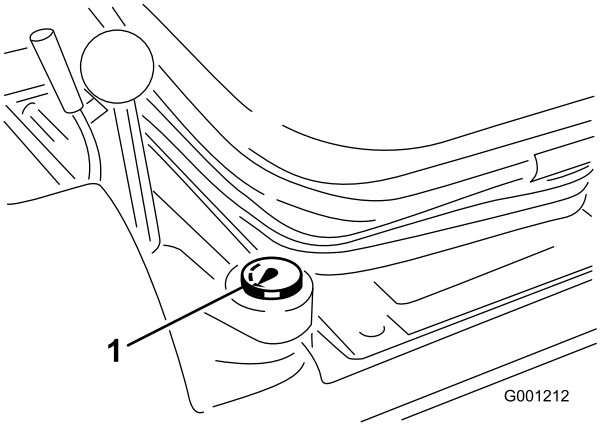

Figur 21

1. Drivstoffmåler

Tenningsbryter

Tenningsbryteren har tre stillinger: av, på/forvarme og start (Figur 20).

Gass

Gassen (Figur 20) benyttes til å kjøre maskinen med forskjellige hastigheter. Skyv gassen fremover hvis du vil øke motorhastigheten. Skyv gassen bakover hvis du vil redusere motorhastigheten. Gassen brukes til å regulere hastigheten til knivene, og med trekkpedalen brukes den til å kontrollere maskinens kjørehastighet. Låsehakket er i stillingen for høy tomgangshastighet.

Timeteller

Timetelleren (Figur 20) registrerer hvor mange timer motoren har vært i drift.

Varsellampe for motorens kjølemiddeltemperatur

Varsellampen for temperatur lyser (Figur 20) og tilbehøret stanser hvis kjølemiddeltemperatur er over normale driftsgrenser. Motoren slås av hvis kjølemiddeltemperaturen stiger ytterligere 10 ºC. Kjør motoren på lav tomgang til kjølemiddelet kommer tilbake innenfor normalt driftsområde. Hvis varsellyset fortsetter å lyse, slå av motoren og finn årsaken til overopphetingen.

Glødepluggindikator

Når denne lyser, betyr det at glødepluggene er på (Figur 20).

Ladeindikator

Lyser når det oppstår en feil i ladekretsen (Figur 20).

Varsellampe for oljetrykk

Varsellampen for oljetrykk (Figur 20) lyser når oljetrykket i motoren synker til under et sikkert nivå. Hvis det oppstår et lavt oljetrykk, stopper du motoren og finner årsaken til problemet. Reparer skaden før du starter motoren igjen.

Løftespaklås

Lås løftespaken (Figur 20) i hevet posisjon når du utfører vedlikeholdsarbeid på klippeenheten, eller når du transporterer mellom klippesteder.

Spesifikasjoner

Merk: Spesifikasjoner og konstruksjon kan forandres uten varsel.

Lengde	208 cm
Bredde (bakhjul)	119 cm
Høyde uten veltebeskyttelse	127 cm
Høyde med veltebeskyttelse	196 cm
Nettovekt, modell 30344	635 kg
Nettovekt, modell 30345	794 kg

Tilbehør

Et utvalg av Toro-godkjent tilbehør kan bruke sammen med maskinen for å forbedre og utvide dens funksjoner. Kontakt din Authorisert Toro-forhandler eller distributør eller besøk www.Toro.com for å få en liste over alt godkjent tilbehør.

Bruk

⚠ FORSIKTIG

Denne maskinen har et volum på over 85 dBA ved førerens øre, og det kan føre til hørselsskade hvis man utsettes for dette volumet i lengre perioder.

Bruk hørselsvern når du bruker denne maskinen.

⚠ FORSIKTIG

Tilstrekkelig bakvekt er nødvendig for å hindre bakhjulene fra å heve seg fra bakken. Ikke stans brått mens klippeenheten eller tilbehør er hevet. Ikke kjør i nedoverbakke mens klippeenheten eller tilbehør er hevet. Hvis bakhjulet hever seg fra bakken, mister man kontroll over styringen.

Kontrollere motoroljenivået

Serviceintervall: For hver bruk eller daglig

Motoren leveres med olje i veivhuset. Oljenivået må imidlertid sjekkes før og etter at motoren startes for første gang.

Veivhusets kapasitet er på ca. 3,8 liter med filter. Bruk motorolje av høy kvalitet som overholder følgende spesifikasjoner:

- Påkrevd API-klassifisering: CH-4, CI-4 eller høyere.
- Anbefalt olje: SAE 15W-40 (over -18 °C)
- Alternativ olje: SAE 10W-30 eller 5W-30 (alle temperaturer)

Merk: Toro Premium-motorolje er tilgjengelig fra din distributør med viskositet på enten 15W-40 eller 10W-30. Se delekatalogen for delenumre.

1. Parker maskinen på en jevn overflate, senk klippeenheten, stopp motoren, og ta nøkkelen ut av tenningen. Åpne panseret.
2. Ta ut peilestaven (Figur 22), tørk den ren og sett den tilbake på plass. Ta ut peilestaven, og kontroller oljenivået. Oljenivået skal gå opp til Full-merket på peilestaven.

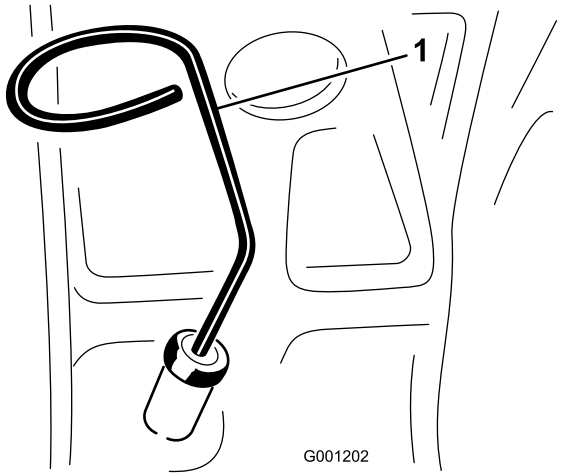

Figur 22

1. Peilestav

3. Hvis oljenivået er under Full-merket, tar du av oljelokket (Figur 23) og fyller olje til nivået når opp til Full-merket på peilestaven. **Ikke fyll på for mye.**.

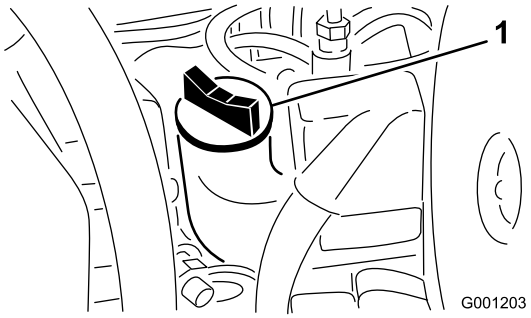

Figur 23

1. Fylle olje

4. Sett på oljelokket, og lukk panseret.

Kontrollere kjølesystemet

Serviceintervall: For hver bruk eller daglig

Fjern rusk fra skjermen og radiatoren/oljekjøleren daglig. Rengjør oftere under ekstremt støvete eller skitne forhold. Se avsnittet Rengjøre radiatoren og skjermen.

Kontroller kjølemiddelnivået i ekspansjonstanken hver dag før du starter motoren. Kapasiteten til kjølesystemet er omtrent 7,5 l.

Anbefalt kjølemiddel

Merk: Kjølemiddelet må oppfylle eller overstige kravene i ASTM Standard 3306.

Glykolbasert forhåndsblandet kjølemiddel (50/50-blanding)

eller

Glykolbasert kjølemiddel blandet med **destillert** vann (50/50-blanding)

eller

Glykolbasert kjølemiddel blandet med vann av god kvalitet (50/50-blanding)

$CaCO_3$ + $MgCO_3$ <170 ppm

Klorid <40 ppm (Cl)

Sulfur <100 ppm (SO_4)

⚠ FORSIKTIG

Hvis motoren er varm, kan det hende at varmt kjølemiddel under trykk kommer ut og forårsaker brannsår hvis du fjerner radiatorlokket.

1. Kontroller kjølemiddelnivået i ekspansjonstanken (Figur 24). Kjølemiddelnivået skal være mellom merkene på siden av tanken.

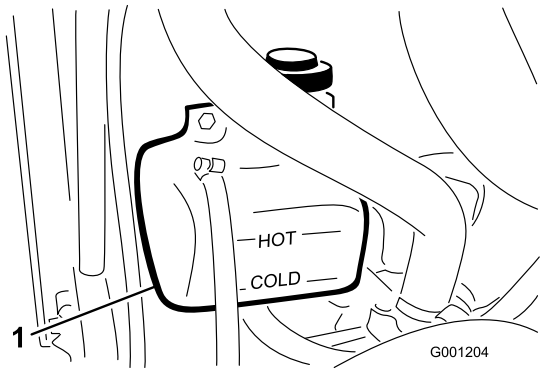

Figur 24

1. Ekspansjonstank

2. Hvis kjølemiddelnivået er lavt, tilsett anbefalt kjølemiddel, etter behov. **Ikke bruk bare vann eller alkohol-/metanolbaserte kjølemidler. Ikke fyll på for mye**.
3. Sett lokket på ekspansjonstanken.

Kontrollere det hydrauliske systemet

Den hydrauliske beholderen fylles med ca. 4,7 l hydraulisk olje av høy kvalitet på fabrikken. Kontroller den hydrauliske væsken før du starter maskinen for første gang, og deretter hver dag. Anbefalte erstatningsvæsker er:

Toro Premium Transmission/Hydraulic Tractor Fluid
(Tilgjengelig i spann på 19 liter eller fat på 208 liter. Se delekatalogen eller kontakt Toro-distributør for å få oppgitt delenumre.)

Alternative væsker: Hvis Toro-væske ikke er tilgjengelig kan andre petroleumsbaserte, universelle

hydrauliske væsker for traktor (UTHF) brukes, forutsatt at spesifikasjonene faller innenfor oppgitt område for følgende materialegenskaper og møter bransjestandarder. Vi anbefaler ikke bruk av syntetisk væske. Forhør deg med din leverandør av smøremiddel for å finne et produkt med passende egenskaper. Obs: Toro er ikke ansvarlig for skader som skyldes uegnede erstatninger. Bruk bare produkter fra anerkjente produsenter som kan stå for sine anbefalinger.

Merk: Toro er ikke ansvarlig for skader som skyldes uegnede erstatninger. Bruk bare produkter fra anerkjente produsenter som kan stå for sine anbefalinger.

Materielle egenskaper:	
Viskositet, ASTM D445	cSt ved 40 °C 55 til 62 cSt ved 100 °C 9,1 til 9,8
Viskositetsindeks ASTM D2270	140 til 152
Flytepunkt, ASTM D97	-1,7 °C til -7,8 °C
Bransjespesifikasjoner:	
API GL-4, AGCO Powerfluid 821 XL, Ford New Holland FNHA-2-C-201.00, Kubota UDT, John Deere J20C, Vickers 35VQ25 og Volvo WB-101/BM	

Merk: Mange hydrauliske oljer er nesten fargeløse, noe som gjør det vanskelig å oppdage lekkasjer. Et rødt fargestoff for den hydrauliske oljen er tilgjengelig på 20 ml flasker. Én flaske er nok til 15–22 liter med hydraulisk olje. Bestill delenr. 44-2500 fra en autorisert Toro-forhandler.

1. Sett maskinen på en jevn flate. Plasser alle kontrollene i nøytral og start motoren. Kjør motoren på lavest mulig turtall for å blåse ut luft av systemet. **Koble ikke til kraftuttaket**. Drei rattet helt mot venstre og høyre flere ganger. Hev klippeenheten for å strekke ut løftesylinderene, rett opp styrehjulene og stans motoren.
2. Fjern peilestaven (Figur 25), og tørk den med en ren klut. Skru peilestavlokket på påfyllingshalsen. Skru deretter av peilestaven igjen, og kontroller oljenivået. Hvis nivået ikke er innen 13 mm fra merket på peilestaven, fyller du på mer hydraulisk væske av høy kvalitet til nivået når opp til merket. Ikke fyll på for mye.

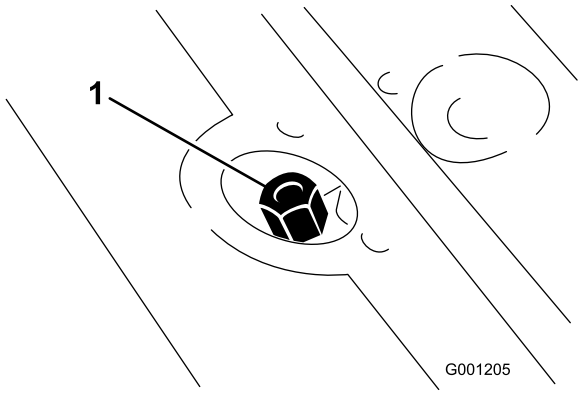

Figur 25

1. Beholder for hydraulisk væske/sett på peilestavlokk

3. Skru peilestavlokket fast på påfyllingshalsen med fingrene. Det anbefales ikke at man bruker en skrunøkkel til å stramme lokket.
4. Kontroller om det er lekkasjer i slangene og beslagene.

Fylle drivstoff

Bruk kun rent, ferskt dieseldrivstoff eller biodieseldrivstoff med lavt (<500 ppm) eller ultralavt (<15 ppm) svovelinnhold. Minimumsklassifisering for cetan bør være 40. Ikke kjøp mer drivstoff enn det som kan brukes opp i løpet av 180 dager, dette for å sikre at drivstoffet er ferskt.

Drivstofftankens kapasitet: 72 liter

Bruk dieseldrivstoff av sommertype (nr. 2-D) ved temperaturer over -7 °C og vintertype (nr. 1-D eller nr. 1-D/2-D) under den temperaturen. Når man bruker vinterdrivstoff ved lavere temperaturer, medfører det et lavere flammepunkt og kaldflytkarakteristika som gjør det lettere å starte, og som reduserer tilstopping av drivstoffilteret.

Bruk av drivstoff av sommertype over -7 °C medfører lengre levetid for drivstoffpumpen og gir økt effekt sammenliknet med drivstoff av vintertype.

Viktig: Ikke bruk parafin eller bensin i stedet for dieseldrivstoff. Dersom du unnlater å følge denne advarselen kan det skade motoren.

⚠ ADVARSEL

Drivstoff kan føre til skader eller dødsfall hvis det svelges. Hvis du utsettes for damp fra drivstoff over lengre tid, kan dette føre til alvorlig skade og sykdom.

- **Unngå innånding av damp fra drivstoff over lengre tid.**
- **Hold ansiktet unna dyse og drivstofftank og åpningen til kondisjonsmiddelet.**
- **Hold drivstoffet unna øyne og hud.**

Klar for biodiesel

Denne maskinen kan også bruke biodieselblandet drivstoff opp til B20 (20 % biodiesel, 80 % petrodiesel). Petrodieseldelen skal ha lavt eller ultralavt svovelinnhold. Ta følgende forholdsregler:

- Biodieseldelen av drivstoffet må oppfylle kravene i spesifikasjonen ASTM D6751 eller EN 14214.
- Den blandede dieselsammensetningen må oppfylle kravene i ASTM D975 eller EN 590.
- Malte/lakkerte overflater kan skades av biodieselblandinger.
- Bruk B5 (biodieselinnhold på 5 %) eller lavere blandinger i kaldt vær.
- Hold øye med forseglinger, slanger og pakninger som kommer i kontakt med drivstoffet, da de kan forringes over tid.
- Man kan forvente å oppleve tett drivstoffilter en tid etter å ha konvertert til biodieselblandinger.
- Ta kontakt med din distributør hvis du ønsker mer informasjon om biodiesel.

⚠ FARE

Under visse forhold er drivstoff er meget brannfarlig og svært eksplosivt. Brann eller eksplosjon forårsaket av drivstoff kan påføre deg og andre brannskader samt ødelegge eiendom.

- **Fyll opp drivstofftanken utendørs på et åpent område når motoren er nedkjølt. Tørk opp eventuelt drivstoffsøl.**
- **Fyll aldri på drivstofftanken inni en lukket tilhenger.**
- **Røyk aldri når du håndterer drivstoff, og hold deg borte fra åpen ild eller steder der drivstoffgass kan antennes av gnister.**
- **Drivstoff må oppbevares på en godkjent kanne, utenfor barns rekkevidde. Kjøp aldri mer drivstoff enn til 180 dagers forbruk.**
- **Ikke bruk uten at hele eksossystemet er på plass og i korrekt arbeidstilstand.**

⚠ FARE

Under enkelte forhold ved fylling av drivstoff kan statisk elektrisitet utløses og føre til at gnister antenner drivstoffdamp. Brann eller eksplosjon forårsaket av drivstoff kan påføre deg og andre brannskader samt ødelegge eiendom.

- **Plasser alltid drivstoffbeholderne på bakken i god avstand fra sprederen før du fyller drivstoff.**
- **Ikke fyll opp drivstoffkannen inne i et kjøretøy eller på en lastebil eller tilhenger, fordi tepper eller presenninger kan isolere kannen og hemme utladning av eventuell statisk elektrisitet.**
- **Når dette lar seg gjøre skal utstyr tas ut av lastebilen eller tilhengeren og fylles med bensin mens hjulene står på bakken.**
- **Hvis dette ikke lar seg gjøre, og maskinen må fylles med drivstoff mens den står på lastebilen, bør du bruke en kanne til å fylle drivstoff i stedet for å fylle direkte fra pumpen.**
- **Hvis det er helt nødvendig å fylle drivstoff direkte fra pumpen, må påfyllingstuten være i kontakt med kanten på drivstofftanken eller kannens åpning helt til du er ferdig med å fylle.**

1. Parker maskinen på en jevn flate.
2. Bruk en ren klut til å rengjøre området rundt tanklokket.

   Ta lokket av drivstofftanken (Figur 26).

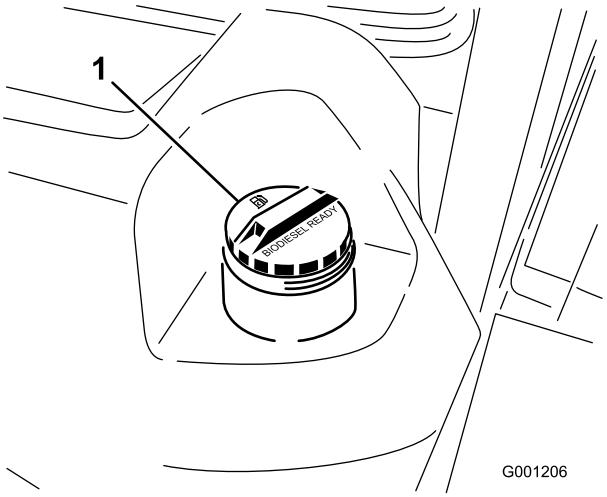

Figur 26

1. Drivstofftanklokk

3. Fyll diesel på tanken helt til nivået er ved bunnen av påfyllingshalsen.
4. Skru tanklokket godt på etter at du har fylt tanken.

   Merk: Fyll på drivstofftanken etter hver bruk, hvis det er mulig. Dette vil minimere mulig oppsamling av kondensasjon inne i drivstofftanken.

Kontrollere olje i bakakselen (kun modell 30345)

Bakakselen har tre atskilte beholdere for girolje av typen SAE 80W-90. Selv om akselen leveres med olje fra fabrikken, må du kontrollere oljenivået før du tar maskinen i bruk.

1. Sett maskinen på en jevn flate.
2. Fjern kontrollpluggene fra akselen, og pass på at det er olje opp til bunnen av hvert hull. Hvis nivået er lavt, fjerner du fyllepluggene og fyller olje til nivået når opp til bunnen av kontrollplugghullene (Figur 27 og Figur 28).

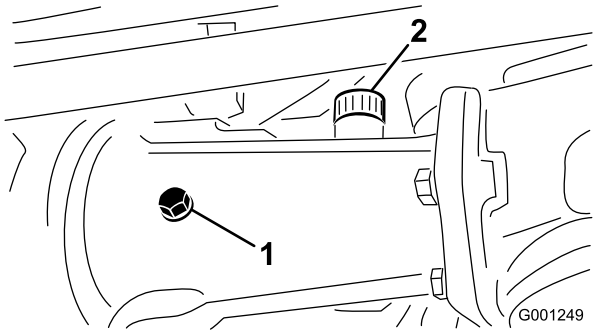

Figur 27

1. Kontrollplugg
2. Fylleplugg

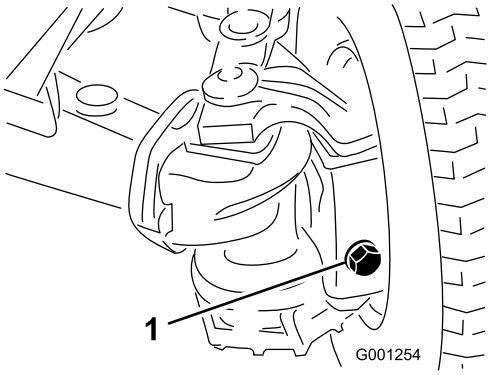

Figur 28

1. Fylle-/kontrollplugg (én i hver ende av akselen)

Kontrollere oljen i toveisclutchen (kun modell 30345)

1. Sett maskinen på en jevn flate.
2. Drei clutchen (Figur 29) slik at kontrollpluggen (som står på klokken 12) stilles til klokken 4.

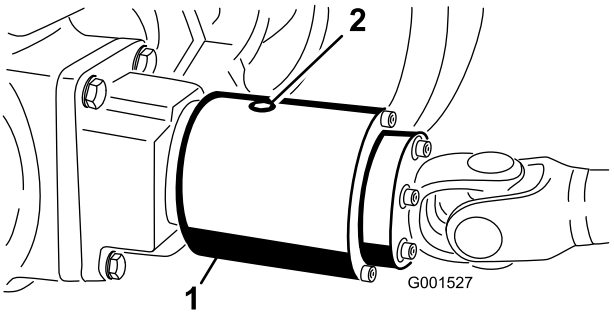

Figur 29

1. Toveisclutch
2. Kontrollplugg

3. Fjern kontrollpluggen.

   Væskenivået skal nå opp til hullet i clutchen. Hvis væskenivået er lavt, tilsett Mobil Fluid 424. Clutchen skal være ca. 1/3 full.
4. Sett kontrollpluggen på plass igjen.

   Merk: Bruk ikke motorolje (f.eks. 10W30) i toveisclutchen. Antislitasje- og høytrykkstilsetninger fører til uønsket clutchytelse.

   Merk: Angi hva som er høyre og venstre side på maskinen ved å stå i normal arbeidsstilling.

Bruke veltebøylebeskyttelses-systemet (ROPS)

⚠ ADVARSEL

For å unngå skader eller dødsfall ved velting: Hold veltebøylen i hevet og låst stilling og bruk sikkerhetsbelte.

Påse at den bakre delen av setet er festet med setelåsen.

⚠ ADVARSEL

Det finnes ingen veltebøylebeskyttelse når veltebøylen er nede.

- **Senk veltebøylen kun når det er helt nødvendig.**
- **Ikke bruk sikkerhetsbelte når veltebøylen er nede.**
- **Kjør sakte og forsiktig.**
- **Hev veltebøylen så fort klaringen tillater dette.**
- **Kontroller nøye at du har klaring hvis du skal kjøre under objekter (for eksempel greiner, døråpninger, elektriske ledninger osv.), slik at du ikke kommer i kontakt med dem.**
- **Senk veltebøylen langsomt slik at panseret ikke skades.**

Viktig: Senk veltebøylen kun når det er helt nødvendig.

1. Fjern hårnålssplintpinnene og de to pinnene for å senke veltebøylen (Figur 30).

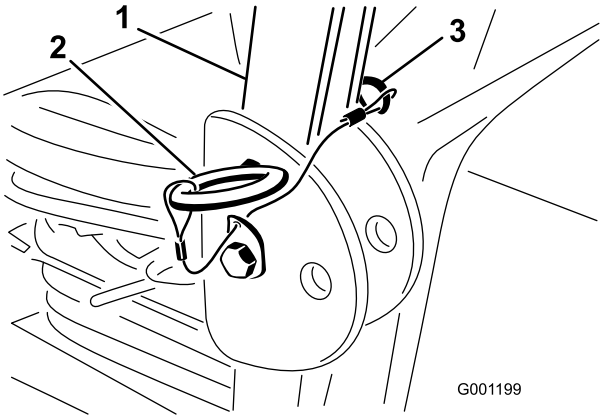

Figur 30

1. Veltebøyle
2. Pinne
3. Hårnålssplintpinne

2. Senk veltebøylen til nedre stilling.
3. Monter de to pinnene og fest dem med hårnålssplintpinnene (Figur 30).
4. Fjern hårnålssplintpinnene og fjern de to pinnene for å heve veltebøylen (Figur 30).
5. Hev veltebøylen til oppreist stilling, monter de to pinnene og fest dem med hårnålssplintpinnene (Figur 30).

Viktig: Bruk alltid sikkerhetsbelte når veltebøylen er i hevet og låst stilling. Bruk ikke sikkerhetsbelte når veltebøylen er senket.

Starte/stoppe motoren

Viktig: Drivstoffsystemet må tappes hvis noen av følgende situasjoner har oppstått: Første oppstart av en ny maskin – motoren har stanset fordi det er tomt for drivstoff eller det har blitt utført vedlikehold på komponenter i drivstoffsystemet, f.eks. skifting av filter, service på separator osv.

1. Hev veltebøylen opp og lås den på plass, sitt i setet og fest sikkerhetsbeltet.
2. Kontroller at parkeringsbremsen er på og at spaken for kraftuttak er satt til stillingen Av. Ta foten av trekkpedalen, og kontroller at den er i fri.
3. Sett gasspaken i hurtig-stillingen.
4. Vri tenningsbryteren til På/forvarme-stillingen.

   En automatisk bryterkontakt kontrollerer forvarmen i seks sekunder.
5. Vri tenningsnøkkelen til Start-posisjon etter forvarmingen. **Ikke drei motoren i mer enn 15 sekunder**. Slipp nøkkelen når motoren starter. Hvis du trenger ytterligere forvarme, vrir du nøkkelen til stillingen Av og deretter til På/forvarme. Gjenta denne prosessen etter behov.
6. Flytt gasspaken til tomgangshastighet eller delvis gass, og kjør motoren til den er varm.

   Viktig: Når du starter motoren for første gang, eller etter at du har skiftet motorolje eller overhalt motoren, drivverket eller akselen, kjører du maskinen forover og i revers i ett eller to minutter. Bruk også løftespaken og spaken for kraftuttaket til å kontrollere at alle delene virker som de skal. Snu servostyringsrattet til venstre og høyre for å kontrollere at styringen fungerer som den skal. Slå deretter av motoren, og kontroller oljenivåene. Kontroller om det er oljelekkasje, løse deler eller andre merkbare feil.

⚠ FORSIKTIG

Slå av motoren og vent til alle bevegelige deler har stoppet før du ser etter eventuelle oljelekkasjer, løse deler eller andre feil.

7. Når du vil stoppe motoren, flytter du gasskontrollen bakover til stillingen for sakte kjøring. Deretter skyver du spaken for kraftuttak til Av-stilling, og vrir tenningsnøkkelen til Av. Ta nøkkelen ut av tenningen for å unngå at kjøretøyet startes ved et uhell.

Tappe drivstoffsystemet

1. Parker maskinen på en jevn flate. Sikre at drivstofftanken er minst halvfull.
2. Lås opp og løft panseret.

⚠ FARE

Under visse forhold er diesel og dampen fra drivstoff svært brannfarlig og eksplosivt. En brann eller eksplosjon forårsaket av drivstoff, kan påføre deg og andre brannskader og forårsake skade på eiendom.

- **Bruk en trakt når du fyller tanken, og fyll den utendørs på et åpent sted når motoren er slått av og kald. Tørk opp eventuelt drivstoffsøl.**
- **Tanken må ikke fylles helt opp. Fyll drivstoff på tanken helt til nivået er ved bunnen av påfyllingshalsen.**
- **Røyk aldri når du håndterer drivstoff, og hold deg borte fra åpen ild eller steder der drivstoffgass kan antennes av gnister.**
- **Oppbevar drivstoffet i en ren, godkjent beholder, og pass på at lokket er skrudd på.**

3. Åpne lufteskruen på pumpen for drivstoffinnsprøyting (Figur 31).

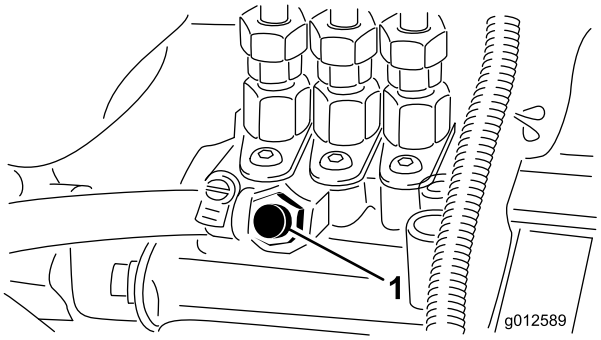

Figur 31

1. Lufteskrue på pumpen for drivstoffinnsprøyting

4. Vri tenningsnøkkelen til På-stillingen.

   Den elektriske drivstoffpumpen startes, slik at luften kommer ut rundt lufteskruen.
5. La nøkkelen stå i på-stillingen til det kommer en kraftig strøm av drivstoff ut rundt skruen.
6. Stram til skruen, og vri nøkkelen til Av-stillingen.

   Merk: Vanligvis starter motoren når du har fulgt fremgangsmåten for tapping ovenfor. Hvis motoren imidlertid ikke starter, kan det ha dannet seg en luftlomme mellom innsprøytingspumpen og injektorene. Se Tappe luft fra injektorene.

Kontrollere sperresystemet

Formålet med sikkerhetssperresystemet er å forhindre at motoren trekkes eller startes hvis trekkpedalen ikke er i nøytral stilling og kraftuttaksbryteren er i frakoblet stilling. Motoren stopper i tillegg dersom:

- kraftuttaket er innkoblet når føreren ikke sitter i setet
- trekkpedalen er trykket ned når føreren ikke sitter i setet
- trekkpedalen er trykket ned når parkeringsbremsen er på.

⚠ FORSIKTIG

Hvis sikkerhetssperrebryterne frakobles eller blir skadet, kan det hende at maskinen virker på en uventet måte som forårsaker personskader.

- **Ikke rør sperrebryterne.**
- **Sjekk sperrebryterne daglig, og bytt ut ødelagte brytere før du bruker maskinen.**

1. Skyv kraftuttaksbryteren til utkoblet stilling og ta foten bort fra trekkpedalen, slik at den slippes helt ut.
2. Vri om tenningsnøkkelen til Start. Motoren skal starte. Hvis motoren starter, går du til trinn 3. Hvis motoren ikke starter, kan det være en feil i sperresystemet.
3. Reis deg fra setet og koble inn kraftuttaksbryteren mens motoren er på. Motoren skal stoppe innen 2 sekunder. Hvis motoren stopper, virker bryteren som den skal, og du kan fortsette med trinn 4. Hvis motoren ikke stopper, er det en feil i sperresystemet.
4. Reis deg fra setet og trykk ned trekkpedalen mens motoren går og spaken for kraftuttaket er utkoblet. Motoren skal stoppe innen 2 sekunder. Hvis motoren stopper, virker bryteren riktig. Gå til trinn

5. Hvis motoren ikke stopper, kan det hende at det er en feil i sperresystemet.

5. Sett på parkeringsbremsen. Trykk ned trekkpedalen mens motoren går og spaken for kraftuttaket er utkoblet. Motoren skal stoppe innen 2 sekunder. Hvis motoren stopper, virker bryteren som den skal, og du kan fortsette med å bruke gressklipperen. Hvis motoren ikke stopper, er det en feil i sperresystemet.

Skyve elle taue maskinen

I nødstilfeller kan maskinen skylles eller taues over korte avstander. Toro anbefaler imidlertid ikke dette som en vanlig fremgangsmåte.

Viktig: Skyv eller tau ikke trekkenheten med en større hastighet enn 3–5 km/t, da drivverket kan bli skadet. Dersom du må flytte maskinen over en lengre avstand, bør den transporteres på en lastebil eller tilhenger. Omløpsventilen må være åpen dersom maskinen skal skyves eller taues.

1. Løsne knotten og fjern dekselet bak på setemonteringsplaten (Figur 32).

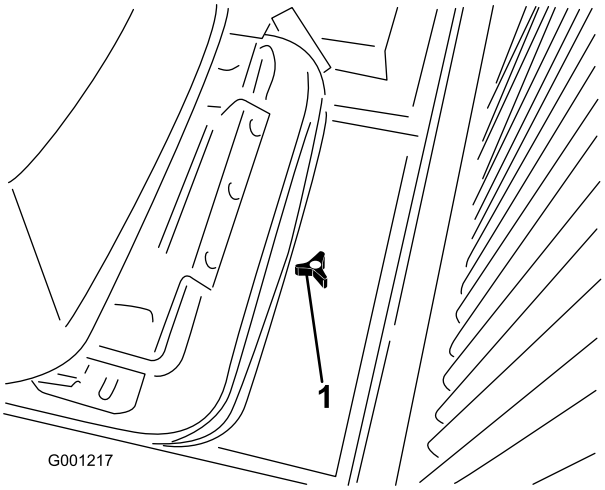

Figur 32

1. Dekselknott

2. Trykk og hold inne pinnene midt i de to kontrollventilene øverst i drivverket (Figur 33) når maskinen skyves eller taues. Figur 33 vises når sete og setemonteringsplate er fjernet.

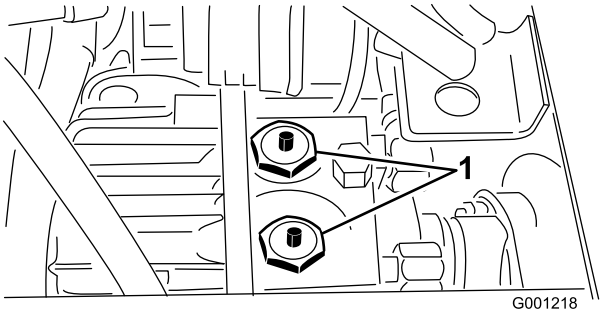

Figur 33

1. Drivverkskontrollventilens omløpspinner (2)

3. Start motoren rett etter at reparasjonene er ferdige, og pass på at pinnen er i frakoblet (helt opp) stilling.

   Viktig: Dersom maskinen kjøres med åpen omløpsventil, vil drivverket bli overopphetet.

4. Fest dekselet.

Standard kontrollmodul (SCM)

Standard kontrollmodul er en kompakt elektronisk enhet som kun produseres i én størrelse Modulen bruker solide, mekaniske deler for å overvåke og kontrollere vanlige elektriske egenskaper som er nødvendig for at produkter skal være trygge i bruk.

Modulen overvåker innganger som fristilling, parkeringsbrems, kraftuttak, start, sliping og høye temperaturer. Modulen gir strøm til utganger som kraftuttak, starter og ETR-solenoid.

Modulen er delt inn i innganger og utganger. Innganger og utganger gjenkjennes ved hjelp av gule lysdiodeindikatorer som er montert til det trykte kretskortet.

Startkretsinngangen aktiveres av 12 VDC. Alle andre innganger aktiveres når kretsen er lukket til jorden. Hver inngang har en lysdiode som lyser når den aktuelle kretsen aktiveres. Bruk inngangslysdiodene til feilsøking av bryteren og inngangskretsen.

Utgangskretsene aktiviseres av egnede inngangsforhold. De tre utgangene inkluderer kraftuttak, ETR og start. Utgangslysdiodenes monitorreléforhold indikerer hvor mange volt det er i én av de tre spesifikke utgangsterminalene.

Utgangskretsene avgjør ikke utgangsenhetens helhet slik at elektrisk feilsøking inkluderer kontroll av utgangslysdiode samt helhetstesting av standardenhet og ledningsfastspenneren. Mål den frakoblede komponentimpedansen, impedansen gjennom ledningsfastspenneren (koble fra ved SCM) eller ved å testaktivisere den aktuelle komponenten midlertidig.

SCM-en kan ikke kobles til en ekstern datamaskin eller håndholdt enhet, den kan ikke omprogrammeres og den noterer ikke tilbakevendende feilsøkingsdata.

Det står kun symboler på merket på SCM-en. Tre lysdiodeutgangssymboler vises i utgangsboksen. Alle de andre lysdiodene er innganger. Diagrammet nedenfor forklarer symbolene.

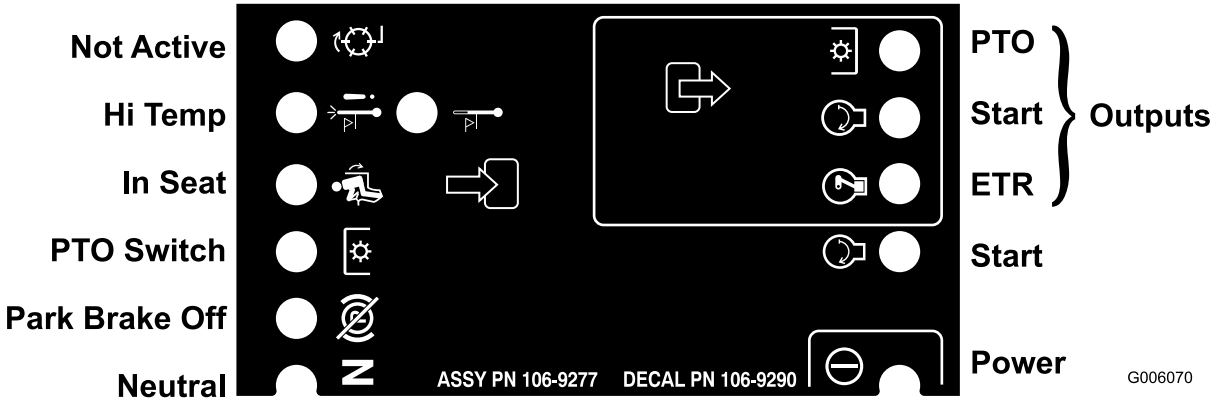

Figur 34

Feilsøkingstrinnene for SCM-enheten:

1. Avgjør hvilken utgangsfeil du prøver å løse (kraftuttak, start eller ETR).
2. Vri nøkkeltenningen til På, og kontroller at den røde strømlysdioden er tent.
3. Flytt alle inngangsbryterne for å sikre at alle lysdiodene endrer tilstand (sete, bremse, trekkpedal, kraftuttak og start).
4. Plasser inngangsinnretningene slik at de får riktig utgang. Bruk følgende diagram til å avgjøre riktig inngangsforhold.
5. Hvis den spesifikke utgangslysdioden lyser uten riktig utgangsfunksjon, må du kontrollere utgangsfastspenneren, koblinger og komponenter. Reparer etter behov.
6. Hvis den spesifikke utgangslysdioden ikke lyser, må du kontrollere begge sikringene.
7. Hvis den spesifikke utgangslysdioden ikke lyser og inngangene fungerer som de skal, må du montere en ny SCM og kontrollere at feilen forsvinner.

Hver rad (på tvers) i diagrammet nedenfor identifiserer inngangs- og utgangskrav for hver spesifikke produktfunksjon. Produktfunksjonene er listet opp i den venstre kolonnen. Symbolene identifiserer spesifikke kretsforhold inkludert: aktivisert til spenning, lukket til jorden og åpen til jorden.

		Innganger								Utganger		
Funksjon	Strøm på	I nøytral	Start på	Bremse på	Kraftut-tak på	I setet	Avsteng-ning ved høy temp.	Varsling ved høy temp.	Sliping	Start	ETR	Kraftut-tak
Start	—	—	+	Ä	Ä	—	Ä	Ä	−	+	+	Ä
Kjør (ikke på enhet)	—	—	Ä	Ä	Ä	Ä	Ä	Ä	−	Ä	+	Ä
Kjør (på enhet)	—	Ä	Ä	—	Ä	—	Ä	Ä	−	Ä	+	Ä
Klipping	—	Ä	Ä	—	—	—	Ä	Ä	−	Ä	+	+
Varsling ved høy temp.	—		Ä				Ä	— (A)	−	+	+	Ä

Avsteng-ning ved høy temp.	—		Ä				—		–	Ä	Ä	Ä

(-) Indikerer en krets som er lagt til jord. – LYSDIODE PÅ

(Ä) Indikerer en krets som ikke er lagt til jord eller som er deaktivert – LYSDIODE AV

(+) Indikerer en aktivisert krets (koblingsspole, solenoid eller startinngang) LYSDIODE PÅ

Blank rute indikerer en krets som ikke står i diagrammet.

(A) Kraftuttak må gjenstartes etter at motoren har blitt kjølt ned (syklusnøkkel på/av)

– Ikke aktuelt

Vri rundt nøkkelen uten å starte motoren for å feilsøke. Identifiser den spesifikke funksjonen som ikke virker, og finn den i diagrammet. Kontroller tilstanden til hver inngangslysdiode for å forsikre deg om at den stemmer overens med diagrammet.

Hvis inngangslysdioden stemmer, må du kontrollere utgangslysdioden. Hvis utgangslysdioden lyser, men enheten ikke er aktivisert, må du måle utgangsenhetens spenning, den frakoblede enhetens kontinuerlighet og den potensielle jordkretsens (flytende jord) spenning. Reparasjoner avhenger av hvilke feil du finner.

Brukstips

- Øv deg på å kjøre maskinen før den brukes første gang. Den har et hydrostatisk drivverk og egenskaper som er ulike mange andre gressklippere. Når du bruker maskinen og klippeenheten, må du være oppmerksom på drivverket, motorhastigheten, belastningen på knivene og at det er viktig å bruke bremsene.
- For å gi nok kraft til maskinen og klippeenheten når du klipper, må du justere trekkpedalen slik at du holder et høyt og noenlunde konstant turtall. Her er en god regel du kan følge: Reduser hastigheten når belastningen på knivene øker, og øk hastigheten når belastningen reduseres. Dermed kan motoren – som jobber med drivverket – føle korrekt bakkehastighet samtidig som høy klippehastighet opprettholdes for å få førsteklasses klipping. Derfor lar du trekkpedalen bevege seg oppover når motorhastigheten reduseres, og når hastigheten øker, trykker du pedalen sakte ned. Når du til sammenligning kjører fra ett arbeidsområde til et annet uten belastning og med hevet klippeenhet, setter du gassen i stillingen Hurtig, og trykker sakte på trekkpedalen, men helt ned for å oppnå maksimal bakkehastighet.
- Du må også ta hensyn til hvordan bremsene brukes. Du kan bruke bremsene når du skal snu maskinen. Vær imidlertid forsiktig når du bruker dem, spesielt på vått gress, siden gressplenen kan rives opp. Du kan bruke bremsene til å kontrollere retningen til klippeenheten når du trimmer gresset langs gjerder eller lignende. En annen fordel med bremsene er at veigrepet beholdes. I noen bakker kan det for eksempel hende at hjulet øverst i bakken begynner å gli og miste veigrepet. Hvis dette skjer, trykker du inn svingpedalen for hjulet øverst i bakken gradvis og periodevis til hjulet øverst i bakken slutter å gli og veigrepet til hjulet nederst i bakken økes. Hvis du ikke vil ha uavhengig bremsing, koble spaken på venstre bremsepedal til høyre pedal. Dermed bremser begge hjulene samtidig.
- Før du stopper motoren, deaktiverer du alle funksjoner, og flytter gasskontrollen til Sakte. Når du setter gassen i stillingen Sakte, reduseres motorhastigheten, støyen og vibrasjonen. Stopp motoren ved å vri tenningsnøkkelen til Av.

Vedlikehold

Anbefalt vedlikeholdsplan

Vedlikeholdsintervall	Vedlikeholdsprosedyre
Etter de 10 første timene	• Kontroller bremsejusteringen. • Kontroller spenningen til generatorremmen. • Kontroller spenningen i kraftuttaksremmen. • Skift det hydrauliske oljefilteret. Overstig ikke 10 timer, da dette vil skade det hydrauliske systemet. • Stram til hjulenes hakemuttere.
Etter de 50 første timene	• Skift motoroljen og oljefilteret. • Kontroller bremsejusteringen. • Kontroller spenningen i kraftuttaksremmen.
For hver bruk eller daglig	• Kontroller motoroljenivået. • Kontroller kjølemiddelnivået.
Hver 50. driftstime	• Smøre lagrene og hylsene. • Kontroller koblingene til batteriledningene. • Kontroller batteriets elektrolyttnivå. • Smør bremsekablene.
Hver 150. driftstime	• Skift motoroljen og oljefilteret.
Hver 200. driftstime	• Kontroller momentet på styresylinderens monteringsbolter. (bare modell 30345) • Kontroller spissingen av bakhjulene. • Undersøk slangene for kjølesystemet. • Kontroller spenningen til generatorremmen • Kontroller tilstanden og spenningen til kraftuttaksremmen. • Kontroller justeringen av koblingsgapet. • Skift det hydrauliske oljefilteret. • Stram til hjulenes hakemuttere.
Hver 400. driftstime	• Smør drivverkets omløpspinner. • Smør lagrene i bakakselen. • Overhal luftrenseren. • Skift ut drivstoffilterboksen. • Tøm og rengjør drivstofftanken. • Kontroller drivstoffslangene og -koblingene. • Skift oljen i bakakselen. • Skift oljen i toveisclutchen (kun modell 30345)
Hver 1500. driftstime	• Skift bevegelige slanger • Tøm og fyll på ny kjølevæske. • Skift den hydrauliske oljen.

⚠ FORSIKTIG

Dersom du lar nøkkelen stå i tenningsbryteren, kan noen utilsiktet starte motoren, noe som kan påføre deg eller andre personer alvorlige skader.

Fjern nøkkelen fra tenningen før du begynner med vedlikeholdsarbeid.

Kontrolliste for daglig vedlikehold

Ta kopi av denne siden for rutinemessig bruk.

Vedlikeholdskontrollpunkt	For uke:						
	Ma.	Ti.	On.	To.	Fr.	Lø.	Sø.
Kontroller sikkerhetssperrene							
Sørg for at veltebøylen er helt hevet og låst i stillingen							
Kontroller gressavlederen i senket stilling							
Kontroller at bremsene virker							
Kontroller bensinnivået							
Kontroller motoroljenivået							
Kontroller væskenivået i kjølesystemet							
Kontroller drivstoffilter/vann-utskiller							
Kontroller motstandsindikator for luftfilter3							
Kontroller radiator og skjerm mot rusk							
Kontroller uvanlige motorlyder1							
Kontroller uvanlige driftslyder							
Kontrollere giroljenivået							
Kontroller eventuelle skader på de hydrauliske slangene							
Kontroller lekkasjer							
Kontroller trykket i dekkene							
Kontroller at instrumentene virker som de skal							
Kontroller knivenes tilstand							
Smør alle smørenipler2							
Lakkere over skadet lakk							

1. Kontroller glødepluggene og injektormunnstykkene hvis maskinen er vanskelig å starte, hvis det kommer ut mye røyk, eller hvis motoren går ujevnt.
2. Straks etter hver vask, uansett hva som står oppført.
3. Hvis indikatoren er rød.

Viktig: Hvis du vil ha mer informasjon om vedlikeholdsprosedyrer, kan du lese i *Brukerhåndboken for motoren.*

Bemerkninger om spesielle områder		
Kontroll utført av:		
Punkt	Dato	Informasjon

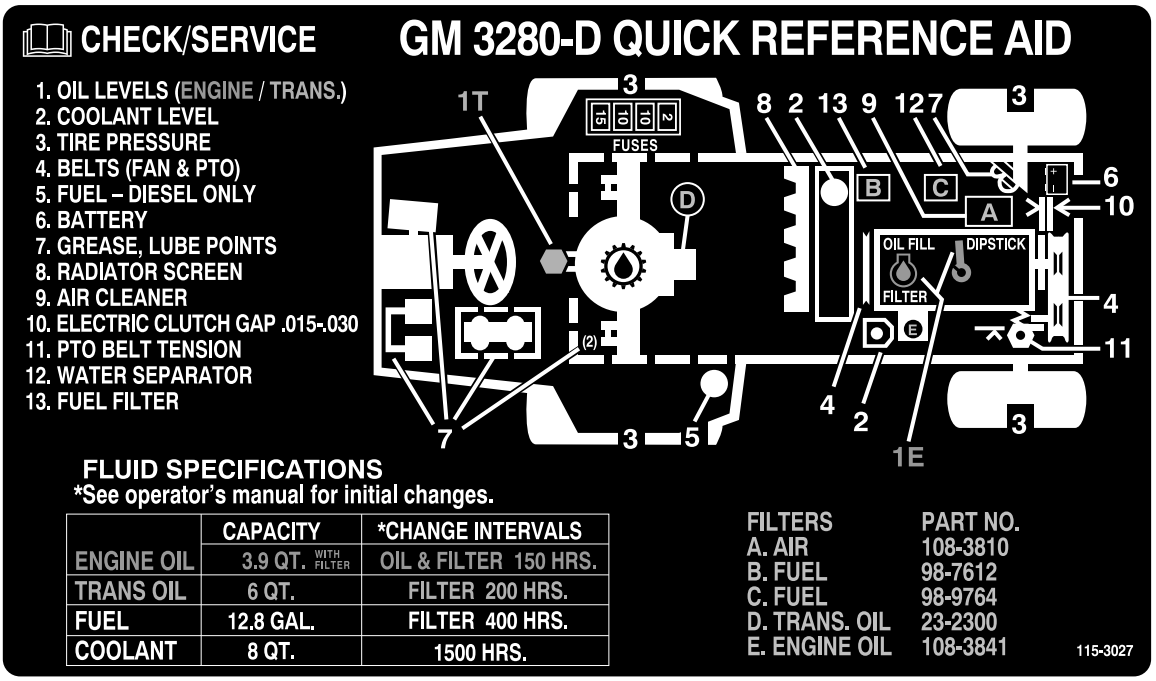

Figur 35

Tabell for serviceintervaller

Smøring

Smøre lagrene og hylsene

Serviceintervall: Hver 50. driftstime—Smøre lagrene og hylsene.

Hver 400. driftstime—Smør drivverkets omløpspinner.

Hver 400. driftstime—Smør lagrene i bakakselen. (avhengig av hva som kommer først)

Maskinen har smørenipler som må smøres regelmessig med litiumbasert smørefett nr. 2 til vanlig bruk. Hvis du bruker maskinen under vanlige forhold, smører du alle lagrene og hylsene etter hver 50. driftstime. Lagre og hylser må smøres daglig når maskinen brukes under forhold der det er ekstremt mye støv og skitt. Støvete og skitne forhold kan føre til at det kommer skitt inn i lagrene og hylsene, noe som igjen kan resultere i økt slitasje. Smør alle smøreniplene umiddelbart etter hver gang du vasker maskinen, uavhengig av de oppførte intervallene.

Smør rikelig med smørefett på kontrollventilpinnene én gang i året (Figur 36). Smør også lagrene i bakakselen hver 500. time.

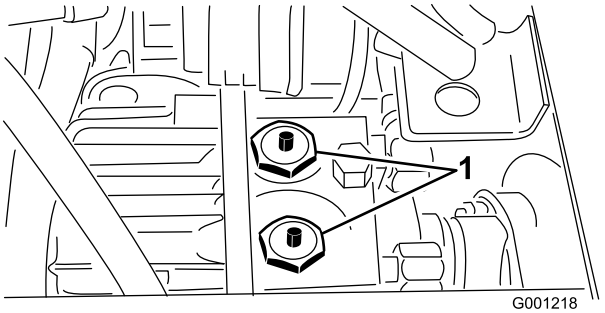

Figur 36

1. Drivverkskontrollventilens omløpspinner (2)

1. Tørk av smøreniplene slik at fremmedlegemer ikke kan komme inn i lagrene eller hylsene.
2. Pump smørefett inn i lageret eller hylsen.
3. Tørk bort overflødig fett.

Smørepunktene for lagre og hylser er som følger:

- Kraftuttakets universalaksel (Figur 37)

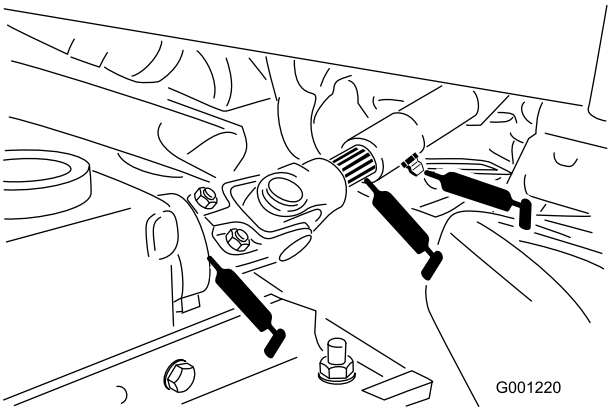

Figur 37

- Løftearmstapphylser (Figur 38)

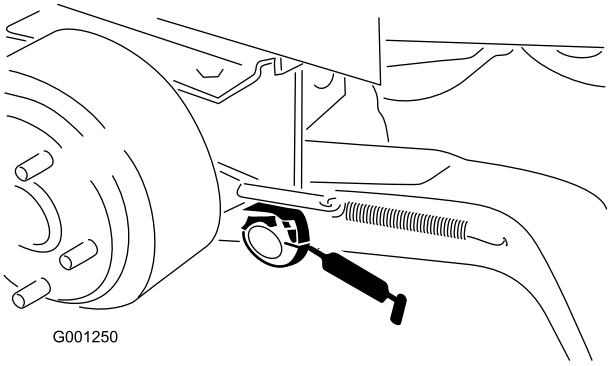

Figur 38

- Bremsetapphylser (Figur 39)

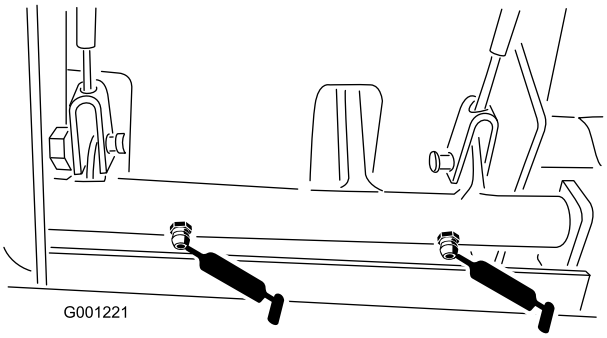

Figur 39

- Bremsekabler (enden ved drivhjulet og enden ved bremsepedalene) (Figur 39)
- Kraftuttaksspenningstapp (Figur 40)

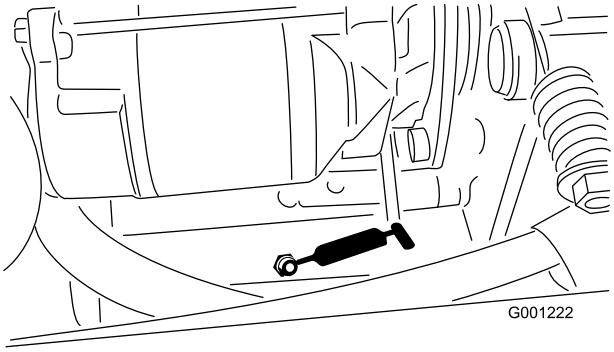

Figur 40

- Bakre kraftuttakslager (Figur 40)
- Kraftoverføringsaksel, nøytral (Figur 41)

Merk: Kun 2-hjulsdrift

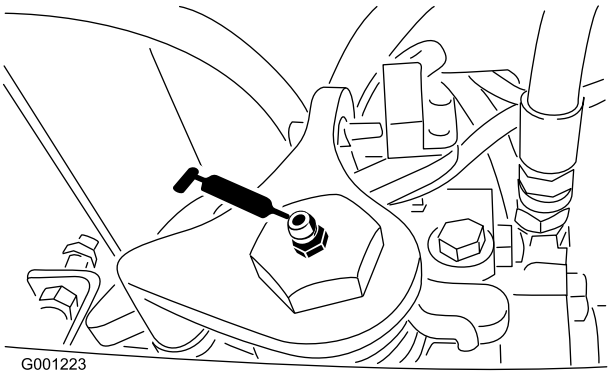

Figur 41

- Bakhjulets spindelhylser (Figur 42)

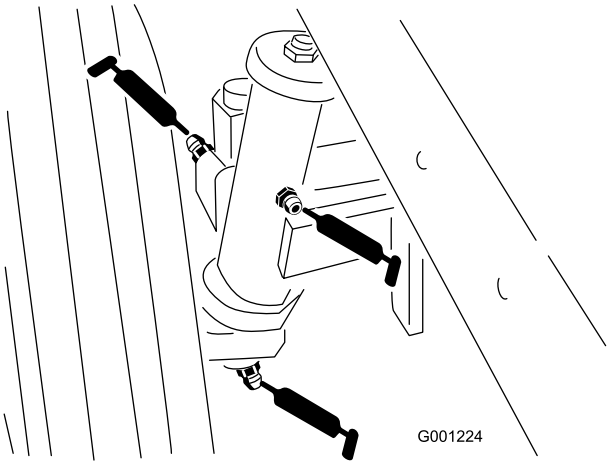

Figur 42

- Styreplatehylser (Figur 43)

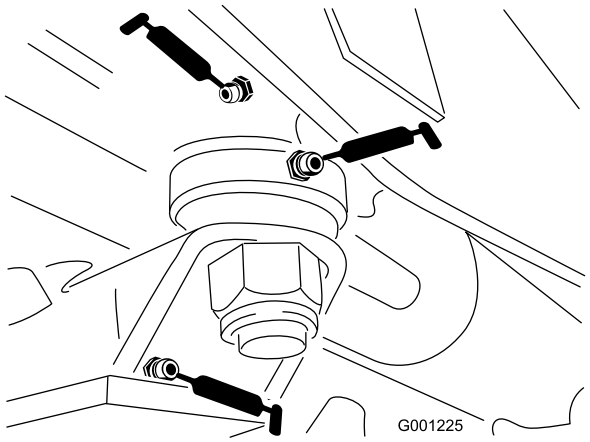

Figur 43

- Akseltapphylse (Figur 43)
- Drivaksel (3) (Figur 44)

Merk: Kun 4-hjulsdrift

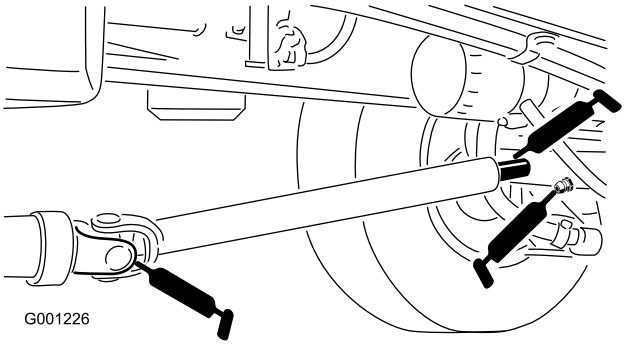

Figur 44

- Parallellstagets ender (2) (Figur 45)

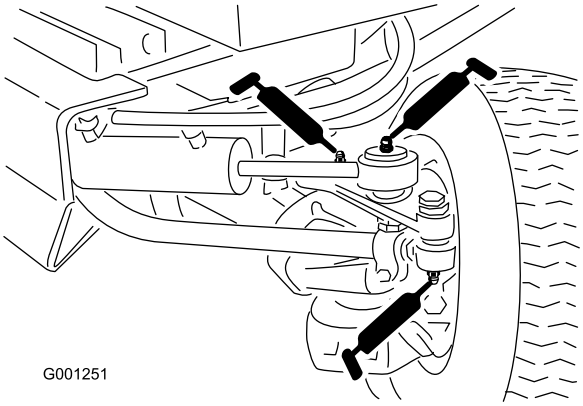

Figur 45

- Sylinderstangens ender (2) (Figur 45)
- Styretapper (2) (Figur 45)
- Akseltappbolt (Figur 45)

Merk: Lagre svikter sjelden på grunn av defekter i materialer eller arbeidskvalitet. Den vanligste grunnen til svikt er at fukt og kontaminering som jobber seg gjennom de beskyttende forseglingene. Lagre som er smurt vil være avhengig av regelmessig vedlikehold for å rense ut skadelige fremmedlegemer fra lagerområdet. Forseglede lagre er avhengig av en første påfylling av spesialsmørefett og en robust integrert forsegling for å holde kontaminanter og fukt ute av de rullende elementene.

Forseglede lagre krever ingen smøring eller vedlikehold på kort sikt. Dette minimerer den rutineservice som kreves og reduserer potensiell gresskade på grunn av fettkontaminering. Disse forseglede lagerpakkene vil gi god ytelse og levetid under normal bruk, men periodiske inspeksjoner av lagrenes tilstand og forseglingenes renhet bør utføres for å unngå nedetid. Disse lagrene bør inspiseres på sesongmessig basis og skiftes ut hvis de er skadet eller slitt. Lagre bør fungere uten problem og ugunstige trekk som f.eks. høy temperatur, støy, løshet eller tegn på korrosjon (rust).

På grunn av driftsforholdene som disse lagrene og forseglingspakkene er utsatt for (dvs. sand, gresskjemikalier, vann, påvirkning etc.) regnes de for å være normale slitasjegjenstander. Lagre som svikter på grunn av andre defekter i materialer eller arbeidskvalitet er typisk ikke dekket av garantien.

Merk: Lagrenes levetid kan påvirkes i negativ retning av feil rengjøringsprosedyrer. Ikke rengjør enheten når den fortsatt er varm, og unngå å rette inn høytrykks- eller høyvolumsspray mot lagrene.

Vedlikehold av motor

Merk: Angi hva som er høyre og venstre side på maskinen ved å stå i normal arbeidsstilling.

Generelt vedlikehold av luftrenseren

- Kontroller om luftrenserkroppen er skadet, noe som kan forårsake en luftlekkasje. Skift en ødelagt luftrenser. Kontroller inntakssystemet for slitasjer, skade eller løse slangeremmer.
- Overhal filtrene i luftrenseren når luftrenserindikatoren (Figur 46) viser rødt, eller hver 400. time (oftere under ekstremt støvete eller skitne forhold). Ikke overhal luftfilteret for ofte.

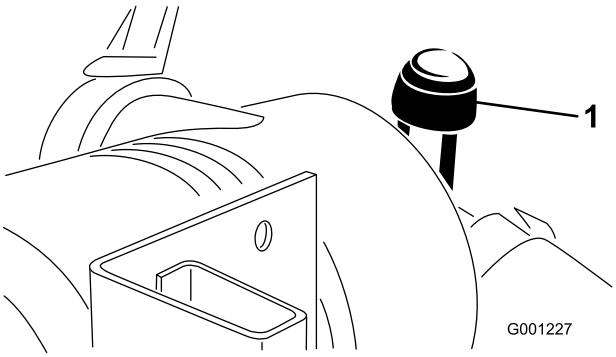

Figur 46

1. Luftrenserindikator

- Pass på at dekselet sitter korrekt på og er forseglet rundt luftrenserhuset.

Overhale luftrenseren

Serviceintervall: Hver 400. driftstime

1. Trekk låsen utover, og drei luftrenserdekslet mot klokken (Figur 47).

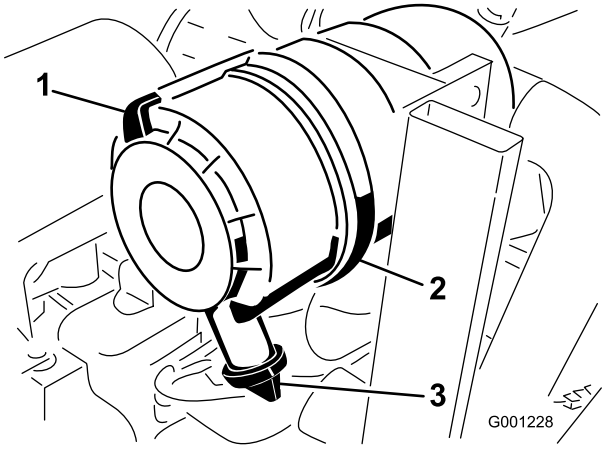

Figur 47

1. Luftrenserlås
2. Luftrenserdeksel
3. Uttaksventil i gummi

2. Fjern dekslet fra luftrenserens kropp (Figur 47).
3. Før du tar av filteret bruker du luft under lavt trykk (275 kPa, ren og tørr) til å fjerne store oppsamlinger av smuss mellom utsiden av det primære filteret og boksen.

   Denne rengjøringsprosessen forhindrer at smuss flyttes til inntaket når det primære filteret fjernes.

   Viktig: Unngå bruk av luft under høyt trykk, som kan presse smuss gjennom filteret og inn i inntakstrakten.
4. Ta ut og skift det primære filteret (Figur 48).

   Viktig: Rengjør ikke det brukte elementet, da filtermediet kan bli skadet.

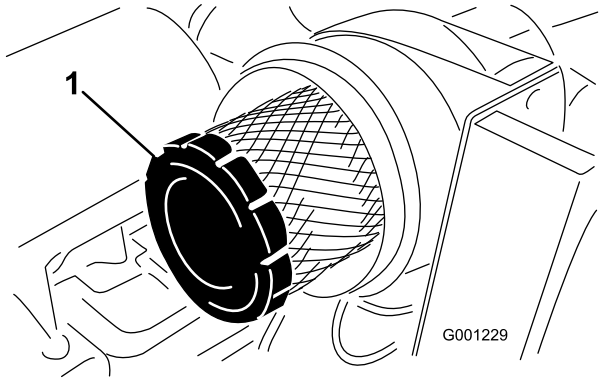

Figur 48

1. Filter

5. Inspiser det nye filteret for transportskade, kontroller forseglingsenden av filteret og huset.

   Viktig: Ikke bruk et ødelagt filter.
6. Sett inn det nye filteret ved å påføre trykk på den utvendige kanten av elementet for å sette det på plass i boksen.

Viktig: Ikke trykk på det elastiske midtpunktet til filteret.

7. Rengjør smussutstøtningsporten i det avtakbare dekslet på følgende måte:
   A. Fjern gummiuttaksventilen fra dekslet.
   B. Rengjør hulrommet.
   C. Rengjør uttaksventilen.
8. Monter dekselet med uttaksventilen i gummi vendt nedover – mellom ca. kl. 5:00 til 7:00 sett fra enden (Figur 47).
9. Tilbakestill indikatoren (Figur 46) hvis den viser rødt.

Skifte motorolje og filter

Serviceintervall: Etter de 50 første timene

Hver 150. driftstime

Hvis det er mulig, kjører du motoren like før du skifter oljen siden varm olje renner bedre og bærer med seg flere urenheter enn kald olje.

1. Sett maskinen på en jevn flate.
2. Åpne panseret.
3. Sett tappefatet under tappepluggen på bunnpannen (Figur 49).

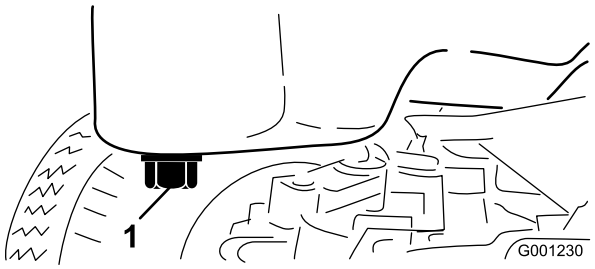

Figur 49

1. Tappeplugg

4. Rengjør området rundt tappepluggen.
5. Fjern tappepluggen, og la oljen renne ned i et tappefat.
6. Ta ut og skift oljefilteret (Figur 50).

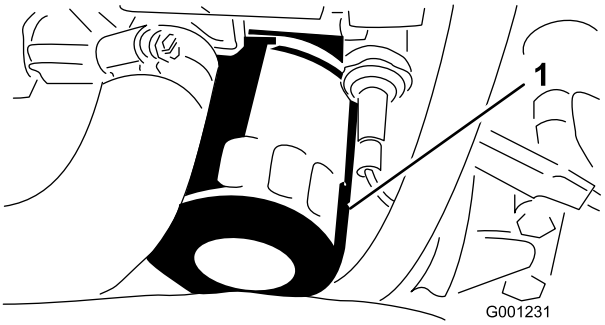

Figur 50

1. Oljefilter

7. Når oljen er tappet, setter du pluggen på plass og tørker opp eventuelt oljesøl.
8. Fyll olje i veivhuset. Se Kontrollere motoroljenivået.

Vedlikehold av drivstoffsystem

Merk: Se Fylle på drivstofftanken hvis du vil ha anbefalinger om drivstoff.

Overhale vannutskilleren

Serviceintervall: Hver 400. driftstime

Tapp daglig vann og andre urenheter fra vannutskilleren (Figur 51). Skift filterboksen etter hver 400. driftstime.

1. Plasser en ren beholder under drivstoffilteret.
2. Løsne tappepluggen på bunnen av filterboksen.

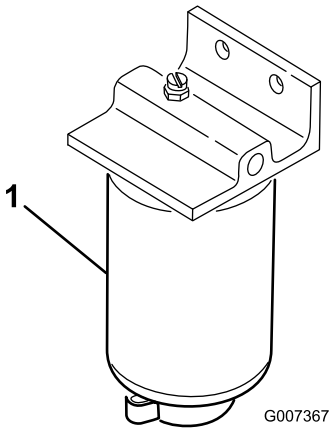

Figur 51

1. Vannseparatorfilterboks

3. Rengjør området der filterboksen skal festes.
4. Fjern filterboksen og rengjør monteringsoverflaten.
5. Smør pakningen på filterboksen med ren olje.
6. Monter filterboksen for hånd til pakningen kommer i berøring med monteringsoverflaten, og drei den deretter en halv omdreining til.
7. Stram til tappepluggen på bunnen av filterboksen.

Rengjøre drivstofftanken

Serviceintervall: Hver 400. driftstime—Tøm og rengjør drivstofftanken. (avhengig av hva som kommer først)

Tøm og rengjør tanken hvis drivstoffsystemet blir forurenset, eller hvis du har tenkt å oppbevare maskinen i en lengre periode. Bruk ren diesel til å spyle tanken.

Drivstoffslanger og -koblinger

Serviceintervall: Hver 400. driftstime (avhengig av hva som kommer først)

Kontroller om koblingene er slitte, ødelagte eller løse.

Tappe luft fra injektorene

Merk: Denne fremgangsmåten må bare brukes hvis drivstoffsystemet er tømt for luft ved bruk av vanlige fremgangsmåter for priming og motoren ikke starter. Se Tappe drivstoffsystemet.

1. Løsne rørforbindelsen til injektormunnstykke nummer 1 og holderen ved innsprøytingspumpen (Figur 52).

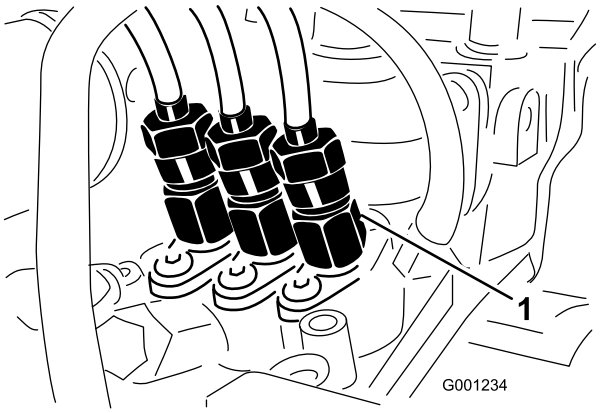

Figur 52

1. Injektormunnstykke nummer 1

2. Sett gassen til hurtig-stilling.
3. Vri tenningsnøkkelen til Start. Drivstoffet skal renne rundt koblingen.
4. Vri nøkkelen til Av-posisjon når strømmen blir jevn.
5. Stram rørforbindelsen forsvarlig.
6. Gjenta denne prosedyren for de gjenværende munnstykkene.

Vedlikehold av elektrisk system

Vedlikeholde batteriet

Serviceintervall: Hver 50. driftstime—Kontroller koblingene til batteriledningene.

Hver 50. driftstime—Kontroller batteriets elektrolyttnivå.

ADVARSEL

CALIFORNIA
Proposition 65-advarsel

Batteriklemmer og -poler og tilknyttet tilbehør inneholder bly og blysammensetninger. Dette er kjemikalier som kan forårsake kreft og forplantningsskader. Vask hendene etter håndtering.

Batteriets elektrolyttnivå må vedlikeholdes, og toppen av batteriet må rengjøres. Dersom maskinen oppbevares på et sted der temperaturen er ekstremt høy, tappes batteriet raskere enn dersom den oppbevares på et kjølig sted.

Kontroller elektrolyttnivået hver 50. driftstime eller, hvis maskinen er på lager, hver 30. dag.

Oppretthold cellenivået med destillert vann eller vann uten mineraler. Ikke fyll cellene over bunnen av den delte ringen inni hver celle.

⚠ FARE

Elektrolytten i batteriet inneholder svovelsyre, en dødelig gift som også kan forårsake alvorlige brannskader.

- **Ikke drikk elektrolytt, og unngå kontakt med hud, øyne eller klær. Bruk vernebriller for å beskytte øynene og gummihansker for å beskytte hendene.**
- **Fyll batteriet i nærheten av rent vann som kan brukes til å skylle huden.**

Hold toppen av batteriet ren ved å vaske den regelmessig med en børste dyppet i ammoniakk eller en oppløsning med natriumbikarbonat. Skyll overflaten med vann etter rengjøring. Ikke ta av påfyllingslokkene mens du rengjør batteriet.

For å oppnå god elektrisk kontakt, må batterikablene sitte fast på batteripolene.

Hvis det er rust på polene, kobler du fra kablene, den negative (-) kabelen først, og skraper av klemmene og polene hver for seg. Koble kablene til igjen, den positive (+) kabelen først, og smør deretter vaselin på polene.

⚠ ADVARSEL

Batteripolene eller metallverktøy kan kortslutte mot metallkomponenter og forårsake gnister. Gnistene kan føre til at batterigassene eksploderer, noe som kan forårsake personskade.

- **Når du fjerner eller monterer batteriet, må du passe på at batteripolene ikke kommer i kontakt med metalldeler på gressklipperen.**
- **La ikke metallverktøy kortslutte mellom batteripolene og metalldeler på maskinen.**

⚠ ADVARSEL

Feilaktig ruting av batterikabler kan skade maskinen og kablene og forårsake gnister. Gnistene kan føre til at batterigassene eksploderer, noe som kan forårsake personskade.

- **Koble alltid fra den negative (svarte) batterikabelen før du kobler fra den positive (røde) kabelen.**
- **Koble alltid til den positive (røde) batterikabelen før du setter på den negative (svarte) kabelen.**

Lagre batteriet

Dersom maskinen skal lagres i mer enn 30 dager, skal batteriet fjernes og fullades. Lagre det enten på en hylle eller på maskinen. La kablene være frakoblet hvis batteriet lagres på maskinen. Lagre batteriet på et kjølig sted for å hindre at batteriladningen forringes raskt. Pass på at batteriet er fulladet, for å forhindre at det fryser. Egenvekten til et fulladet batteri er mellom 1,265 og 1,299.

Utføre service på ledningsnettet

For å forhindre korrosjon på ledningterminalene, må du smøre Grafo 112X (Toro-delnr. 505-47) på innsiden av alle fastspennerkontaktene når fastspenneren skiftes ut.

Viktig: Når du vedlikeholder det elektriske systemet, må du alltid koble fra batteriledninger, negative (-) kabler først, for å forhindre at kortslutninger skal forårsake skader på ledningene.

Tilgang til sikringene

Sikringene er plassert under kontrollpanelet (Figur 53).

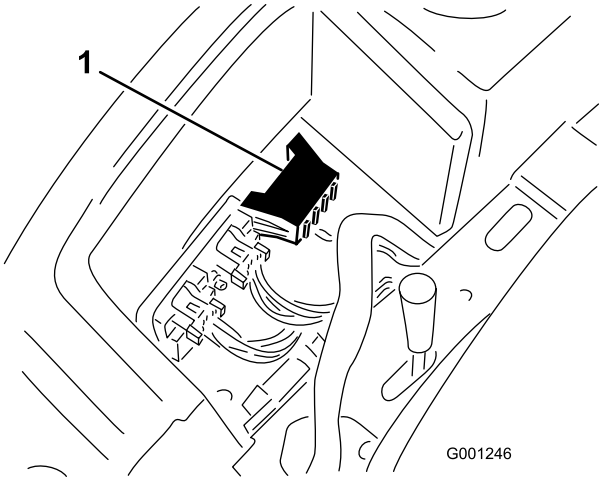

Figur 53

1. Sikringsblokk

Vedlikehold av drivsystem

Skifte olje i bakakselen (kun modell 30345)

Serviceintervall: Hver 400. driftstime

1. Sett maskinen på en jevn flate.
2. Rengjør områdene rundt de tre tappepluggene, én på hver ende og én i midten (Figur 54).

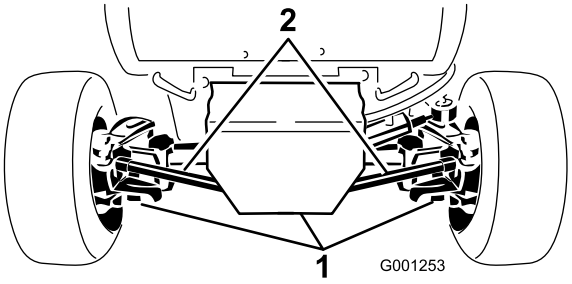

Figur 54

1. Drensplugger (3)

3. Ta ut pluggene, og tøm oljen i et tappefat.
4. Når oljen er tømt ut, smører du litt gjengeforseglingsmiddel på gjengene på tappepluggene og setter dem tilbake på akselen.
5. Fyll akselen med olje. Se Kontrollere oljen i bakakselen.

Kontrollere momentet til styresylinderens bolt (kun modell 30345)

Serviceintervall: Hver 200. driftstime (bare modell 30345)

1. Sett maskinen på en jevn flate.
2. Kontroller momentet på styresylinderens monteringsbolter (Figur 55). Dreiemomentet bør være på 65 til 81 Nm.

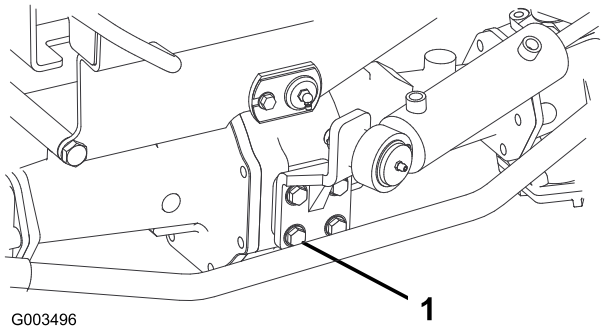

Figur 55

1. Monteringsbolt (4)

Skifte oljen i toveisclutchen (kun modell 30345)

Serviceintervall: Hver 400. driftstime

1. Sett maskinen på en jevn flate.
2. Rengjør området omkring kontrollpluggen på toveisclutchen.
3. Roter clutchen slik at kontrollpluggen peker nedover (Figur 56).

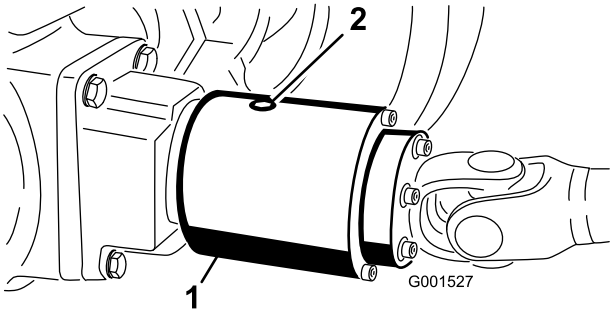

Figur 56

1. Toveisclutch
2. Kontrollplugg

4. Fjern tappepluggen, og la oljen renne ned i et tappefat.
5. Roter clutchen slik at kontrollpluggen peker mot klokken 4.
6. Fyll på Mobil Fluid 424 til oljen står opp til hullet i clutchen. Clutchen skal være ca. 1/3 full.
7. Sett kontrollpluggen på plass igjen.

Merk: Bruk ikke motorolje (f.eks. 10W30) i toveisclutchen. Antislitasje- og høytrykkstilsetninger fører til uønsket clutchytelse.

Justere trekkdrivet for fri

Juster trekkammen dersom maskinen beveger seg når trekkpedalen står i nøytral.

1. Sett maskinen på en jevn flate, og skru av motoren.
2. Hev et forhjul og et bakhjul fra bakken, og plasser støtteblokker under rammen.

⚠ ADVARSEL

Dersom maskinen ikke er støttet opp ordentlig, kan den falle ved et uhell og skade personer i nærheten.

Et forhjul og et bakhjul må være hevet fra bakken for å unngå at maskinen beveger seg når den justeres.

3. Løsne festeskruen på motsatt side av trekkjusteringskammen (Figur 57).

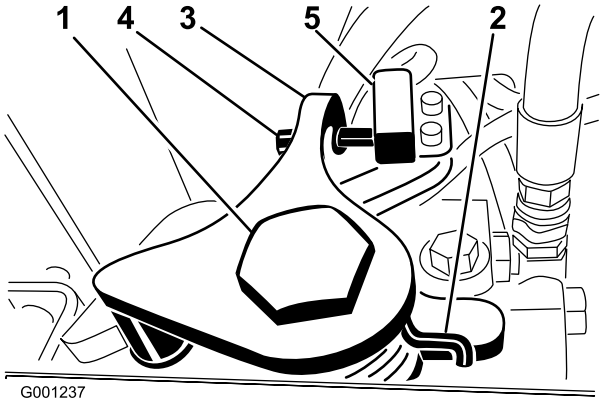

Figur 57

1. Trekkjusteringskam
2. Festeskrue
3. Arm for tilbakestilling til fri
4. Justeringsskrue
5. Tilbakestilling til fri-bryter

4. Start motoren og roter den sekskantede kambolten forover til forhjulet begynner å rotere. Roter deretter den sekskantede kambolten bakover til forhjulet begynner å rotere. Avgjør hva som midtstillingen for det nøytrale spennet, og stram festeskruen. Utfør denne operasjonen på lav tomgangshastighet og høy motorhastighet.

⚠ ADVARSEL

Motoren må gå for at den endelige justeringen av trekkjusteringskammen skal kunne utføres. Direkte kontakt med deler som er varme eller i bevegelse kan føre til personskader.

For å beskytte deg mot personskade må du holde hender, føtter, ansiktet og andre kroppsdeler borte fra lyddemperen, andre varme deler i motoren og andre deler som roterer.

5. Stram skruen for å sikre justeringen.
6. Stopp motoren.
7. Juster skruen på armen for tilbakestilling til fri (Figur 57) til mellomrommet mellom enden av skruen og bryterkontakten er 2–3 mm.
8. Fjern støtteblokkene, og senk maskinen ned på verkstedgulvet.
9. Prøvekjør maskinen for å kontrollere at den ikke beveger seg når trekkpedalen står i nøytral.

Justere spissing av bakhjulene

Serviceintervall: Hver 200. time— kontroller spissingen av bakhjulene.

Modell 30344

Bakhjulene skal være rette når de er justert riktig. Du kontrollerer spissingen av bakhjulene ved å måle avstanden fra midten til midten på foran og bak på bakhjulene i hjulnavhøyde. Hvis hjulene ikke er rette, må du justere dem.

1. Vri rattet slik at bakhjulene peker rett fremover.
2. Løsne låsemutterne på begge parallellstagene. Juster begge parallellstagene til avstanden fra midten til midten foran og bak på bakhjulene er den samme (Figur 58).
3. Når bakhjulene er riktig justert, strammer du låsemutterne mot parallellstagene.

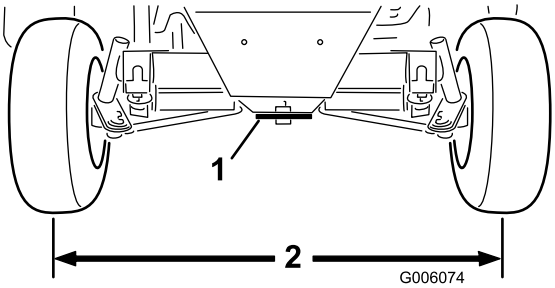

Figur 58

1. Styreplate
2. Samme dimensjon foran og bak dekkene

Modell 30345

Bakhjulene skal være rette når de er justert riktig. Du kontrollerer spissingen av bakhjulene ved å måle avstanden fra midten til midten på foran og bak på bakhjulene i hjulnavhøyde. Hvis hjulene ikke er rette, må du justere dem.

1. Vri rattet slik at bakhjulene peker rett fremover.
2. Fjern mutterne som fester ett av parallellstagets kuleledd til monteringsbraketten på akselen, og løsne kuleleddet fra akselen (Figur 59).

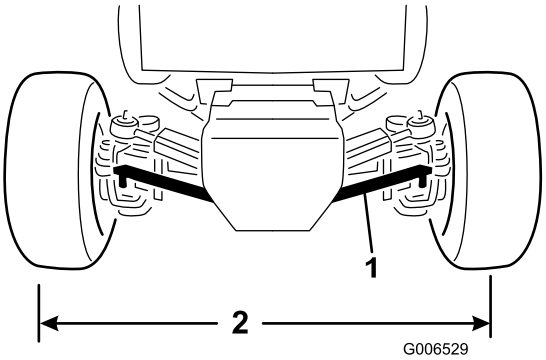

Figur 59

1. Parallellstag
2. Samme dimensjon foran og bak dekkene

3. Løsne skruen på parallellstagklemmen.
4. Roter kuleleddene på parallellstagene inn eller ut til avstanden fra midten til midten foran og bak på bakhjulene er den samme (Figur 59).
5. Monter kuleleddet på monteringsbraketten, og kontroller spissingen av hjulene.
6. Når du har justert ferdig, strammer du skruen på stagklemmen og fester kuleleddet på monteringsbraketten.

Justere styrestoppene (bare modell 30345)

Styrestoppene på bakakselen bidrar til å hindre styresylinderen i å bevege seg for langt ved støt mot bakdekkene. Stoppene skal justeres se det er 2,286 mm klaring mellom bolthodet og knokkelen på akselen når rattet er dreid helt til venstre og høyre.

1. Skru boltene inn eller ut til klaring på 2,286 mm er oppnådd (Figur 60).

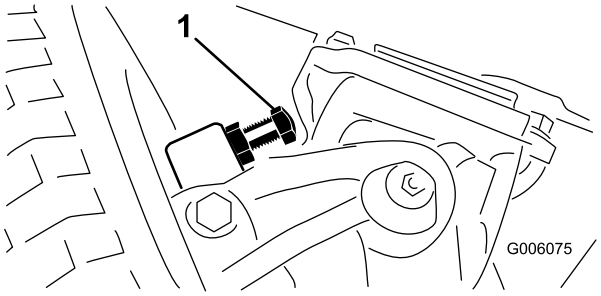

Figur 60

1. Styrestopp (høyre side vist)

2. Løsne skruen på parallellstagklemmen.
3. Drei kuleleddet inn eller ut for å justere lengden på parallellstaget.
4. Monter kuleleddet på monteringsbraketten, og kontroller spissingen av hjulene.
5. Når du har justert ferdig, strammer du skruen på stagklemmen og fester kuleleddet på monteringsbraketten.

Vedlikehold av kjølesystem

Rengjøre radiatoren og skjermen

Serviceintervall: Hver 200. driftstime
Hver 1500. driftstime
Hver 1500. driftstime

Du må rengjøre skjermen og radiatoren for å unngå at motoren overopphetes. Kontroller skjermen og radiatoren daglig, og fjern rusk hvis det er nødvendig. Det er nødvendig å kontrollere og rengjøre skjermen og radiatoren oftere hvis forholdene er svært støvete eller skitne.

Merk: Hvis motoren slår seg av på grunn av overoppheting, kontrollerer du først om det er mye rusk på radiatoren og skjermen.

Rengjør radiatorene på følgende måte:

1. Ta av skjermen.
2. Start fra viftesiden av radiatoren og blås den ut med komprimert luft med lavt trykk (172 kPa) **(bruk ikke vann)**. Gjenta trinnet fra forsiden av radiatoren og ytterligere én gang fra viftesiden.
3. Når radiatoren er grundig rengjort, fjerner du rusk som kan ha samlet seg i kanalen ved foten av radiatoren.
4. Rengjør skjermen, og sett den på igjen.

Vedlikehold av bremser

Justere sperrebryteren for parkeringsbremsen

1. Stans motoren og ta ut tenningsnøkkelen. Ikke sett på parkeringsbremsen.
2. Fjern knotten fra parkeringsbremsestangen og skruene fra styretårnsdekselet (Figur 61).

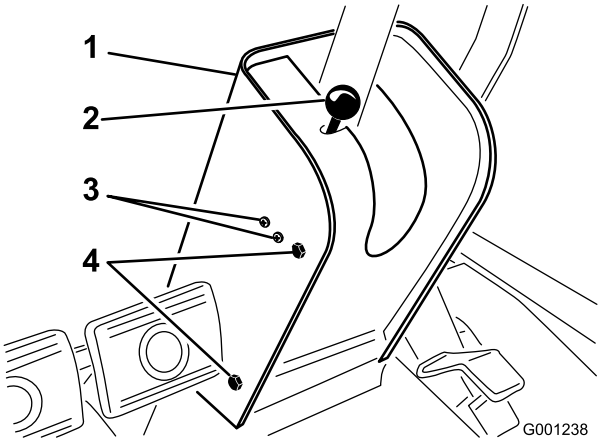

Figur 61

1. Styretårndeksel
2. Knott/stang for parkeringsbrems
3. Monteringsskruer for bryter
4. Monteringsskruer for deksel

3. Dra dekselet opp langs styreakselen for å få tilgang til parkeringsbremsebryteren (Figur 62).
4. Løsne skruene og mutterne som fester parkeringsbremsebryteren til venstre side av styretårnet (Figur 61).
5. Juster dreievingen på parkeringsbremsestangen slik at den er på linje med brytertappen (Figur 62)

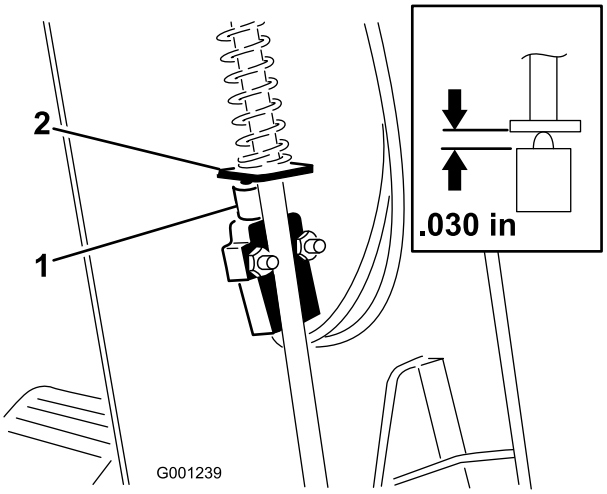

Figur 62

1. Sperrebryter for parkeringsbremsen
2. Dreievinge for parkeringsbremsestang

6. Trykk ned på parkeringsbremsestangen og skyv opp bryteren til den sammentrykte lengden på brytertappen er 0,76 mm (Figur 62, innfelt). Dette er avstanden mellom bremsestangen og brytertapphuset.
7. Stram til bryterens monteringsskruer og muttere.
8. Når parkeringsbremsen ikke er på, skal bryterkretsen ha kontinuitet. Flytt bryteren forsiktig nedover til det oppstår kontinuitet dersom det ikke er kontinuitet i bryterkretsen.
9. Kontroller justeringen på følgende måte:
   A. Sett på parkeringsbremsen.
   B. Trykk ned trekkpedalen mens motoren går og spaken for kraftuttaket er utkoblet.

      Motoren skal stoppe innen 2 sekunder. Hvis motoren stopper, virker bryteren som den skal, og du kan fortsette med å bruke gressklipperen. Hvis motoren ikke stopper, er det en feil i sperresystemet som må korrigeres.
10. Monter styretårnsdekselet og bremsestangknotten.

Justere bremsene

Serviceintervall: Etter de 10 første timene
Etter de 50 første timene
Hver 50. driftstime

Juster bremsene når det er mer enn 25 mm frigang på bremsepedalen, eller når bremsene ikke virker effektivt. Frigang er avstanden bremsepedalen kan beveges før du merker bremsemotstand.

Bremsene skal kontrolleres for å se om det er nødvendig med justering etter de 10 første driftstimene, og skal

deretter kun trenge justering etter langtidig bruk. Disse periodevise justeringene kan utføres der bremsekablene er koblet til bunnen av bremsepedalfestet. Når du ikke lenger kan justere kabelen, må stjernemutteren på innsiden av bremsetrommelen justeres for å flytte bremseskoene utover. Bremsekablene må imidlertid justeres på nytt for å kompensere for denne justeringen.

1. Koble låsearmen fra høyre bremsepedal slik at begge pedalene fungerer uavhengig av hverandre.
2. Hvis du vil redusere frigangen til bremsepedalene, strammer du bremsene ved å løsne den fremre mutteren på bremsekabelens gjengeende (Figur 63). Trekk deretter til den bakre mutteren for å flytte kabelen bakover til bremsepedalene har en frigang på 13 til 25 mm.

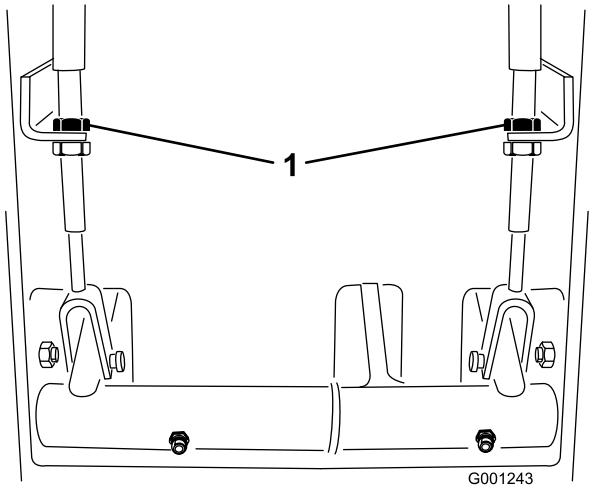

Figur 63

1. Låsemuttere for bremsekabel

3. Trekk til den fremre mutteren etter at bremsene er korrekt justert.

Vedlikehold av remmer

Kontrollere generatorremmen

Serviceintervall: Hver 200. driftstime

Etter de 10 første timene

Kontroller tilstanden og spenningen til generatorremmen (Figur 64) etter hver 200. driftstime.

1. Remmen har riktig spenning når du kan trykke den ned 10 mm midt mellom remskivene med en kraft på 4,5 kg.
2. Hvis du ikke kan trykke den ned 10 mm, løsner du monteringsboltene for generatoren.

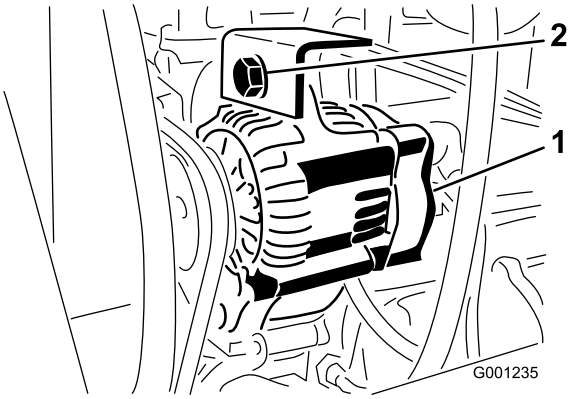

Figur 64

1. Generator
2. Monteringsbolt

3. Øk eller reduser spenningen til generatorremmen, og stram til boltene.
4. Kontroller hvor langt ned du kan trykke beltet, for å kontrollere at spenningen er riktig.

Overhale kraftuttaksremmen

Kontrollere spenningen i kraftuttaksremmen

Serviceintervall: Etter de 10 første timene

Etter de 50 første timene

Hver 200. driftstime

1. Stans motoren, sett på parkeringsbremsen og ta ut tenningsnøkkelen.
2. Løft opp panseret og vent til motoren er nedkjølt.
3. Løsne strekkstangens låsemutter (Figur 65).

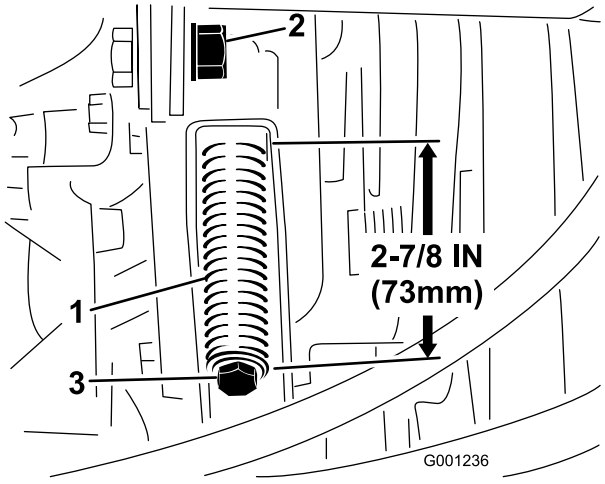

Figur 65

1. Spennfjær
2. Strekkstangs låsemutter
3. Stram justeringsbolt

4. Bruk en halvtommers skrunøkkel for å stramme eller løsne remspenningsfjæren (Figur 65). Juster fjæren slik at den er 73 mm lang.
5. Stram låsemutteren.

Skifte kraftuttaksremmen

1. Stans motoren, sett på parkeringsbremsen og ta ut tenningsnøkkelen.
2. Løft opp panseret og vent til motoren er nedkjølt.
3. Løsne strekkstangens låsemutter (Figur 65).
4. Bruk en halvtommers skrunøkkel for å løsne remspenningsfjæren (Figur 65) helt.
5. Vri kraftuttakets lederull forover mot motoren, stopp motoren og ta ut nøkkelen.
6. Monter den nye kraftuttaksremmen og stram skivefjæren til 73 mm (Figur 65).
7. Stram til låsemutteren (Figur 65) og lukk panseret.

Vedlikehold av kontrollsystem

Justere kraftuttaksclutchen

Serviceintervall: Hver 200. driftstime

1. Stans motoren, sett på parkeringsbremsen og ta ut tenningsnøkkelen.
2. Løft opp panseret og vent til motoren er nedkjølt.
3. Juster avstanden slik at et 0,38 mm følerblad kan skyves mellom koblingsbelegget og friksjonsplaten ved hjelp av lett trykk (Figur 66). Avstanden kan reduseres ved å vri mutteren med klokken (Figur 66). Maksimal avstand er 0,76 mm. Justere alle tre avstandene.

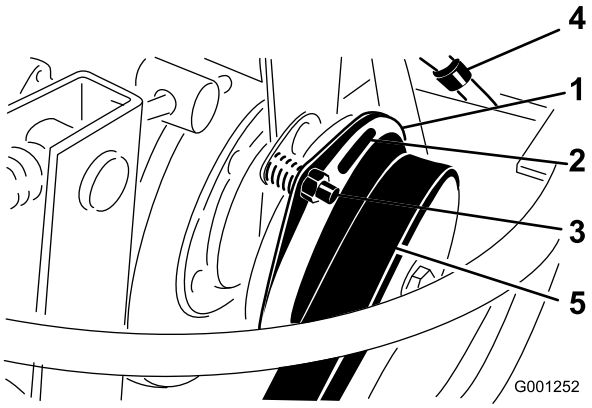

Figur 66

1. Clutch
2. 0,38 mm avstand (3)
3. Justeringsmutter (3)
4. Elektrisk kobling
5. Kraftoverføringsrem

4. Etter at alle tre gapene er innstilt, må du kontrollere alle tre igjen. Når du justerer ett gap, kan det forandre de andre gapene.

Justere trekkpedalen

Trekkpedalen kan brukes for bedre komfort for operatøren eller for å redusere maksimum ryggehastighet for maskinen.

1. Kontroller justeringen av stopperen for trekkpedalen. Stopperen for pedalen (Figur 67) skal komme i lett kontakt med rammen før pumpen når full slaglengde.
2. Dersom du ønsker å justere stopperen for pedalen, kan du løsne låsemutterne, trykke ned trekkpedalen og stramme låsemutterne igjen ved ønsket justering.

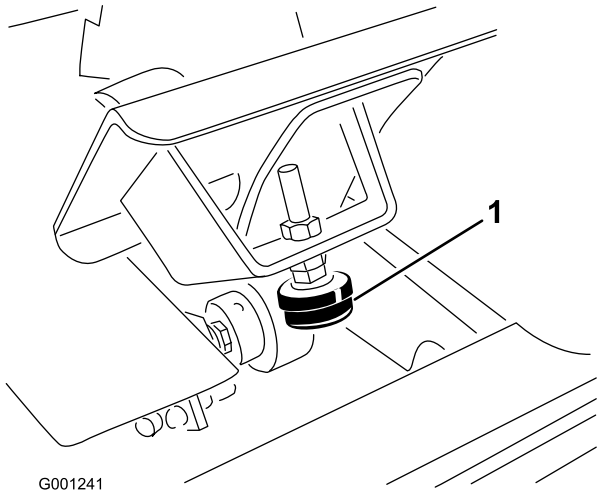

Figur 67

1. Stopperen for trekkpedalen

3. Hvis det er nødvendig med ytterligere justering, kan du justere trekkfunksjonsstaget (Figur 68) på følgende måte:
   A. Fjern bolten og mutteren som fester trekkfunksjonsstagets ende til pedalen.
   B. Løsne låsemutteren som fester stagets ende til trekkfunksjonsstaget.
   C. Drei staget til du har oppnådd den ønskede lengden.
   D. Stram låsemutteren og fest stagets ende til trekkpedalen med bolten og mutteren som ble fjernet for å låse vinkelen på pedalen.

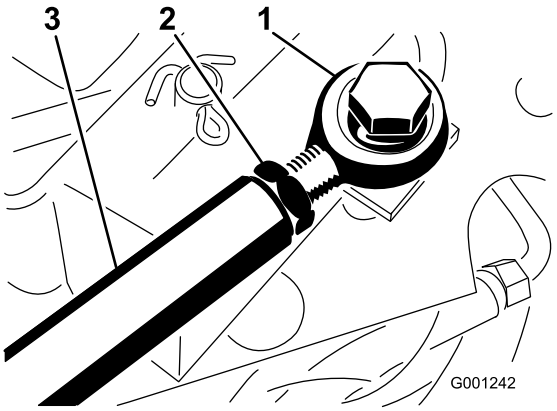

Figur 68

1. Enden på stangen
2. Låsemutter
3. Trekkstang

Justere rattet

1. Ta knotten av parkeringsbremsen, og ta av skruene fra rattstammedekselet (Figur 69).

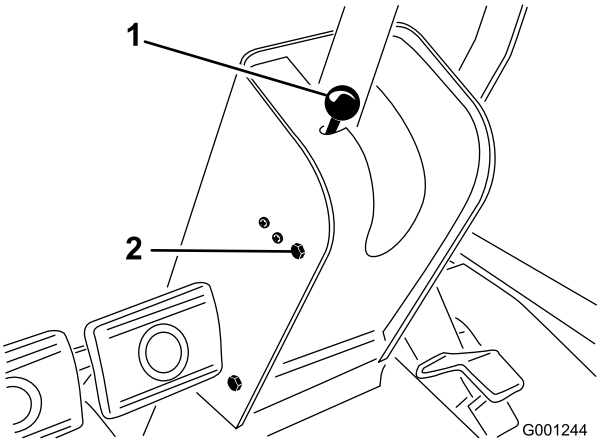

Figur 69

1. Parkeringsbremseknott
2. Monteringsskrue (4)

2. Dra dekselet opp langs rattstangen for å få tilgang til svingbraketten (Figur 70).

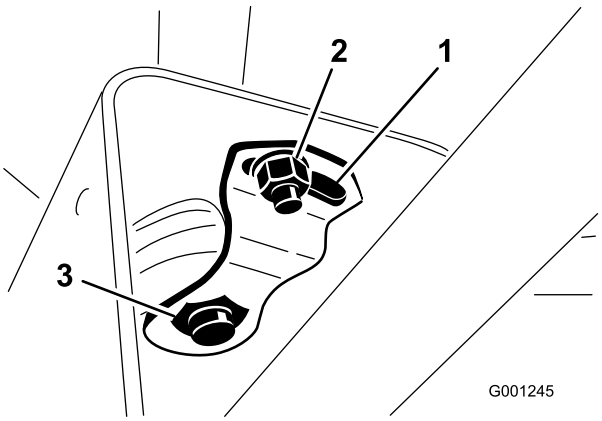

Figur 70

1. Hengselplate
2. Liten mutter
3. Stor mutter

3. Løsne den lille mutteren, og drei svingbraketten til den strammer den store mutteren nedenfor (Figur 70).
4. Trekk til den lille mutteren.
5. Monter styretårnsdekselet og parkeringsbremseknotten.

Vedlikehold av hydraulisk system

Skifte hydraulisk olje og filter

Serviceintervall: Etter de 10 første timene—Skift det hydrauliske oljefilteret. Overstig ikke 10 timer, da dette vil skade det hydrauliske systemet.

Hver 200. driftstime—Skift det hydrauliske oljefilteret.

Hver 1500. driftstime—Skift den hydrauliske oljen.

Akselhuset fungerer som beholderen for systemet. Gir- og akselhuset leveres fra fabrikken med ca. 5,6 l hydraulisk olje av høy kvalitet. Kontroller den hydrauliske væskens nivå før du starter maskinen for første gang, og deretter hver dag. Oljer som anbefales ved oljeskift er som følger:

Toro Premium Transmission/Hydraulic Tractor Fluid
(Tilgjengelig i spann på 19 liter eller fat på 208 liter. Se delekatalogen eller kontakt Toro-distributør for å få oppgitt delenumre.)

Alternative væsker: Hvis Toro-væske ikke er tilgjengelig kan andre petroleumsbaserte, universelle hydrauliske væsker for traktor (UTHF) brukes, forutsatt at spesifikasjonene faller innenfor oppgitt område for følgende materialegenskaper og møter bransjestandarder. Vi anbefaler ikke bruk av syntetisk væske. Forhør deg med din leverandør av smøremiddel for å finne et produkt med passende egenskaper. Obs: Toro er ikke ansvarlig for skader som skyldes uegnede erstatninger. Bruk bare produkter fra anerkjente produsenter som kan stå for sine anbefalinger.

Merk: Toro er ikke ansvarlig for skader som skyldes uegnede erstatninger. Bruk bare produkter fra anerkjente produsenter som kan stå for sine anbefalinger.

Materielle egenskaper:

Viskositet, ASTM D445	cSt ved 40 °C 55 til 62 cSt ved 100 °C 9,1 til 9,8
Viskositetsindeks ASTM D2270	140 til 152
Flytepunkt, ASTM D97	-1,7 °C til -7,8 °C

Bransjespesifikasjoner:

API GL-4, AGCO Powerfluid 821 XL, Ford New Holland FNHA-2-C-201.00, Kubota UDT, John Deere J20C, Vickers 35VQ25 og Volvo WB-101/BM

Merk: Olje til drift av servostyringen forsynes av fyllepumpen for girkassen i det hydrauliske systemet.

Når du starter opp maskinen under kalde værforhold, kan det hende at rattet er tregt til det hydrauliske systemet har blitt varmt. Hvis du bruker en hydraulisk olje med riktig vekt i systemet, reduseres dette problemet til et minimum.

Merk: Mange hydrauliske oljer er nesten fargeløse, noe som gjør det vanskelig å oppdage lekkasjer. Et rødt fargestoff for den hydrauliske oljen er tilgjengelig på 20 ml flasker. Én flaske er nok til 15–22 liter med hydraulisk olje. Bestill delenr. 44-2500 fra en autorisert Toro-forhandler.

1. Senk klippeenheten ned på gulvet, sett på parkeringsbremsen, og slå av motoren.
2. Legg klosser bak de to bakhjulene.
3. Jekk opp begge sider av frontakselen, og støtt den med jekkstøtter.
4. Rengjør rundt det hydrauliske oljefilteret, og fjern filteret (Figur 71).

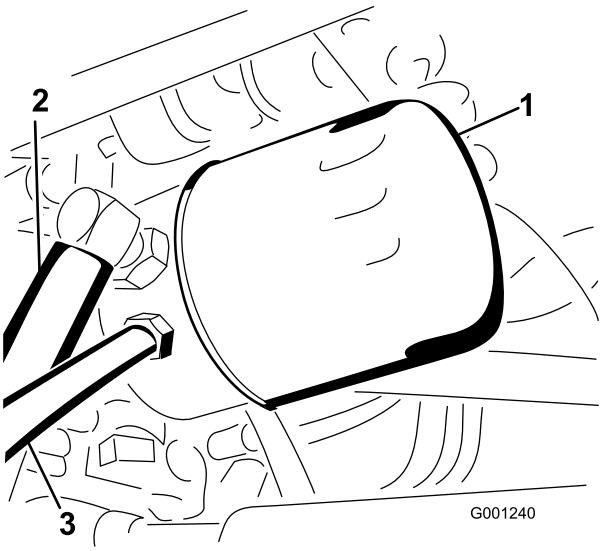

Figur 71

1. Filter
2. Returledning
3. Sugeledning

5. Fjern slangen som kobler akselhuset til drivverket, og la oljen renne ned i et tappefat.
6. Monter et nytt hydraulisk oljefilter og koble til slangen mellom akselhuset og drivverket.
7. Fyll akselen (beholderen) til korrekt nivå (ca. 5,6 liter). Se Kontrollere den hydrauliske oljen.
8. Ta bort jekkstøttene.
9. Start motoren, kjør styringen og løftesylindrene, og kontroller om det finnes lekkasjer av hydraulisk olje. La motoren gå i ca. fem minutter, og slå den deretter av.
10. Etter to minutter kan du kontrollere det hydrauliske oljenivået. Se Kontrollere den hydrauliske oljen.

Lagring

Maskin

1. Rengjør maskinen, klippeenheten og motoren grundig, og vær spesielt oppmerksom på disse områdene:
   - Radiator og radiatorskjerm
   - Under klippeenheten
   - Under klippeenhetens remdeksler
   - Motvektsfjærene
   - Kraftuttaksaksel
   - Alle smørepunkt og omdreiningspunkt
   - Fjern kontrollpanelet og rengjør inni kontrollboksen
   - Under seteplaten og oppå drivverket
2. Kontroller trykket i dekkene. Fyll alle dekkene med luft til 138 kPa.
3. Ta av, slip og balanser klippeknivene. Monter knivene og trekk dem til med et moment på 115–149 Nm.
4. Kontroller alle festene. Stram dem om nødvendig.
5. Smør alle smørenipler og omdreiningspunkt, og drivverkets omløpspinne. Tørk opp overflødig smøremiddel.
6. Bruk litt sandpapir på og mal malte områder som har fått riper eller rust. Reparer alle hakk i metallet.
7. Overhal batteriet og kablene:
   A. Ta batteriklemmene av batteripolene.
   B. Rengjør batteriet, klemmene og polene med en stålbørste og en oppløsning av natron.
   C. Smør batteripolene og kabelklemmene med Grafo 112X (Toro-delenummer 505-47) eller vaselin for å forhindre korrosjon.
   D. Lad batteriet sakte opp i 24 timer hver 60. dag for å forhindre blysulfatering av batteriet.

Motor

1. Tøm motoroljen fra bunnpannen, og sett tappepluggen på plass.
2. Ta ut og kast oljefilteret. Sett inn et nytt filter.
3. Fyll motoren med 3,8 l liter anbefalt motorolje. Se Skifte motorolje.
4. Start motoren, og kjør den på tomgang i omtrent to minutter.
5. Tøm drivstofftanken, drivstoffslangene, pumpen, filteret og utskilleren fullstendig for alt drivstoff. Spyl drivstofftanken med rent, ferskt dieseldrivstoff, og kople sammen alle drivstoffslangene.
6. Rengjør og overhal luftrenseren grundig.
7. Forsegl inntaket til luftrenseren og eksosåpningen med værbestandig maskeringsbånd.
8. Kontroller at oljelokket og tanklokket er godt skrudd til.

Skjemaer

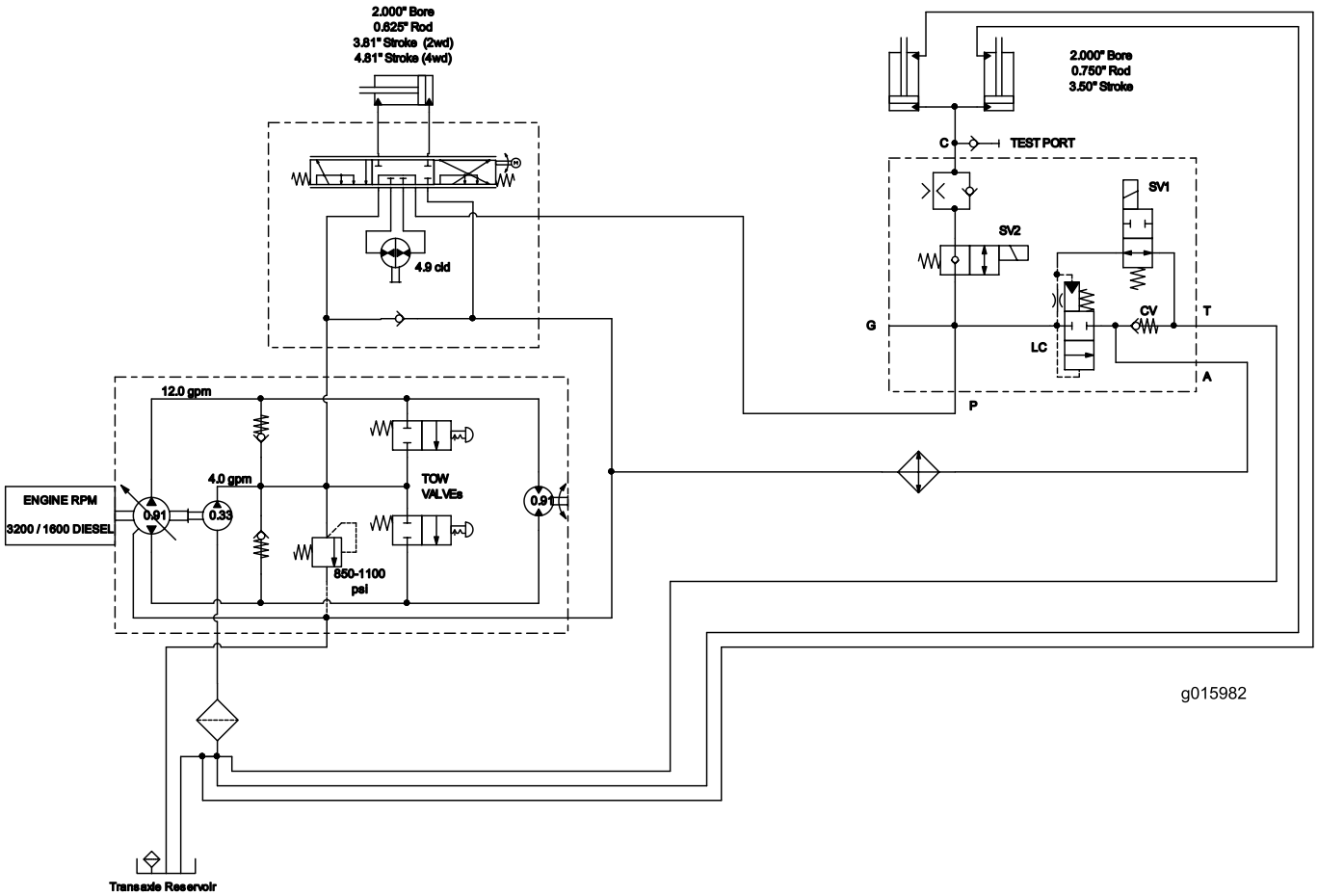

Hydraulikkskjema (Rev. A)

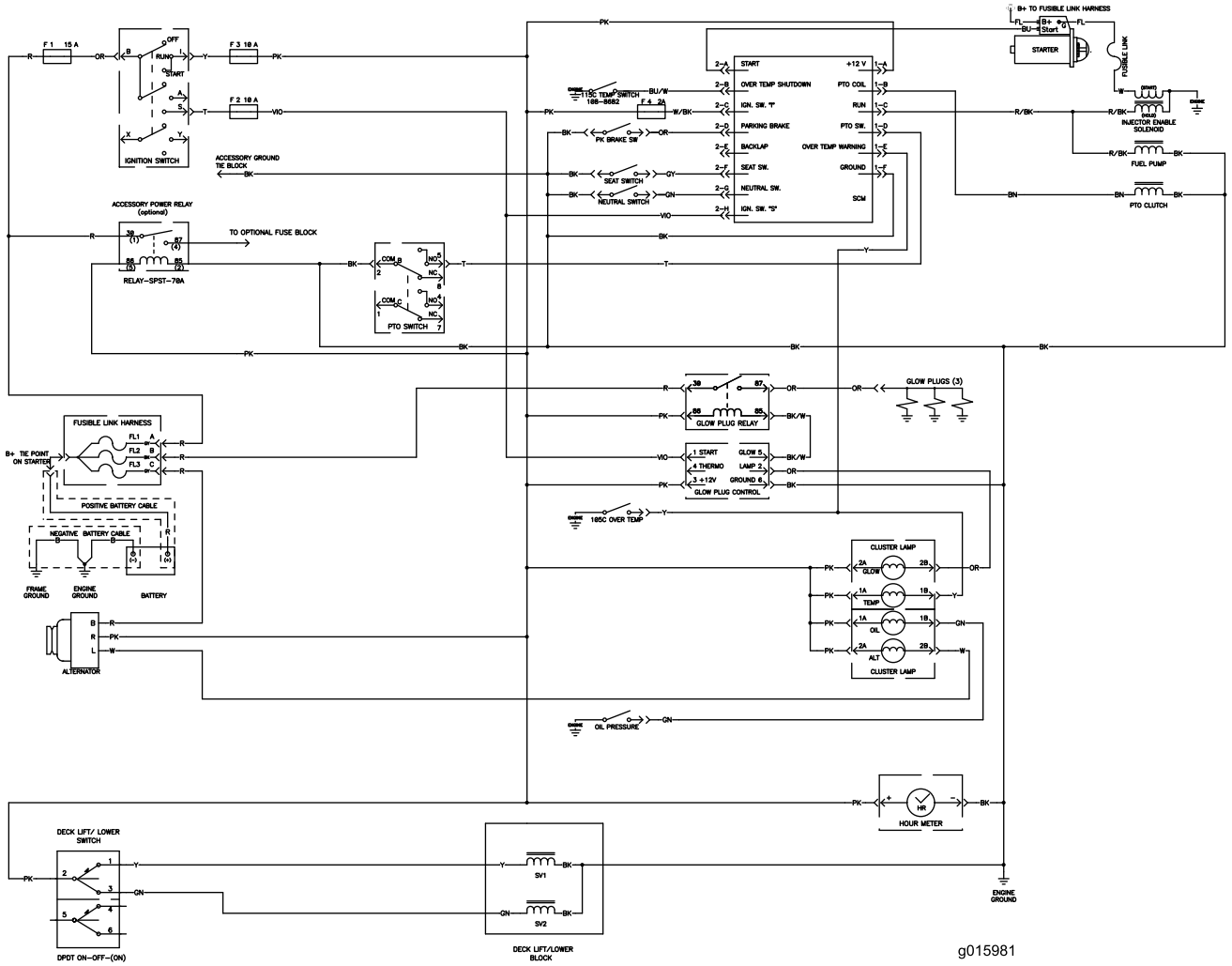

Elektronikkskjema (Rev. A)

Notat:

Notat:

Toros totaldekningsgaranti

Begrenset garanti

Betingelser og inkluderte produkter

The Toro Company og datterselskapet Torp Warranty Company, i henhold til en avtale mellom dem, garanterer i fellesskap at ditt kommersielle Toro-produkt (”produktet”) er uten feil i materialer eller håndverk i to år eller 1500 driftstimer*, avhengig av hva som inntreffer først. Denne garantien gjelder alle produkter, med unntak av luftemaskiner (se separate garantierklæringer for disse produktene). Der det finnes berettigede forhold, vil vi reparere produktet uten ekstra kostnad for deg, inkludert diagnostikkutstyr, arbeid, deler og transport. Denne garantien tar effekt på den dato som produktet leveres til kunden.
* Produkt utstyrt med timeteller.

Instruksjoner for å innhente garantitjenester

Du er ansvarlig for å underrette distributøren eller den autoriserte forhandleren av kommersielle produkter om hvem du kjøpte produktet av, straks du tror at det foreligger et berettiget forhold. Hvis du trenger hjelp med å finne en distributør eller autorisert forhandler av kommersielle produkter, eller hvis du har spørsmål ang. dine garantirettigheter eller ansvar, kan du kontakte:

Toros serviceavdeling for kommersielle produkter
Toro Warranty Company
8111 Lyndale Avenue South
Bloomington, MN 55420-1196, USA

+1–952–888–8801 eller +1–800–952–2740
E-post: commercial.warranty@toro.com

Eierens ansvar

Som eier av produktet, er du ansvarlig for nødvendig vedlikehold og justeringer som beskrives i *brukerhåndboken*. Hvis du ikke utfører nødvendig vedlikehold og justeringer, kan dette føre til at garantien blir ugyldig.

Elementer og betingelser som ikke inkluderes

Ikke all produktsvikt eller feilfunksjon som finner sted i løpet av garantiperioden er et resultat av defekter i materialene eller håndverket. Denne garantien dekker ikke følgende:

- Produktsvikt som er et resultat av at man ikke har brukt originale Toro-deler ved utskiftninger, eller fra montering og bruk av tilleggsutstyr eller endret tilbehør som ikke kommer fra Toro. En separat garanti kan gis av produsenten for disse artiklene.
- Produktsvikt som er et resultat av at man ikke har utført anbefalt vedlikehold og/eller justeringer. Hvis du ikke vedlikeholder Toro-produktet i henhold til anbefalt vedlikehold som oppgitt i *brukerhåndboken*, kan dette føre til at garantikrav blir avslått.
- Produktsvikt som er et resultat av at man har brukt produktet på en grov, uaktsom eller uforsiktig måte.
- Deler som anses som forbruksdeler, bortsett fra om de er defekte. Eksempler på deler som anses som forbruksdeler, eller som brukes opp, under normal drift av produktet er, men er ikke begrenset til, bremseklosser og bremsebelegg, clutchbelegg, kniver, spoler, valser og lagre (tettet eller smurt), motstål, tennplugger, styrehjul og lagre, dekk, filtre, remmer og enkelte sprøytedeler som diafragma, munnstykker, kontrollventiler o.l.
- Feil som er et resultat av utenforliggende krefter. Tilstander som anses å være utenforliggende krefter inkluderer, men er ikke begrenset til, vær, lagringsprosedyrer, ikke-godkjent bruk av kjølemidler, smøremidler, tilsetningsstoffer, gjødsel, vann eller kjemikalier o.l.
- Feil eller ytelsesproblemer på grunn av drivstoffbruk (f.eks. bensin, diesel eller biodiesel) som ikke samsvarer med de respektive bransjestandardene.
- Normal støy, vibrasjon, slitasje og forringelse.
- "Vanlig slitasje" inkluderer, men er ikke begrenset til, skade på seter pga. slitasje eller slipevirkning, slitte, lakkerte overflater, oppskrapte merker eller vinduer osv.

Deler

Deler som skal skiftes ut som en del av nødvendig vedlikehold, er garantert for perioden opptil tidspunktet for utskiftingen av delen. Deler som skiftes ut under garantien, dekkes i gyldighetsperioden for garantien til originalproduktet og blir Toros eiendom. Toro vil ta den siste avgjørelsen om å reparere eventuelle eksisterende deler eller montere eller erstatte den. Toro kan bruke fabrikkreparerte deler for garantireparasjoner.

Garanti for dypsyklus- og litium-ionbatterier:

Dypsyklus- og litium-ion-batterier har et begrenset antall kilowattimer de kan levere i løpet av levetiden. Bruks-, lade- og vedlikeholdsteknikker kan forlenge eller forkorte den totale levetiden til batteriet. Etter hvert som batteriene i dette produktet brukes, vil mengden med faktisk arbeid mellom ladeintervallene minke sakte, men sikkert til batteriet er helt brukt opp. Skifte ut oppbrukte batterier, på grunn av normalt forbruk, er produkteiers ansvar. Batteriene må kanskje skiftes ut i løpet av den ordinære produktgarantiperioden for eierens regning. Merk: (kun litiumionbatteri): Et litium-ionbatteri har en proporsjonsmessig delegaranti som begynner tredje året og gjelder til og med femte året, avhengig av driftstid og kilowattimer brukt. Les *brukerhåndboken* for mer informasjon.

Vedlikehold foretas for eiers regning

Trimming av motor, smøring, rengjøring og lakkering, utskifting av filtre, kjølevæske og utføring av anbefalt vedlikehold, er noen av de normale tjenestene som Toro-produkter forutsetter må foretas for eiers regning.

Generelle betingelser

Reparasjon av en autorisert Toro-distributør eller -forhandler, er ditt eneste rettsmiddel under denne garantien.

Verken Toro Company eller Toro Warranty Company er ansvarlig for indirekte, tilfeldig eller betingede skader i forbindelse med bruken av Toro-produkter som dekkes av denne garantien, inkludert eventuelle kostnader eller utgifter med å erstatte utstyr eller tjenester i løpet av rimelige perioder med feilfunksjon eller uten bruk i påvente av fullføring av reparasjoner under denne garantien. Bortsett fra utslippsgarantien som det vises til nedenfor, hvis den gjelder, er det ingen andre uttrykkelige garantier. Alle impliserte garantier om salgbarhet og egnethet til bruk er begrenset til varigheten av denne uttrykkelig garantien.

Noen stater tillater ikke utelatelse av tilfeldige eller betingede skader eller begrensninger på hvor lenge en implisert garanti varer, så ovenfor nevnte utelatelse og begrensninger gjelder kanskje ikke for deg. Denne garantien gir deg spesielle rettigheter i henhold til loven, og du kan kanskje også ha andre rettigheter som varierer fra stat til stat.

Merknad ang. motorgaranti:

Systemet for utslippskontroll på ditt produkt dekkes kanskje også av en separat garanti som overholder kravene som ble etablert av det amerikanske Environmental Protection Agency (EPA) og/eller California Air Resources Board (CARB). Timebegrensningene som fastsettes ovenfor, gjelder ikke for garantien for systemer for utslippskontroll. Du finner mer informasjon om dette i garantierklæringen for motorutslippskontroll i brukerhåndboken eller i dokumentasjonen fra motorprodusenten.

Land andre enn USA og Canada

Kunder som har kjøpt Toro-produkter som er eksportert fra USA eller Canada bør ta kontakt med sin Toro-distributør (forhandler) for å få garantipoliser for ditt land, provins eller stat. Hvis du av en noen grunn er misfornøyd med din forhandlers tjenester eller har vanskeligheter med å skaffe deg informasjon om garantien, ta kontakt med importøren av Toro-produktene.