Form No. 3372-332 Rev B

Recycler® Rasenmäher (41 cm)

Modellnr. 21030—Seriennr. 312000001 und höher
Modellnr. 21032—Seriennr. 312000001 und höher

Bedienungsanleitung

Inhalt

Einführung 1
Sicherheit 2
- Allgemeiner Betrieb 2
- Betrieb an Hängen 3
- Kinder 3
- Wartung 3
- Schalldruck 4
- Schallleistung 4
- Vibration, Hand/Arm 4
- Sicherheits- und Bedienungsschilder 5

Einrichtung 6
- 1 Aufklappen des Bügels 6
- 2 Montieren des Fangkorbs 6
- 3 Auffüllen des Motors mit Öl 7

Produktübersicht 8
- Technische Daten 8

Betrieb 9
- Betanken 9
- Prüfen des Motorölstands 9
- Einstellen der Schnitthöhe 10
- Anlassen des Motors 10
- Einsatz des Selbstantriebs (Nur Modell 21032) 11
- Abstellen des Motors 11
- Sammeln des Schnittguts 11
- Tipps zum Rasenmähen 12

Wartung 12
- Empfohlener Wartungsplan 12
- Reinigen des Rasenmähergehäuses 12
- Reinigen des Luftfilters 13
- Einstellen des Selbstantrieb-Bowdenzugs (nur Modell 21032). 13
- Schmieren der Maschine 13
- Wechseln des Motoröls 13
- Warten des Messers 14

Einlagerung 16
Fehlersuche und -behebung 17

Einführung

Lesen Sie diese Informationen sorgfältig durch, um sich mit dem ordnungsgemäßen Einsatz und der Wartung des Geräts vertraut zu machen und Verletzungen und eine Beschädigung des Geräts zu vermeiden. Sie tragen die Verantwortung für einen ordnungsgemäßen und sicheren Einsatz des Produkts. Bewahren Sie diese Bedienungsanleitung für späteren Bezug auf.

Wenden Sie sich hinsichtlich Informationen zu Produkten und Zubehör sowie Angaben zu Ihrem örtlichen Vertragshändler oder zur Registrierung des Produkts direkt an Toro unter www.Toro.com.

Wenden Sie sich an einen offiziellen Vertragshändler oder den Kundendienst von Toro, wenn Sie eine Serviceleistung, Originalersatzteile von Toro oder weitere Informationen benötigen. Haben Sie dafür die Modell- und Seriennummern der Maschine griffbereit. In Bild 1 wird der Standort der Modell- und Seriennummern auf dem Produkt angegeben.

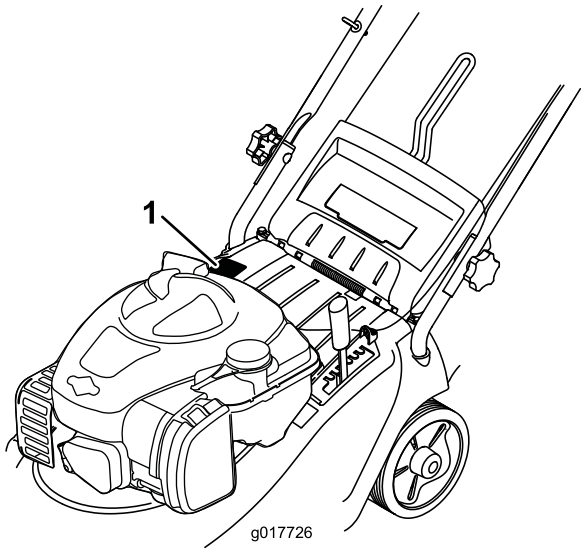

Bild 1

1. Typenschild mit Modell- und Seriennummern

Tragen Sie hier bitte die Modell- und Seriennummern der Maschine ein:

© 2012—The Toro® Company
8111 Lyndale Avenue South
Bloomington, MN 55420

Registrieren Sie Ihr Produkt unter www.Toro.com.

CE

Originaldokuments (DE)
Druck: China
Alle Rechte vorbehalten

Modellnr. _____

Seriennr. _____

In dieser Anleitung werden potenzielle Gefahren angeführt, und Sicherheitsmeldungen werden vom Sicherheitswarnsymbol (Bild 2) gekennzeichnet, das auf eine Gefahr hinweist, die zu schweren oder tödlichen Verletzungen führen kann, wenn Sie die empfohlenen Sicherheitsvorkehrungen nicht einhalten.



Bild 2

1. Sicherheitswarnsymbol

In dieser Anleitung werden zwei Begriffe zur Hervorhebung von Informationen verwendet. **Wichtig** weist auf spezielle technische Informationen hin, und **Hinweis** hebt allgemeine Informationen hervor, die Ihre besondere Beachtung verdienen.

Bei Modellen mit angegebenen PS wurde die Bruttoleistung des Motors im Labor vom Motorhersteller gemäß SAE J1349 klassifiziert. Die tatsächliche Motorleistung bei dieser Klasse der Maschine ist bei einer Konfiguration zur Einhaltung der Sicherheits-, Emissions- und Betriebsanforderungen wesentlich geringer.

Sicherheit

Beim Einsatz dieses Produkts können Hände und Füße amputiert sowie Gegenstände in die Luft geschleudert werden. Das Nichtbeachten der folgenden Sicherheitsvorschriften kann zu schweren Verletzungen oder zum Tod führen.

Allgemeiner Betrieb

- Lesen, verstehen und halten Sie alle Anweisungen an, die an der Maschine angebracht oder in dieser Anleitung angeführt sind.
- Halten Sie Hände und Füße von der Maschine und der Maschinenunterseite fern.
- Lassen Sie die Maschine nur von verantwortungsbewussten Personen bedienen, die mit den Bedienungsvorschriften vertraut sind.
- Bedenken Sie immer, dass der Bediener die Verantwortung für Unfälle oder Gefahren gegenüber anderen und ihrem Eigentum trägt.
- Entfernen Sie alle Objekte aus dem Bereich, wie z. B. Steine, Kabel, Spielzeug usw., die vom Messer oder Schneidfaden aufgegriffen und herausgeschleudert werden könnten. Bleiben Sie hinter dem Griff, wenn der Motor läuft.
- Stellen Sie vor dem Mähen sicher, dass sich im Arbeitsbereich keine Unbeteiligten aufhalten. Stellen Sie den Rasenmäher sofort ab, wenn eine Person den Arbeitsbereich betritt.
- Setzen Sie die Maschine nicht barfuß oder mit Sandalen ein. Tragen Sie immer feste Schuhe und lange Hosen.
- Ziehen Sie den Rasenmäher nur in Ausnahmefällen rückwärts. Schauen Sie nach unten und rückwärts, bevor und während Sie rückwärts mähen.
- Werfen Sie Schnittgut nie direkt in Ihre Richtung aus. Vermeiden Sie es, Schnittgut gegen eine Wand oder ein Hindernis auszuwerfen. Material kann zurück zum Bediener abprallen.
- Stellen Sie den Motor der Maschine ab, wenn Sie Bereiche (außer Grasflächen) überqueren oder die Maschine zwischen Mähbereichen transportieren.
- Stellen Sie das (die) Messer ab, wenn Sie die Maschine zwischen Mähbereichen transportieren und sie zum Transport zum Überqueren von Flächen (außer Grünflächen) gekippt werden muss.
- Setzen Sie die Maschine nicht ohne montierte und funktionierende Schutzvorrichtungen ein.
- Lassen Sie niemals eine laufende Maschine unbeaufsichtigt.
- Stellen Sie den Motor ab und warten Sie, bis das Messer zum Stillstand gekommen ist; ziehen Sie den Kerzenstecker ab, bevor Sie die Maschine reinigen oder Verstopfungen entfernen.
- Arbeiten Sie nur bei Tageslicht oder guter künstlicher Beleuchtung.
- Bedienen Sie die Maschine nie, wenn Sie Alkohol oder Drogen zu sich genommen haben.
- Setzen Sie die Maschine nie auf nassem Gras ein. Achten Sie immer auf guten Halt, gehen Sie, rennen Sie nie.
- Sollte die Maschine ungewöhnlich vibrieren, stellen Sie den Motor ab und gehen sofort der Ursache nach.

Vibrationen sind im Allgemeinen ein Warnsignal für einen Defekt.

- Tragen Sie beim Einsatz der Maschine immer eine Schutzbrille.
- Beachten Sie für den vorschriftsmäßigen Einsatz und den Anbau von Zubehör die jeweiligen Herstelleranweisungen. Verwenden Sie nur vom Hersteller zugelassenes Zubehör.

Betrieb an Hängen

Hänge/Gefälle sind eine wesentliche Ursache für Rutsch- und Fallunfälle, die zu schweren Verletzungen führen können. Alle Hänge erfordern Ihre besondere Aufmerksamkeit. Wenn Sie sich bei einem Gefälle unsicher fühlen, mähen Sie es nicht.

- Mähen Sie immer waagrecht zum Hang, nicht hangaufwärts oder –abwärts. Gehen Sie beim Richtungswechsel an Hängen äußerst vorsichtig vor.
- Achten Sie auf Löcher, Rillen, Bodenwellen, Steine oder andere verborgene Objekte. Unebenes Terrain kann zu Rutsch- und Fallunfällen führen. Hohes Gras kann Hindernisse verdecken.
- Mähen Sie nie nasses Gras oder an sehr steilen Gefälle. Ein schlechter Halt kann zu Rutsch- und Fallunfällen führen.
- Mähen Sie nie in der Nähe von steilen Gefällen, Gräben oder Böschungen. Sie können Ihre Bodenhaftung und Ihr Gleichgewicht verlieren.
- Fassen Sie beim Verwenden der Maschine den Klappbügel immer mit beiden Händen an.

Kinder

Es kann zu tragischen Unfällen kommen, wenn sich der Benutzer der Anwesenheit von Kindern nicht bewusst ist. Kinder werden häufig von Rasenmähern und vom Mähen angezogen. Gehen Sie **nie** davon aus, dass Kinder dort bleiben, wo Sie sie zuletzt gesehen haben.

- Halten Sie Kinder aus dem Mähbereich fern und unter Aufsicht eines verantwortlichen Erwachsenen.
- Bleiben Sie immer wachsam und stellen Sie die Maschine ab, wenn Kinder den Bereich betreten.
- Die Maschine darf niemals von Kindern betrieben werden.
- Gehen Sie beim Anfahren von blinden Ecken, Sträuchern, Bäumen und anderen Gegenständen, die Ihre Sicht behindern können, vorsichtig vor.

Wartung

Sicherer Umfang mit Kraftstoff

Passen Sie beim Umfang mit Kraftstoff besonders auf, um Körper- oder Eigentumsverletzungen zu vermeiden. Kraftstoff ist schnell entflammbar und die Dämpfe sind explosiv.

- Machen Sie alle Zigaretten, Zigarren, Pfeifen und andere Zündquellen aus.
- Verwenden Sie nur einen vorschriftsmäßigen Benzinkanister.
- Nehmen Sie den Tankdeckel nie bei laufendem Motor ab, und betanken Sie die Maschine nicht bei laufendem Motor. Lassen Sie vor dem Lagern den Motor abkühlen.
- Betanken Sie die Maschine nie in geschlossenen Räumen.
- Lagern Sie die Maschine oder den Benzinkanister nie an Orten mit offener Flamme, Funken oder Zündflamme, z. B. Warmwasserbereiter, oder andere Geräte.
- Füllen Sie den Kanister nie im Fahrzeug oder auf einem Pritschenwagen oder Anhänger mit einer Verkleidung aus Kunststoff. Stellen Sie die Benzinkanister vor dem Auffüllen immer vom Fahrzeug entfernt auf den Boden.
- Nehmen Sie benzinangetriebene Geräte vom Pritschenwagen oder Anhänger und tanken Sie sie auf dem Boden auf. Falls das nicht möglich ist, betanken Sie solche Geräte von einem tragbaren Kanister und nicht von einer Zapfsäule aus.
- Der Stutzen sollte den Rand des Benzinkanisters oder die Behälteröffnung beim Auftanken ständig berühren. Verwenden Sie kein Gerät mit einem entriegelt geöffneten Stutzen.
- Wenn Sie Kraftstoff auf die Kleidung verspritzen, wechseln Sie sofort die Kleidung.
- Füllen Sie den Kraftstofftank nie zu voll. Setzen Sie den Tankdeckel auf und schrauben Sie ihn richtig fest.

⚠ WARNUNG:

Auspuffgase enthalten Kohlenmonoxid, ein geruchloses tödliches Giftgas.

Lassen Sie den Motor nie in geschlossenen Räumen laufen.

Allgemeine Wartung

- Setzen Sie die Maschine nie in einem geschlossenen Bereich ein.

- Halten Sie alle Muttern und Schrauben fest angezogen, damit das Gerät in einem sicheren Betriebszustand bleibt.
- Modifizieren Sie auf keinen Fall die Sicherheitsvorkehrungen. Prüfen Sie ihre einwandfreie Funktion in regelmäßigen Abständen.
- Halten Sie den Rasenmäher frei von Gras, Laub und anderen Rückständen. Wischen Sie verschüttetes Öl oder verschütteten Kraftstoff auf und werfen Sie mit Kraftstoff getränkte Rückstände weg. Lassen Sie vor der Einlagerung den Rasenmäher abkühlen.
- Wenn Sie einen Fremdkörper berühren, halten Sie die Maschine sofort an und prüfen Sie auf Beschädigung. Reparieren Sie sie ggf., bevor Sie den Rasenmäher erneut einsetzen.
- Einstellungen oder Reparaturen sollten nie bei laufendem Motor ausgeführt werden. Schließen Sie den Kerzenstecker ab und erden Sie ihn gegen den Motor, um ein versehentliches Anlassen des Motors zu vermeiden.
- Maschinenmesser sind scharf. Wickeln Sie das Messer in einen Lappen ein oder tragen Sie Handschuhe; gehen Sie bei Arbeiten am Messer mit besonderer Vorsicht vor.
- Verändern Sie nie die Einstellung des Motorfliehkraftreglers, und überdrehen Sie niemals den Motor.
- Die Sicherheits- und Anweisungsaufkleber bei Bedarf reinigen oder austauschen.
- Bedenken Sie immer, dass der Bediener die Verantwortung für Unfälle oder Gefahren gegenüber anderen und ihrem Eigentum trägt.
- Versuchen Sie nie den Motor anzulassen, wenn Benzin verschüttet wurde; schieben Sie die Maschine vom verschütteten Kraftstoff weg und vermeiden offene Flammen, bis die Benzindünste verdunstet ist.
- Wechseln Sie defekte Auspuffe aus.
- Überprüfen Sie vor dem Einsatz immer, ob die Schnittmesser, -schrauben und das Mähwerk abgenutzt oder beschädigt sind. Tauschen Sie abgenutzte oder defekte Messer und -schrauben als komplette Sätze aus, um die Wucht der Messer beizubehalten.
- Heben oder tragen Sie die Maschine nie bei laufendem Motor.
- Stellen Sie den Motor ab und ziehen den Kerzenstecker ab; stellen Sie sicher, dass alle sich bewegenden Teile zum Stillstand gekommen sind:
  - Vor dem Entfernen von Verstopfungen.
  - Vor dem Prüfen, Reinigen oder Durchführen von Arbeiten an der Maschine.
  - Nach dem Kontakt mit einem Fremdkörper. Prüfen Sie die Maschine auf Schäden und führen die notwendigen Reparaturen durch, bevor Sie den Rasenmäher erneut starten und verwenden.
  - Wenn das Gerät ungewöhnlich vibriert.
  - Wenn Sie das Gerät verlassen.
  - Vor dem Auftanken.
- Lassen Sie den Motor abkühlen, bevor Sie die Maschine in einem geschlossenen Raum abstellen.
- Tauschen Sie abgenutzte und beschädigte Teile aus Sicherheitsgründen aus.
- Wenn Sie den Kraftstoff aus dem Tank ablassen müssen, sollte dies im Freien geschehen.
- Örtliche Vorschriften bestimmen u. U. das Mindestalter von Benutzern.
- Tragen Sie immer einen Gehörschutz.
- Kippen Sie die Maschine nie, wenn Sie den Motor anlassen, es sei denn, Sie müssen sie zum Anlassen kippen. Kippen Sie ihn in solchen Fällen nie weiter als absolut erforderlich und nur den Teil, der vom Bediener weg steht.
- Prüfen Sie die Maschine regelmäßig und wechseln Sie abgenutzte oder beschädigte Teile aus Sicherheitsgründen aus.

Schalldruck

Dieses Gerät erzeugt einen Schalldruckpegel, der am linken Ohr des Benutzers 84 dBA und am rechten 83 dBA beträgt (inkl. eines Unsicherheitswerts (K) von 2,5 dBA).

Der Schalldruckpegel wurde gemäß den Vorgaben in EN 836 gemessen.

Schallleistung

Dieses Gerät erzeugt einen garantierten Schalldruckpegel von 96 dBA und einen gemessenen Schalldruckpegel von 92,6 dBA (inkl. eines Unsicherheitswerts (K) von 2,4 dBA).

Der Schalldruckpegel wurde gemäß den Vorgaben in ISO 11094 gemessen.

Vibration, Hand/Arm

Das gemessene Vibrationsniveau für die rechte Hand beträgt 3,3 m/s^2

Das gemessene Vibrationsniveau für die linke Hand beträgt 3,4 m/s²

Der Unsicherheitswert (K) beträgt 1,5 m/s²

Die Werte wurden nach den Vorgaben von EN 836 gemessen.

Sicherheits- und Bedienungsschilder

Wichtig: Sicherheits- und Bedienungsschilder sind in der Nähe potenzieller Gefahrenbereiche angebracht. Ersetzen Sie beschädigte oder verlorene Schilder.

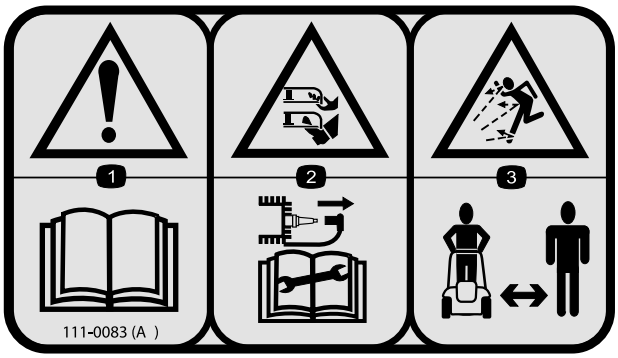

111–0083

1. Warnung: Lesen Sie die *Bedienungsanleitung*.
2. Schnitt- bzw. Amputationsgefahr an Händen und Füßen beim Schnittmesser: Ziehen Sie den Zündkerzenstecker ab und lesen Sie die *Bedienungsanleitungl*, bevor Sie Wartungs- oder Reparaturarbeiten ausführen.
3. Gefahr durch herausgeschleuderte Objekte: Achten Sie darauf, dass Unbeteiligte den Sicherheitsabstand zum Mäher einhalten.



111-4782

1. Schnitthöhe

Einrichtung

Hinweis: Lassen Sie den Motor erst an, wenn der Mäher ganz zusammengebaut ist.

1

Aufklappen des Bügels

Keine Teile werden benötigt

Verfahren

1. Klappen Sie den Bügel vorsichtig auf; halten Sie Kabel von Drehpunkten fern, damit sie nicht gequetscht werden.

   ⚠ ACHTUNG

   Die Bügel überschneiden sich beim Zusammen- und Auseinanderklappen wie eine Schere und Sie können sich die Finger einklemmen.

   Halten Sie Ihre Finger von Drehpunkten und sich überkreuzenden Bügeln fern, wenn Sie die Bügel zusammen- oder auseinanderklappen.

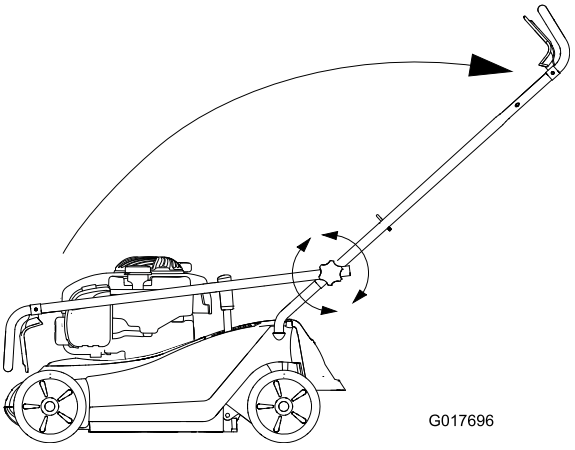

Bild 3

2. Ziehen Sie die Handräder am Bügel fest, um ihn zu arretieren.

2

Montieren des Fangkorbs

Keine Teile werden benötigt

Verfahren

Setzen Sie den Metallrahmen in das Fangkorbgewebe und befestigen ihn mit einem Clip (Bild 4).

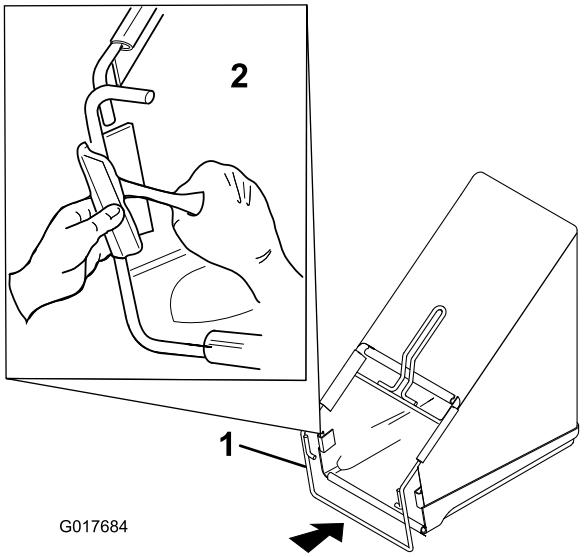

Bild 4

1. Metallrahmen
2. Befestigen des Rahmens am Fangkorb mit einem Clip

3

Auffüllen des Motors mit Öl

Keine Teile werden benötigt

Verfahren

Der Rasenmäher hat bei der Auslieferung kein Öl im Motor.

1. Ziehen Sie den Peilstab heraus (Bild 5).

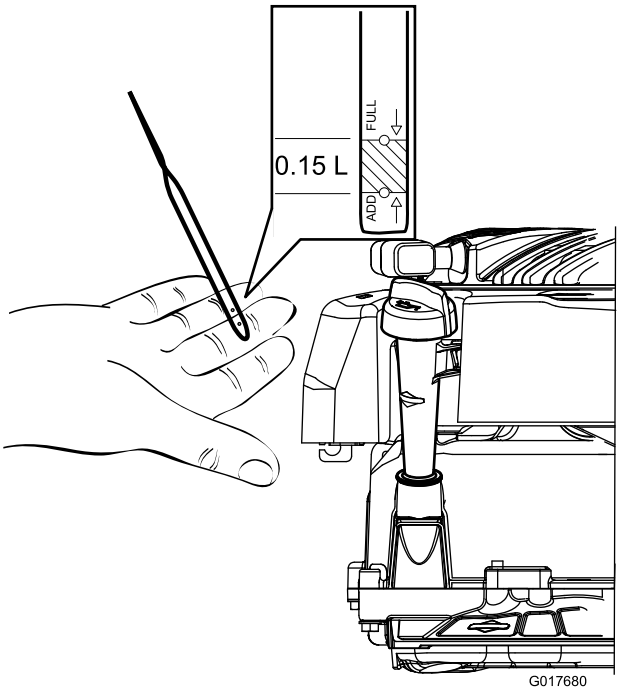

Bild 5

2. Füllen Sie das Öl langsam in den Einfüllstutzen ein, um den Ölstand auf die Marke Voll am Peilstab anzuheben (Bild 5 und Bild 6). Warten Sie 3 Minuten und prüfen Sie dann den Ölstand erneut mit dem Peilstab. Füllen Sie nicht zu viel ein. (Max. Füllstand: 0,47 l der Ölsorte: Waschaktives SAE 30-Öl mit der Klassifizierung SF, SG, SH, SJ, SL oder höher durch das American Petroleum Institute (API).

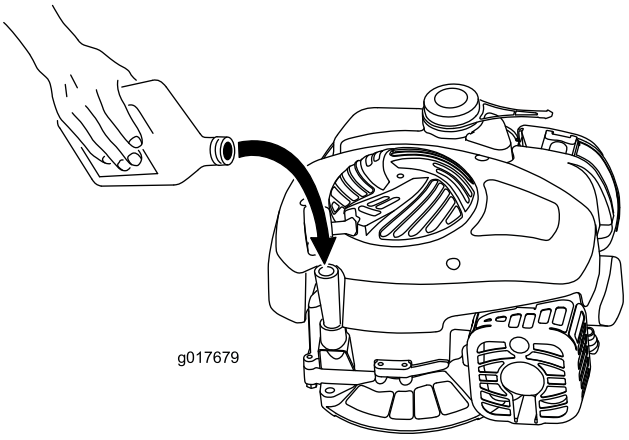

Bild 6

3. Setzen Sie den Peilstab fest ein.

Wichtig: ***Wechseln Sie das Motoröl nach den ersten fünf Betriebsstunden*** **und danach jährlich. Siehe Wechseln des Motoröls“.**

Produktübersicht

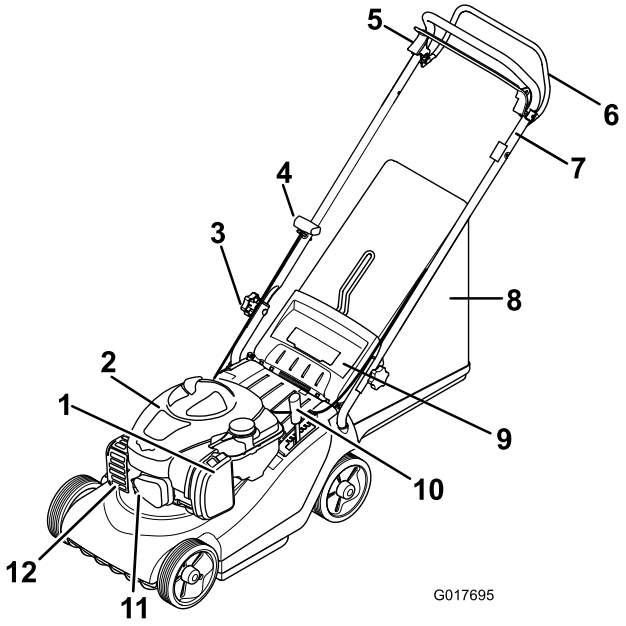

Bild 7

1. Luftfilter
2. Motorhaube
3. Handrad zum Befestigen des Griffs
4. Rücklaufstartergriff
5. Motorstoppggriff
6. Selbstantriebsbügel (nur Modell 21032)
7. Oberer Bügel
8. Fangkorb
9. Hinteres Ablenkblech
10. Schnitthöheneinsteller
11. Zündkerzenkabel
12. Auspuffschutzblech

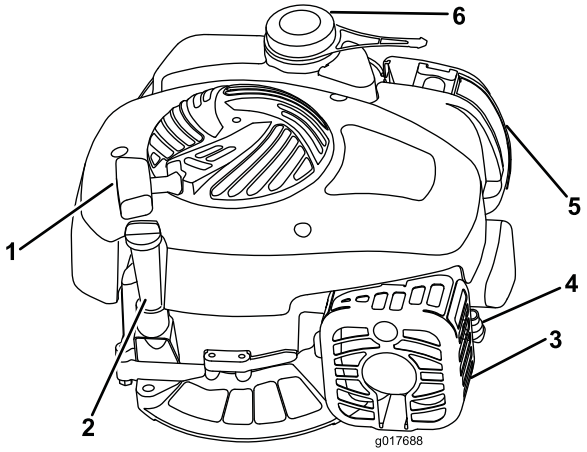

Bild 8

1. Rücklaufstarterbügel
2. Öldeckel und Ölpeilstab
3. Auspuffschutzblech
4. Zündkerzenkabel
5. Luftfilter
6. Tankdeckel

Technische Daten

Modell	**21030**	**21032**
Gewicht	30 kg	32 kg
Länge	137 cm	137 cm
Breite	47,5 cm	47,5 cm
Höhe	105 cm	105 cm
Schnittbreite	41 cm	41 cm
Schnitthöhen-einstellungen (7 Stellungen)	13 bis 65 mm	13 bis 65 mm

Betrieb

Betanken

⚠ GEFAHR

Benzin ist brennbar und explodiert schnell. Feuer und Explosionen durch Benzin können Verbrennungen bei Ihnen und anderen Personen verursachen.

- **Stellen Sie den Behälter und/oder den Rasenmäher vor dem Auftanken auf den Boden und nicht auf ein Fahrzeug oder auf ein Objekt, um eine elektrische Ladung durch das Entzünden des Benzins zu vermeiden.**
- **Füllen Sie den Tank außen, wenn der Motor kalt ist. Wischen Sie verschütteten Kraftstoff auf.**
- **Rauchen Sie nicht beim Umgang mit Benzin, und gehen Sie nicht in der Nähe von offenem Feuer oder Funken mit Benzin um.**
- **Bewahren Sie Benzin nur in zugelassenen Kanistern und an einem für Kinder unzugänglichen Ort auf.**

Füllen Sie den Kraftstofftank mit frischem, bleifreiem Normalbenzin von einer angesehenen Tankstelle.

Verwenden Sie bleifreies Normalbenzin für den Kfz-Gebrauch (mindestens 87 Oktan). Sie können verbleites Normalbenzin verwenden, wenn bleifreies Benzin nicht erhältlich ist.

Hinweis: Verwenden Sie nie Methanol, methanolhaltiges Benzin oder Gasohol mit mehr als 10 % Ethanol, da die Kraftstoffanlage dadurch beschädigt werden kann. Vermischen Sie nie Benzin mit Öl.

Wichtig: Fügen Sie zur Vermeidung von Anlassproblemen beim Kraftstoff in jeder Saison Kraftstoffstabilisator zu. Mischen Sie den Stabilisator mit Benzin, das nicht älter als 30 Tage ist.

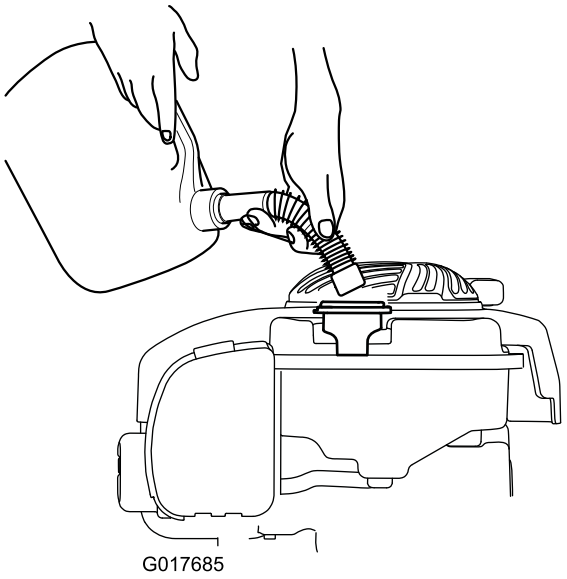

Bild 9

Prüfen des Motorölstands

Wartungsintervall: Bei jeder Verwendung oder täglich

1. Nehmen Sie den Peilstab heraus und wischen Sie ihn ab. Stecken Sie ihn dann ganz ein.
2. Nehmen Sie den Peilstab heraus und prüfen Sie den Ölstand (Bild 10). Wenn der Ölstand unter der Nachfüll-Marke ist, gießen Sie langsam Öl in den Einfüllstutzen, um den Ölstand auf die Voll-Marke am Peilstab anzuheben. Warten Sie 3 Minuten und prüfen Sie dann den Ölstand erneut mit dem Peilstab (Max. Füllmenge: 0,59 l der Sorte: Waschaktives SAE 30-Öl mit der Klassifizierung SF, SG, SH, SJ, SL oder höher durch das American Petroleum Institute (API).

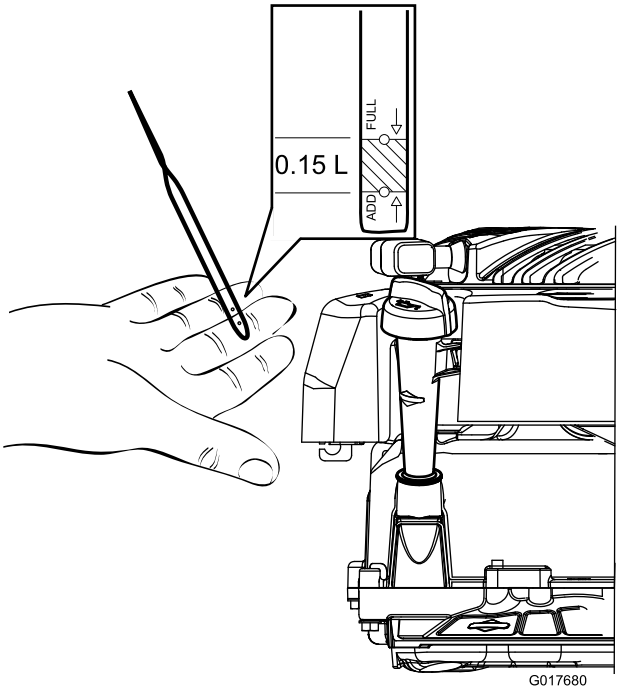

Bild 10

3. Führen Sie den Peilstab ein.

Einstellen der Schnitthöhe

⚠ WARNUNG:

Wenn Sie die Schnitthöhe einstellen, können Sie mit dem Messer in Kontakt kommen und schwere Verletzungen erleiden.

- **Stellen Sie den Motor ab und warten Sie, bis alle beweglichen Teile zum Stillstand gekommen sind.**
- **Führen Sie Ihre Finger beim Einstellen der Schnitthöhe nie unter das Mähwerk.**

⚠ ACHTUNG

Wenn der Motor gelaufen ist, ist der Auspuff sehr heiß und Sie könnten sich verbrennen. Berühren Sie nie den heißen Auspuff.

So stellen Sie die Schnitthöhe ein

1. Fassen Sie den Hebel an und ziehen ihn seitlich, um ihn aus der Arretierungskerbe zu lösen (Bild 11).

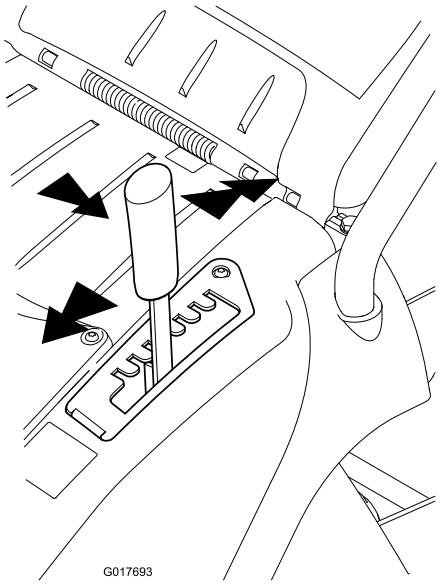

Bild 11

2. Drücken Sie ihn zum Absenken der Schnitthöhe nach vorne oder ziehen ihn zum Anheben der Schnitthöhe nach hinten (Bild 11).
3. Lassen Sie den Hebel in der gewünschten Stellung los und stellen Sie sicher, dass er in einer der sieben Einstellkerben eingerastet ist (Bild 11).

Anlassen des Motors

⚠ WARNUNG:

Warten Sie, bis der Motor ganz zum Stillstand gekommen ist, bevor Sie ihn neu starten. Sonst könnte der Motor beschädigt werden und das Mähwerk unsicher sein.

1. Halten Sie den Motorstopffgriff gegen den Bügel (Bild 12).

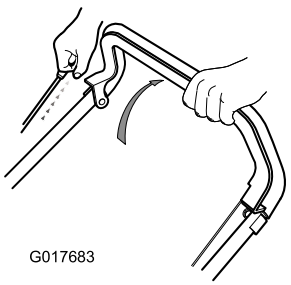

Bild 12

2. Ziehen Sie am Rücklaufstartergriff (Bild 12).

Hinweis: Wenn der Rasenmäher nach mehreren Versuchen nicht anspringt, wenden Sie sich an den offiziellen Vertragshändler.

Einsatz des Selbstantriebs (Nur Modell 21032)

Der Selbstantrieb wird eingekuppelt, wenn Sie den Selbstantriebsbügel gegen den Bügel ziehen und ihn dort halten Bild 13).

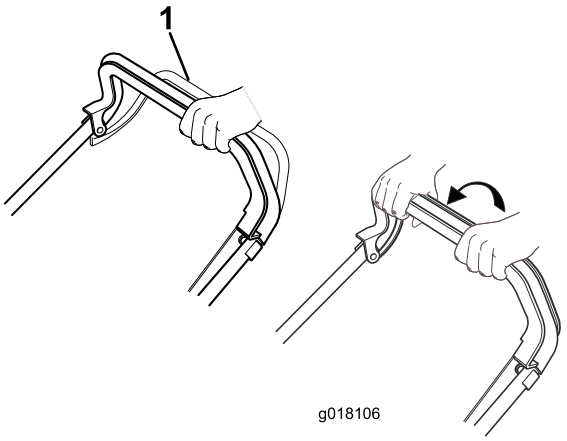

Bild 13

1. Selbstantriebsbügel

Lassen Sie den Selbstantriebsbügel los, um den Selbstantrieb auszukuppeln.

Hinweis: Die Höchstgeschwindigkeit für den Selbstantrieb kann nicht geändert werden.

Abstellen des Motors

Lassen Sie zum Abstellen des Motors den Motorstoppgriff los.

Wichtig: Wenn Sie den Motorstoppgriff loslassen, sollten der Motor und das Messer innerhalb von 3 Sekunden abstellen. Wenn dies nicht der Fall ist, setzen Sie den Rasenmäher nicht mehr ein und wenden Sie sich sofort an einen offiziellen Vertragshändler.

Sammeln des Schnittguts

Setzen Sie den Fangkorb ein, um das Schnittgut zu sammeln.

1. Öffnen Sie die Heckklappe, entfernen Sie den Mulchverschluss (Bild 15) und setzen Sie den Fangkorb auf die Nieten (Bild 14).

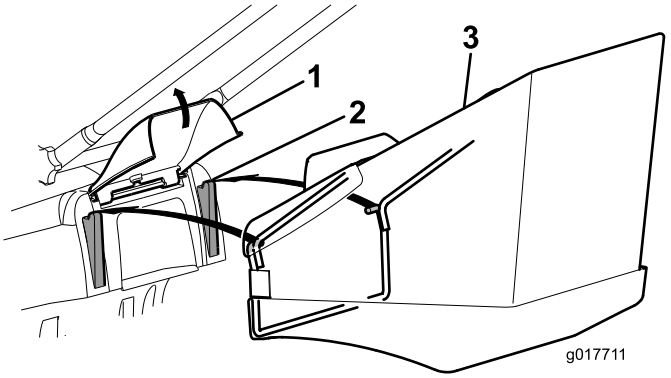

Bild 14

1. Heckklappe
2. Niete
3. Fangkorb

2. Lassen Sie die hintere Klappe wieder los.
3. Mähen Sie mit dem eingehängtem Fangkorb.
4. Wenn der Grasfangkorb voll ist, stellen Sie den Motor ab, nehmen den Grasfangkorb ab und leeren ihn.

Hinweis: Zum Umstellen von Fangkorb zu Recycler müssen Sie den Fangkorb abnehmen, den Mulchverschluss wieder einsetzen, den Sie in Schritt 1 abgenommen haben, und die Heckklappe absenken (Bild 15).

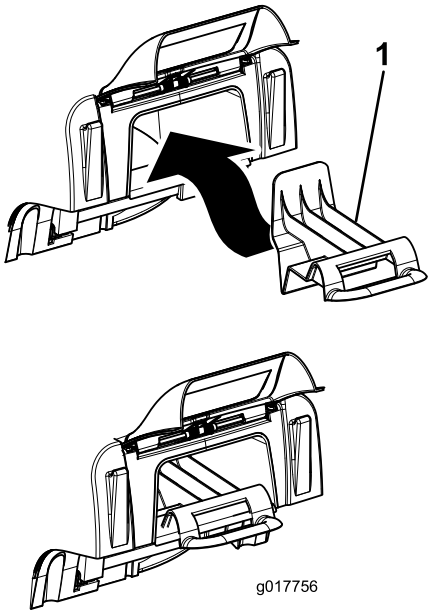

Bild 15

1. Mulchverschluss

Tipps zum Rasenmähen

Halten Sie sich an diese Anweisungen, wenn Sie Gras schneiden, um die besten Mähergebnisse und das beste Schnittbild zu erhalten.

- Halten Sie die Messer während der ganzen Mähsaison **scharf**.
- **Mähen Sie nur trockenes Gras.** Nasses Gras neigt zum Verklumpen im Garten und kann ein Verstopfen des Rasenmähers und ein Abstellen des Motors verursachen. Das Gras oder Laub kann auch rutschig sein, sodass Sie rutschen oder fallen können.
- Stellen Sie beim Mähen einer Schnittbreite sicher, dass Sie eine Überschneidung von ungefähr 4 cm haben.
- Wenn Sie sehr hohes Gras schneiden, sollten Sie zuerst mit der höchsten Schnitthöhe und einer langsamen Gehgeschwindigkeit schneiden. Mähen Sie dann noch einmal mit einer niedrigeren Einstellung, um das beste Schnittbild zu erhalten.
- Probieren Sie bei einem unbefriedigenden Erscheinungsbild der Rasenfläche eine der folgenden Abhilfen aus:
  - Schärfen Sie das Messer.
  - Gehen Sie beim Mähen langsamer.
  - Stellen Sie eine höhere Schnitthöhe am Rasenmäher ein.
  - Mähen Sie häufiger.
  - Lassen Sie die Bahnen überlappen, anstelle bei jedem Gang eine neue Bahn zu mähen.

Wartung

Dieses Produkt von Toro wurde speziell entwickelt, um Ihnen viele Jahre problemlos zu dienen. Sollte das Gerät repariert werden müssen, bringen Sie es zu einem offiziellen Vertragshändler von Toro.

Hinweis: Ermitteln Sie die linke und rechte Seite anhand der üblichen Bedienerposition.

Empfohlener Wartungsplan

Wartungsintervall	Wartungsmaßnahmen
Bei jeder Verwendung oder täglich	• Prüfen Sie den Ölstand im Motor. • Reinigen Sie das Mähergehäuse.
Alle 25 Betriebsstunden	• Reinigen Sie den Luftfilter. • Prüfen Sie den Selbstantrieb-Bowdenzug und stellen ihn ggf. ein (nur Modell 21032). • Schmieren Sie die Maschine. • Schärfen Sie das Messer.
Alle 50 Betriebsstunden	• Wechseln Sie das Motoröl.
Alle 2 Jahre	• Tauschen Sie die Messer aus.

Reinigen des Rasenmähergehäuses

Wartungsintervall: Bei jeder Verwendung oder täglich

Reinigen Sie das Rasenmähergehäuse nach jedem Einsatz.

Stellen Sie den Motor ab, bevor Sie mit den Reinigungsarbeiten beginnen, warten Sie bis alle beweglichen Teile zum Stillstand gekommen sind und ziehen Sie das Zündkabel ab.

Wichtig: Reinigen Sie den Rasenmäher nicht mit Wasser. Feuchtigkeit kann im Rasenmäher zurück bleiben und zu Korrosion bei den internen Teilen führen.

- Reinigen Sie die Unterseite des Mähwerkgehäuses. Entfernen Sie die Schmutz- und Schnittgutrückstände mit einem Hartholzschaber bzw. einer Bürste (Bild 16).

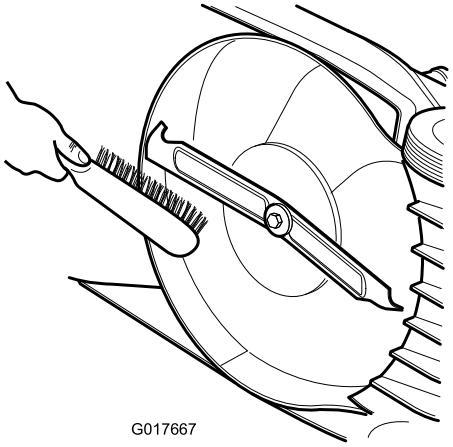

Bild 16

- Entfernen Sie Rückstände von den Entlüftungsschlitzen oben am Rasenmäher und vom Rasenmähergehäuse.

Reinigen des Luftfilters

Wartungsintervall: Alle 25 Betriebsstunden

1. Lösen Sie die Riegel, mit denen die Luftfilterabdeckung am Motor befestigt ist (Bild 17).

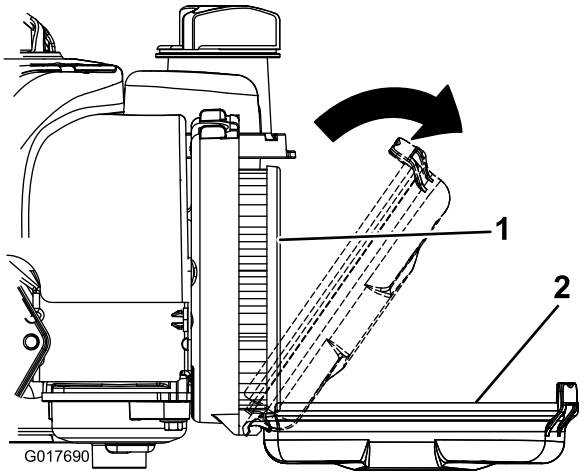

Bild 17

1. Papiereinsatz
2. Abdeckung

2. Entfernen und prüfen Sie den Luftfilter.
3. Ersetzen Sie ihn, wenn er sehr verschmutzt ist.
4. Setzen Sie den Einsatz ein und schließen Sie die Abdeckung; befestigen Sie die Riegel am Motor.

Einstellen des Selbstantrieb-Bowdenzugs (nur Modell 21032).

Wartungsintervall: Alle 25 Betriebsstunden

Stellen Sie das Selbstantriebskabel so ein, dass der Selbstantriebsbügel 55 bis 70 mm vom Bügel entfernt ist (Bild 18)

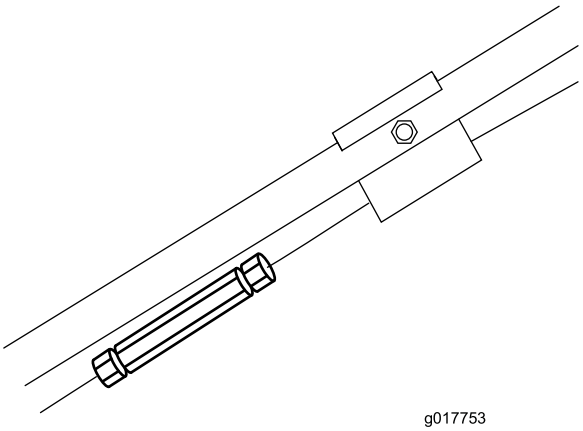

Bild 18

Schmieren der Maschine

Wartungsintervall: Alle 25 Betriebsstunden

Schmieren Sie die Räder, Gestänge und Drehpunkte mit Motoröl ein (Bild 19).

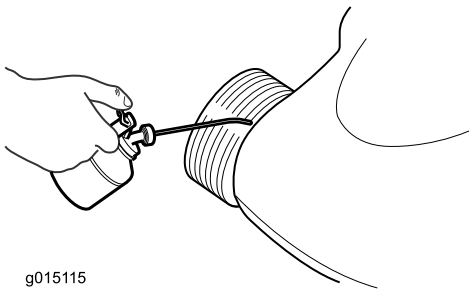

Bild 19

Wechseln des Motoröls

Wartungsintervall: Alle 50 Betriebsstunden

1. Leeren Sie den Kraftstofftank, indem Sie den Motor so lange laufen lassen, bis der Kraftstoff aufgebraucht ist.
2. Ziehen Sie den Kerzenstecker ab.
3. Lassen Sie den Motor abkühlen.

4. Kippen Sie den Rasenmäher auf die rechte Seite; stellen Sie sicher, dass der Luftfilter nach oben zeigt, um eine Beschädigung des Motors zu vermeiden.
5. Entfernen Sie den Peilstab und lassen Sie das Öl in einem geeigneten Behälter ab.
6. Füllen Sie das Öl langsam in den Einfüllstutzen ein, um den Ölstand auf die Marke Voll am Peilstab anzuheben (Bild 20). Warten Sie 3 Minuten und prüfen Sie dann den Ölstand erneut mit dem Peilstab. Füllen Sie nicht zu viel ein. (Max. Füllstand: 0,47 l der Ölsorte: Waschaktives SAE 30-Öl mit der Klassifizierung SF, SG, SH, SJ, SL oder höher durch das American Petroleum Institute (API).

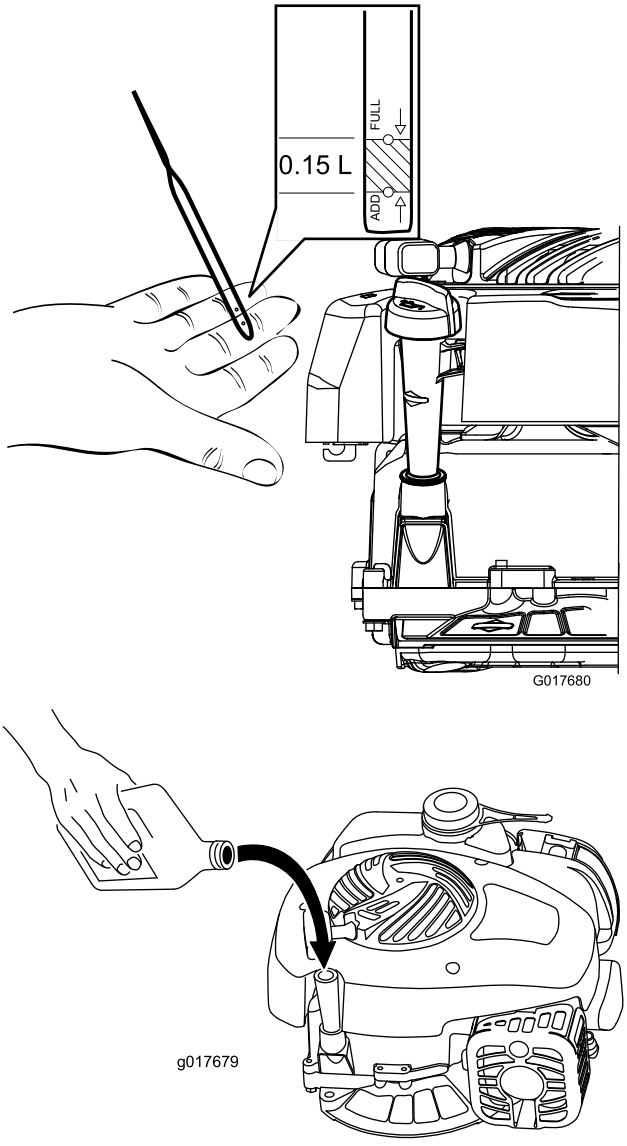

Bild 20

7. Setzen Sie den Peilstab fest ein.

Warten des Messers

Mähen Sie immer mit einem scharfen Messer. Ein scharfes Messer mäht sauber, ohne Grashalme zu zerreißen oder zu zerschnetzeln.

Ersetzen Sie das Messer nur durch ein Originalmesser von Toro.

⚠ WARNUNG:

Der Motor könnte aus Versehen gestartet werden und Sie oder andere Personen schwer verletzen.

Ziehen Sie zuerst das Zündkabel ab, bevor Sie das Messer prüfen, abnehmen oder auswechseln.

1. Stellen Sie den Motor ab und warten Sie, bis alle sich bewegenden Teile zum Stillstand gekommen sind.
2. Ziehen Sie das Zündkabel ab (Bild 21).

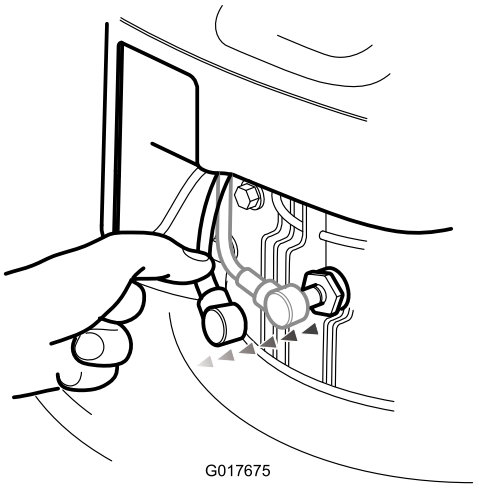

Bild 21

3. Kippen Sie den Rasenmäher seitlich.
4. Prüfen Sie vorsichtig die Schärfe und Abnutzung des Messers, besonders an den Stellen, an denen sich flache und gebogene Teile berühren. Wenn Sie Abnutzungen feststellen, sollten Sie das Messer auswechseln.

   Hinweis: Montieren Sie für die optimale Leistung vor dem Saisonbeginn ein neues Messer. Feilen Sie während der Saison kleine Kerben am Messer aus, um die Schnittkante zu erhalten.

⚠ GEFAHR

Ein abgenutztes oder defektes Messer kann zerbrechen. Messerstücke, die ausgeschleudert werden, können den Bediener oder Unbeteiligte treffen und schwere oder tödliche Verletzungen verursachen.

Prüfen Sie das Messer regelmäßig auf Abnutzung und Beschädigung und wechseln Sie ein abgenutztes oder beschädigtes Messer aus.

Entfernen des Messers

1. Fassen Sie das Ende des Messers mit einem stark wattierten Handschuh oder einem Lappen an (Bild 22).

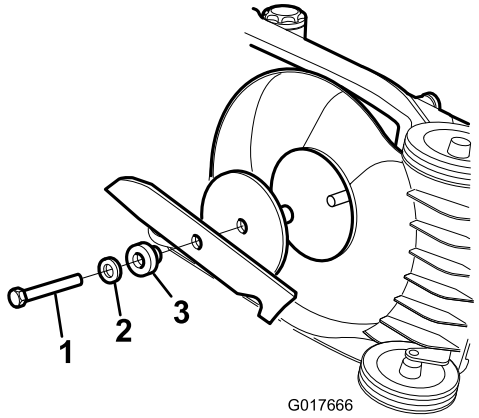

Bild 22

1. Messerschraube
2. Scheibe
3. Distanzstück

2. Entfernen Sie die Messerschraube und das Schnittmesser.

   Wichtig: Wenn sich der Messeradapter löst, stellen Sie sicher, dass Sie ihn montieren, bevor Sie das Messer und die Messerschraube einsetzen. Wenn Sie den Rasenmäher ohne Messeradapter einsetzen, wird der Mäher beschädigt.

Schärfen des Messers

Wartungsintervall: Alle 25 Betriebsstunden

Schärfen Sie die Oberseite des Messers mit einer Feile und erhalten Sie den ursprünglichen Schnittwinkel (Bild 23).

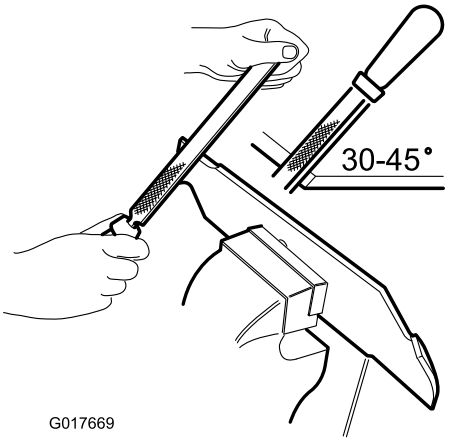

Bild 23

Hinweis: Das Messer bleibt ausgewuchtet, wenn Sie die gleiche Menge Metall von beiden Schnittkanten entfernen.

Wichtig: Überprüfen Sie die Auswuchtung des Schnittmessers auf einer Ausgleichsmaschine. Ihr Fachhändler führt Auswuchter zu günstigen Preisen. Ein ausgewuchtetes Messer bleibt horizontal, ein nicht ausgewuchtetes Messer senkt sich nach einer Seite ab (Bild 24). Wenn das Messer nicht ausgewuchtet ist, feilen Sie von der schweren Seite des Messers mehr von der Schnittkante ab.

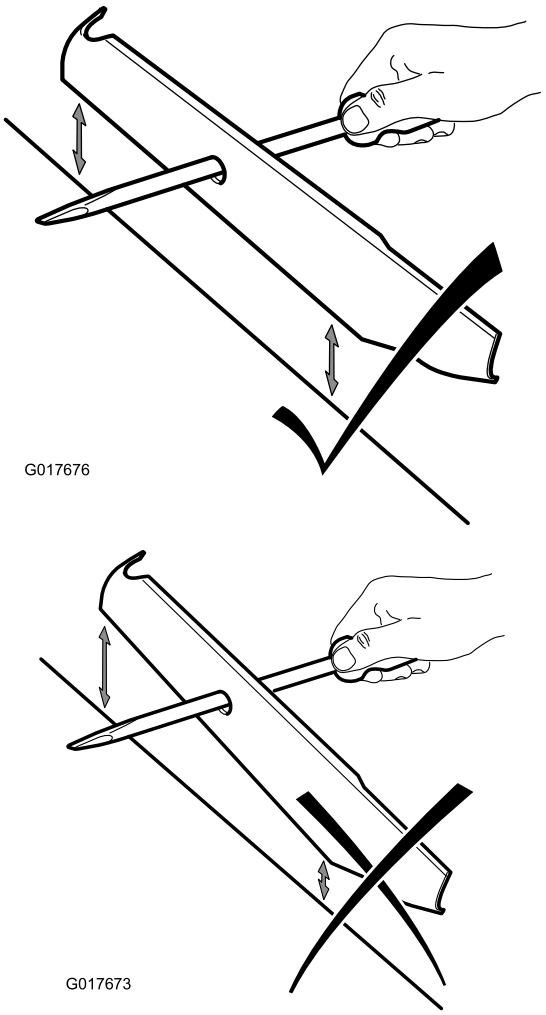

Bild 24

Montieren des Messers

Wartungsintervall: Alle 2 Jahre

Montieren Sie ein scharfes, ausgewuchtetes Messer und die Messerschraube. Die Windflügel müssen nach oben in Richtung Rasenmähergehäuse weisen. Ziehen Sie die Schnittmesserschraube auf 54 Nm (Bild 22).

Wichtig: Wechseln Sie das Messer aus, wenn es zu stark abgenutzt oder beschädigt ist.

Einlagerung

1. Reinigen Sie das Mähergehäuse.
2. Prüfen Sie den Messerzustand.
3. Klappen Sie den Bügel zusammen, wie in Bild 25 dargestellt.

Wichtig: Stellen Sie sicher, dass Sie die Steuerkabel beim Zusammenklappen des Bügels nicht einklemmen.

⚠ ACHTUNG

Die Bügel überschneiden sich beim Zusammen- und Auseinanderklappen wie eine Schere und Sie können sich die Finger einklemmen.

Halten Sie Ihre Finger von Drehpunkten und sich überkreuzenden Bügeln fern, wenn Sie die Bügel zusammen- oder auseinanderklappen.

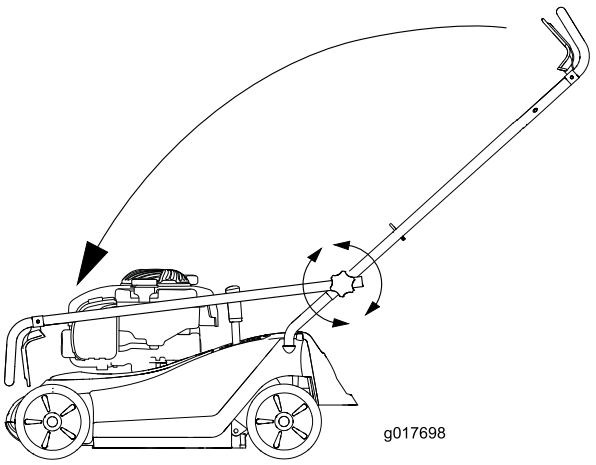

Bild 25

4. Stellen Sie den Rasenmäher an einem kühlen, sauberen und trockenen Ort ab, der nicht für Kinder zugänglich ist.
5. Decken Sie den Rasenmäher ab, um ihn sauber und geschützt zu halten.

Fehlersuche und -behebung

Problem	Mögliche Ursache	Behebungsmaßnahme
Der Motor sollte nicht anspringen.	1. Der Zündkerzenstecker ist nicht auf der Zündkerze.	1. Schließen Sie den Zündkerzenstecker wieder an die Zündkerze an.
	2. Der Entlüftungsdeckel am Kraftstofftank ist verstopft.	2. Machen Sie die Entlüftung im Tankdeckel frei oder ersetzen den Deckel.
	3. Die Zündkerze weist Einkerbungen auf, ist verschmutzt oder hat den falschen Elektrodenabstand.	3. Prüfen Sie die Zündkerze und stellen Sie bei Bedarf den Elektrodenabstand ein. Ersetzen Sie die Zündkerze, wenn diese Einkerbungen aufweist, verschmutzt oder gerissen ist.
	4. Der Kraftstofftank ist leer, oder die Kraftstoffanlage enthält alten Kraftstoff.	4. Entleeren Sie den Kraftstofftank und/oder füllen ihn mit frischem Benzin auf. Wenn Sie das Problem nicht beseitigen können, wenden Sie sich bitte an Ihren Vertragshändler.
Der Motor springt nur schwer an oder verliert an Leistung.	1. Der Entlüftungsdeckel am Kraftstofftank ist verstopft.	1. Machen Sie die Entlüftung im Tankdeckel frei oder ersetzen den Deckel.
	2. Das Luftfilterelement ist verschmutzt und behindert die Luftströmung.	2. Reinigen Sie den Vorfilter und/oder tauschen den Papierfilter im Luftfiltergehäuse aus.
	3. Die Unterseite des Gerätes weist Schnittgutrückstände und Schmutz auf.	3. Reinigen Sie die Unterseite des Geräts.
	4. Die Zündkerze weist Einkerbungen auf, ist verschmutzt oder hat den falschen Elektrodenabstand.	4. Prüfen Sie die Zündkerze und stellen Sie bei Bedarf den Elektrodenabstand ein. Ersetzen Sie die Zündkerze, wenn diese Einkerbungen aufweist, verschmutzt oder gerissen ist.
	5. Der Motorölstand ist zu niedrig bzw. zu hoch oder das Öl ist stark verschmutzt.	5. Prüfen Sie das Motoröl. Wechseln Sie das Öl, wenn es verschmutzt ist, füllen Sie Öl auf oder lassen es ab, bis der Ölstand an die Füllmarke am Peilstab liegt.
	6. Der Kraftstofftank enthält alten Kraftstoff.	6. Entleeren Sie den Kraftstofftank und füllen ihn mit frischem Benzin auf.
Der Motor läuft nicht rund.	1. Der Zündkerzenstecker ist nicht auf der Zündkerze.	1. Schließen Sie den Zündkerzenstecker wieder an die Zündkerze an.
	2. Das Luftfilterelement ist verschmutzt und behindert die Luftströmung.	2. Reinigen Sie den Vorfilter und/oder tauschen den Papierfilter im Luftfiltergehäuse aus.
	3. Die Zündkerze weist Einkerbungen auf, ist verschmutzt oder hat den falschen Elektrodenabstand.	3. Prüfen Sie die Zündkerze und stellen Sie bei Bedarf den Elektrodenabstand ein. Ersetzen Sie die Zündkerze, wenn diese Einkerbungen aufweist, verschmutzt oder gerissen ist.
Die Maschine oder der Motor vibriert stark.	1. Die Unterseite des Maschinengehäuses weist Schnittgutrückstände und Schmutz auf.	1. Reinigen Sie die Unterseite des Mähergehäuses.
	2. Die Motorbefestigungsschrauben sind locker.	2. Ziehen Sie die Schrauben fest.
	3. Die Messerbefestigungsmuttern sind locker.	3. Ziehen Sie die Muttern fest.
	4. Das Messer ist verbogen oder unwuchtig.	4. Wuchten Sie das Messer aus. Tauschen Sie verbogene Messer aus.

Problem	Mögliche Ursache	Behebungsmaßnahme
Das Schnittmuster ist nicht gleichmäßig.	1. Sie mähen wiederholt im gleichen Muster. 2. Die Unterseite des Maschinengehäuses weist Schnittgutrückstände und Schmutz auf. 3. Das Messer ist stumpf.	1. Variieren Sie Ihr Mähmuster. 2. Reinigen Sie die Unterseite des Mähergehäuses. 3. Schärfen Sie das Messer und wuchten es aus.
Der Selbstantrieb des Rasenmähers funktioniert nicht.	1. Unter der Riemenabdeckung befinden sich Schmutzrückstände. 2. Der Bowdenzug des Selbstantriebs ist falsch eingestellt oder defekt.	1. Entfernen Sie die Schmutzrückstände. 2. Stellen Sie den Bowdenzug des Selbstantriebs ein. Tauschen Sie den Zug bei Bedarf aus.

Hinweise:

Hinweise:

Hinweise:

Europäischer Datenschutzhinweis

Die von Toro gespeicherten Informationen
Toro Warranty Company (Toro) respektiert Ihre Privatsphäre. Zum Bearbeiten Ihres Garantieanspruchs und zur Kontaktaufnahme bei einem Produktrückruf bittet Toro Sie, Toro direkt oder über den lokalen Vertragshändler bestimmte persönliche Informationen mitzuteilen.

Das Garantiesystem von Toro wird auf Servern in USA gehostet; dort gelten ggf. andere Vorschriften zum Datenschutz ggf. als in Ihrem Land.

Wenn Sie Toro persönliche Informationen mitteilen, stimmen Sie der Verarbeitung der persönlichen Informationen zu, wie in diesem Datenschutzhinweis beschrieben.

Verwendung der Informationen durch Toro
Toro kann Ihre persönlichen Informationen zum Bearbeiten von Garantieansprüchen, zur Kontaktaufnahme bei einem Produktrückruf oder anderen Zwecken, die Toro Ihnen mitteilt, verwenden. Toro kann die Informationen im Rahmen dieser Aktivitäten an Toro Tochtergesellschaften, Händler oder Geschäftspartner weitergeben. Toro verkauft Ihre persönlichen Informationen an keine anderen Unternehmen. Toro hat das Recht, persönliche Informationen mitzuteilen, um geltende Vorschriften und Anfragen von entsprechenden Behörden zu erfüllen, um die Systeme richtig zu pflegen oder Toro oder andere Benutzer zu schützen.

Speicherung persönlicher Informationen
Toro speichert persönliche Informationen so lange, wie es für den Zweck erforderlich ist, für den die Informationen gesammelt wurden, oder für andere legitime Zwecke (z. B. Einhaltung von Vorschriften) oder Gesetzesvorschriften.

Toros Engagement zur Sicherung Ihrer persönlichen Informationen
Toro trifft angemessene Sicherheitsmaßnahmen, um Ihre persönlichen Informationen zu schützen. Toro unternimmt auch Schritte, um die Genauigkeit und den aktuellen Status der persönlichen Informationen zu erhalten.

Zugriff auf persönliche Informationen und Richtigkeit persönlicher Informationen
Wenn Sie die Richtigkeit Ihrer persönlichen Informationen prüfen möchten, senden Sie bitte eine E-Mail an legal@toro.com.

Internationale Vertragshändlerliste

Vertragshändler:	Land:	Telefonnummer:
Atlantis Su ve Sulama Sisstemleri Lt	Türkei	90 216 344 86 74
Balama Prima Engineering Equip.	Hongkong	852 2155 2163
B-Ray Corporation	Korea	82 32 551 2076
Casco Sales Company	Puerto Rico	787 7888383
Ceres S.A.	Costa Rica	506 2391138
CSSC Turf Equipment (pvt) Ltd.	Sri Lanka	94 11 2746100
Cyril Johnston & Co.	Nordirland	44 2890 813 121
Equiver	Mexiko	52 55 539 95444
Femco S.A.	Guatemala	502 442 3277
G.Y.K. Company Ltd.	Japan	81 726 325 861
Geomechaniki of Athens	Griechenland	30 10 935 0054
Guandong Golden Star	China	86 20 876 51338
Hako Ground and Garden	Schweden	46 35 10 0000
Hako Ground and Garden	Norwegen	47 22 90 7760
Hayter Limited (U.K.)	Großbritannien	44 1279 723 444
Hydroturf Int. Co Dubai	Vereinigte Arabische Emirate	97 14 347 9479
Hydroturf Egypt LLC	Ägypten	202 519 4308
Ibea S.P.A.	Italien	39 0331 853611
Irriamc	Portugal	351 21 238 8260
Irrigation Products Int'l Pvt Ltd.	Indien	86 22 83960789
Jean Heybroek b.v.	Niederlande	31 30 639 4611
Maquiver S.A.	Kolumbien	57 1 236 4079
Maruyama Mfg. Co. Inc.	Japan	81 3 3252 2285
Metra Kft	Ungarn	36 1 326 3880
Mountfield a.s.	Tschechische Republik	420 255 704 220
Munditol S.A.	Argentinien	54 11 4 821 9999
Oslinger Turf Equipment SA	Ecuador	593 4 239 6970
Oy Hako Ground and Garden Ab	Finnland	358 987 00733
Parkland Products Ltd.	Neuseeland	64 3 34 93760
Prochaska & Cie	Österreich	43 1 278 5100
RT Cohen 2004 Ltd.	Israel	972 986 17979
Riversa	Spanien	34 9 52 83 7500
Sc Svend Carlsen A/S	Dänemark	45 66 109 200
Solvert S.A.S.	Frankreich	33 1 30 81 77 00
Spypros Stavrinides Limited	Zypern	357 22 434131
Surge Systems India Limited	Indien	91 1 292299901
T-Markt Logistics Ltd.	Ungarn	36 26 525 500
Toro Australia	Australien	61 3 9580 7355
Toro Europe NV	Belgien	32 14 562 960

Die Garantie von Toro

Bedingungen und abgedeckte Produkte

The Toro Company und die Vertragshändler, die Toro Warranty Company, gewährleisten dem Erstkäufer* im Rahmen eines gegenseitigen Abkommens die aufgeführten Produkte von Toro, zu reparieren, wenn die Produkte Material- oder Herstellungsfehler aufweisen.

Die folgenden Garantiezeiträume gelten ab dem Kaufdatum:

Produkte	**Garantiezeitraum**
Handrasenmäher mit Selbstantrieb	
• Gussmähwerk	5 Jahre bei Privatpersonen-Verwendung[2] 45 Tage bei kommerzieller Verwendung
• Motor	5-jährige Startgarantie (GTS) Siehe Garantie des Motorherstellers[1]
• Stahlmähwerk	2 Jahre bei Privatpersonen-Verwendung[2] 45 Tage bei kommerzieller Verwendung
• Motor	2-jährige Startgarantie (GTS) Siehe Garantie des Motorherstellers[1]
Tragbare Elektroprodukte	2-jährige eingeschränkte Garantie
Schneefräsen	
• Einstufig	2 Jahre bei Privatpersonen-Verwendung[2] 45 Tage bei kommerzieller Verwendung
• Zweistufig	2 Jahre bei Privatpersonen-Verwendung[2] 45 Tage bei kommerzieller Verwendung
• Elektrisch	2 Jahre bei Privatpersonen-Verwendung[2]
Alle unten aufgeführten Aufsitzmäher	
• Motor	Siehe Garantie des Motorherstellers[1] 1 Jahr nur auf Ersatzteile
• Zubehör	1 Jahr
Aufsitzrasenmäher mit Heckmotor	2 Jahre bei Privatpersonen-Verwendung[2] 90 Tage bei kommerzieller Verwendung
Rasen- und Gartentraktore	2 Jahre bei Privatpersonen-Verwendung[2] 90 Tage bei kommerzieller Verwendung
TimeCutter Z-Rasenmäher	3 Jahre bei Privatkunden-Verwendung[2] 30 Tage bei kommerzieller Verwendung
TITAN-Rasenmäher	3 Jahre oder 240 Stunden[3]
• Rahmen	Lebenslang (nur Erstkäufer)[4]
TITAN MX-Rasenmäher Mowers	3 Jahre oder 400 Stunden[3]
• Rahmen	Lebenslang (nur Erstkäufer)[4]
Mäher der Serie Z Master 2000	5 Jahre oder 1200 Stunden[3]
• Rahmen	Lebenslang (nur Erstkäufer)[4]

*Originalkäufer ist die Person, die das Toro Produkt neu gekauft hat.

[1]Einige Motoren, die in Toro Produkten eingesetzt werden, haben eine Garantie vom Motorhersteller.

[2]Normaler Privatgebrauch bedeutet die Verwendung des Produktes auf demselben Grundstück wie das Eigenheim. Der Einsatz an mehreren Standorten wird als kommerzieller Gebrauch eingestuft, und in diesen Situationen würde die kommerzielle Garantie gelten.

[3]Je nach dem, was zuerst eintritt.

[4]Lebenslange Rahmengarantie: Wenn der Hauptrahmen, der aus den geschweißten Teilen besteht, die die Traktorstruktur ergeben, an der andere Bestandteile, u. a. der Motor, befestigt sind, bei normalen Gebrauch Risse zeigt oder bricht, wird er im Rahmen der Garantie (nach Ermessen von Toro) kostenfrei (keine Material- und Lohnkosten) repariert oder ausgewechselt. Ein Rahmenversagen aufgrund von Missbrauch oder nicht ausgeführten Reparaturen, die aufgrund von Rost oder Korrosion erforderlich sind, ist nicht abgedeckt.

Diese Garantie deckt die Lohn- und Materialkosten ab, Sie müssen die Transportkosten übernehmen.

Die Garantieansprüche werden ggf. abgelehnt, wenn der Betriebsstundenzähler abgeschlossen oder modifiziert wurde oder Zeichen einer Modifizierung aufweist.

Verantwortung des Eigentümers

Sie müssen das Produkt von Toro pflegen und die in der *Bedienungsanleitung* aufgeführten Wartungsarbeiten ausführen. Für solche Routinewartungsarbeiten, die von Ihnen oder einem Händler durchgeführt werden, kommen Sie auf.

Anweisungen für die Inanspruchnahme von Wartungsarbeiten unter Garantie

Halten Sie dieses Verfahren ein, wenn Sie der Meinung sind, dass Ihre Produkte von Toro Material- oder Herstellungsfehler aufweisen.

1. Wenden Sie sich an die Verkaufsstelle, um einen Kundendienst für das Produkt zu vereinbaren. Wenn Sie den Verkäufer nicht kontaktieren können, können Sie sich auch an jeden offiziellen Vertragshändler von Toro wenden.
2. Bringen Sie das Produkt zum Händler und legen Sie ihm einen Kaufnachweis (Rechnung) vor. Wenn Sie mit der Analyse oder dem Support des Vertragshändlers nicht zufrieden sind, wenden Sie sich an uns unter:

   Customer Care Department, RLC Division
   The Toro Company
   8111 Lyndale Avenue South
   Bloomington, MN 55420-1196
   Manager: Technical Product Support: 001-952-887-8248

   Siehe beiliegende Liste der Vertragshändler

Nicht von der Garantie abgedeckte Punkte und Bedingungen

Diese ausdrückliche Garantie schließt Folgendes aus:

- Kosten für regelmäßige Wartungsarbeiten oder Teile, die sich abnutzen, wie z. B. Messer, Rotormesser (Schaufeln), Abstreifermesser, Riemen Kraftstoff, Schmiermittel, Ölwechsel, Zündkerzen, Einstellen der Kabel, des Gestänges oder der Bremsen
- Jedes Produkt oder Teil, das modifiziert oder missbraucht wurde und aufgrund eines Unfalls oder fehlender Wartung ersetzt oder repariert werden muss
- Reparaturen, die aufgrund von Nichtverwenden von frischem Kraftstoff (weniger als ein Monat) oder falscher Vorbereitung des Geräts vor einer Einlagerung von mehr als einem Monaten zurückzuführen sind.
- Motor und Getriebe. Diese Teile werden von den entsprechenden Herstellergarantien mit eigenen allgemeinen Geschäftsbedingungen abgedeckt

Alle von diesen Garantien abgedeckten Reparaturen müssen von einem offiziellen Toro Vertragshändler mit den offiziellen Ersatzteilen von Toro ausgeführt werden.

Allgemeine Bedingungen

Für den Käufer gelten die gesetzlichen Vorschriften jedes Landes. Die Rechte, die dem Käufer aus diesen gesetzlichen Vorschriften zustehen, werden nicht von dieser Garantie eingeschränkt.