Form No. 3372-335 Rev B

Tondeuse Recycler® 41 cm

N° de modèle 21030—N° de série 312000001 et suivants

N° de modèle 21032—N° de série 312000001 et suivants

Manuel de l'utilisateur

Table des matières

Introduction 1
Sécurité 2
- Consignes générales d'utilisation 2
- Utilisation sur pente 3
- Enfants 3
- Entretien 3
- Pression acoustique 4
- Puissance acoustique 4
- Vibrations au niveau des mains et des bras 4
- Autocollants de sécurité et d'instruction 5

Mise en service 6
- 1 Dépliage du guidon 6
- 2 Montage du bac à herbe 6
- 3 Plein d'huile moteur 7

Vue d'ensemble du produit 8
- Caractéristiques techniques 8

Utilisation 9
- Remplissage du réservoir de carburant 9
- Contrôle du niveau d'huile moteur 9
- Réglage de la hauteur de coupe 10
- Démarrage du moteur 10
- Utilisation de la commande d'autotraction (modèle 21032 seulement) 11
- Arrêt du moteur 11
- Ramassage de l'herbe coupée 11
- Conseils pour la tonte 12

Entretien 12
- Programme d'entretien recommandé 12
- Nettoyage du carter du plateau de coupe 12
- Nettoyage du filtre à air 13
- Réglage du câble d'autopropulsion (modèle 21032 uniquement) 13
- Graissage de la machine 13
- Vidange et remplacement de l'huile moteur 13
- Entretien de la lame 14

Remisage 16
Dépistage des défauts 17

Introduction

Lisez attentivement cette notice pour apprendre à utiliser et entretenir correctement votre produit, et éviter de l'endommager ou de vous blesser. Vous êtes responsable de l'utilisation sûre et correcte du produit. Conservez ce manuel à titre de référence.

Vous pouvez contacter Toro directement à www.Toro.com pour tout renseignement concernant un produit ou un accessoire, pour obtenir l'adresse des concessionnaires ou pour enregistrer votre produit.

Lorsque vous contactez un distributeur ou un réparateur Toro agréé pour l'entretien de votre machine, pour vous procurer des pièces Toro d'origine ou pour obtenir des renseignements complémentaires, vous devez lui fournir les numéros de modèle et de série du produit. Figure 1 indique l'emplacement des numéros de modèle et de série du produit.

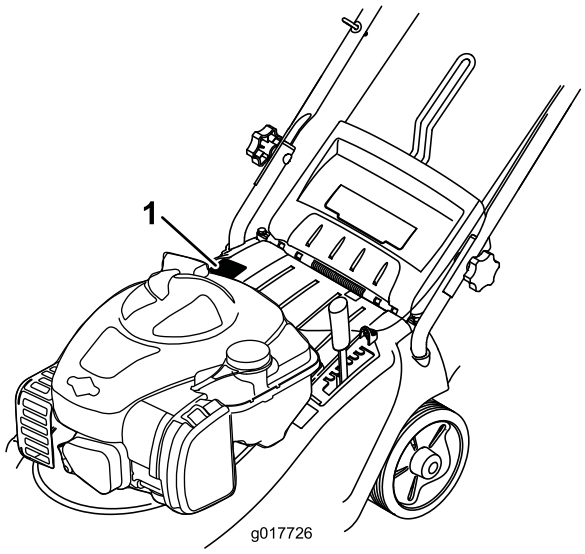

Figure 1

1. Plaque des numéros de modèle et de série

Notez les numéros de modèle et de série du produit dans l'espace ci-dessous :

© 2012—The Toro® Company
8111 Lyndale Avenue South
Bloomington, MN 55420

Enregistrez votre produit à www.Toro.com.

CE

Traduction du texte d'origine (FR)
Imprimé en Chine
Tous droits réservés

N° de modèle _____

N° de série _____

Les mises en garde de ce manuel soulignent des dangers potentiels et sont signalées par le symbole de sécurité (Figure 2), qui indique un danger pouvant entraîner des blessures graves ou mortelles si les précautions recommandées ne sont pas respectées.



Figure 2

1. Symbole de sécurité

Deux termes sont également utilisés pour faire passer des informations essentielles. **Important**, pour attirer l'attention sur des informations mécaniques spécifiques, et **Remarque**, pour signaler des informations d'ordre général méritant une attention particulière.

Pour les modèles dont la puissance du moteur est indiquée, la puissance brute du moteur a été mesurée en laboratoire par le constructeur du moteur selon SAE J1349. Étant configuré pour satisfaire aux normes de sécurité, antipollution et d'exploitation, le moteur monté sur cette classe de machine aura une puissance effective nettement inférieure.

Sécurité

Cette machine peut sectionner les mains ou les pieds et projeter des objets. Des accidents graves ou mortels peuvent se produire si les consignes de sécurité suivantes ne sont pas respectées.

Consignes générales d'utilisation

- Vous devez lire, comprendre et respecter toutes les instructions qui figurent sur la machine et dans le(s) manuel(s) avant de démarrer.
- N'approchez pas les mains ou les pieds de la machine.
- Seules les personnes adultes responsables qui ont pris connaissance des instructions sont autorisées à utiliser la machine.
- N'oubliez jamais que l'utilisateur est responsable de tout accident ou dommage causé aux autres personnes et à leurs possessions.
- Débarrassez la zone de travail des pierres, jouets, câbles, etc. qui pourraient être projetés par la lame ou le fil de coupe. Restez derrière le guidon quand le moteur est en marche.
- Vérifiez que personne ne se trouve dans la zone de travail avant d'utiliser la machine. Arrêtez la machine si quelqu'un entre dans la zone de travail.
- N'utilisez pas la machine pieds nus ou chaussé de sandales. Portez toujours des chaussures solides et un pantalon.
- Ne tirez jamais la machine en arrière, sauf en cas d'absolue nécessité. Vérifiez toujours si la voie est libre juste derrière la machine et sur sa trajectoire avant de reculer.
- Ne dirigez jamais l'éjection vers qui que ce soit. N'éjectez pas l'herbe coupée contre un mur ou un obstacle. Elle pourrait être renvoyée vers l'opérateur.
- Arrêtez le moteur de la machine avant de traverser des surfaces autres que du gazon ainsi que pour transporter la machine jusqu'à la surface à tondre et en repartir.
- Arrêtez la ou les lames avant d'incliner la machine pour traverser des surfaces non recouvertes d'herbe et pour la transporter d'une surface de travail à une autre.
- N'utilisez pas la machine sans les dispositifs de protection en place et en bon état de marche.
- Ne laissez jamais la machine en marche sans surveillance.
- Coupez le moteur, attendez l'arrêt complet de la lame et débranchez le fil de la bougie avant de nettoyer ou désobstruer la machine.
- Travaillez uniquement à la lumière du jour ou avec un bon éclairage artificiel.
- N'utilisez pas la machine sous l'emprise de l'alcool, de drogues ou de médicaments.
- N'utilisez jamais la machine sur de l'herbe humide. Faites attention à ne pas perdre l'équilibre ; avancez à une allure normale, ne courez pas.
- Si la machine se met à vibrer de façon anormale, coupez le moteur et cherchez-en immédiatement la cause. Les vibrations indiquent généralement la présence d'un problème.
- Protégez-vous toujours les yeux quand vous utilisez la machine.
- Reportez-vous aux instructions du constructeur concernant l'utilisation et le montage d'accessoires.

N'utilisez que les accessoires agréés par le constructeur.

Utilisation sur pente

Les pentes peuvent augmenter significativement les risques de dérapage ou de chute qui peuvent entraîner des blessures graves. Les manœuvres sur pentes, quelles qu'elles soient, demandent une attention particulière. Ne travaillez pas sur les pentes sur lesquelles vous ne vous sentez pas à l'aise.

- Travaillez transversalement à la pente, jamais en montant ou descendant. Soyez extrêmement prudent lorsque vous changez de direction sur un terrain en pente.
- Méfiez-vous des trous, ornières, bosses, rochers ou autres obstacles cachés. Les irrégularités de terrain peuvent vous faire déraper et provoquer votre chute. L'herbe haute peut masquer les accidents du terrain.
- Ne tondez pas quand l'herbe est humide ni sur des pentes raides. Vous pourriez glisser et vous blesser en tombant.
- Ne tondez pas à proximité de dénivellations, fossés ou berges. Vous risquez de glisser ou de perdre l'équilibre.
- Lorsque vous utilisez la machine, gardez toujours les deux mains sur le guidon.

Enfants

Des accidents tragiques peuvent survenir si l'utilisateur ne sait pas que des enfants sont présents. Les enfants sont souvent attirés par la machine et l'activité de tonte. Ne partez **jamais** du principe que les enfants se trouvent encore là où vous les avez vus pour la dernière fois.

- Veillez à ce que les enfants restent hors de la zone de travail, sous la garde d'un adulte responsable autre que l'utilisateur.
- Montrez-vous vigilant et coupez le moteur de la machine si un enfant pénètre dans la zone de travail.
- Ne laissez jamais un enfant utiliser la machine.
- Soyez particulièrement prudent à l'approche de tournants aveugles, de buissons, d'arbres ou d'autres objets susceptibles de dissimuler un enfant à votre vue.

Entretien

Manipulation sûre de l'essence

Pour éviter de vous blesser ou de causer des dommages matériels, manipulez l'essence avec une extrême prudence. L'essence est extrêmement inflammable et ses vapeurs sont explosives.

- Éteignez cigarettes, cigares, pipes et autres sources d'étincelles.
- N'utilisez que des bidons à essence homologués.
- N'enlevez jamais le bouchon du réservoir et n'ajoutez jamais de carburant pendant que le moteur tourne. Laissez refroidir le moteur avant de faire le plein.
- Ne faites jamais le plein à l'intérieur.
- Ne remisez jamais la machine ni les bidons de carburant à proximité d'une flamme nue, d'une source d'étincelles ou d'une veilleuse, telle celle que l'on trouve sur un chauffe-eau ou d'autres appareils.
- Ne remplissez jamais les bidons de carburant à l'intérieur d'un véhicule ou dans la caisse d'un véhicule utilitaire dont le revêtement est en plastique. Posez toujours les bidons sur le sol, à l'écart du véhicule, avant de les remplir.
- Descendez la machine du véhicule ou de la remorque et posez-la à terre avant de remplir le réservoir de carburant. Si ce n'est pas possible, laissez la machine dans le véhicule ou sur la remorque, mais remplissez le réservoir à l'aide d'un bidon, et non directement à la pompe.
- Maintenez tout le temps le pistolet en contact avec le bord du réservoir ou du bidon jusqu'à la fin du ravitaillement. N'utilisez pas un dispositif de verrouillage du pistolet en position ouverte.
- Si du carburant s'est répandu sur vos vêtements, changez-vous immédiatement.
- Ne remplissez jamais excessivement le réservoir de carburant. Remettez en place le bouchon du réservoir et serrez-le à fond.

⚠ ATTENTION

Les gaz d'échappement contiennent du monoxyde de carbone, un gaz inodore mortel.

Ne faites pas tourner le moteur à l'intérieur d'un local fermé.

Entretien général

- Ne faites jamais tourner le moteur dans un local fermé.
- Gardez tous les écrous et boulons bien serrés pour être sûr de pouvoir utiliser la machine sans danger.
- N'enlevez pas et ne modifiez pas les dispositifs de sécurité. Contrôlez régulièrement qu'ils fonctionnent bien.

- Ne laissez pas l'herbe, les feuilles ou d'autres débris s'accumuler sur la machine. Nettoyez les coulées éventuelles d'huile ou de carburant et éliminez les débris imbibés de carburant. Laissez refroidir la machine avant de la remiser.
- Si vous heurtez un obstacle, arrêtez et examinez la machine. Réparez la machine si nécessaire avant de la remettre en marche.
- N'effectuez jamais de réglages ou de réparations lorsque le moteur est en marche. Débranchez le fil de la bougie d'allumage et mettez-le à la masse contre le moteur pour éviter les démarrages accidentels.
- Les lames de la machine sont tranchantes. Portez des gants ou enveloppez la lame d'un chiffon pour en faire l'entretien, et faites preuve d'une extrême prudence.
- Ne modifiez pas le réglage du régulateur et ne faites pas tourner le moteur à un régime excessif.
- Remplacez les autocollants d'instruction ou de sécurité manquants ou endommagés, selon les besoins.
- N'oubliez jamais que l'utilisateur est responsable de tout accident ou dommage causé aux autres personnes et à leurs possessions.
- Si vous renversez de l'essence, ne mettez pas le moteur en marche. Éloignez la machine et évitez toute source possible d'inflammation jusqu'à dissipation complète des vapeurs d'essence.
- Remplacez les silencieux défectueux.
- Avant d'utiliser la machine, vérifiez toujours si les lames, boulons de lames et ensembles de coupe ne sont pas usés ou endommagés. Remplacez les boulons et les lames usés ou endommagés par paires pour ne pas modifier l'équilibre.
- Ne soulevez et ne portez jamais la machine lorsque le moteur tourne.
- Arrêtez le moteur et débranchez la bougie, et vérifiez que toutes les pièces mobiles sont complètement arrêtées :
  - Avant de dégager des obstructions.
  - Avant d'inspecter, de nettoyer ou d'effectuer toute opération sur la machine.
  - Après avoir heurté un obstacle. Recherchez et réparez les dégâts éventuels avant de remettre la tondeuse en marche et de l'utiliser.
  - Si la machine se met à vibrer de façon anormale.
  - Chaque fois que vous laissez la machine sans surveillance.
  - Avant de faire le plein de carburant.
- Laissez refroidir le moteur avant de ranger la machine dans un local fermé.
- Remplacez les pièces usées ou endommagées pour éviter les accidents.
- La vidange du réservoir d'essence doit impérativement s'effectuer à l'extérieur.
- Certaines législations imposent un âge minimum pour l'utilisation de ce type d'appareil.
- Portez toujours des protège-oreilles.
- N'inclinez pas la machine lorsque vous démarrez le moteur, à moins que ce ne soit indispensable au démarrage. Dans ce cas, ne l'inclinez pas plus que nécessaire, et ne relevez que la partie éloignée de l'utilisateur.
- Examinez la machine régulièrement et remplacez les pièces usées ou endommagées pour éviter les accidents.

Pression acoustique

Cette machine produit une pression acoustique de 84 dBA au niveau de l'oreille gauche de l'utilisateur et une pression acoustique de 83 dBA au niveau de l'oreille droite de l'utilisateur, qui comprend une valeur d'incertitude (K) de 2,5 dBA.

La pression acoustique est déterminée en conformité avec les procédures énoncées dans la norme EN 836.

Puissance acoustique

Cette machine a un niveau de puissance acoustique garanti de 96 dBA et un niveau de puissance acoustique mesuré de 92,6 dBA, qui comprend une valeur d'incertitude (K) de 2,4 dBA.

La puissance acoustique est déterminée en conformité avec les procédures énoncées dans la norme ISO 11094.

Vibrations au niveau des mains et des bras

Niveau de vibrations mesuré pour la main droite = 3,3 m/s^2

Niveau de vibrations mesuré pour la main gauche = 3,4 m/s^2

Valeur d'incertitude (K) = 1,5 m/s^2

Les valeurs mesurées sont déterminées en conformité avec les procédures énoncées dans la norme EN 836.

Autocollants de sécurité et d'instruction

Important: **Les autocollants de sécurité et d'instruction sont placés près des endroits potentiellement dangereux. Remplacez les autocollants endommagés.**

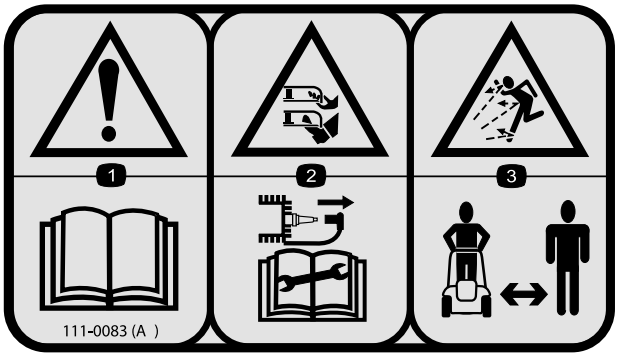

111–0083

1. Attention – lisez le *Manuel de l'utilisateur*.
2. Risque de coupure/mutilation des mains ou des pieds par la lame du plateau de coupe – débranchez la bougie et lisez le *manuel de l'utilisateur* avant d'entreprendre un entretien ou une révision.
3. Risque de projections – tenez les spectateurs à bonne distance de la machine.



111-4782

1. Hauteur de coupe

Mise en service

Remarque: N'essayez pas de mettre le moteur en marche tant que la tondeuse n'est pas complètement assemblée.

1

Dépliage du guidon

Aucune pièce requise

Procédure

1. Dépliez le guidon avec précaution et éloignez les câbles des points de pivotement pour éviter de les pincer.

⚠ PRUDENCE

Les deux parties du guidon se croisent lorsqu'il est plié ou déplié, et vous pouvez vous coincer les doigts.

N'approchez pas les doigts des points de pivotement et des parties du guidon lorsqu'elles se croisent.

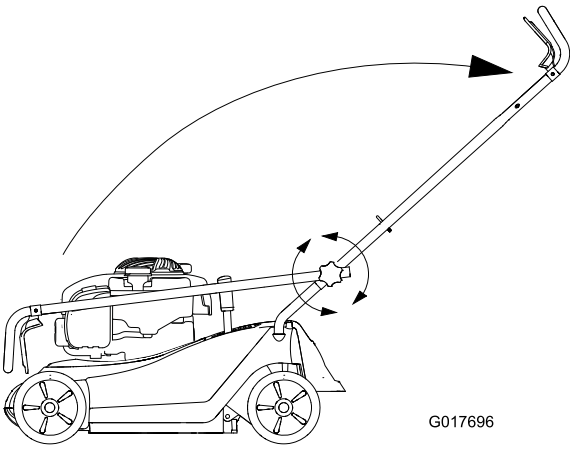

Figure 3

2. Serrez les boutons du guidon pour le fixer en place.

2

Montage du bac à herbe

Aucune pièce requise

Procédure

Insérez l'armature en métal dans le tissu du bac à herbe et clipsez-le en position (Figure 4).

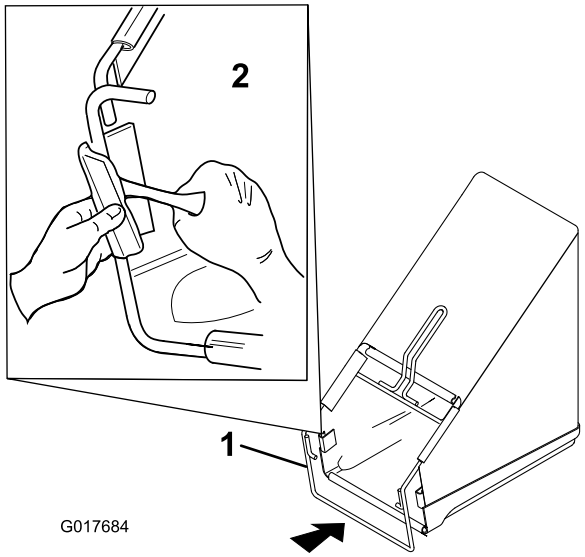

Figure 4

1. Armature en métal
2. Fixation de l'armature au bac à herbe

3

Plein d'huile moteur

Aucune pièce requise

Procédure

Le carter moteur de la tondeuse est vide à la livraison.

1. Retirez la jauge (Figure 5).

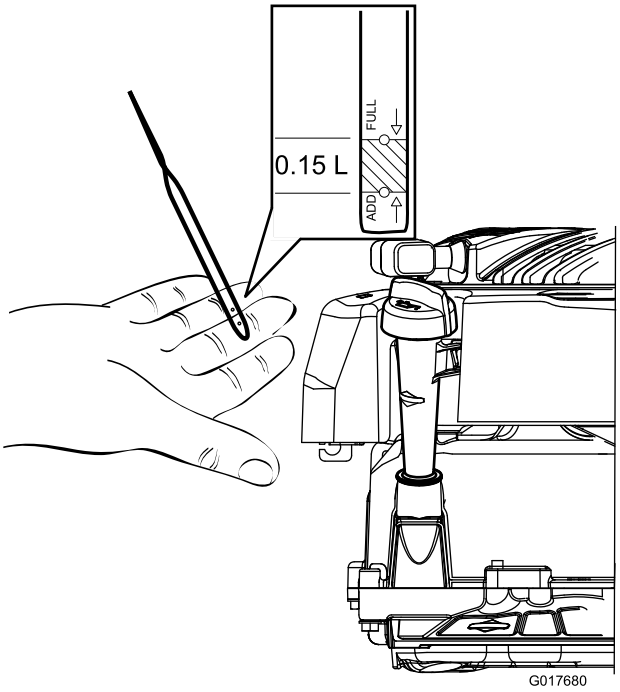

Figure 5

2. Versez de l'huile avec précaution dans le goulot de remplissage pour faire monter le niveau de liquide jusqu'au repère du plein (Full) sur la jauge (Figure 5 et Figure 6). Après avoir fait l'appoint d'huile, patientez 3 minutes avant de contrôler le niveau d'huile avec la jauge. Ne remplissez pas excessivement. (Niveau max. : 0,47 l, type : huile détergente SAE 30, classe de service API SF, SG, SH, SJ, SL ou supérieure.)

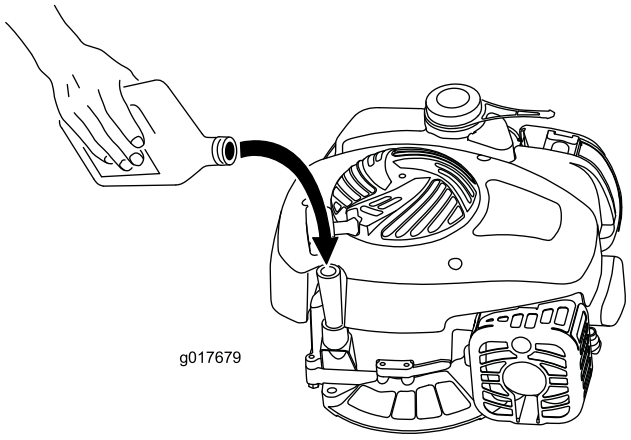

Figure 6

3. Revissez la jauge fermement en place.

Important: ***Changez l'huile moteur après les 5 premières heures de fonctionnement*****, puis une fois par an (voir Vidange et remplacement de l'huile moteur).**

Vue d'ensemble du produit

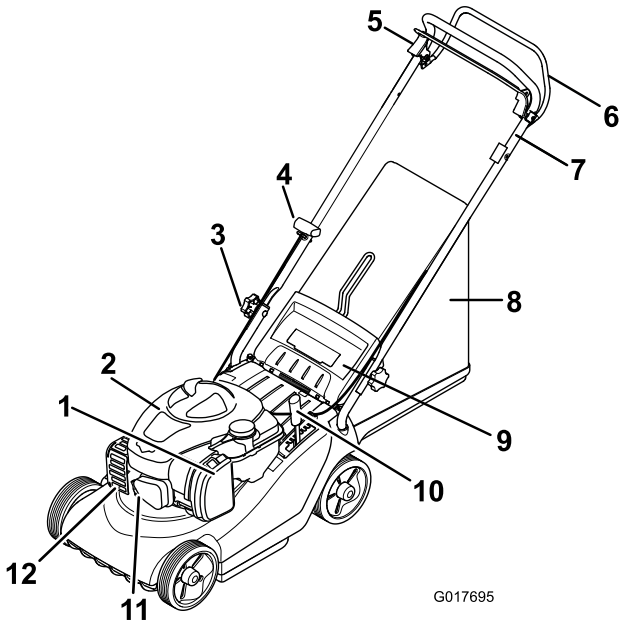

Figure 7

1. Filtre à air
2. Capot du moteur
3. Bouton de fixation de guidon
4. Poignée du lanceur
5. Barre de commande du moteur
6. Guidon d'autopropulsion (modèle 21032 uniquement)
7. Partie supérieure du guidon
8. Bac à herbe
9. Déflecteur arrière
10. Dispositif de réglage de hauteur de coupe
11. Fil de bougie d'allumage
12. Protection de l'échappement

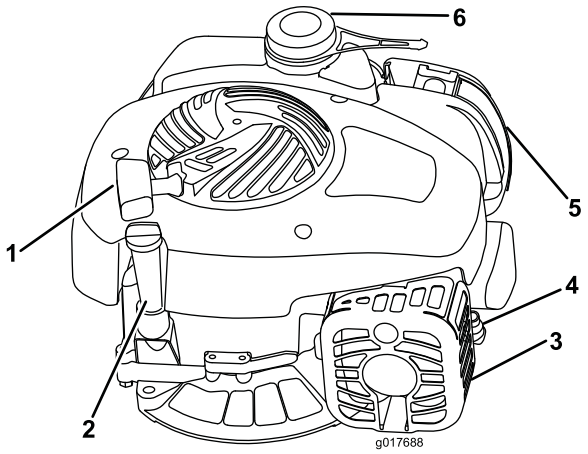

Figure 8

1. Poignée du lanceur
2. Bouchon de remplissage d'huile et jauge
3. Protection de l'échappement
4. Fil de bougie d'allumage
5. Filtre à air
6. Bouchon du réservoir de carburant

Caractéristiques techniques

Modèle	**21030**	**21032**
Poids	30 kg	32 kg
Longueur	137 cm	137 cm
Largeur	47,5 cm	47,5 cm
Hauteur	105 cm	105 cm
Largeur de coupe	41 cm	41 cm
Gamme de hauteur de coupe (7 positions)	13 à 65 mm	13 à 65 mm

Utilisation

Remplissage du réservoir de carburant

⚠ DANGER

L'essence est extrêmement inflammable et explosive. Un incendie ou une explosion causé(e) par l'essence peut vous brûler, ainsi que les personnes se tenant à proximité.

- **Pour éviter que l'électricité statique n'enflamme l'essence, posez le récipient et/ou la tondeuse directement sur le sol, pas dans un véhicule ou sur un support quelconque, avant de faire le plein.**
- **Faites le plein du réservoir de carburant quand le moteur est froid. Essuyez le carburant éventuellement répandu.**
- **Ne fumez jamais en manipulant de l'essence et tenez-vous à l'écart des flammes nues ou des sources d'étincelles.**
- **Conservez l'essence dans un récipient homologué, hors de portée des enfants.**

Faites le plein avec de l'essence sans plomb ordinaire fraîche d'une marque réputée.

Utilisez de l'essence ordinaire sans plomb à usage automobile (indice d'octane minimum 87 à la pompe). À défaut d'essence ordinaire sans plomb, de l'essence ordinaire au plomb peut être utilisée.

Remarque: N'utilisez jamais de méthanol, d'essence contenant du méthanol ou plus de 10 % d'éthanol, sous peine d'endommager le circuit d'alimentation. Ne mélangez pas d'huile à l'essence.

Important: Pour réduire les problèmes de démarrage, ajoutez un stabilisateur à chaque plein et utilisez de l'essence stockée depuis moins d'un mois.

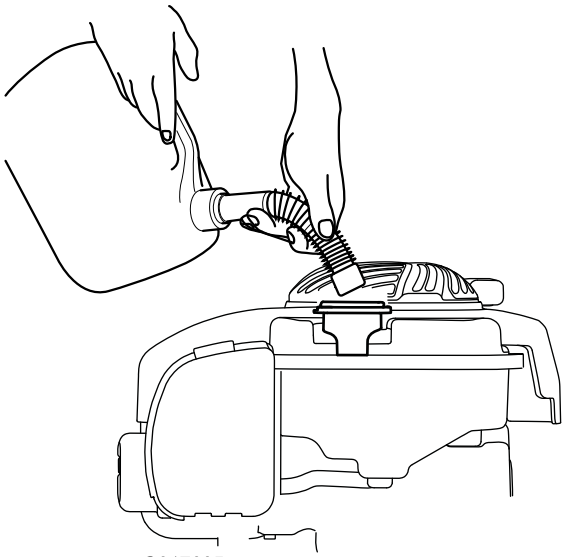

Figure 9

Contrôle du niveau d'huile moteur

Périodicité des entretiens: À chaque utilisation ou une fois par jour

1. Retirez la jauge, essuyez-la sur un chiffon et remettez-la dans le tube de remplissage.
2. Sortez de nouveau la jauge et contrôlez le niveau d'huile (Figure 10). Si le niveau n'atteint pas le repère minimum (Add) sur la jauge, versez avec précaution une quantité d'huile suffisante dans le tube de remplissage pour faire monter le niveau jusqu'au repère maximum (Full). Après avoir fait l'appoint d'huile, patientez 3 minutes avant de contrôler le niveau d'huile avec la jauge (niveau max. : 0,59 l, type : huile détergente SAE 30, classe de service API SF, SG, SH, SJ, SL ou supérieure.)

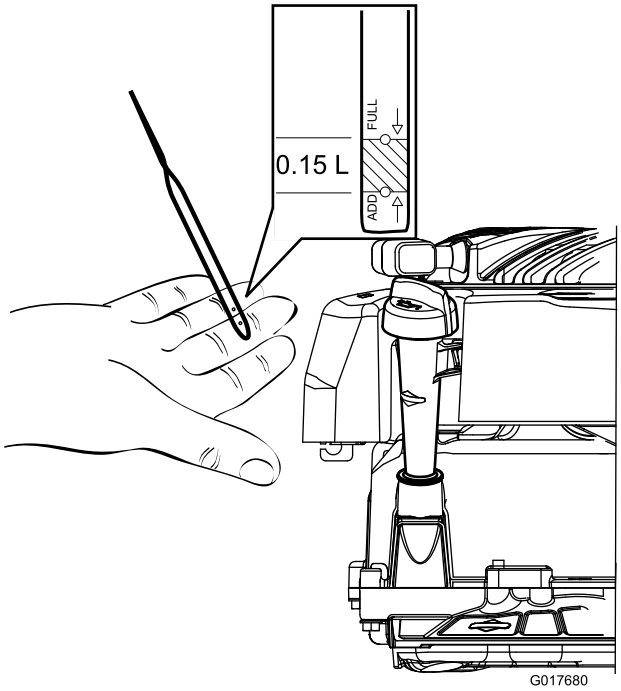

Figure 10

3. Remettez la jauge en place.

Réglage de la hauteur de coupe

⚠ ATTENTION

Pendant le réglage de la hauteur de coupe, vous risquez de toucher la lame en mouvement et de vous blesser gravement.

- **Arrêtez le moteur et attendez l'arrêt de toutes les pièces mobiles.**
- **Ne mettez pas les doigts sous le carter du plateau de coupe quand vous réglez la hauteur de coupe.**

⚠ PRUDENCE

Si le moteur vient de tourner, le silencieux est très chaud et risque de vous brûler gravement. Ne vous approchez pas du silencieux encore chaud.

Pour régler la hauteur de coupe :

1. Tirez le levier sur le côté pour le désengager du cran de verrouillage (Figure 11).

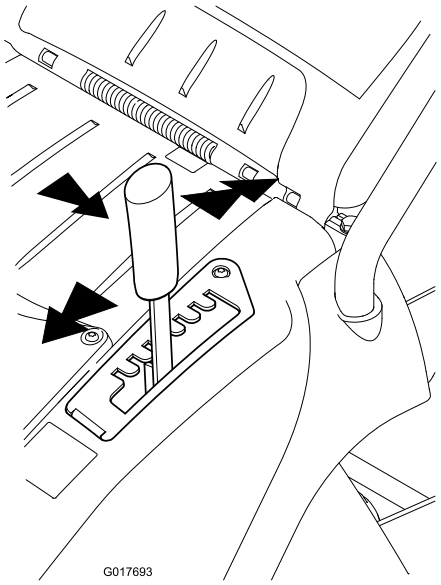

Figure 11

2. Poussez-le en avant pour abaisser la hauteur de coupe ou tirez-le en arrière pour élever la hauteur de coupe (Figure 11).
3. Relâchez le levier à la position voulue et vérifiez qu'il s'enclenche fermement dans l'un des sept crans de réglage (Figure 11).

Démarrage du moteur

⚠ ATTENTION

Attendez l'arrêt complet du moteur avant de le remettre en marche. Le moteur pourra sinon être endommagé ce qui rendra l'utilisation de la machine dangereuse.

1. Maintenez la barre de commande du moteur contre le guidon (Figure 12).

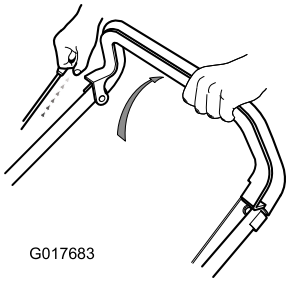

Figure 12

2. Tirez sur la poignée du lanceur (Figure 12).

Remarque: Si le moteur ne démarre pas après plusieurs tentatives, contactez un réparateur agréé.

Utilisation de la commande d'autotraction (modèle 21032 seulement)

Pour actionner le système d'autotraction, serrez et maintenez la barre de commande (Figure 13) contre le guidon.

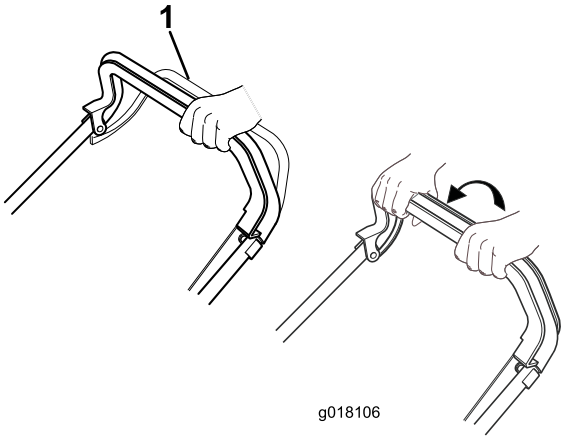

Figure 13

1. Barre d'autotraction

Pour désengager l'autotraction, relâchez la barre d'autotraction.

Remarque: La vitesse de déplacement maximale est fixe.

Arrêt du moteur

Pour arrêter le moteur, relâchez la barre de commande.

Important: Lorsque vous relâchez la barre de commande du moteur, le moteur et la lame doivent s'arrêter en moins de 3 secondes. Si tel n'est pas le cas, cessez immédiatement d'utiliser la tondeuse et adressez-vous à un concessionnaire agréé.

Ramassage de l'herbe coupée

Montez le bac à herbe pour récupérer les débris d'herbe.

1. Soulevez le volet arrière, retirez l'obturateur de mulching (Figure 15) et placez le bac à herbe sur les ergots (Figure 14).

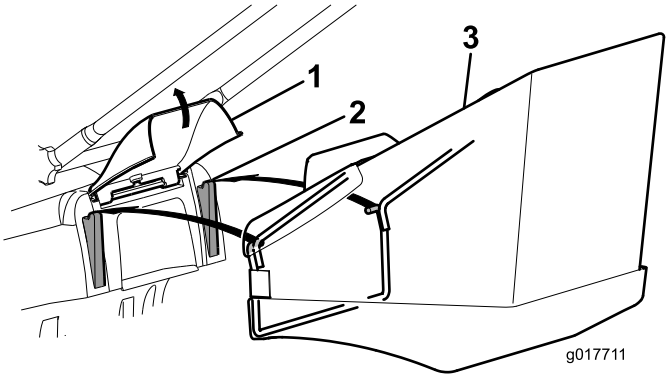

Figure 14

1. Volet arrière
2. Relief
3. Bac à herbe

2. Relâchez le volet arrière.
3. Tondez la pelouse avec le bac fixé en position.
4. Lorsque le bac à herbe est plein, arrêtez le moteur, retirez le bac et videz-le.

Remarque: Pour passer du mode ramassage au mode recyclage, enlevez le bac à herbe et remettez en place l'obturateur de mulching que vous avez retiré à l'étape 1, puis abaissez le volet arrière (Figure 15).

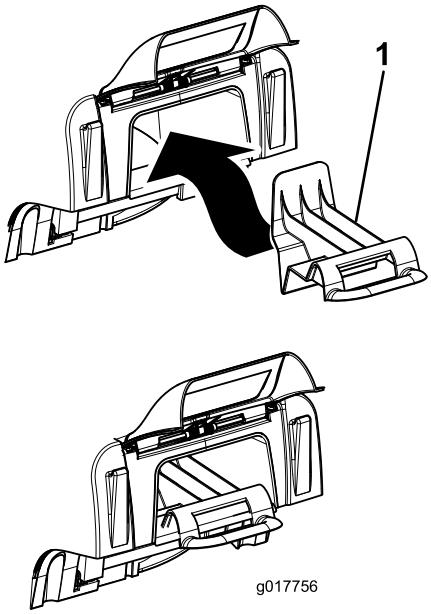

Figure 15

1. Obturateur de mulching

Conseils pour la tonte

Afin d'obtenir des résultats optimaux, suivez ces instructions pour tondre l'herbe.

- Maintenez la lame **bien affûtée** tout au long de la saison de tonte.
- **Tondez uniquement l'herbe sèche.**L'herbe humide a tendance à s'agglomérer sur la pelouse et risque d'obstruer la tondeuse et de faire caler le moteur. Elle peut aussi être glissante sous les pieds et vous faire déraper et tomber.
- Lorsque vous tondez, empiétez chaque fois d'environ 4 cm sur la bande tondue précédemment.
- Si l'herbe est très haute, il est parfois nécessaire d'effectuer un premier passage à la hauteur de coupe maximale et à vitesse réduite, puis un second passage à une hauteur de coupe plus basse pour obtenir de meilleurs résultats.
- Si l'aspect de la pelouse tondue n'est pas satisfaisant, essayez une ou plusieurs des solutions suivantes :
  - Aiguisez la lame.
  - Tondez en avançant plus lentement.
  - Utilisez une hauteur de coupe plus élevée.
  - Tondez plus souvent.
  - Empiétez sur les passages précédents pour ne tondre qu'une largeur de bande réduite.

Entretien

Toro a conçu ce produit pour qu'il vous offre des années de bons et loyaux services. Lorsqu'un entretien est requis, confiez l'appareil à un réparateur Toro agréé.

Remarque: Les côtés droit et gauche de la machine sont déterminés d'après la position d'utilisation normale.

Programme d'entretien recommandé

Périodicité d'entretien	Procédure d'entretien
À chaque utilisation ou une fois par jour	• Contrôlez le niveau d'huile moteur. • Nettoyez le carter du plateau de coupe.
Toutes les 25 heures	• Nettoyez le filtre à air. • Contrôlez le câble d'autopropulsion et réglez-le au besoin (modèle 21032 uniquement). • Graissez la machine. • Aiguisez la lame.
Toutes les 50 heures	• Vidangez et remplacez l'huile moteur.
Tous les 2 ans	• Remplacez la lame.

Nettoyage du carter du plateau de coupe

Périodicité des entretiens: À chaque utilisation ou une fois par jour

Nettoyez le carter de la tondeuse après chaque utilisation.

Avant le nettoyage, arrêtez le moteur, attendez l'arrêt de toute les pièces mobiles et débranchez la bougie.

Important: Ne nettoyez pas le plateau de coupe à l'eau. De l'humidité pourrait subsister à l'intérieur et entraîner la corrosion des pièces internes.

- Nettoyez le dessous du carter du plateau de coupe. Enlevez les saletés et les débris d'herbe collés au carter du plateau de coupe à l'aide d'un racloir en bois ou d'une brosse (Figure 16).

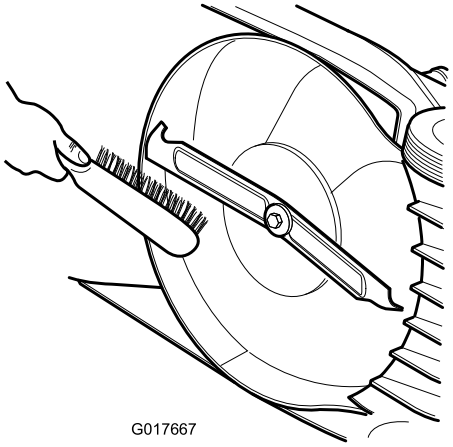

Figure 16

- Enlevez les débris accumulés sur les évents en haut du plateau de coupe et sur le carter du plateau de coupe.

Nettoyage du filtre à air

Périodicité des entretiens: Toutes les 25 heures

1. Desserrez les verrous qui fixent le couvercle du filtre à air sur le moteur (Figure 17).

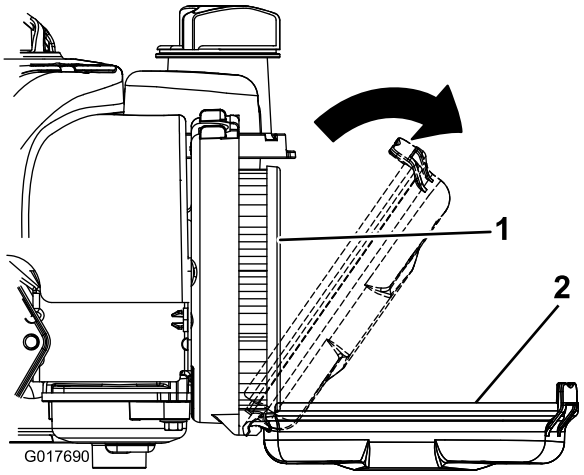

Figure 17

1. Élément en papier
2. Couvercle

2. Déposez et examinez le filtre à air.
3. Remplacez-le s'il est extrêmement encrassé.
4. Remettez l'élément en place et refermer le couvercle, puis fixez les verrous au moteur.

Réglage du câble d'autopropulsion (modèle 21032 uniquement)

Périodicité des entretiens: Toutes les 25 heures

Réglez la barre d'autopropulsion à une distance de 55 à 70 mm du guidon en ajustant le câble d'autopropulsion (Figure 18).

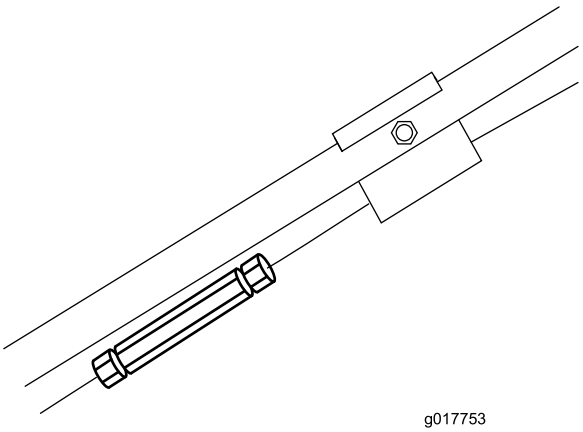

Figure 18

Graissage de la machine

Périodicité des entretiens: Toutes les 25 heures

Graissez à l'huile moteur les roues, les tringleries et les points de pivotement (Figure 19).

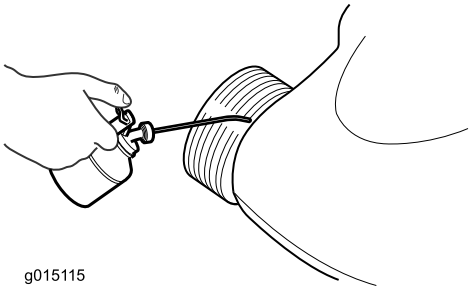

Figure 19

Vidange et remplacement de l'huile moteur

Périodicité des entretiens: Toutes les 50 heures

1. Vidangez le carburant en faisant marcher le moteur jusqu'à ce que le réservoir de carburant soit vide.
2. Débranchez la bougie.
3. Laissez refroidir le moteur.
4. Basculez la machine sur le côté droit en veillant à orienter le filtre à air vers le haut pour éviter d'endommager le moteur.
5. Sortez la jauge d'huile et vidangez l'huile dans un récipient adapté.
6. Versez de l'huile avec précaution dans le goulot de remplissage pour faire monter le niveau de liquide

jusqu'au repère du plein (Full) sur la jauge (Figure 20). Après avoir fait l'appoint d'huile, patientez 3 minutes avant de contrôler le niveau d'huile avec la jauge. Ne remplissez pas excessivement. (Niveau max. : 0,47 l, type : huile détergente SAE 30, classe de service API SF, SG, SH, SJ, SL ou supérieure.)

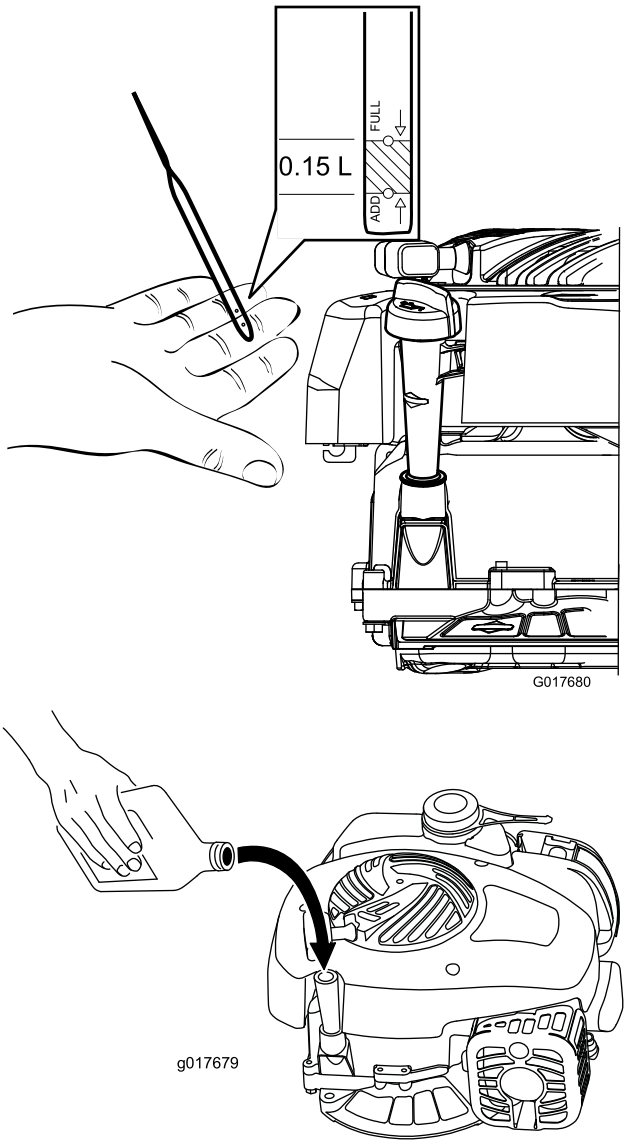

Figure 20

7. Revissez la jauge fermement en place.

Entretien de la lame

Gardez toujours la lame bien affûtée. Elle coupera l'herbe de manière uniforme, sans arracher ni déchiqueter les brins.

Lorsque cela est nécessaire, remplacez toujours les lames par des lames Toro d'origine.

⚠ ATTENTION

Quelqu'un pourrait mettre le moteur en marche par inadvertance et vous blesser gravement ou blesser des personnes à proximité.

N'essayez pas d'examiner, de déposer ou de remplacer la lame avant d'avoir débranché la bougie.

1. Arrêtez le moteur et attendez l'arrêt de toutes les pièces mobiles.
2. Débranchez la bougie (Figure 21).

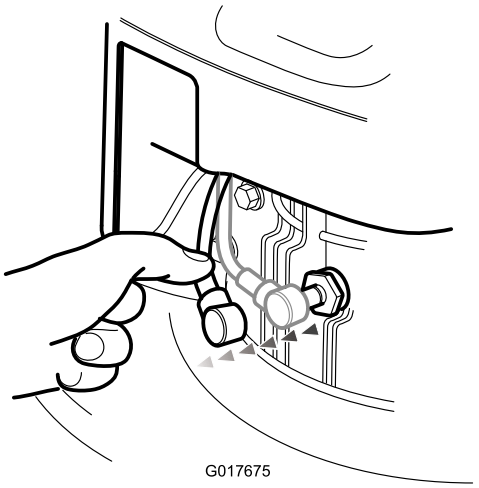

Figure 21

3. Basculez la tondeuse sur le côté.
4. Vérifiez soigneusement l'affûtage et l'usure de la lame, surtout au point de rencontre des parties planes et relevées. Remplacez la lame si elle vous semble usée.

   Remarque: Pour obtenir des résultats optimaux, remplacez la lame au début de la saison de tonte. En cours de saison, limez les petites ébréchures de la lame pour conserver le tranchant.

⚠ DANGER

Une lame usée ou endommagée risque de se briser et de projeter le morceau cassé vers l'utilisateur ou les personnes à proximité, et de causer des blessures graves ou mortelles.

Examinez régulièrement la lame et remplacez-la si elle est usée ou endommagée.

Dépose de la lame

1. Tenez la lame à son extrémité (Figure 22) avec un chiffon ou un gant épais.

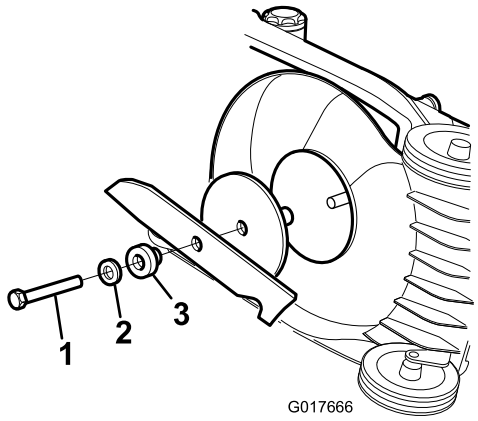

Figure 22

1. Boulon de lame
2. Rondelle
3. Pièce d'écartement

2. Retirez le boulon et la lame.

   Important: Si l'adaptateur de lame se détache, n'oubliez pas de le remettre en place avant de monter la lame et le boulon. La tondeuse risque de subir des dommages si l'adaptateur n'est pas en place.

Aiguisage de la lame

Périodicité des entretiens: Toutes les 25 heures

Limez le dessus de la lame et conservez l'angle de coupe d'origine (Figure 23).

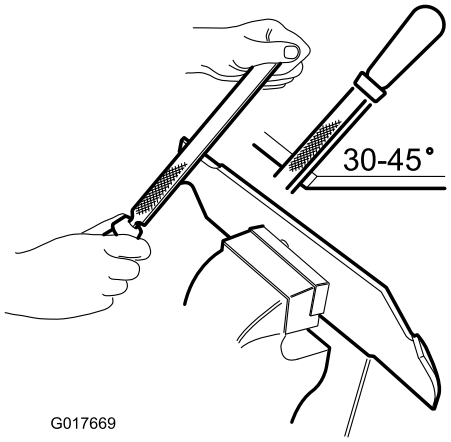

Figure 23

Remarque: Limez la même quantité de métal sur les deux tranchants pour ne pas déséquilibrer la lame.

Important: Vérifiez l'équilibre de la lame en la plaçant sur un équilibreur. Vous pouvez vous procurer un équilibreur à peu de frais dans n'importe quelle quincaillerie. Une lame équilibrée reste horizontale, tandis qu'une lame déséquilibrée penche du côté le plus lourd (Figure 24). Si la lame n'est pas équilibrée, limez davantage le tranchant du côté le plus lourd.

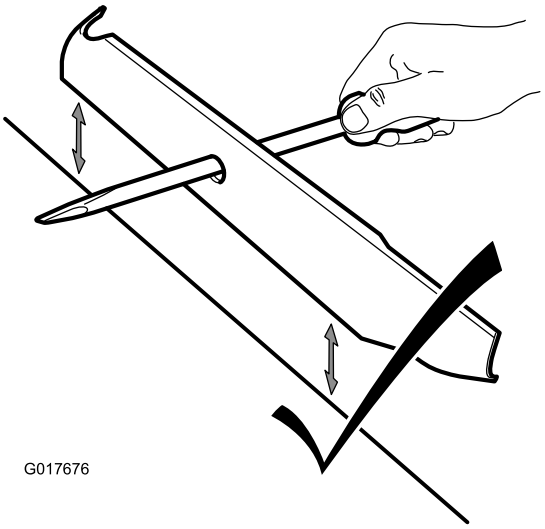

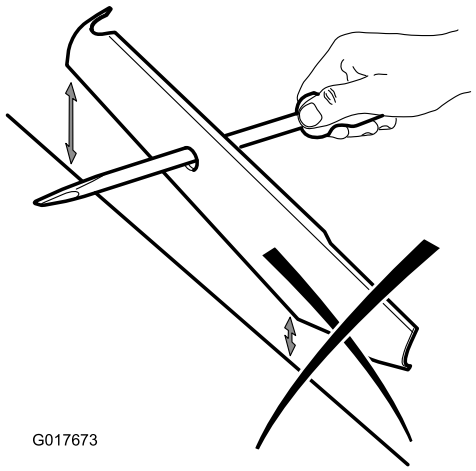

Figure 24

Pose de la lame

Périodicité des entretiens: Tous les 2 ans

Montez une lame bien affûtée et équilibrée, et fixez-la avec le boulon. La partie relevée de la lame doit être dirigée vers le haut du carter de tondeuse pour que l'installation soit correcte. Serrez le boulon de la lame à 54 Nm (Figure 22).

Important: Remplacez les lames excessivement usées ou endommagées.

Remisage

1. Nettoyez le carter du plateau de coupe.
2. Vérifiez l'état de la lame.
3. Repliez le guidon comme illustré à la Figure 25.

   Important: Veillez à ne pas écraser les câbles de commande en repliant le guidon.

   ⚠ PRUDENCE

   Les deux parties du guidon se croisent lorsqu'il est plié ou déplié, et vous pouvez vous coincer les doigts.

   N'approchez pas les doigts des points de pivotement et des parties du guidon lorsqu'elles se croisent.

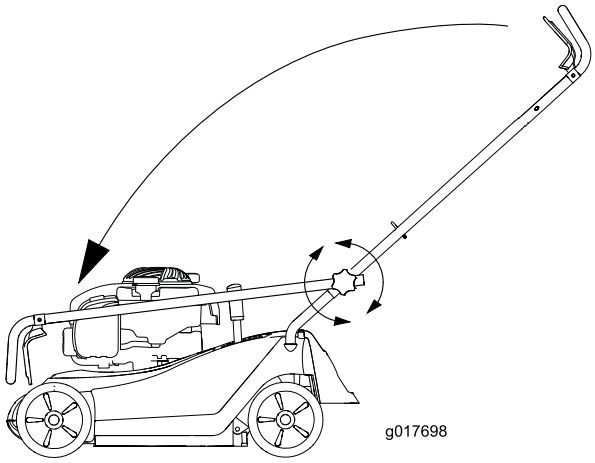

Figure 25

4. Remisez la tondeuse dans un local frais, propre et sec, et hors de portée des enfants.
5. Couvrez la tondeuse pour la garder propre et la protéger.

Dépistage des défauts

Problème	Cause possible	Mesure corrective
Le moteur ne démarre pas.	1. La bougie n'est pas connectée. 2. L'évent du bouchon du réservoir de carburant est bouché. 3. La bougie est piquée ou encrassée, ou l'écartement des électrodes est incorrect. 4. Le réservoir de carburant est vide ou le circuit d'alimentation contient du carburant qui n'est pas frais.	1. Rebranchez le fil de la bougie. 2. Nettoyez l'évent ou remplacez le bouchon. 3. Contrôlez la bougie et réglez l'écartement des électrodes au besoin. Remplacez la bougie si elle est piquée, encrassée ou fissurée. 4. Vidangez le réservoir d'essence et/ou remplissez-le d'essence fraîche. Si le problème persiste, consultez un concessionnaire agréé.
Le moteur démarre difficilement ou perd de la puissance.	1. L'évent du bouchon du réservoir de carburant est bouché. 2. L'élément filtrant est encrassé ce qui limite le débit d'air. 3. Le dessous de la machine comporte des déchets d'herbe coupée et autres débris. 4. La bougie est piquée ou encrassée, ou l'écartement des électrodes est incorrect. 5. Le huile moteur est trop bas, trop haut ou l'huile est trop encrassée. 6. Le réservoir de carburant contient du carburant qui n'est pas frais.	1. Nettoyez l'évent ou remplacez le bouchon. 2. Nettoyez le préfiltre du filtre à air et/ou remplacez l'élément en papier. 3. Nettoyez le dessous de la machine. 4. Contrôlez la bougie et réglez l'écartement des électrodes au besoin. Remplacez la bougie si elle est piquée, encrassée ou fissurée. 5. Contrôlez le niveau d'huile moteur. Remplacez l'huile si elle est encrassée, faites l'appoint ou vidangez une partie de l'huile jusqu'à obtention du niveau correct (repère maximum) sur la jauge. 6. Vidangez le réservoir de carburant et remplissez-le d'essence fraîche.
Le moteur ne tourne pas régulièrement.	1. La bougie n'est pas connectée. 2. L'élément filtrant est encrassé ce qui limite le débit d'air. 3. La bougie est piquée ou encrassée, ou l'écartement des électrodes est incorrect.	1. Rebranchez le fil de la bougie. 2. Nettoyez le préfiltre du filtre à air et/ou remplacez l'élément en papier. 3. Contrôlez la bougie et réglez l'écartement des électrodes au besoin. Remplacez la bougie si elle est piquée, encrassée ou fissurée.
La machine ou le moteur vibre excessivement.	1. Le dessous du carter de la machine comporte des déchets d'herbe coupée et autres débris. 2. Boulons de montage du moteur desserrés. 3. Les écrous de fixation de la lame sont desserrés. 4. La lame est faussée ou déséquilibrée.	1. Nettoyez le dessous du carter de la machine. 2. Serrez les boulons de montage du moteur. 3. Serrez les écrous de fixation de la lame. 4. Équilibrez la lame. Remplacez la lame si elle est faussée.
La tonte n'est pas uniforme.	1. Vous tondez en suivant le même parcours chaque fois. 2. Le dessous du carter de la machine comporte des déchets d'herbe coupée et autres débris. 3. La lame est émoussée.	1. Changez le parcours de la tondeuse. 2. Nettoyez le dessous du carter de la machine. 3. Affûtez et équilibrez la lame.

Problème	Cause possible	Mesure corrective
La machine n'avance pas automatiquement.	1. Le couvercle de courroie comporte des débris. 2. Le câble de commande d'autotraction est déréglé ou endommagé.	1. Enlevez les débris sous le couvercle de la courroie. 2. Réglez le câble de commande d'autotraction. Remplacez le câble au besoin.

Remarques:

Remarques:

Remarques:

Déclaration de confidentialité européenne

Les informations recueillies par Toro
Toro Warranty Company (Toro) respecte votre vie privée. Pour nous permettre de traiter votre réclamation au titre de la garantie en cas de rappel d'un produit, nous vous prions de nous communiquer certains renseignements personnels soit directement soit par l'intermédiaire d'un concessionnaire Toro.

Le système de garantie de Toro est hébergé sur des serveurs situés aux États-Unis où la loi relative à la protection de la vie privée n'offre pas la même protection que dans votre pays.

EN NOUS FOURNISSANT DES RENSEIGNEMENTS PERSONNELS VOUS CONCERNANT, VOUS CONSENTEZ À CE QUE NOUS TRAITIONS VOS RENSEIGNEMENTS PERSONNELS COMME DÉCRIT DANS CET AVIS DE CONFIDENTIALITÉ.

L'utilisation des informations par Toro
Toro peut utiliser vos renseignements personnels pour traiter vos réclamations au titre de la garantie et vous contacter dans l'éventualité d'un rappel de produit, ainsi que pour vous communiquer toute information nécessaire. Toro pourra partager les renseignements personnels que vous lui aurez communiqués avec les filiales, concessionnaires ou autres associés Toro en rapport avec ces activités. Nous ne vendrons vos renseignements personnels à aucune autre société. Nous nous réservons le droit de divulguer des renseignements personnels afin de satisfaire aux lois applicables et aux demandes des autorités concernées, pour assurer l'utilisation correcte de nos systèmes ou votre protection et celle d'autres usagers.

Conservation de vos renseignements personnels
Nous conserverons vos renseignements personnels uniquement pendant la durée nécessaire pour répondre aux fins pour lesquelles nous les avons collectés ou autres fins légitimes (comme la conformité réglementaire), ou conformément à la loi en vigueur.

Engagement de Toro relatif à la sécurité de vos renseignements personnels
Nous prenons toutes les précautions raisonnables pour protéger la sécurité de vos renseignements personnels. Nous prenons également les mesures nécessaires pour que vos renseignements personnels restent exacts et à jour.

Consultation et correction de vos renseignements personnels
Si vous souhaitez vérifier ou corriger vos renseignements personnels, veuillez nous contacter par courriel à legal@toro.com.

Liste des distributeurs internationaux

Distributeur :	Pays :	Numéro de téléphone :
Atlantis Su ve Sulama Sisstemleri Lt	Turquie	90 216 344 86 74
Balama Prima Engineering Equip.	Hong Kong	852 2155 2163
B-Ray Corporation	Corée	82 32 551 2076
Casco Sales Company	Puerto Rico	787 788 8383
Ceres S.A.	Costa Rica	506 239 1138
CSSC Turf Equipment (pvt) Ltd.	Sri Lanka	94 11 2746100
Cyril Johnston & Co.	Irlande du Nord	44 2890 813 121
Equiver	Mexique	52 55 539 95444
Femco S.A.	Guatemala	502 442 3277
G.Y.K. Company Ltd.	Japon	81 726 325 861
Geomechaniki of Athens	Grèce	30 10 935 0054
Guandong Golden Star	Chine	86 20 876 51338
Hako Ground and Garden	Suède	46 35 10 0000
Hako Ground and Garden	Norvège	47 22 90 7760
Hayter Limited (U.K.)	Royaume-Uni	44 1279 723 444
Hydroturf Int. Co Dubai	Émirats Arabes Unis	97 14 347 9479
Hydroturf Egypt LLC	Egypte	202 519 4308
Ibea S.P.A.	Italie	39 0331 853611
Irriamc	Portugal	351 21 238 8260
Irrigation Products Int'l Pvt Ltd.	Inde	86 22 83960789
Jean Heybroek b.v.	Pays-Bas	31 30 639 4611
Maquiver S.A.	Colombie	57 1 236 4079
Maruyama Mfg. Co. Inc.	Japon	81 3 3252 2285
Metra Kft	Hongrie	36 1 326 3880
Mountfield a.s.	République tchèque	420 255 704 220
Munditol S.A.	Argentine	54 11 4 821 9999
Oslinger Turf Equipment SA	Équateur	593 4 239 6970
Oy Hako Ground and Garden Ab	Finlande	358 987 00733
Parkland Products Ltd.	Nouvelle-Zélande	64 3 34 93760
Prochaska & Cie	Autriche	43 1 278 5100
RT Cohen 2004 Ltd.	Israël	972 986 17979
Riversa	Espagne	34 9 52 83 7500
Sc Svend Carlsen A/S	Danemark	45 66 109 200
Solvert S.A.S.	France	33 1 30 81 77 00
Spypros Stavrinides Limited	Chypre	357 22 434131
Surge Systems India Limited	Inde	91 1 292299901
T-Markt Logistics Ltd.	Hongrie	36 26 525 500
Toro Australia	Australie	61 3 9580 7355
Toro Europe NV	Belgique	32 14 562 960

La garantie Toro

Conditions et produits couverts

The Toro Company et sa filiale, Toro Warranty Company, en vertu de l'accord passé entre elles, s'engagent conjointement à réparer les produits Toro ci-dessous s'ils présentent un défaut de fabrication ou de matériau.

Durées de la garantie à partir de la date d'achat :

Produits	**Période de garantie**
Tondeuses à conducteur marchant	
• Plateau moulé	5 ans (usage résidentiel)[2] 45 jours (usage commercial)
• Moteur	Engagement de démarrage garanti (GTS) de 5 ans Voir la garantie constructeur du moteur[1]
• Plateau acier	2 ans (usage résidentiel)[2] 45 jours (usage commercial)
• Moteur	Engagement de démarrage garanti (GTS) de 2 ans Voir la garantie constructeur du moteur[1]
Produits électriques à main	Garantie limitée de 2 ans
Souffleuses à neige	
• Une phase	2 ans (usage résidentiel)[2] 45 jours (usage commercial)
• Deux phases	2 ans (usage résidentiel)[2] 45 jours (usage commercial)
• Électrique	2 ans (usage résidentiel)[2]
Toutes les tondeuses autoportées ci-dessous	
• Moteur	Voir la garantie constructeur du moteur[1] 1 an, pièces seulement
• Accessoires	1 an
Tondeuses autoportées à moteur arrière	2 ans (usage résidentiel)[2] 90 jours (usage commercial)
Tracteurs de jardin et tondeuses autoportées	2 ans (usage résidentiel)[2] 90 jours (usage commercial)
Tondeuses TimeCutter Z	3 ans (usage résidentiel)[2] 30 jours (usage commercial)
Tondeuses TITAN	3 ans ou 240 heures[3]
• Cadre	À vie (propriétaire d'origine uniquement)[4]
Tondeuses TITAN MX	3 ans ou 400 heures[3]
• Cadre	À vie (propriétaire d'origine uniquement)[4]
Tondeuses Z Master série 2000	5 ans ou 1200 heures[3]
• Cadre	À vie (propriétaire d'origine uniquement)[4]

*Le terme “acheteur d'origine” signifie la première personne qui s'est portée acquéreur du produit Toro.

[1]Certains moteurs utilisés sur les produits Toro sont couverts par la garantie constructeur du moteur.

[2]L'usage résidentiel désigne l'utilisation du produit sur le terrain où se trouve votre domicile. L'utilisation dans d'autres lieux est considérée comme un usage commercial, couvert par une garantie limitée.

[3]Selon la première échéance.

[4]Garantie à vie du châssis – Si le châssis principal, qui est constitué de pièces soudées ensemble pour former la structure du tracteur et sur lequel sont fixés d'autres composants, comme le moteur, se fissure ou est cassé pendant l'utilisation normale, il sera réparé ou remplacé, au choix de Toro, gratuitement dans le cadre de la garantie, pièces et main-d'œuvre comprises. Toute défaillance du châssis causée par un usage incorrect ou abusif et toute défaillance ou réparation requise pour cause de rouille ou de corrosion n'est pas couverte.

Cette garantie couvre le coût des pièces et de la main-d'œuvre, mais le transport est à votre charge.

La garantie sera annulé si le compteur horaire est débranché, modifié ou semble avoir été trafiqué.

Responsabilités du propriétaire

L'entretien de votre produit Toro doit être conforme aux procédures d'entretien décrites dans le *Manuel de l'utilisateur*. Cet entretien courant est à vos frais, qu'il soit effectué par vous-même ou par un concessionnaire.

Comment faire intervenir la garantie ?

Si vous pensez que votre produit Toro présente un défaut de fabrication ou de matériau, procédez comme suit :

1. Demandez à votre revendeur de prendre en charge votre produit. Si pour une raison quelconque il vous est impossible de contacter votre revendeur, vous pouvez vous adresser à n'importe quel concessionnaire Toro agréé pour l'entretien de votre produit.
2. Lorsque vous vous rendez chez le réparateur, apportez le produit et une preuve d'achat (reçu). Si, pour une raison quelconque, vous n'êtes pas satisfait du diagnostic de votre réparateur ou des conseils prodigués, n'hésitez pas à nous contacter à l'adresse suivante :

   Customer Care Department, RLC Division
   The Toro Company
   8111 Lyndale Avenue South
   Bloomington, MN 55420-1196, États-Unis
   Directeur : Service technique : 001-952-887-8248

   Consultez la liste des distributeurs jointe.

Ce que la garantie ne couvre pas

Cette garantie expresse ne couvre pas :

- Les frais normaux d'entretien et de remplacement de pièces telles que lames, pales de vis sans fin (palettes), lames racleuses, courroies, carburant, lubrifiants, changements d'huile, bougies, câble/tringlerie ou réglages des freins.
- Les produits ou pièces ayant subi des modifications ou un usage abusif, et nécessitant un remplacement ou une réparation en raison d'un accident ou d'un défaut d'entretien.
- Les réparations requises en raison de l'utilisation de carburant non frais (vieux de plus d'un mois) ou d'une mauvaise préparation de la machine avant toute période de non utilisation de plus d'un mois.
- Moteur et transmission. Ces composants sont couverts pas les garanties du constructeur pertinentes et par des conditions séparées.

Toutes les réparations couvertes par ces garanties doivent être effectuées par un réparateur Toro agréé, à l'aide de pièces de rechange agréées par Toro.

Conditions générales

L'acheteur est couvert par la législation nationale de chaque pays. Les droits de l'acheteur, soutenus par la législation, ne sont pas limités par la présente garantie.