Form No. 3372-333 Rev B

# Cortacésped Recycler® de 41 cm

**Nº de modelo 21030—Nº de serie 312000001 y superiores**
**Nº de modelo 21032—Nº de serie 312000001 y superiores**

**Manual del operador**

# Contenido


Introducción ..... 1
Seguridad ..... 2
- Operación general ..... 2
- Operación en pendientes ..... 2
- Niños ..... 3
- Mantenimiento ..... 3
- Presión sonora ..... 4
- Potencia sonora ..... 4
- Vibración, Mano/brazo ..... 4
- Pegatinas de seguridad e instrucciones ..... 5

Montaje ..... 6
- 1 Cómo desplegar el manillar ..... 6
- 2 Ensamblaje del recogedor ..... 6
- 3 Llenado del motor de aceite ..... 7

El producto ..... 8
- Especificaciones ..... 8

Operación ..... 9
- Cómo llenar el depósito de combustible ..... 9
- Verificación del nivel de aceite del motor ..... 9
- Ajuste de la altura de corte ..... 10
- Cómo arrancar el motor ..... 10
- Uso de la transmisión autopropulsada (modelo 21032 solamente) ..... 11
- Cómo parar el motor ..... 11
- Ensacado de los recortes ..... 11
- Consejos de siega ..... 12

Mantenimiento ..... 12
- Calendario recomendado de mantenimiento ..... 12
- Limpieza de la carcasa del cortacésped ..... 13
- Limpieza del filtro de aire ..... 13
- Ajuste del cable de la transmisión autopropulsada (modelo 21032 solamente) ..... 13
- Lubricación de la máquina ..... 13
- Cómo cambiar el aceite del motor ..... 14
- Mantenimiento de la cuchilla ..... 14

Almacenamiento ..... 16
Solución de problemas ..... 17


# Introducción

Lea este manual detenidamente para aprender a utilizar y mantener correctamente su producto, y para evitar lesiones personales y daños al producto. Usted es el responsable de operar el producto de forma correcta y segura. Guarde este manual para su referencia en el futuro.

Usted puede ponerse en contacto directamente con Toro en www.Toro.com si desea información sobre productos y accesorios, o si necesita localizar un distribuidor o registrar su producto.

Cuando necesite asistencia técnica, piezas genuinas Toro o información adicional, póngase en contacto con un Servicio Técnico Autorizado o con Asistencia al Cliente Toro, y tenga a mano los números de modelo y serie de su producto. Figura 1 identifica la ubicación en el producto de los números de modelo y de serie.

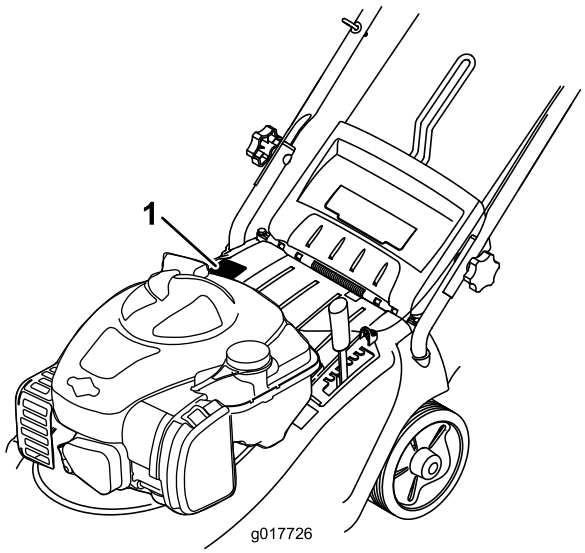


**Figura 1**

1. Placa con los números de modelo y de serie

Anote a continuación los números de modelo y de serie de su producto:

© 2012—The Toro® Company
8111 Lyndale Avenue South
Bloomington, MN 55420

Registre su producto en www.Toro.com.

CE

Traducción del original (ES)
Impreso en China
Reservados todos los derechos

**Nº de modelo** _____

**Nº de serie** _____

Este manual identifica peligros potenciales y contiene mensajes de seguridad identificados por el símbolo de alerta de seguridad (Figura 2), que señala un peligro que puede causar lesiones graves o la muerte si usted no sigue las precauciones recomendadas.



**Figura 2**

1. Símbolo de alerta de seguridad

Este manual utiliza 2 palabras para resaltar información. **Importante** llama la atención sobre información mecánica especial, y **Nota** resalta información general que merece una atención especial.

En los casos en que se indica la potencia en cv del motor, la potencia bruta del motor fue calculada en el laboratorio por el fabricante del motor, con arreglo a lo estipulado en SAE J1349. Debido a que el motor está configurado para cumplir los requisitos de seguridad, emisiones y operación, su potencia real en este tipo de máquina será significativamente menor.

# Seguridad

**Esta máquina de corte puede amputar manos y pies y lanzar objetos al aire. El no observar las siguientes instrucciones de seguridad puede dar lugar a lesiones corporales e incluso la muerte.**

## Operación general

- Lea, comprenda y siga todas las instrucciones del/de los manual(es) y las colocadas en la máquina antes de arrancar ésta.
- No coloque las manos o los pies cerca de la máquina o debajo de ella.
- Sólo permita que utilicen esta máquina adultos responsables que estén familiarizados con las instrucciones.
- Tenga en cuenta que el operador o el usuario es responsable de cualquier accidente o peligro que afecte a otras personas o a su propiedad.
- Despeje la zona de objetos tales como piedras, alambres, juguetes, etc., que podrían ser arrojados por la cuchilla o el hilo de corte. Permanezca detrás del manillar cuando el motor está en marcha.
- Asegúrese de que no haya otras personas en la zona antes de usar la máquina. Pare la máquina si alguien entra en la zona.
- No utilice la máquina si usted está descalzo o lleva sandalias. Lleve siempre calzado fuerte y pantalón largo.
- No tire hacia atrás de la máquina a menos que sea absolutamente necesario. Antes de desplazarse hacia atrás y mientras lo hace, mire siempre hacia abajo y detrás de usted.
- No dirija nunca el material descargado hacia nadie. Evite descargar material contra una pared u otra obstrucción. El material podría rebotar hacia el operador.
- Pare el motor de la máquina al cruzar superficies que no sean de hierba y al transportar la máquina a y desde la zona a segar.
- Pare la(s) cuchilla(s) si es necesario inclinar la máquina para su transporte al cruzar superficies que no sean de hierba y al transportar la máquina a la zona a segar o desde ella.
- No haga funcionar la máquina si no están colocados y funcionando los dispositivos de seguridad.
- No deje la máquina desatendida nunca cuando está funcionando.
- Pare el motor, espere hasta que la cuchilla se detenga completamente, y desconecte el cable de la bujía antes de limpiar o desatascar la máquina.
- Utilice la máquina solamente con luz natural o con una buena iluminación artificial.
- No utilice la máquina bajo la influencia de drogas o alcohol.
- No utilice nunca la máquina en hierba mojada. Asegúrese de pisar firmemente; camine; no corra nunca.
- Si la máquina comienza a vibrar de manera anormal, pare el motor y compruebe la causa inmediatamente. La vibración suele ser un aviso de problemas.
- Siempre utilice protección ocular al usar la máquina.
- Consulte las instrucciones del fabricante respecto a la instalación y operación correctas de los accesorios. Utilice solamente accesorios homologados por el fabricante.

## Operación en pendientes

Las pendientes son un factor de primera importancia relacionado con accidentes, especialmente resbalones

y caídas, que pueden causar lesiones graves. En todas las pendientes y cuestas se necesita tener un cuidado especial. Si usted no se siente con confianza en una pendiente, no la siegue.

- Siegue de través las cuestas y pendientes, nunca hacia arriba o hacia abajo. Extreme las precauciones al cambiar de dirección en cuestas o pendientes.
- Esté alerta a agujeros, surcos, montículos, rocas u otros objetos ocultos. Los terrenos desiguales pueden causar caídas y resbalones. La hierba alta puede ocultar obstáculos.
- No siegue la hierba mojada o en pendientes excesivamente empinadas. Si no pisa firme, puede resbalar y caer.
- No siegue cerca de terraplenes, fosas o taludes. Usted podría perder el equilibro o resbalar.
- Mientras utiliza la máquina, debe mantener siempre las dos manos en el manillar.

# Niños

Pueden ocurrir accidentes trágicos si el operador no está alerta a la presencia de niños. A menudo los niños se sienten atraídos por la máquina y la actividad de segar. **No suponga nunca** que los niños van a permanecer en el último lugar en que los vio.

- Mantenga a los niños alejados de la zona de siega y bajo la atenta mirada de un adulto responsable que no sea el operador.
- Esté alerta y pare el cortacésped si entran niños en la zona.
- Nunca permita a los niños utilizar la máquina.
- Extreme la precaución al acercarse a esquinas ciegas, arbustos, árboles u otros objetos que puedan impedir que usted vea un niño.

# Mantenimiento

## Manejo seguro de la gasolina

**Para evitar lesiones personales o daños materiales, extreme las precauciones al manejar la gasolina. La gasolina es extremadamente inflamable y los vapores son explosivos.**

- Apague cualquier cigarrillo, cigarro, pipa u otra fuente de ignición.
- Utilice solamente un recipiente de gasolina homologado.
- No retire nunca el tapón de combustible ni añada combustible con el motor en marcha. Deje que se enfríe el motor antes de repostar combustible.
- No reposte nunca la máquina en un recinto cerrado.
- No guarde nunca la máquina o un recipiente de combustible cerca de una llama desnuda, chispa o llama piloto, por ejemplo en un calentador de agua u otro electrodoméstico.
- No llene nunca los recipientes dentro de un vehículo o sobre la plataforma de un camión o remolque con forro de plástico. Coloque siempre los recipientes de gasolina en el suelo, lejos del vehículo, antes de llenarlos.
- Retire un equipo con motor de gasolina del camión o del remolque y repóstelo en el suelo. Si esto no es posible, reposte el equipo desde un recipiente portátil, en vez de usar un surtidor o boquilla dosificadora de gasolina.
- Mantenga la boquilla en contacto con el borde del depósito de combustible o el orificio del recipiente en todo momento hasta que termine de repostar. No utilice dispositivos que mantengan abierta la boquilla.
- Si se derrama combustible sobre su ropa, cámbiese de ropa inmediatamente.
- Nunca llene demasiado el depósito de combustible. Vuelva a colocar el tapón de gasolina y apriételo firmemente.

**⚠ ADVERTENCIA**

**Los gases de escape del motor contienen monóxido de carbono, que es un veneno inodoro que puede matarle.**

**No haga funcionar el motor dentro de un edificio o en un lugar cerrado.**

## Mantenimiento general

- No haga funcionar nunca la máquina en un lugar cerrado.
- Mantenga apretados todos los tornillos y tuercas para asegurarse de que el equipo está en condiciones de funcionamiento seguras.
- No manipule nunca los dispositivos de seguridad. Compruebe regularmente que funcionan correctamente.
- Mantenga la máquina libre de acumulaciones de hierba, hojas y otros residuos. Limpie cualquier derrame de aceite o combustible y retire cualquier residuo empapado en combustible. Deje que se enfríe la máquina antes de almacenarla.
- Si golpea un objeto extraño, pare e inspeccione la máquina. Si es necesario, repárela antes de arrancar de nuevo.

- Nunca haga ajustes o reparaciones con el motor en marcha. Desconecte el cable de la bujía y haga masa con él contra el motor para evitar un arranque accidental.
- Las cuchillas de la máquina están muy afiladas. Envuelva la cuchilla o lleve guantes, y extreme las precauciones al manejar las cuchillas.
- No cambie los ajustes del regulador del motor ni haga funcionar el motor a una velocidad excesiva.
- Revise o sustituya las pegatinas de seguridad e instrucciones cuando sea necesario.
- Tenga en cuenta que el operador o el usuario es responsable de cualquier accidente o peligro que afecte a otras personas o a su propiedad.
- Si se derrama gasolina, no intente arrancar el motor; retire la máquina de la zona del derrame y evite crear fuentes de ignición hasta que los vapores de la gasolina se hayan disipado.
- Sustituya los silenciadores defectuosos.
- Antes de usar la máquina, realice siempre una inspección visual para asegurarse de que las cuchillas, los pernos de las cuchillas y el conjunto de corte no están desgastados o dañados. Sustituya cuchillas o pernos gastados o dañados en conjuntos completos para no desequilibrar la máquina.
- Nunca levante ni transporte la máquina mientras el motor está en marcha.
- Pare el motor y desconecte el cable de la bujía; asegúrese de que todas las piezas móviles se han detenido completamente:
  - Antes de limpiar atascos.
  - Antes de inspeccionar, limpiar o trabajar en la máquina;
  - Después de golpear un objeto extraño. Inspeccione la máquina en busca de desperfectos y repare cualquier daño antes de volver a arrancar y utilizar el cortacésped.
  - Si el cortacésped comienza a vibrar de manera anormal.
  - Siempre que deje desatendida la máquina.
  - Antes de repostar combustible.
- Espere a que se enfríe el motor antes de guardar el cortacésped en un recinto cerrado.
- Para su seguridad, sustituya las piezas desgastadas o dañadas.
- Si es necesario drenar el depósito de combustible, hágalo al aire libre.
- La normativa local puede establecer límites sobre la edad del operador.
- Utilice siempre protección auditiva.
- No incline la máquina al arrancar el motor, a menos que sea necesario inclinar la máquina para arrancarla. En este caso, no la incline más de lo absolutamente necesario y levante únicamente la parte que está más lejos del operador.
- Inspeccione la máquina regularmente, y para su seguridad, sustituya cualquier pieza que esté desgastada o dañada.

# Presión sonora

Esta unidad tiene un nivel de presión sonora en el oído izquierdo del operador de 84 dBA, y de 83 dBA en el oído derecho, que incluye un valor de incertidumbre (K) de 2,5 dBA.

El nivel de presión sonora se determinó mediante los procedimientos descritos en EN 836.

# Potencia sonora

Esta unidad tiene un nivel de potencia sonora garantizado de 96 dBA y un nivel de potencia sonora medido de 92,6 dBA, que incluye un valor de incertidumbre (K) de 2,4 dBA.

El nivel de potencia sonora se determinó mediante los procedimientos descritos en ISO 11094.

# Vibración, Mano/brazo

Nivel medido de vibración en la mano derecha = 3,3 $m/s^2$

Nivel medido de vibración en la mano izquierda = 3,4 $m/s^2$

Valor de incertidumbre (K) = 1,5 $m/s^2$

Los valores medidos se determinaron mediante los procedimientos descritos en EN 836.

# Pegatinas de seguridad e instrucciones

**Importante:** **Hay pegatinas de seguridad e instrucciones colocadas cerca de zonas de potencial peligro. Si están dañadas o si se han perdido, sustitúyalas.**

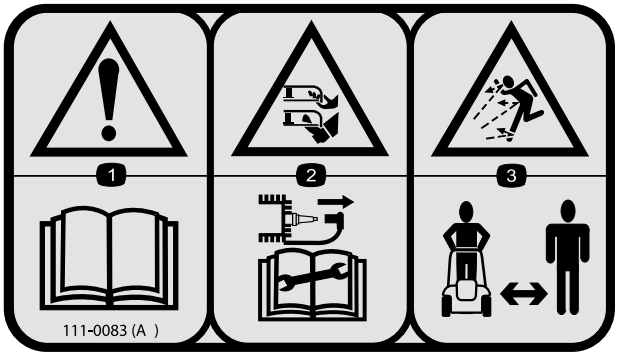


**111–0083**

1. Advertencia – lea el *Manual del operador*.
2. Peligro de corte/desmembramiento de mano o pie, cuchilla del cortacésped – desconecte el cable de la bujía y lea el *Manual del operador* antes de realizar cualquier tarea de mantenimiento.
3. Peligro de objetos arrojados – mantenga a otras personas a una distancia prudencial del cortacésped.

---




**111-4782**

1. Altura de corte

---

# Montaje

**Nota:** No intente arrancar el motor hasta que haya terminado el ensamblaje del cortacésped.

## 1

## Cómo desplegar el manillar

### No se necesitan piezas

### Procedimiento

1. Despliegue cuidadosamente el manillar, manteniendo los cables alejados de los puntos de giro para que no queden atrapados.

**⚠ CUIDADO**

**Los manillares se pliegan y despliegan como tijeras y pueden pellizcar los dedos.**

**Mantenga los dedos alejados de los puntos de giro y de las secciones del manillar que se cruzan al plegar o desplegar el mismo.**

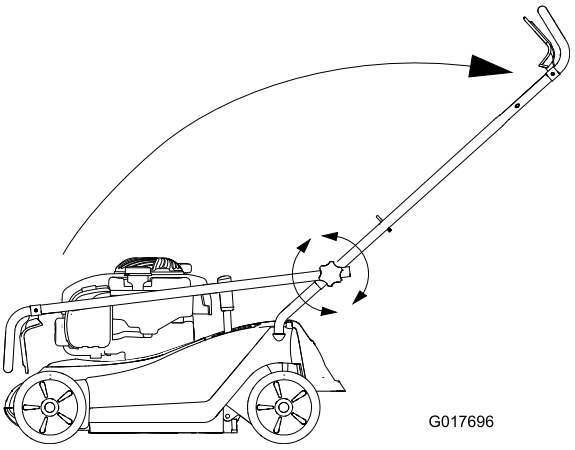


**Figura 3**

2. Apriete los pomos del manillar para sujetarlo.

## 2

## Ensamblaje del recogedor

### No se necesitan piezas

### Procedimiento

Introduzca el armazón metálico en la bolsa de tela y sujételo con los clips (Figura 4).

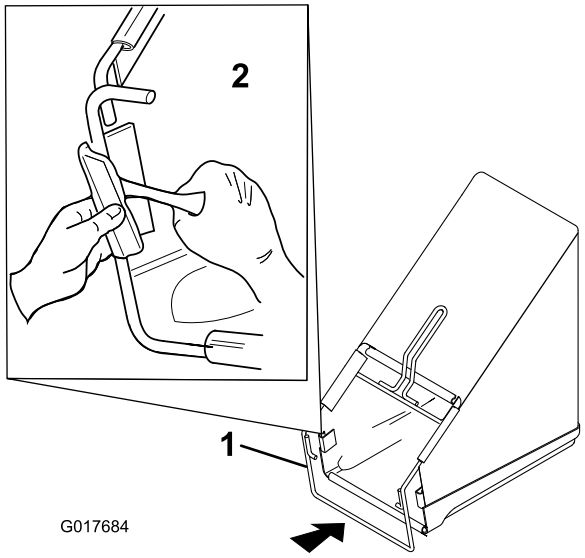


**Figura 4**

1. Armazón metálico
2. Sujete el armazón al recogedor

# 3

# Llenado del motor de aceite

## No se necesitan piezas

## Procedimiento

Su cortacésped se suministra sin aceite en el motor.

1. Retire la varilla (Figura 5).

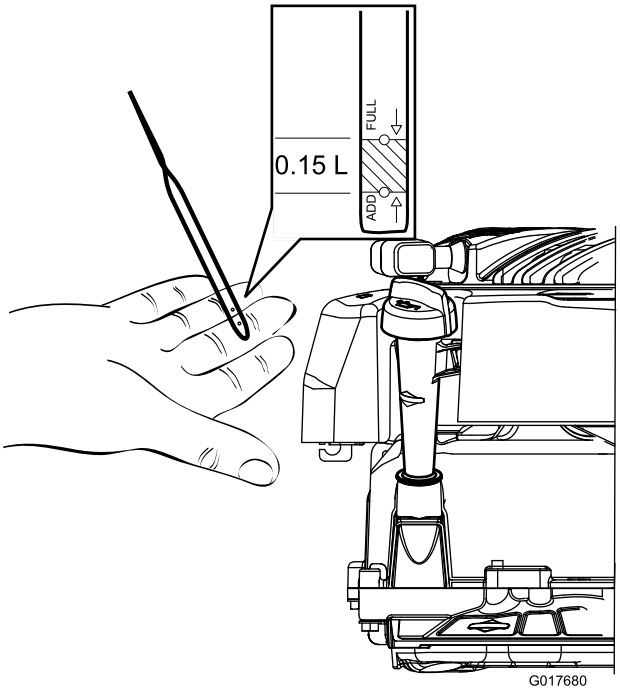


**Figura 5**

2. Vierta lentamente aceite en el tubo de llenado hasta que el nivel llegue a la marca Full (lleno) de la varilla (Figura 5 y Figura 6). Después de añadir aceite, espere 3 minutos antes de comprobar el nivel de aceite con la varilla. No llene demasiado. (Capacidad máxima: 0,47 l, tipo: aceite detergente SAE 30 con clasificación de servicio API SF, SG, SH, SJ, SL o superior.)

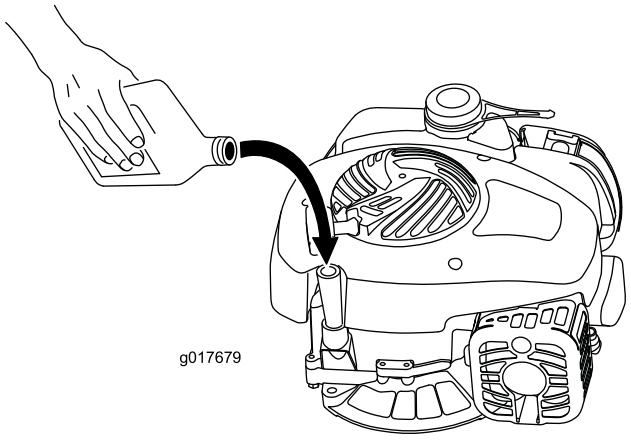


**Figura 6**

3. Vuelva a colocar la varilla firmemente.

**Importante:** ***Cambie el aceite del motor después de las primeras 5 horas de operación*****, y después cada año. Consulte Cambio del aceite del motor.**

# El producto

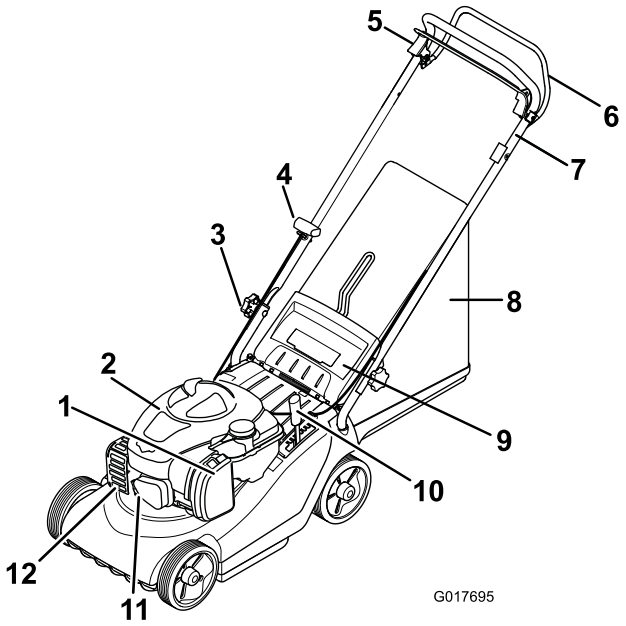


**Figura 7**

1. Limpiador de aire
2. Cubierta del motor
3. Pomo de sujeción del manillar
4. Arrancador de retroceso
5. Palanca de parada del motor
6. Barra de autopropulsión (modelo 21032 solamente)
7. Manillar superior
8. Recogedor
9. Deflector trasero
10. Ajuste de la altura de corte
11. Cable de la bujía
12. Protector del tubo de escape

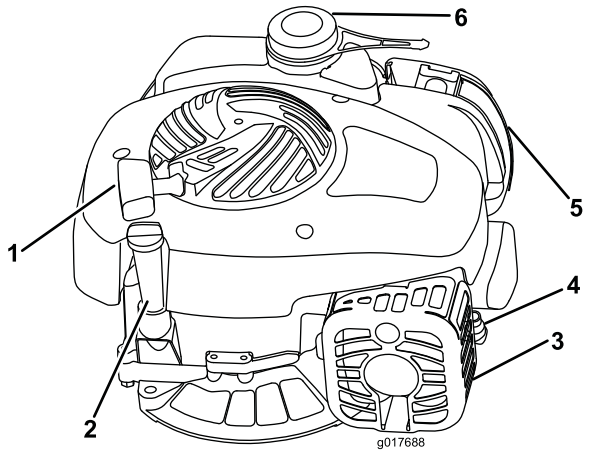


**Figura 8**

1. Arrancador de retroceso
2. Tapón de llenado y varilla
3. Protector del tubo de escape
4. Cable de la bujía
5. Limpiador de aire
6. Tapón de combustible

# Especificaciones

| **Modelo** | **21030** | **21032** |
|---|---|---|
| **Peso** | 30 kg | 32 kg |
| **Longitud** | 137 cm | 137 cm |
| **Anchura** | 47,5 cm | 47,5 cm |
| **Altura** | 105 cm | 105 cm |
| **Anchura de corte** | 41 cm | 41 cm |
| **Intervalo de alturas de corte (7 posiciones)** | 13 a 65 mm | 13 a 65 mm |

# Operación

## Cómo llenar el depósito de combustible

**⚠ PELIGRO**

**La gasolina es altamente inflamable y explosiva. Un incendio o una explosión provocado(a) por la gasolina puede causarle quemaduras a usted y a otras personas.**

- **Para evitar que una carga estática incendie la gasolina, coloque el recipiente y/o el cortacésped directamente sobre el suelo antes de repostar, no en un vehículo o sobre otro objeto.**
- **Llene el depósito en el exterior cuando el motor esté frío. Limpie cualquier derrame.**
- **No maneje gasolina si está fumando, ni cerca de una llama desnuda o chispas.**
- **Almacene la gasolina en un recipiente homologado y manténgala fuera del alcance de los niños.**

Llene el depósito con gasolina fresca normal sin plomo, de una marca reconocida.

Utilice gasolina normal sin plomo adecuada para automóviles (de 87 octanos como mínimo). Se puede utilizar gasolina normal con plomo si la gasolina normal sin plomo no estuviera disponible.

**Nota:** Nunca use metanol, gasolina que contenga metanol o gasolina con más de 10% etanol porque se podrían producir daños en el sistema de combustible del motor. No mezcle aceite con la gasolina.

**Importante: Para reducir los problemas de arranque, añada estabilizador de combustible al combustible durante toda la temporada, mezclándolo con gasolina comprado hace menos de treinta días.**

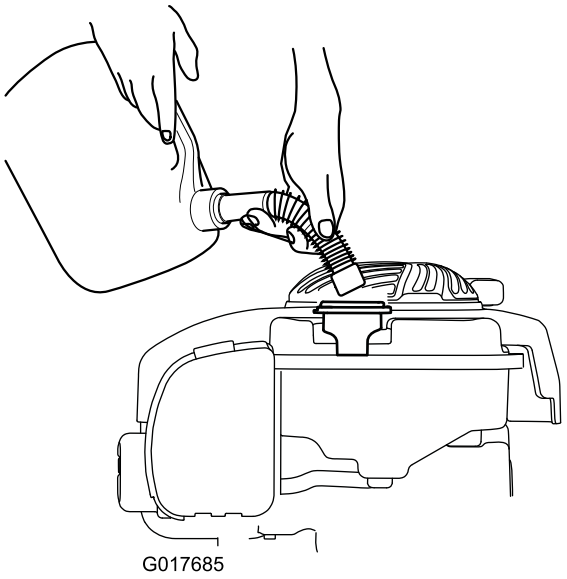


**Figura 9**

## Verificación del nivel de aceite del motor

**Intervalo de mantenimiento:** Cada vez que se utilice o diariamente

1. Retire la varilla, límpiela, y vuelva a colocarla.
2. Retire la varilla y compruebe el nivel de aceite (Figura 10). Si el nivel de aceite está por debajo de la marca Add de la varilla, vierta lentamente aceite en el tubo de llenado hasta que el nivel llegue a la marca Full de la varilla. Después de añadir aceite, espere 3 minutos antes de comprobar el nivel de aceite con la varilla. (Capacidad máxima: 0,59 l, tipo: SAE 30, aceite detergente con clasificación de servicio API SF, SG, SH, SJ, SL o superior).

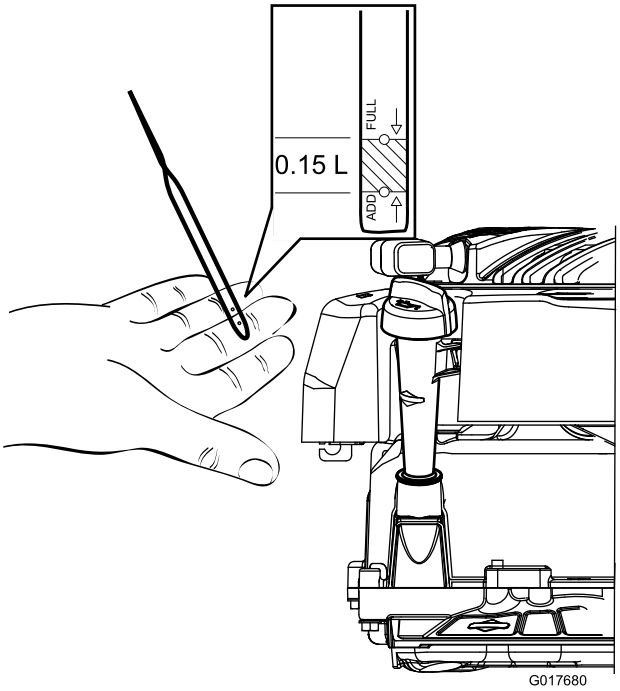


**Figura 10**

3. Vuelva a colocar la varilla.

# Ajuste de la altura de corte

## ⚠ ADVERTENCIA

**Al ajustar la altura de corte, usted podría tocar la cuchilla en movimiento, lo que podría causarle graves lesiones.**

- **Pare el motor y espere a que se detengan todas las piezas en movimiento.**
- **No ponga los dedos debajo de la carcasa al ajustar la altura de corte.**

## ⚠ CUIDADO

**Si el motor ha estado en marcha, el silenciador estará muy caliente y puede causarle quemaduras graves. Manténgase alejado del silenciador si éste está caliente.**

Para ajustar la altura de corte:

1. Sujete la palanca y tire hacia un lado para liberarla de la muesca de bloqueo (Figura 11).

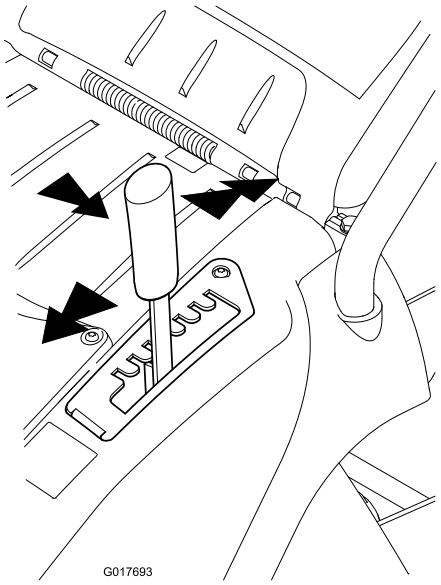


**Figura 11**

2. Empujar hacia adelante o tirar hacia atrás para elevar la altura de corte (Figura 11).
3. Suelte la palanca en la posición deseada y asegúrese de que queda firmemente bloqueada en una de las siete muescas de ajuste (Figura 11).

# Cómo arrancar el motor

## ⚠ ADVERTENCIA

**Deje que el motor se detenga completamente antes de arrancarlo. Si no lo hace, podría dañar el motor y comprometer la seguridad del cortacésped.**

1. Sujete la palanca de parada del motor contra el manillar (Figura 12).

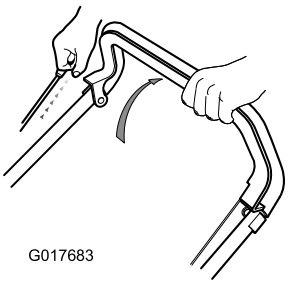


**Figura 12**

2. Tire del arrancador de retroceso (Figura 12).

**Nota:** Si la máquina no arranca después de varios intentos, póngase en contacto con el Servicio Técnico Autorizado.

# Uso de la transmisión autopropulsada (modelo 21032 solamente)

Para accionar la transmisión autopropulsada, apriete la barra de control de la transmisión autopropulsada hacia el manillar y manténgala en esa posición (Figura 13).

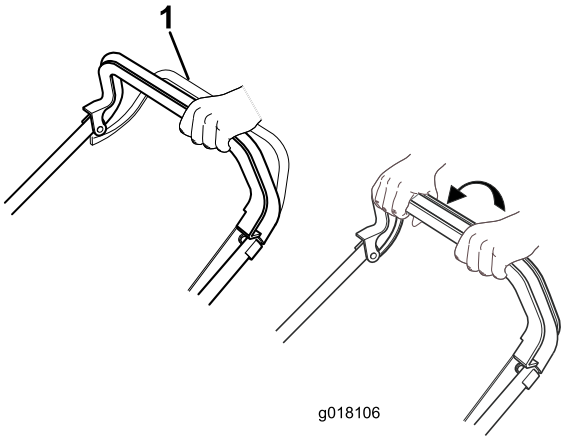


**Figura 13**

1. Barra de control de la transmisión autopropulsada

Para desengranar la transmisión autopropulsada, suelte la barra de control de transmisión autopropulsada.

**Nota:** La velocidad máxima de avance con transmisión autopropulsada es fija.

# Cómo parar el motor

Para parar el motor, suelte la barra de parada del motor.

**Importante: Cuando usted suelte la palanca de parada del motor, tanto el motor como la cuchilla deberán detenerse en 3 segundos o menos. Si no se paran correctamente, deje de usar el cortacésped inmediatamente y póngase en contacto con un Servicio Técnico Autorizado.**

# Ensacado de los recortes

Instale el recogedor para recoger los recortes.

1. Levante la tapa trasera, retire el tapón de mulching (Figura 15) e instale el recogedor sobre las orejetas (Figura 14).

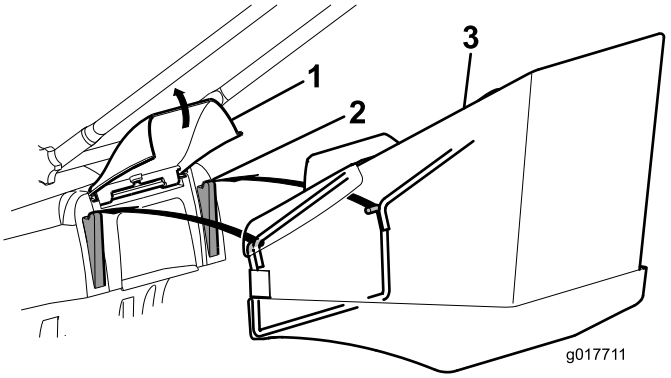


**Figura 14**

1. Tapa trasera
2. Orejeta
3. Recogedor

2. Suelte la tapa trasera.
3. Siegue con el recogedor acoplado.
4. Cuando el recogedor esté lleno, pare el motor, retire el recogedor del cortacésped y vacíelo.

**Nota:** Para pasar de ensacado a reciclado, retire el recogedor, vuelva a colocar el tapón de mulching que retiró en el Paso 1 y cierre la tapa trasera (Figura 15).

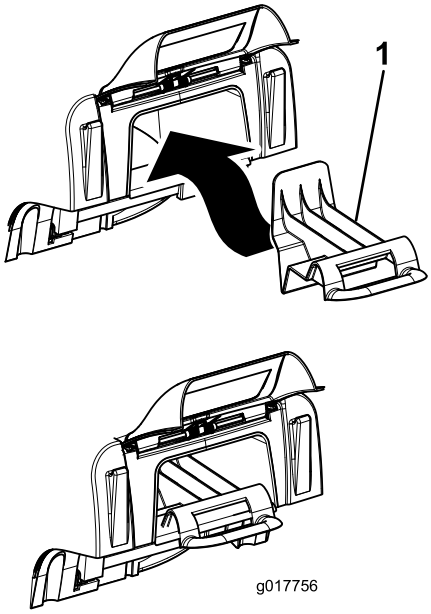


**Figura 15**

1. Tapón de mulching

## Consejos de siega

Siga estas instrucciones para obtener los mejores resultados y el mejor aspecto de su césped.

- Mantenga la **cuchilla afilada** durante toda la temporada de siega.
- **Siegue solamente hierba seca.** La hierba mojada tiende a aglomerarse, y puede atascar el cortacésped o hacer que se cale el motor. También pueden ser resbaladizas, y si usted las pisa, puede resbalar y caerse.
- Al segar, asegúrese de solapar cada pasada unos 4 cm.
- Cuando corte hierba muy larga, siegue primero usando la altura de corte más alta y camine despacio; luego siegue de nuevo a una altura menor para obtener el mejor aspecto de césped.
- Si el aspecto final del césped no es satisfactorio, pruebe a:
  - Afilar la cuchilla.
  - Caminar más despacio mientras siega.
  - Elevar la altura de corte del cortacésped.
  - Cortar el césped con más frecuencia.
  - Solapar los pasillos de corte en lugar de cortar un pasillo completo en cada pasada.

# Mantenimiento

Toro ha diseñado este producto para que le proporcione años de funcionamiento sin problemas. Si necesita mantenimiento, lleve el producto a su Servicio Técnico Autorizado Toro.

**Nota:** Los lados derecho e izquierdo se determinan desde la posición normal del operador.

## Calendario recomendado de mantenimiento

| Intervalo de mantenimiento y servicio | Procedimiento de mantenimiento |
|---|---|
| Cada vez que se utilice o diariamente | • Compruebe el nivel de aceite del motor.<br>• Limpie la carcasa del cortacésped. |
| Cada 25 horas | • Limpie el filtro de aire.<br>• Compruebe el cable de la transmisión autopropulsada y ajústelo si es necesario (modelo 21032 solamente).<br>• Lubrique la máquina.<br>• Afilar la cuchilla. |
| Cada 50 horas | • Cambie el aceite del motor. |
| Cada 2 años | • Cambie la cuchilla. |

# Limpieza de la carcasa del cortacésped

**Intervalo de mantenimiento:** Cada vez que se utilice o diariamente

Después de cada uso, limpie la carcasa del cortacésped.

Antes de limpiarla, pare el motor, espere a que se detengan todas las piezas en movimiento, y desconecte el cable de la bujía.

**Importante: No limpie el cortacésped con agua. Puede quedar humedad dentro del cortacésped y causar la corrosión de piezas internas.**

- Limpie los bajos de la carcasa del cortacésped. Retire la suciedad y los recortes de hierba con un cepillo o un rascador de madera dura (Figura 16).

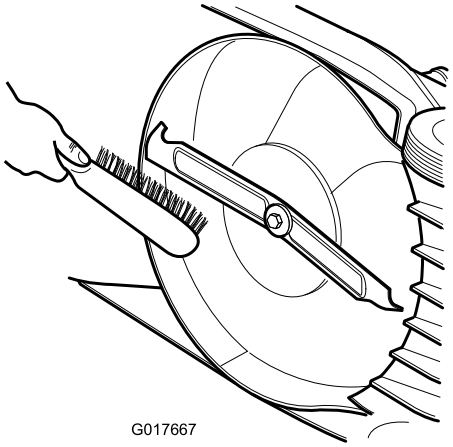


**Figura 16**

- Retire los residuos de los orificios de ventilación de la parte superior del cortacésped y de la carcasa del cortacésped.

# Limpieza del filtro de aire

**Intervalo de mantenimiento:** Cada 25 horas

1. Abra los enganches que sujetan la tapa del filtro de aire al motor (Figura 17).

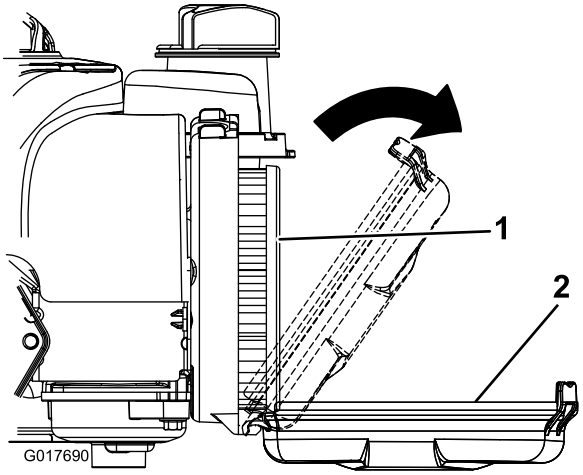


**Figura 17**

1. Elemento de papel 2. Tapa

2. Retire e inspeccione el filtro de aire.
3. Si está muy sucio, cámbielo.
4. Coloque el elemento, cierre la tapa y cierre los enganches que sujetan el filtro al motor.

# Ajuste del cable de la transmisión autopropulsada (modelo 21032 solamente).

**Intervalo de mantenimiento:** Cada 25 horas

Ajuste el cable de la transmisión autopropulsada hasta que la barra de autopropulsión esté a 55–70 mm del manillar (Figura 18).

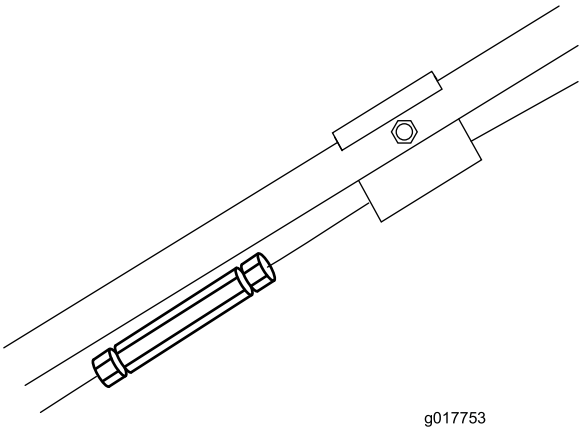


**Figura 18**

# Lubricación de la máquina

**Intervalo de mantenimiento:** Cada 25 horas

Lubrique las ruedas, los acoplamientos y los puntos de giro con aceite de motor (Figura 19).

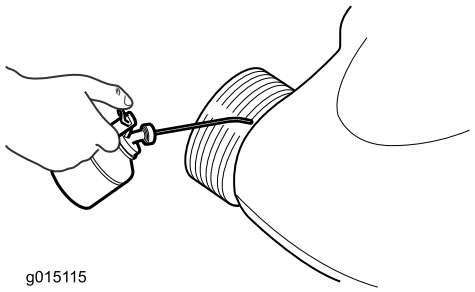


**Figura 19**

# Cómo cambiar el aceite del motor

**Intervalo de mantenimiento:** Cada 50 horas

1. Drene el combustible manteniendo el motor en funcionamiento hasta que el depósito de combustible esté vacío.
2. Desconecte el cable de la bujía.
3. Deje que el motor se enfríe.
4. Vuelque el cortacésped hacia su lado derecho, asegurándose de que el limpiador de aire está orientado hacia arriba para evitar dañar el motor.
5. Retire la varilla del aceite y vacíe el depósito en un recipiente adecuado.
6. Vierta lentamente aceite en el tubo de llenado hasta que el nivel llegue a la marca Full de la varilla (Figura 20). Después de añadir aceite, espere 3 minutos antes de comprobar el nivel de aceite con la varilla. No llene demasiado. (Capacidad máxima: 0,47 l, tipo: aceite detergente SAE 30 con clasificación de servicio API SF, SG, SH, SJ, SL o superior.)

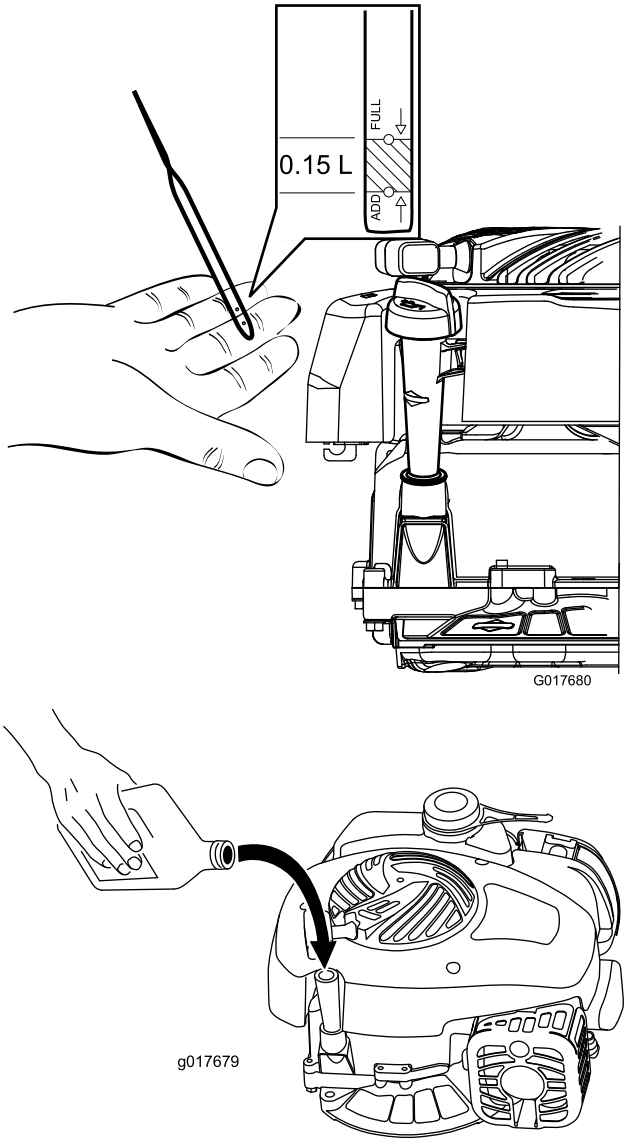


**Figura 20**

7. Vuelva a colocar la varilla firmemente.

# Mantenimiento de la cuchilla

Siegue siempre con la cuchilla afilada. Una cuchilla afilada corta la hierba uniformemente, sin romper o deshilachar la hierba.

Cuando cambie la cuchilla, utilice solamente cuchillas de repuesto genuinas Toro.

**⚠ ADVERTENCIA**

**Alguien podría poner el motor en marcha accidentalmente y causar lesiones graves al operador o a otras personas.**

**No intente inspeccionar, retirar o cambiar la cuchilla sin antes desconectar el cable de la bujía.**

1. Pare el motor y espere a que se detengan todas las piezas en movimiento.
2. Desconecte el cable de la bujía.Figura 21

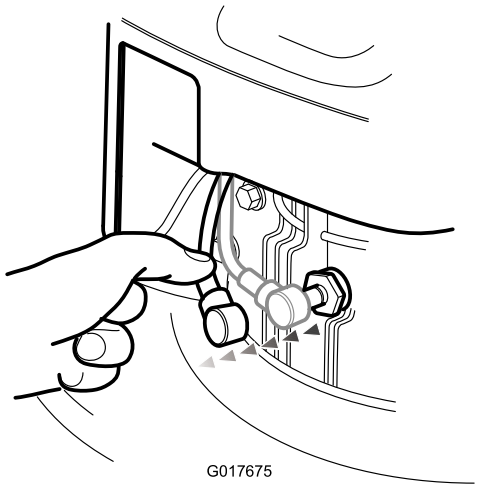


**Figura 21**

3. Ponga el cortacésped de lado.
4. Examine cuidadosamente la cuchilla para asegurarse de que está afilada y para detectar cualquier desgaste, sobre todo en la reunión entre la parte plana y la parte curva de la cuchilla. Si se aprecia desgaste, cambie la cuchilla.

   **Nota:** Para obtener el mejor rendimiento, instale una cuchilla nueva antes de que empiece la temporada de siega. Durante la temporada de siega, lime cualquier desperfecto de la cuchilla con el fin de mantener el filo de corte.

**⚠ PELIGRO**

**Una cuchilla desgastada o dañada podría romperse, y un trozo de la cuchilla podría ser arrojado a la zona donde está el operador u otra persona, provocando lesiones personales graves o la muerte.**

**Inspeccione periódicamente la cuchilla y cambie la cuchilla si está desgastada o dañada.**

## Cómo retirar la cuchilla

1. Sujete el extremo de la cuchilla (Figura 22) usando un paño o un guante grueso.

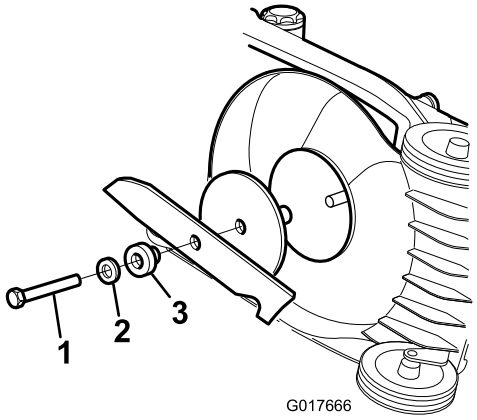


**Figura 22**

1. Perno de la cuchilla
2. Arandela
3. Distanciador

2. Retire el perno de la cuchilla y la cuchilla.

   **Importante: Si se desprende el adaptador de la cuchilla, asegúrese de instalarlo antes de instalar la cuchilla y el perno de la cuchilla. La operación del cortacésped sin el adaptador de la cuchilla dañará el cortacésped.**

## Cómo afilar la cuchilla

**Intervalo de mantenimiento:** Cada 25 horas

Utilice una lima para afilar la parte superior de la cuchilla y mantener el ángulo de corte original (Figura 23).

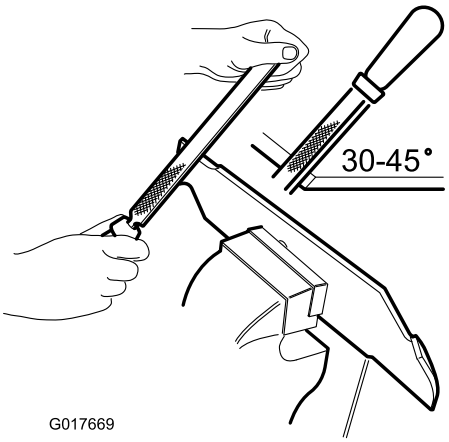


**Figura 23**

**Nota:** La cuchilla permanece equilibrada si se retira la misma cantidad de material de ambos filos de corte.

**Importante: Verifique el equilibrio de la cuchilla colocándola sobre un equilibrador de cuchillas. Usted puede adquirir un equilibrador**

**barato en cualquier ferretería. Una cuchilla equilibrada se mantiene horizontal; si la cuchilla no está equilibrada, el extremo más pesado baja (Figura 24). Si la cuchilla no está equilibrada, lime más metal del filo de corte en el extremo más pesado de la cuchilla.**

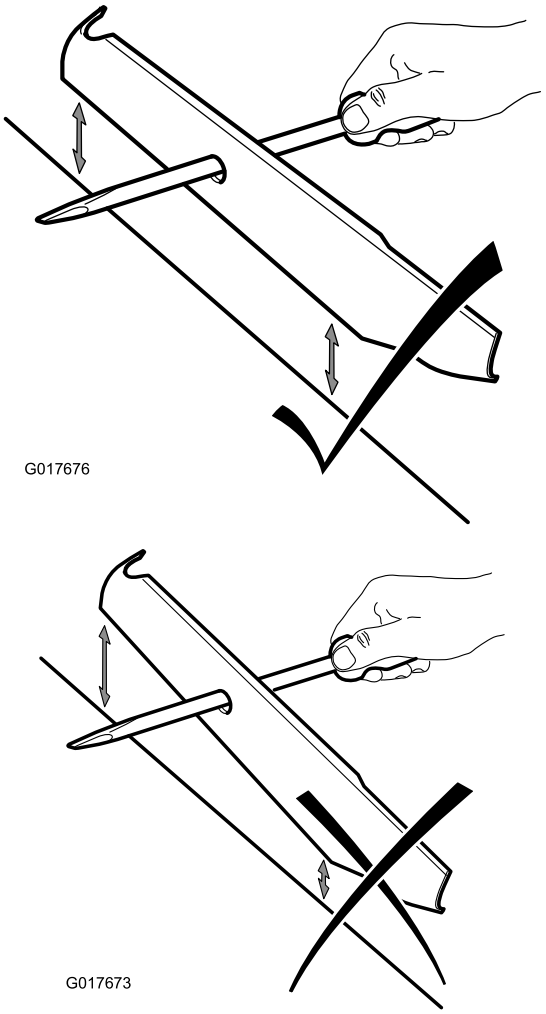


**Figura 24**

## Cómo instalar la cuchilla

**Intervalo de mantenimiento:** Cada 2 años

Instale una cuchilla afilada y equilibrada y el perno de la cuchilla. La vela de la cuchilla debe apuntar hacia la parte superior de la carcasa del cortacésped para asegurar una instalación correcta. Apriete el perno de la cuchilla a 54 Nm (Figura 22).

**Importante: Si la cuchilla está excesivamente desgastada o dañada, cámbiela.**

# Almacenamiento

1. Limpie la carcasa del cortacésped.
2. Compruebe la condición de la cuchilla.
3. Pliegue el manillar según se indica en Figura 25.

**Importante: No pellizque los cables de control al plegar el manillar.**

**⚠ CUIDADO**

**Los manillares se pliegan y despliegan como tijeras y pueden pellizcar los dedos.**

**Mantenga los dedos alejados de los puntos de giro y de las secciones del manillar que se cruzan al plegar o desplegar el mismo.**

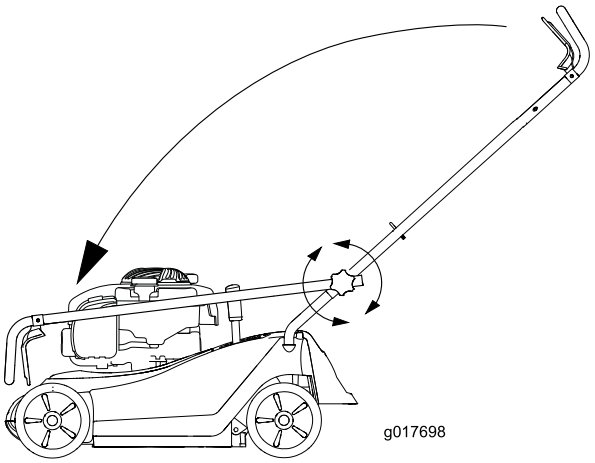


**Figura 25**

4. Almacene el cortacésped en un lugar fresco, limpio y seco, fuera del alcance de los niños.
5. Cubra el cortacésped para mantenerlo limpio y protegido.

# Solución de problemas

| Problema | Posible causa | Acción correctora |
|---|---|---|
| El motor no arranca | 1. El cable no está conectado a la bujía.<br>2. El orificio de ventilación del tapón del depósito de combustible está bloqueado.<br>3. La bujía está picada, sucia o la distancia entre los electrodos es incorrecta.<br>4. El depósito de combustible está vacío o el sistema de combustible contiene combustible viejo. | 1. Conecte el cable de la bujía.<br>2. Limpie el orificio de ventilación del tapón de combustible, o sustituya el tapón de combustible.<br>3. Inspeccione la bujía y ajuste el hueco si es necesario. Sustituya la bujía si está picada, sucia o agrietada.<br>4. Drene y/o llene el depósito de combustible con gasolina fresca. Si el problema no se soluciona, póngase en contacto con el Servicio Técnico Autorizado. |
| El motor es difícil de arrancar o pierde potencia | 1. El orificio de ventilación del tapón del depósito de combustible está bloqueado.<br>2. El filtro del limpiador de aire está sucio y está obstruyendo el flujo de aire.<br>3. Los bajos del cortacésped contienen recortes y residuos.<br>4. La bujía está picada, sucia o la distancia entre los electrodos es incorrecta.<br>5. El nivel del aceite del motor es demasiado bajo o demasiado alto, o el aceite está demasiado sucio.<br>6. El depósito de combustible contiene combustible viejo. | 1. Limpie el orificio de ventilación del tapón de combustible, o sustituya el tapón de combustible.<br>2. Limpie el prefiltro del filtro de aire y/o cambie el filtro de aire papel.<br>3. Limpie debajo de la máquina.<br>4. Inspeccione la bujía y ajuste el hueco si es necesario. Sustituya la bujía si está picada, sucia o agrietada.<br>5. Compruebe el aceite del motor. Cambie el aceite si está sucio; añada o retire aceite para ajustar el nivel de aceite a la marca Lleno de la varilla.<br>6. Drene y llene el depósito de combustible con gasolina fresca. |
| El motor no funciona regularmente | 1. El cable no está conectado a la bujía.<br>2. El filtro del limpiador de aire está sucio y está obstruyendo el flujo de aire.<br>3. La bujía está picada, sucia o la distancia entre los electrodos es incorrecta. | 1. Conecte el cable de la bujía.<br>2. Limpie el prefiltro del filtro de aire y/o cambie el filtro de aire papel.<br>3. Inspeccione la bujía y ajuste el hueco si es necesario. Sustituya la bujía si está picada, sucia o agrietada. |
| La máquina o el motor vibra excesivamente | 1. La parte inferior de la carcasa de la máquina contiene recortes y residuos.<br>2. Los pernos de montaje del motor están sueltos.<br>3. Las tuercas de montaje de la cuchilla están sueltas.<br>4. La cuchilla está doblada o desequilibrada. | 1. Limpie debajo de la carcasa de la máquina.<br>2. Apriete los pernos de montaje del motor.<br>3. Apriete las tuercas de montaje de la cuchilla.<br>4. Equilibre la cuchilla. Si la cuchilla está doblada, cámbiela. |
| El patrón de corte es desigual | 1. Usted está segando repetidamente con el mismo patrón.<br>2. La parte inferior de la carcasa de la máquina contiene recortes y residuos.<br>3. La cuchilla no está afilada. | 1. Cambie el patrón de siega.<br>2. Limpie debajo de la carcasa de la máquina.<br>3. Afile y equilibre la cuchilla. |
| La máquina no avanza | 1. Hay residuos debajo de la cubierta de la correa.<br>2. El cable de la transmisión autopropulsada está mal ajustado o dañado. | 1. Limpie los residuos de debajo de la cubierta de la correa.<br>2. Ajuste el cable de la transmisión autopropulsada. Cambie el cable si es necesario. |

**Aviso de privacidad (Europa)**

Información recopilada por Toro
Toro Warranty Company (Toro) respeta su privacidad. Para procesar las reclamaciones bajo la Garantía y para ponernos en contacto con usted en el caso de una posible retirada de productos, le pedimos que comparta con nosotros cierta información personal, bien directamente, bien a través de su concesionario o empresa Toro local.

El sistema de garantías de Toro está hospedado en servidores ubicados en los Estados Unidos, y por tanto las leyes de privacidad aplicables pueden no proporcionar la misma protección que en su país.

AL COMPARTIR SU INFORMACIÓN PERSONAL CON NOSOTROS, OTORGA SU CONSENTIMIENTO AL PROCESAMIENTO DE DICHA INFORMACIÓN PERSONAL EN LOS CASOS DESCRITOS EN ESTE AVISO DE PRIVACIDAD.

Uso que hace Toro de la información
Toro puede utilizar su información personal para procesar reclamaciones bajo la garantía y para ponerse en contacto con usted si se produce la retirada de un producto, así como para cualquier otro propósito del que le informemos. Toro puede compartir su información con filiales, concesionarios u otros socios comerciales de Toro con relación a cualquiera de las actividades antes mencionadas. No venderemos su información personal a ninguna otra empresa. Nos reservamos el derecho a divulgar información personal para cumplir la legislación aplicable y a petición de las autoridades competentes, para operar correctamente nuestros sistemas o para nuestra propia protección o la de otros usuarios.

Retención de su información personal
Retendremos su información personal durante el tiempo que sea necesario para cumplir los fines para los que se recopiló originalmente o para otros fines legítimos (tales como cumplimiento de la legislación), o según lo exija la legislación aplicable.

Compromiso de Toro respecto a la seguridad de su información Personal
Tomamos precauciones razonables para proteger la seguridad de sus datos personales. También tomamos medidas para asegurar que la información personal sea exacta y esté actualizada.

Acceso y rectificación de su información personal
Si usted desea revisar o corregir su información personal, póngase en contacto con nosotros por correo electrónico a legal@toro.com.

# Lista de distribuidores internacionales

| Distribudor: | País: | Teléfono: |
|---|---|---|
| Atlantis Su ve Sulama Sisstemleri Lt | Turquía | 90 216 344 86 74 |
| Balama Prima Engineering Equip. | Hong Kong | 852 2155 2163 |
| B-Ray Corporation | Corea | 82 32 551 2076 |
| Casco Sales Company | Puerto Rico | 787 788 8383 |
| Ceres S.A. | Costa Rica | 506 239 1138 |
| CSSC Turf Equipment (pvt) Ltd. | Sri Lanka | 94 11 2746100 |
| Cyril Johnston & Co. | Irlanda del Norte | 44 2890 813 121 |
| Equiver | México | 52 55 539 95444 |
| Femco S.A. | Guatemala | 502 442 3277 |
| G.Y.K. Company Ltd. | Japón | 81 726 325 861 |
| Geomechaniki of Athens | Grecia | 30 10 935 0054 |
| Guandong Golden Star | China | 86 20 876 51338 |
| Hako Ground and Garden | Suecia | 46 35 10 0000 |
| Hako Ground and Garden | Noruega | 47 22 90 7760 |
| Hayter Limited (U.K.) | Reino Unido | 44 1279 723 444 |
| Hydroturf Int. Co Dubai | Emiratos Árabes Unidos | 97 14 347 9479 |
| Hydroturf Egypt LLC | Egipto | 202 519 4308 |
| Ibea S.P.A. | Italia | 39 0331 853611 |
| Irriamc | Portugal | 351 21 238 8260 |
| Irrigation Products Int'l Pvt Ltd. | India | 86 22 83960789 |
| Jean Heybroek b.v. | Países Bajos | 31 30 639 4611 |
| Maquiver S.A. | Colombia | 57 1 236 4079 |
| Maruyama Mfg. Co. Inc. | Japón | 81 3 3252 2285 |
| Metra Kft | Hungría | 36 1 326 3880 |
| Mountfield a.s. | República Checa | 420 255 704 220 |
| Munditol S.A. | Argentina | 54 11 4 821 9999 |
| Oslinger Turf Equipment SA | Ecuador | 593 4 239 6970 |
| Oy Hako Ground and Garden Ab | Finlandia | 358 987 00733 |
| Parkland Products Ltd. | Nueva Zelanda | 64 3 34 93760 |
| Prochaska & Cie | Austria | 43 1 278 5100 |
| RT Cohen 2004 Ltd. | Israel | 972 986 17979 |
| Riversa | España | 34 9 52 83 7500 |
| Sc Svend Carlsen A/S | Dinamarca | 45 66 109 200 |
| Solvert S.A.S. | Francia | 33 1 30 81 77 00 |
| Spypros Stavrinides Limited | Chipre | 357 22 434131 |
| Surge Systems India Limited | India | 91 1 292299901 |
| T-Markt Logistics Ltd. | Hungría | 36 26 525 500 |
| Toro Australia | Australia | 61 3 9580 7355 |
| Toro Europe NV | Bélgica | 32 14 562 960 |

# La Garantía Toro

## Condiciones y productos cubiertos

The Toro Company y su afiliado, Toro Warranty Company, bajo un acuerdo entre sí, prometen conjuntamente al comprador original* reparar los Productos Toro citados a continuación si tienen defectos de materiales o mano de obra.

Los siguientes plazos son aplicables desde la fecha de la compra

| **Productos** | **Periodo de garantía** |
|---|---|
| Cortacéspedes dirigidos | |
| • Carcasa de fundición | 5 años en uso residencial[2]<br>45 días en uso comercial |
| • Motor | Compromiso GTS de 5 años<br>Consulte la garantía del fabricante del motor[1] |
| • Carcasa de acero | 2 años en uso residencial[2]<br>45 días en uso comercial |
| • Motor | Compromiso GTS de 2 años<br>Consulte la garantía del fabricante del motor[1] |
| Productos eléctricos manuales | Garantía limitada de 2 años |
| Lanzanieves | |
| • 1 etapa | 2 años en uso residencial[2]<br>45 días en uso comercial |
| • 2 etapas | 2 años en uso residencial[2]<br>45 días en uso comercial |
| • Eléctrico | 2 años en uso residencial[2] |
| Todos los equipos con conductor siguientes: | |
| • Motor | Consulte la garantía del fabricante del motor[1]<br>1 año Sólo piezas |
| • Accesorios | 1 año |
| Cortacéspedes con conductor, con motor trasero | 2 años en uso residencial[2]<br>90 días en uso comercial |
| Tractores de césped y jardín | 2 años en uso residencial[2]<br>90 días en uso comercial |
| Cortacéspedes TimeCutter Z | 3 años en uso residencial[2]<br>30 días uso comercial |
| Cortacéspedes TITAN | 3 años o 240 horas[3] |
| • Bastidor | Vida del producto (únicamente el propietario original)[4] |
| Cortacéspedes TITAN MX | 3 años o 400 horas[3] |
| • Bastidor | Vida del producto (únicamente el propietario original)[4] |
| Cortacéspedes Z Master – Serie 2000 | 5 años o 1200 horas[3] |
| • Bastidor | Vida del producto (únicamente el propietario original)[4] |

* "Comprador original" significa la persona que compró originalmente el Producto Toro.

[1]Algunos motores utilizados en los productos Toro están garantizados por el fabricante del motor.

[2]"Uso residencial" significa el uso del producto en la misma parcela en la que se encuentra su vivienda. El uso en más de un lugar se considera como uso comercial y será aplicable la garantía de uso comercial.

[3]Lo que ocurra primero.

[4]Garantía de por vida del bastidor - Si el bastidor principal, que consta de las piezas que están soldadas entre sí para formar la estructura de tractor a la que están conectados otros componentes tales como el motor, se agrieta o se rompe durante el uso normal, será reparado o sustituido, a discreción de Toro, bajo la garantía sin coste alguno en concepto de piezas o mano de obra. Quedan excluidos los fallos del bastidor causados por mal uso o abuso y los fallos o las reparaciones necesarias a causa de óxido o corrosión.

Esta garantía incluye el coste de piezas y mano de obra, pero usted debe pagar los costes de transporte.

La garantía puede ser rechazada si el contador de horas es desconectado o modificado, o muestra señales de manipulación indebida.

## Responsabilidades del Propietario

Usted debe mantener su producto Toro siguiendo los procedimientos de mantenimiento descritos en el *Manual del operador*. Dicho mantenimiento rutinario, sea realizado por un distribuidor o por usted mismo, es por cuenta de usted.

## Instrucciones para obtener asistencia bajo la garantía

Si usted cree que su producto Toro tiene un defecto de materiales o de mano de obra, siga este procedimiento:

1. Póngase en contacto con el vendedor para concertar el servicio técnico del producto. Si por cualquier razón le es imposible ponerse en contacto con el vendedor, puede dirigirse a cualquier Distribuidor Autorizado Toro para concertar el servicio técnico.
2. Lleve el producto y su prueba de compra (recibo o factura de venta) al Distribuidor. Si por alguna razón usted no está satisfecho con el análisis del Servicio Técnico o con la asistencia recibida, póngase en contacto con nosotros en la dirección siguiente:

   Customer Care Department, RLC Division
   The Toro Company
   8111 Lyndale Avenue South
   Bloomington, MN 55420-1196
   Director: Soporte técnico: 001–952–887–8248

   Consulte la lista de Distribuidores adjunta

## Elementos y condiciones no cubiertos

Esta garantía expresa no cubre:

- El coste del servicio de mantenimiento regular o de piezas sujetas a desgaste, como por ejemplo cuchillas, palas de rotor, rascadores, correas, combustible, lubricantes, cambios de aceite, bujías, ajustes de cables/acoplamientos o ajustes de frenos.
- Cualquier producto o pieza que haya sido modificado o mal utilizado o que haya necesitado ser sustituido o reparado debido a accidente o falta de mantenimiento adecuado
- Reparaciones debidas a no utilizar combustible fresco (comprado hace menos de un mes) o no preparar adecuadamente la unidad antes de cualquier periodo de no utilización superior a un mes
- Motor y transmisión. Estos elementos están cubiertos por las garantías de los fabricantes correspondientes, con términos y condiciones propios

Todas las reparaciones cubiertas por estas garantías deben ser realizadas por un Distribuidor Toro Autorizado usando piezas de repuesto aprobadas por Toro.

## Condiciones generales

El comprador está amparado por la legislación de cada país. Esta garantía no restringe los derechos del comprador bajo dicha legislación.