Form No. 3372-336 Rev B

Tosaerba Recycler® da 41 cm

Nº del modello 21030—Nº di serie 312000001 e superiori

Nº del modello 21032—Nº di serie 312000001 e superiori

Manuale dell'operatore

Indice

Introduzione 1
Sicurezza 2
- Indicazioni generali di utilizzo 2
- Utilizzo su pendenze 2
- Bambini 3
- Manutenzione 3
- Pressione acustica 4
- Potenza acustica 4
- Vibrazioni a mano/braccio 4
- Adesivi di sicurezza e informativi 5

Preparazione 6
- 1 Sollevamento della stegola 6
- 2 Montaggio del cesto di raccolta 6
- 3 Riempimento del motore con olio 7

Quadro generale del prodotto 8
- Specifiche 8

Funzionamento 9
- Riempimento del serbatoio del carburante 9
- Controllo del livello dell'olio motore 9
- Regolazione dell'altezza di taglio 10
- Avviamento del motore 10
- Utilizzo della trazione automatica (solo per il modello 21032) 11
- Spegnimento del motore 11
- Utilizzo del cesto di raccolta 11
- Suggerimenti per la tosatura 12

Manutenzione 12
- Programma di manutenzione raccomandato 12
- Pulizia della scocca del tosaerba 12
- Pulizia del filtro dell'aria 13
- Regolazione del cavo della trazione automatica (solo per il modello 21032). 13
- Lubrificazione della macchina 13
- Cambio dell'olio motore 13
- Revisione della lama 14

Rimessaggio 16
Localizzazione guasti 17

Introduzione

Leggete attentamente queste informazioni al fine di utilizzare e mantenere correttamente il prodotto, e di evitare infortuni e danni. Voi siete responsabili del corretto utilizzo del prodotto, all'insegna della sicurezza. Conservare questo manuale per riferimenti futuri.

Per informazioni su prodotti ed accessori, per la ricerca di un distributore o la registrazione del vostro prodotto, potete contattareToro direttamente a www.Toro.com.

Per assistenza, parti originali Toro o ulteriori informazioni contattate un Distributore autorizzato o un Centro Assistenza Toro, ed abbiate sempre a portata di mano il numero del modello ed il numero di serie del prodotto. Figura 1 indica la posizione del numero del modello e del numero di serie sul prodotto.

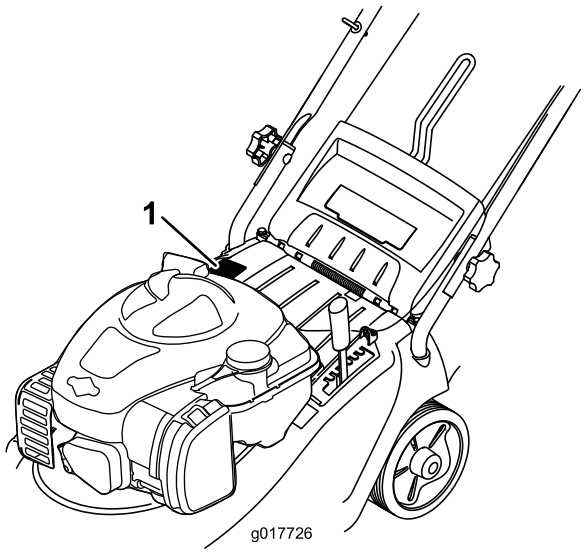

Figura 1

1. Targa del numero del modello e del numero di serie

Scrivete il numero del modello e il numero di serie nello spazio seguente:

Nº del modello _____

Nº di serie _____

© 2012—The Toro® Company
8111 Lyndale Avenue South
Bloomington, MN 55420

Registrate il vostro prodotto presso www.Toro.com.

CE

Traduzione dell'originale (IT)
Stampato in Cina
Tutti i diritti sono riservati

Il sistema di avvertimento adottato dal presente manuale identifica i pericoli potenziali e riporta messaggi di sicurezza, identificati dal simbolo di avvertimento (Figura 2), che segnala un pericolo in grado di provocare infortuni gravi o la morte se non si osservano le precauzioni raccomandate.



Figura 2

1. Simbolo di avvertimento

Per evidenziare le informazioni vengono utilizzate due parole. **Importante** indica informazioni meccaniche di particolare importanza, e **Nota** evidenzia informazioni generali di particolare rilevanza.

La potenza lorda del motore citata per alcuni modelli è stata determinata in laboratorio dal costruttore del motore, in conformità a SAE J1349. La configurazione rispondente ai requisiti di sicurezza, emissione e funzionamento comporta una sensibile riduzione della potenza effettiva del motore di questa classe di macchine.

Sicurezza

Questa falciatrice è in grado di amputare mani e piedi, e scagliare oggetti. La mancata osservanza delle seguenti norme di sicurezza può provocare gravi infortuni ed anche la morte.

Indicazioni generali di utilizzo

- Prima di avviare la macchina leggete, comprendete ed osservate tutte le istruzioni riportate sulla macchina e nel/i manuale/i.
- Non mettete le mani o i piedi vicino o sotto la macchina.
- Permettete che questa macchina sia utilizzata soltanto da persone adulte che abbiano dimestichezza con le istruzioni.
- Ricordate sempre che l'operatore o utilizzatore è responsabile di incidenti o pericoli occorsi ad altre persone o alla loro proprietà.
- Rimuovete dall'area da tosare oggetti come pietre, fili metallici, giocattoli, ecc., che possono essere lanciati dalla lama o dal cavo di taglio. Rimanete dietro la maniglia quando il motore gira.
- Prima dell'azionamento, accertatevi che nell'area di lavoro non siano presenti altre persone. Se qualcuno entra nell'area da falciare, arrestate la macchina.
- Non usate la macchina a piedi nudi o indossando sandali. Indossate sempre calzature robuste e pantaloni lunghi.
- Non azionate la macchina in retromarcia se non è strettamente necessario. Prima e durante la retromarcia, guardate sempre in basso e indietro.
- Non dirigete mai lo scarico di materiale verso terzi. Non scaricate il materiale contro una parete o un'ostruzione. Il materiale può rimbalzare indietro verso l'operatore.
- Arrestate il motore della macchina quando transitate su superfici diverse da quelle erbose e quando vi dirigete verso l'area da tagliare o vi allontanate dalla medesima.
- Fermate la/e lama/e prima di inclinare il tosaerba per il trasferimento se dovete attraversare superfici non erbose, e per trasferirlo avanti e indietro dalla zona da tosare.
- Azionate la macchina solo con i dispositivi di sicurezza montati e funzionanti.
- Non lasciate mai incustodita una macchina in moto.
- Prima di eseguire interventi di pulizia o rimozione di ostruzioni sulla macchina, fermate il motore e attendete che la lama sia completamente ferma, quindi scollegate il cappellotto della candela.
- Azionate la macchina solamente alla luce del giorno o con illuminazione artificiale adeguata.
- Non utilizzate la macchina mentre siete sotto l'effetto di alcol o droga.
- Non utilizzate la macchina su erba bagnata. Procedete sempre con passo sicuro sulle pendenze; non correte.
- Qualora la macchina iniziasse a vibrare in maniera anomala, spegnete il motore e verificate immediatamente la causa. La vibrazione segnala generalmente un problema.
- Quando utilizzate questa macchina indossate sempre la protezione per l'udito.
- Il corretto utilizzo e montaggio degli accessori è riportato nelle istruzioni del fabbricante. Usare soltanto accessori approvati dal produttore.

Utilizzo su pendenze

Le pendenze costituiscono una delle principali cause di slittamenti e cadute, che possono procurare infortuni gravi. Il funzionamento in pendenza richiede una maggiore attenzione. Se non ci si sente sicuri su una pendenza, evitare di utilizzarvi il tosaerba.

- Tosate le pendenze con movimento laterale, mai verso l'alto e il basso. Sulle pendenze invertite la direzione con la massima cautela.
- Fate attenzione a buche, solchi, gobbe, rocce o altre insidie del terreno. La macchina potrebbe slittare e cadere su un terreno accidentato. L'erba alta può nascondere degli ostacoli.
- Non tosate sull'erba bagnata o su pendenze eccessivamente ripide. La scarsa tenuta potrebbe provocare lo slittamento e la caduta.
- Non tosate nelle adiacenze di scarpate, fossati o terrapieni. Potreste perdere l'appoggio o l'equilibrio.
- Quando utilizzate la macchina, tenete sempre ambo le mani sulla stegola.

Bambini

Per evitare tragici incidenti, l'operatore deve stare sempre attento se vi sono bambini nelle vicinanze. La macchina e la falciatura attirano spesso bambini e ragazzi. **Non** dovete mai supporre che i bambini stiano nel luogo in cui li avete visti l'ultima volta.

- Tenete i bambini lontano dall'area di lavoro, ed accertatevi che siano seguiti da un adulto responsabile, diverso dall'operatore.
- Fate sempre attenzione e spegnete la macchina se dei bambini entrano nell'area di lavoro.
- Non permettete che bambini e ragazzi utilizzino la macchina.
- Prestate la massima attenzione quando vi avvicinate a curve cieche, cespugli, alberi o ad altri oggetti che possano impedire la vista di un bambino.

Manutenzione

Manipolazione sicura della benzina

Per evitare lesioni personali o danni alle cose, prestate la massima cautela quando manipolate la benzina. La benzina è estremamente infiammabile e i vapori sono esplosivi.

- Spegnete sigarette, sigari, pipa e altre fonti di accensione.
- Utilizzate soltanto taniche di benzina approvate.
- Non togliete mai il tappo della benzina né rabboccate carburante mentre il motore è in funzione. Fate raffreddare il motore prima di eseguire il rifornimento di carburante.
- Non fate mai rifornimento di carburante in luoghi chiusi.
- Non depositate mai la macchina o la tanica del carburante in presenza di fiamme libere, scintille o spie, come vicino a uno scaldabagno o altre apparecchiature.
- Non riempite i contenitori all'interno del veicolo o sul pianale di un autocarro o rimorchio con rivestimento in plastica. Prima del rabbocco, posizionate sempre le taniche sul pavimento, lontano dal veicolo.
- Scaricate l'attrezzatura dall'autocarro o dal rimorchio ed effettuate il rifornimento da terra. Qualora ciò non sia possibile, rabboccate l'attrezzatura con un contenitore portatile, anziché con una normale pompa del carburante.
- Tenete sempre l'ugello a contatto con il bordo del serbatoio del carburante o con il foro della tanica finché non sia stato completato il rifornimento. Non utilizzate un dispositivo a blocco aperto con ugello.
- In caso di versamento del carburante sugli indumenti, cambiatevi immediatamente.
- Non riempite eccessivamente il serbatoio del carburante. Riposizionate il tappo della benzina e serrate bene.

⚠ AVVERTENZA

Lo scarico contiene ossido di carbonio, gas velenoso inodore che può uccidere.

Non far funzionare il motore in ambienti chiusi o angusti.

Manutenzione generale

- Non azionate la macchina in un'area chiusa.
- Mantenete adeguatamente serrati tutti i dadi e i bulloni, per assicurarvi che l'apparecchiatura funzioni nelle migliori condizioni di sicurezza.
- Non manomettere i dispositivi di sicurezza. Controllatene il funzionamento ad intervalli regolari.
- Mantenete la macchina libera da accumulo di erba, foglie e altri corpi estranei. Tergete l'olio o il carburante versato e rimuovete eventuali detriti bagnati di carburante. Lasciate raffreddare la macchina prima del rimessaggio.
- Se colpite un oggetto, fermate la macchina e verificate se è stata danneggiata. All'occorrenza, riattatela prima di avviarla.
- Non eseguite regolazioni o riparazioni mentre il motore è in funzione. Staccate il cappellotto dalla candela e la messa a terra del motore per impedire l'avviamento accidentale.

- Le lame della macchina sono affilate. Durante gli interventi di manutenzione, avvolgete la lama o indossate guanti adatti allo scopo, e fate molta attenzione.
- Non modificate la taratura del regolatore del motore e non fate superare al motore il regime previsto.
- Mantenete in buone condizioni le targhette di avvertenza e istruzione, e all'occorrenza sostituitele.
- Ricordate sempre che l'operatore o utilizzatore è responsabile di incidenti o pericoli occorsi ad altre persone o alla loro proprietà.
- Se versate inavvertitamente della benzina, non avviate il motore, ma allontanate il tosaerba dall'area interessata evitando di generare una fonte di accensione, finché i vapori di benzina non si saranno dissipati.
- Sostituite le marmitte di scarico difettose.
- Prima dell'uso controllate sempre a vista che le lame, i bulloni delle lame e il gruppo di taglio non siano usurati o danneggiati. Sostituite in serie lame e bulloni usurati o danneggiati, per mantenere il bilanciamento.
- Non sollevate né trasportate la macchina se il motore è acceso.
- Spegnete il motore e staccate il cappellotto dalla candela verificando che le parti mobili siano completamente ferme:
  - prima di sbloccare ostruzioni.
  - prima di controllare, pulire o eseguire interventi sulla macchina.
  - dopo aver colpito un corpo estraneo. Ispezionate la macchina per rilevare eventuali danni ed effettuate le riparazioni necessarie prima di riavviare il tosaerba.
  - Se la macchina inizia a vibrare in modo insolito.
  - Ogni volta che lasciate la macchina incustodita.
  - Prima del rifornimento di carburante.
- Lasciate raffreddare il motore prima del rimessaggio al chiuso.
- Sostituite le parti usurate o danneggiate, per motivi di sicurezza.
- Dovendo scaricare il serbatoio del carburante, eseguite l'operazione all'aperto.
- Le normative locali possono imporre limiti all'età dell'operatore.
- Usate sempre protezioni per le orecchie.
- Non inclinate la macchina quando avviate il motore, salvo quando deve essere inclinata per l'avviamento. In tal caso non inclinate più del necessario, e sollevate soltanto il lato lontano dall'operatore.
- Esaminate regolarmente la macchina e sostituite le parti usurate o danneggiate, per motivi di sicurezza.

Pressione acustica

Questa unità ha un livello di pressione acustica all'orecchio sinistro dell'operatore di 84 dBA e all'orecchio destro di 83 dBA, con un valore d'incertezza (K) di 2,5 dBA.

Il livello di pressione acustica è stato determinato in conformità con le procedure definite nella norma EN 836.

Potenza acustica

Questa unità ha un livello di potenza acustica garantito di 96 dBA e un livello di potenza acustica misurato di 92,6 dBA, con un valore d'incertezza (K) di 2,4 dBA.

Il livello di potenza acustica è stato determinato in conformità con le procedure definite nella norma ISO 11094.

Vibrazioni a mano/braccio

Livello di vibrazione misurato per la mano destra = 3,3 m/s^2

Livello di vibrazione misurato per la mano sinistra = 3,4 m/s^2

Valore d'incertezza (K) = 1,5 m/s^2

I valori rilevati sono stati determinati in conformità con le procedure definite nella norma EN 836.

Adesivi di sicurezza e informativi

Importante: **Gli adesivi di sicurezza e d'istruzione sono affissi accanto a zone particolarmente pericolose. Sostituite gli adesivi danneggiati o mancanti.**

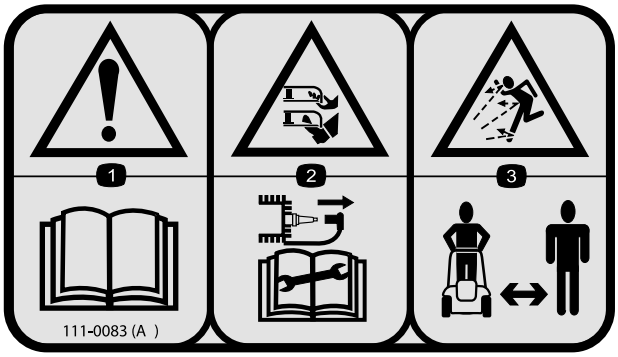

111–0083

1. Avvertenza – Leggete il *Manuale dell'operatore*.
2. Pericolo di ferite o smembramento di mani o piedi a causa della lama del tosaerba. Scollegate il cappellotto dalla candela e leggete il *Manuale dell'operatore* prima di eseguire interventi di revisione o manutenzione.
3. Pericolo di lancio di oggetti. Tenete gli astanti a distanza di sicurezza dal tosaerba.



111-4782

1. Altezza di taglio

Preparazione

Nota: Non cercare di avviare il motore prima che il tosaerba sia completamente montato.

1

Sollevamento della stegola

Non occorrono parti

Procedura

1. Aprite attentamente la stegola, tenendo i cavi lontano dai punti di articolazione in modo da evitare che restino intrappolati.

   ⚠ ATTENZIONE

   Le stegole hanno un movimento simile a quello di una forbice quando vengono aperte e chiuse e possono schiacciarvi le dita.

   Tenete le vostre dita lontano dai punti di articolazione e dalle stegole incrociate quando le aprite e le chiudete.

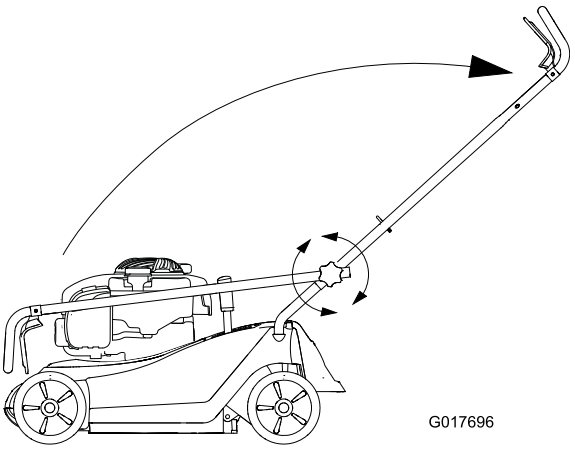

Figura 3

2. Serrate le manopole sulla stegola e fissatele in posizione.

2

Montaggio del cesto di raccolta

Non occorrono parti

Procedura

Inserire il telaio in metallo nel tessuto del cesto di raccolta e fissarlo in posizione (Figura 4).

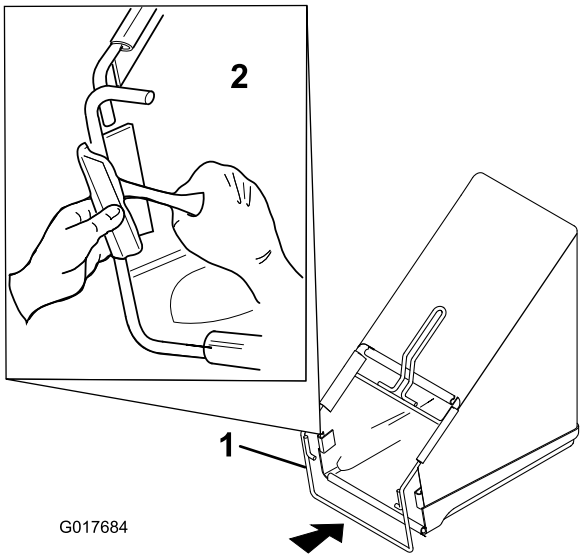

Figura 4

1. Telaio in metallo
2. Fissare il telaio al cesto di raccolta

3

Riempimento del motore con olio

Non occorrono parti

Procedura

Il tosaerba viene consegnato senza olio nel motore.

1. Togliete l'asta di livello (Figura 5).

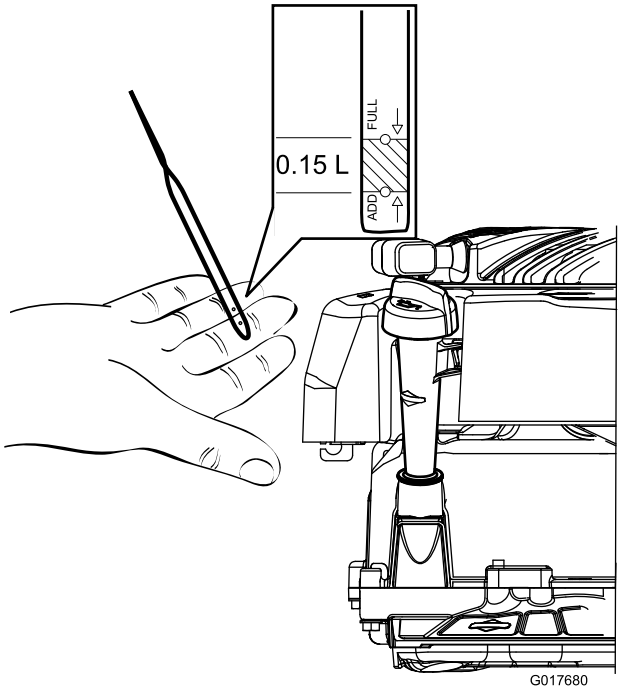

Figura 5

2. Versate lentamente l'olio nel tubo di riempimento finché non raggiunge il segno di pieno sull'asta (Figura 5 e Figura 6). Attendete 3 minuti dopo il rabbocco dell'olio per controllare il livello con l'asta. Non riempite troppo. (Riempimento massimo: 0,47 litri, tipo: olio detergente SAE 30 con service classification API SF, SG, SH, SJ, SL o superiore).

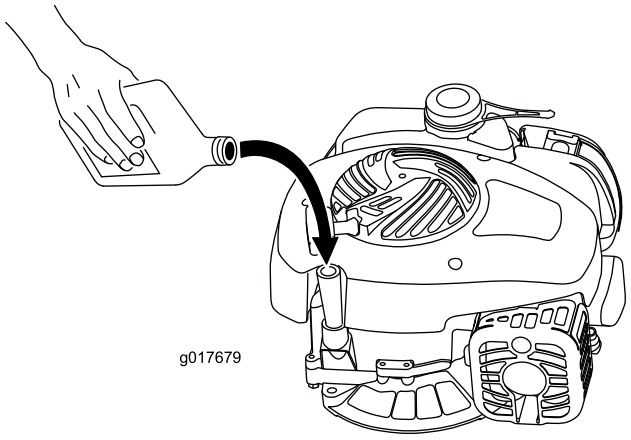

Figura 6

3. Inserite l'asta di livello e chiudete saldamente.

Importante: ***Cambiate l'olio motore dopo le prime cinque ore di servizio,*** **ed in seguito ogni anno. Vedere Cambio dell'olio motore.**

Quadro generale del prodotto

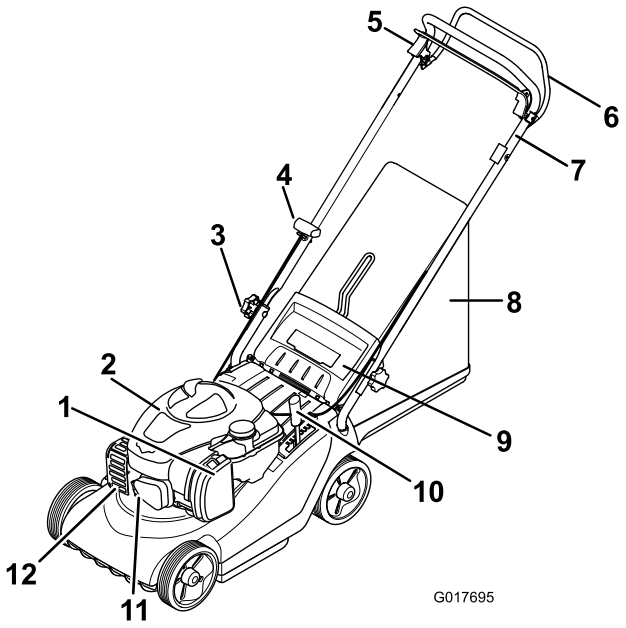

Figura 7

1. Filtro dell'aria
2. Coperchio del motore
3. Manopola di fissaggio della stegola
4. Avviatore autoavvolgente
5. Maniglia di spegnimento del motore
6. Maniglia a trazione automatica (solo per il modello 21032)
7. Stegola superiore
8. Cesto di raccolta
9. Deflettore posteriore
10. Altezza di regolazione del taglio
11. Cappellotto dalla candela
12. Protezione della marmitta

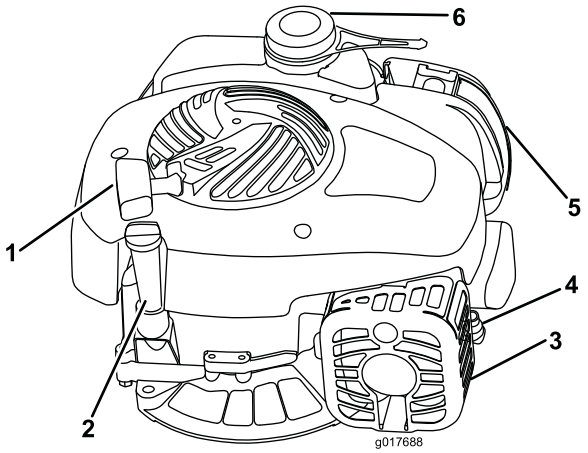

Figura 8

1. Avviatore autoavvolgente
2. Tappo di rifornimento dell'olio e asta di livello
3. Protezione della marmitta
4. Cappellotto dalla candela
5. Filtro dell'aria
6. Tappo carburante

Specifiche

Modello	**21030**	**21032**
Peso	30 kg	32 kg
Lunghezza	137 cm	137 cm
Larghezza	47,5 cm	47,5 cm
Altezza	105 cm	105 cm
Larghezza di taglio	41 cm	41 cm
Valore altezza di taglio (7 posizioni)	Tra 13 mm e 65 mm	Tra 13 mm e 65 mm

Funzionamento

Riempimento del serbatoio del carburante

⚠ PERICOLO

La benzina è estremamente infiammabile ed esplosiva. Un incendio o un'esplosione a causa della benzina possono ustionare voi ed altre persone.

- **Per impedire che una carica elettrostatica faccia incendiare la benzina, mettete la tanica e/o il tosaerba per terra prima del riempimento, mai in un veicolo o su un oggetto.**
- **Riempite il serbatoio all'aperto, a motore freddo. Tergete le perdite accidentali.**
- **Non maneggiate la benzina quando fumate, o nelle adiacenze di una fiamma libera o di scintille.**
- **Conservate la benzina in una tanica per carburante approvata, fuori dalla portata dei bambini.**

Riempite il serbatoio del carburante con benzina normale fresca senza piombo, proveniente da una stazione di rifornimento di buona marca.

Utilizzate benzina normale senza piombo per automobili (minimo 87 ottani). Qualora non sia disponibile benzina normale senza piombo, è possibile utilizzare benzina normale con piombo.

Nota: Non utilizzare mai metanolo, benzina contenente metanolo, o una miscela contenente più del 10% di etanolo, poiché si potrebbero causare danni al sistema di alimentazione. Non mescolate olio e benzina.

Importante: Per ridurre il rischio di avviamenti difficoltosi, versate nella benzina (conservata per non più di 30 giorni) uno stabilizzatore per carburante per l'intera stagione.

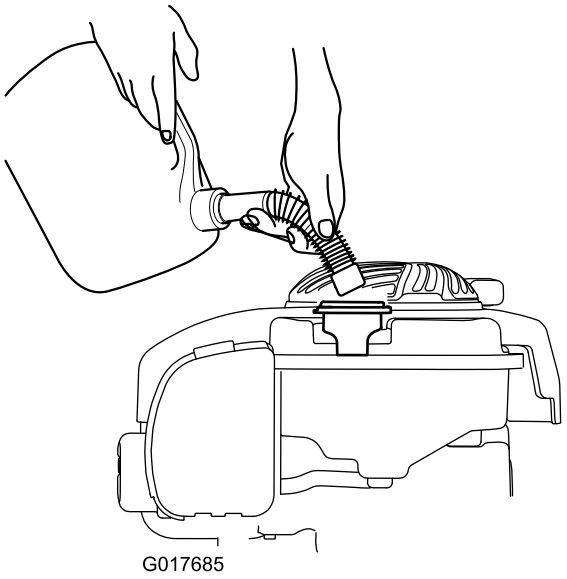

Figura 9

Controllo del livello dell'olio motore

Intervallo tra gli interventi tecnici: Prima di ogni utilizzo o quotidianamente

1. Togliete l'asta di misurazione del livello dell'olio, asciugatela ed inseritela a fondo nel foro.
2. Estraete l'asta e controllate il livello dell'olio (Figura 10). Se il livello dell'olio è inferiore alla tacca Add sull'asta, versate lentamente dell'olio nel foro del bocchettone fino a portarne il livello alla tacca Full sull'asta. Attendete 3 minuti dopo il rabbocco dell'olio per controllare il livello con l'asta (riempimento max.: 0,59 litri, tipo: olio detergente SAE 30 con service classification API SF, SG, SH, SJ, SL o superiore).

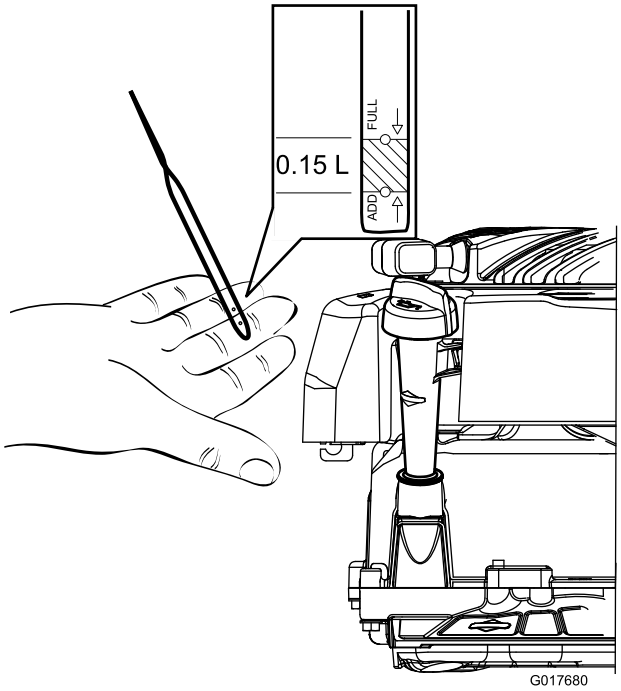

Figura 10

3. Inserite l'asta di livello.

Regolazione dell'altezza di taglio

⚠ AVVERTENZA

Mentre regolate l'altezza di taglio potreste toccare la lama in movimento e ferirvi gravemente.

- **Spegnete il motore e attendete che tutte le parti in movimento si siano fermate.**
- **Non inserite le dita sotto la scocca mentre regolate l'altezza di taglio.**

⚠ ATTENZIONE

Se il motore è stato acceso, il silenziatore sarà caldo e potrebbe provocarvi ustioni. Non avvicinatevi al silenziatore caldo.

Per regolare l'altezza di taglio:

1. Afferrate la leva e tirate lateralmente per disinserirla dalla tacca di bloccaggio (Figura 11).

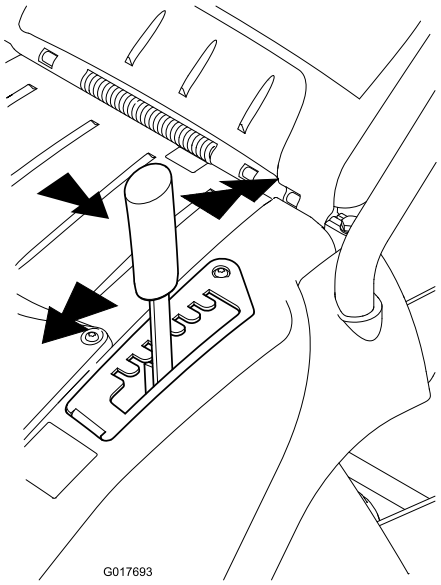

Figura 11

2. Spingete in avanti per diminuire o tirate indietro per aumentare l'altezza di taglio (Figura 11).
3. Rilasciate la leva nel punto richiesto e assicuratevi che si blocchi saldamente in una delle sette tacche di regolazione (Figura 11).

Avviamento del motore

⚠ AVVERTENZA

Lasciate che il motore si arresti completamente prima di avviarlo. In caso contrario, potrebbero verificarsi danni al motore che comprometterebbero la sicurezza del tosaerba.

1. Tenete la maniglia di arresto del motore contro la stegola (Figura 12).

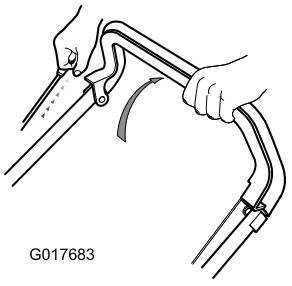

Figura 12

2. Tirate l'avviatore autoavvolgente (Figura 12)

Nota: Se la macchina non si avvia dopo diversi tentativi, contattate un Centro Assistenza autorizzato.

Utilizzo della trazione automatica (solo per il modello 21032)

Per utilizzare la trazione automatica, premete la barra della trazione automatica contro la stegola e mantenetela in posizione premuta Figura 13).

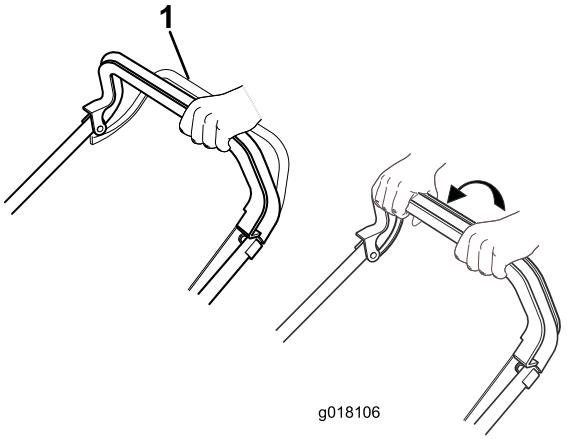

Figura 13

1. Barra della trazione automatica

Per disinnestare la trazione automatica, lasciate andare la barra della trazione automatica.

Nota: La velocità della trazione automatica è fissa.

Spegnimento del motore

Per spegnere il motore rilasciate la maniglia di arresto del motore.

Importante: Quando rilasciate la maniglia di arresto del motore, il motore e la lama devono fermarsi dopo 3 secondi. Se non si dovessero fermare perfettamente, smettete subito di usare il tosaerba e rivolgetevi ad un Centro Assistenza autorizzato.

Utilizzo del cesto di raccolta

Montate il cesto di raccolta per raccogliere l'erba falciata.

1. Alzate lo sportello posteriore, rimuovete il tappo mulching (Figura 15) e montate il cesto di raccolta sulle sporgenze (Figura 14).

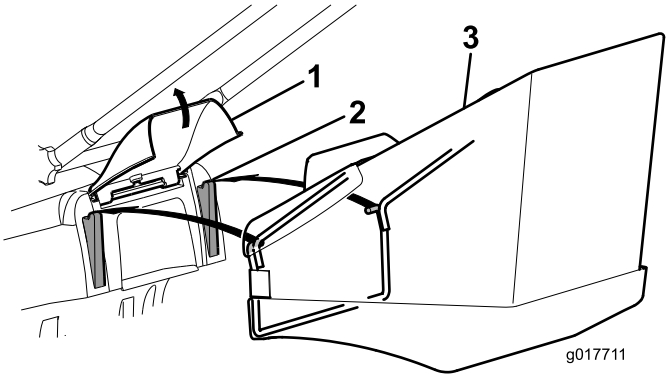

Figura 14

1. Sportello posteriore
2. Sporgenza
3. Cesto di raccolta

2. Rilasciate lo sportello posteriore.
3. Tosate con il cesto di raccolta installato.
4. Quando il cesto è pieno, arrestate il motore, rimuovete il cesto di raccolta dal tosaerba e svuotatelo.

Nota: Per passare da raccolta a riciclaggio, rimuovere il cesto di raccolta, sostituite il tappo mulching che avevate rimosso al passaggio 1 e abbassate lo sportello posteriore (Figura 15).

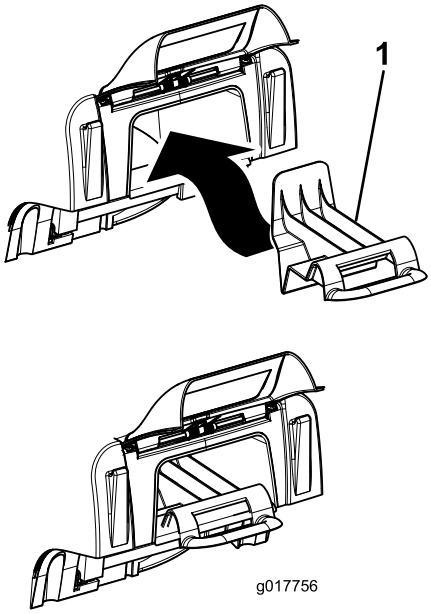

Figura 15

1. Tappo mulching

Suggerimenti per la tosatura

Osservate queste istruzioni per ottenere una falciatura ed un tappeto erboso più attraenti.

- Mantenete la **lama affilata** durante l'intera stagione di tosatura.
- **Tosate soltanto erba asciutta.** L'erba bagnata tende a raggrupparsi sul prato e può intasare il tosaerba o fermare il motore. Può essere anche scivolosa, e se vi camminate sopra potreste scivolare e cadere.
- Quando falciate con singole passate, sovrapponetele di 4 cm circa.
- Quando falciate erba molto alta, per ottenere un tappeto erboso attraente si consiglia di falciare innanzitutto alla massima altezza di taglio e alla minima velocità a piedi, e falciarla di nuovo ad un'altezza di taglio inferiore.
- Se il tappeto erboso tosato non ha un aspetto soddisfacente, provate uno dei seguenti rimedi.
  - Affilate la lama.
  - Tosate camminando più lentamente.
  - Alzate l'altezza di taglio del tosaerba.
  - Tosate l'erba più di frequente.
  - Sovrapponete le passate, anziché falciare un'intera andana ad ogni passata

Manutenzione

Toro ha progettato questo prodotto in modo che vi dia anni e anni di servizio affidabile. Per eventuali revisioni portate il prodotto ad un Centro Assistenza Toro autorizzato.

Nota: Stabilite il lato sinistro e destro dalla normale posizione di guida.

Programma di manutenzione raccomandato

Cadenza di manutenzione	Procedura di manutenzione
Prima di ogni utilizzo o quotidianamente	• Controllate il livello dell'olio motore. • Pulite la scocca del tosaerba.
Ogni 25 ore	• Pulite il filtro dell'aria. • Controllare il cavo della trazione automatica e regolarlo se necessario (solo modello 21032). • Lubrificate la macchina. • Affilate la lama.
Ogni 50 ore	• Cambiate l'olio motore.
Ogni 2 anni	• Sostituite la lama.

Pulizia della scocca del tosaerba

Intervallo tra gli interventi tecnici: Prima di ogni utilizzo o quotidianamente

Pulite sempre la scocca del tosaerba dopo l'uso.

Prima di pulirlo, spegnete il motore, attendete che tutte le parti in movimento si siano fermate e scollegate il cappellotto della candela.

Importante: Non pulite il tosaerba con acqua. L'umidità può rimanere intrappolata nel tosaerba e far corrodere le parti interne.

- Pulite il sottoscocca del tosaerba. Togliete morchia e sfalcio con un raschietto / una spazzola di legno duro (Figura 16).

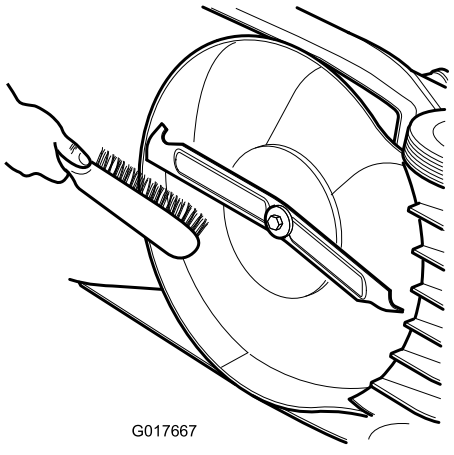

Figura 16

- Togliete i detriti dai fori di sfiato della scocca sopra il tosaerba e dalla scocca del tosaerba.

Pulizia del filtro dell'aria

Intervallo tra gli interventi tecnici: Ogni 25 ore

1. Svitate i fermi che fissano il coperchio del filtro dell'aria al motore (Figura 17).

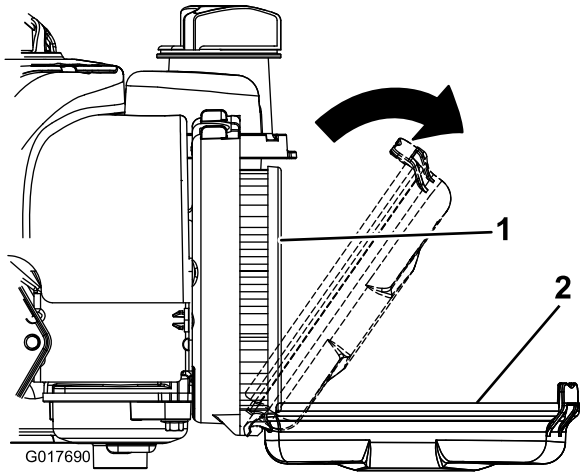

Figura 17

1. Elemento di carta
2. Coperchietto

2. Rimuovete e ispezionate il filtro dell'aria.
3. Se è estremamente sporco, sostituitelo.
4. Sostituire l'elemento e chiudere il coperchio, fissando i fermi al motore.

Regolazione del cavo della trazione automatica (solo per il modello 21032).

Intervallo tra gli interventi tecnici: Ogni 25 ore

Assicuratevi che la barra della trazione automatica si trovi a 55–70 mm dalla stegola regolando il cavo della trazione automatica (Figura 18).

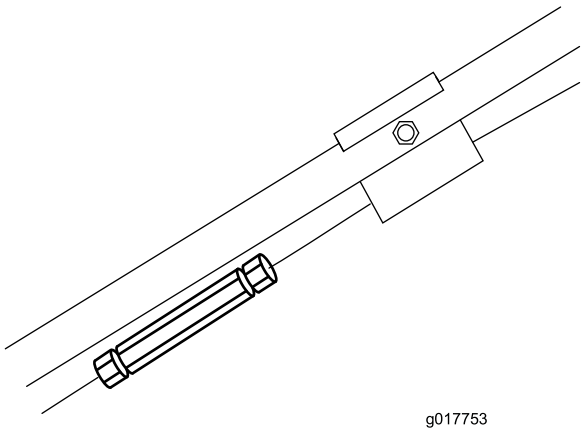

Figura 18

Lubrificazione della macchina

Intervallo tra gli interventi tecnici: Ogni 25 ore

Lubrificate le ruote, le connessioni e i punti di articolazione con olio motore (Figura 19).

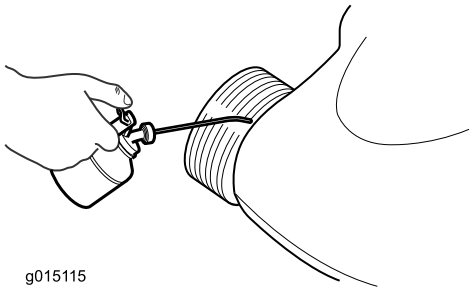

Figura 19

Cambio dell'olio motore

Intervallo tra gli interventi tecnici: Ogni 50 ore

1. Spurgate il carburante facendo girare il motore finché il serbatoio è vuoto.
2. Staccate il cappellotto dalla candela.
3. Lasciate raffreddare il motore.
4. Inclinate il tosaerba sul lato destro assicurandovi che il filtro dell'aria sia rivolto verso l'alto per evitare danni al motore.
5. Rimuovete l'asta di livello e spurgate l'olio in un apposito contenitore.
6. Versate lentamente l'olio nel tubo di riempimento finché non raggiunge il segno di pieno sull'asta (Figura 20). Attendete 3 minuti dopo il rabbocco dell'olio per controllare il livello con l'asta. Non riempite troppo. (Riempimento massimo: 0,47 litri, tipo: olio detergente SAE 30 con service classification API SF, SG, SH, SJ, SL o superiore).

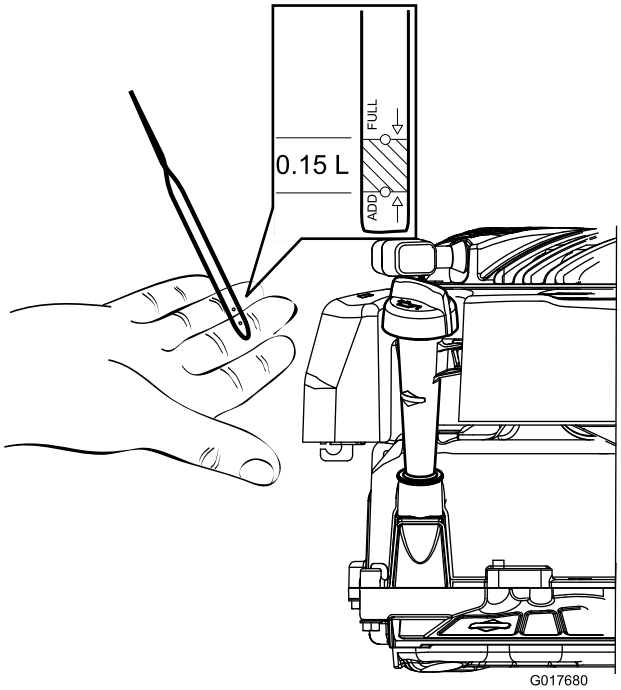

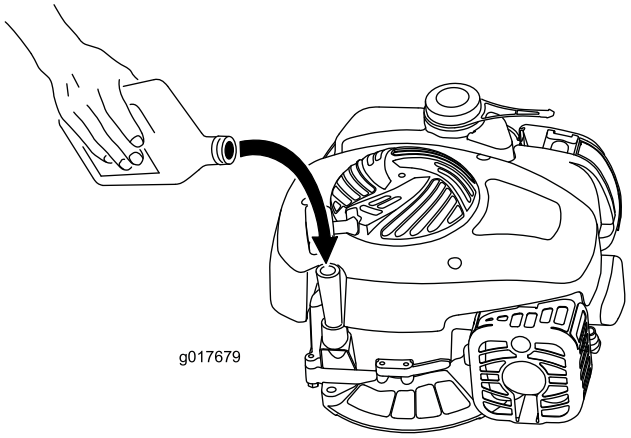

Figura 20

7. Inserite l'asta di livello e chiudete saldamente.

Revisione della lama

Tosate sempre con una lama affilata. Le lame affilate falciano l'erba in modo uniforme, senza strapparla o tagliuzzarla.

Per la sostituzione della lama utilizzate soltanto lame di ricambio originali Toro.

⚠ AVVERTENZA

Qualcuno potrebbe avviare accidentalmente il motore e causare gravi infortuni all'operatore o a terzi.

Non cercate di controllare, togliere o sostituire la lama senza aver prima staccato il cappellotto dalla candela.

1. Spegnete il motore e attendete che tutte le parti in movimento si siano fermate.
2. Staccate il cappellotto dalla candela (Figura 21).

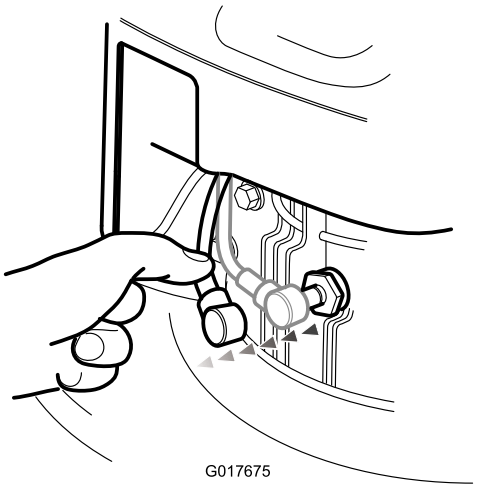

Figura 21

3. Inclinate il tosaerba su di un lato.
4. Controllate attentamente l'affilatura e l'usura della lama, specialmente nel punto d'incontro tra le parti piatte e quelle curve. Se notate segni di usura, sostituite la lama.

   Nota: Per ottenere prestazioni ottimali montate una lama nuova prima dell'inizio della stazione di tosatura. Durante la stagione di tosatura, limate eventuali piccole tacche sulla lama per mantenere il tagliente.

⚠ PERICOLO

Una lama consumata o danneggiata può spezzarsi e scagliare frammenti in direzione dell'operatore o di astanti, causando gravi ferite o anche la morte.

Controllate spesso la lama per accertarvi che non vi siano segni di usura o danno, e sostituitela se è consumata o avariata.

Rimozione della lama

1. Afferrate l'estremità della lama (Figura 22) con un cencio o un guanto bene imbottito.

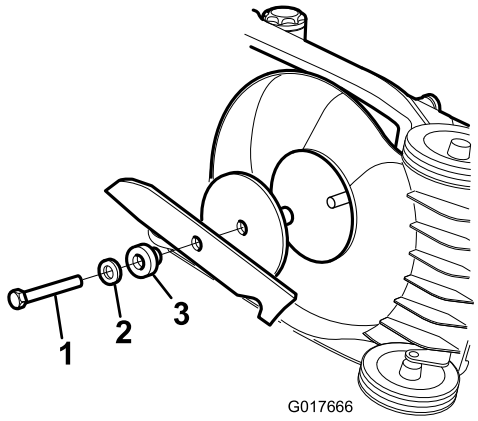

Figura 22

1. Bullone della lama
2. Rondella
3. Distanziale

2. Togliete il bullone della lama e la lama.

   Importante: Se l'adattatore della lama dovesse staccarsi, non dimenticate di montarlo prima della lama e del bullone. Se utilizzerete il tosaerba senza l'adattatore della lama, danneggerete il tosaerba.

Affilatura della lama

Intervallo tra gli interventi tecnici: Ogni 25 ore

Affilate il lato superiore della lama con una lima, e mantenete l'angolo di taglio originale (Figura 23).

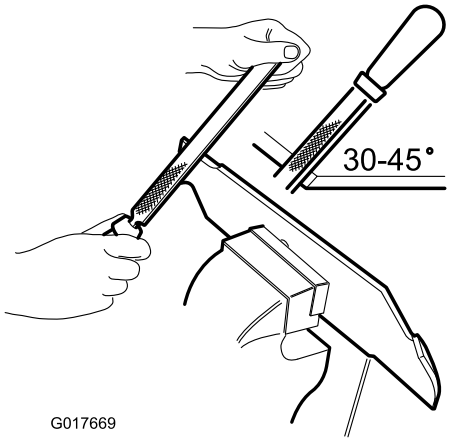

Figura 23

Nota: La lama rimane bilanciata se asporterete la stessa quantità di materiale da entrambi i taglienti.

Importante: Controllate il bilanciamento della lama posizionandola su un bilanciatore. Potrete acquistare un bilanciatore poco costoso da un negozio di ferramenta. La lama bilanciata rimane in posizione orizzontale; se è sbilanciata, si abbassa dal lato pesante (Figura 24). Se la lama è sbilanciata, limate dell'altro metallo dal tagliente, dall'estremità pesante della lama.

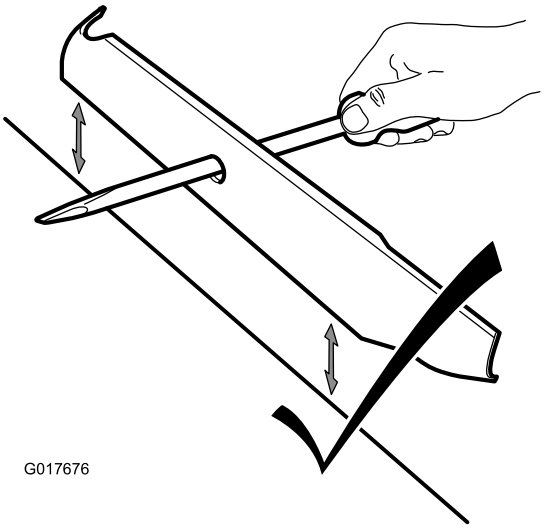

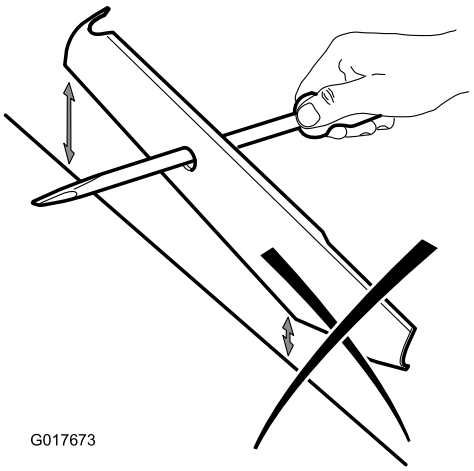

Figura 24

Montaggio della lama

Intervallo tra gli interventi tecnici: Ogni 2 anni

Montate la lama affilata e bilanciata, ed il relativo bullone. Il montaggio è corretto se la costa della lama è rivolta verso l'alto della scocca del tosaerba. Serrate il bullone della lama a 54 Nm (Figura 22).

Importante: Se la lama è eccessivamente usurata o danneggiata, sostituitela.

Rimessaggio

1. Pulite la scocca del tosaerba.
2. Controllate le condizioni della lama.
3. Chiudete la stegola come mostrato in Figura 25.

   Importante: Accertatevi di non piegare i cavi di controllo quando chiudete la stegola.

   ⚠ ATTENZIONE

   Le stegole hanno un movimento simile a quello di una forbice quando vengono aperte e chiuse e possono schiacciarvi le dita.

   Tenete le vostre dita lontano dai punti di articolazione e dalle stegole incrociate quando le aprite e le chiudete.

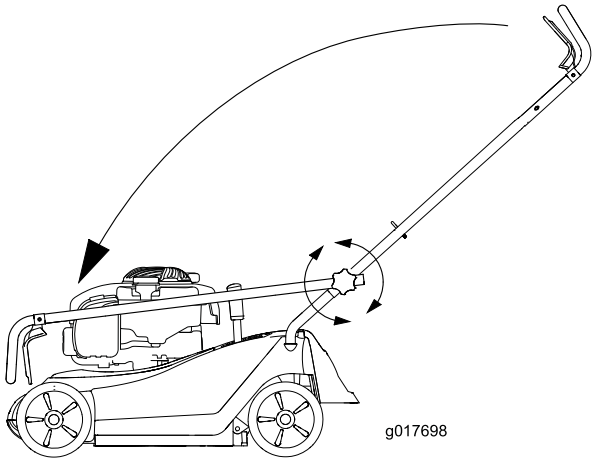

Figura 25

4. Riponete il tosaerba in un luogo fresco, pulito e asciutto, fuori dalla portata dei bambini.
5. Copritelo con un telo per mantenerlo pulito e protetto.

Localizzazione guasti

Problema	Possibile causa	Rimedio
Il motore non si avvia	1. Il cappellotto non è collegato alla candela.	1. Collegate il cappellotto alla candela.
	2. Il foro di sfiato del tappo del carburante è ostruito.	2. Pulite il foro di sfiato del tappo del carburante, o sostituite il tappo.
	3. La candela è sporca, imbrattata o la distanza tra gli elettrodi è errata.	3. Controllate la candela e, all'occorrenza, regolate la distanza fra gli elettrodi. Se la candela è sporca, imbrattata o incrinata, sostituitela.
	4. Il serbatoio carburante è vuoto o l'impianto di alimentazione contiene carburante stantio.	4. Spurgate e/o riempite il serbatoio del carburante con benzina fresca. Se il problema perdura, rivolgetevi a un Distributore autorizzato.
Il motore si avvia con difficoltà o perde potenza	1. Il foro di sfiato del tappo del carburante è ostruito.	1. Pulite il foro di sfiato del tappo del carburante, o sostituite il tappo.
	2. L'elemento del filtro dell'aria è sporco e riduce il flusso d'aria.	2. Pulite il prefiltro dell'aria e/o sostituite il filtro di carta dell'aria.
	3. La parte sottostante della macchina contiene sfalcio e detriti.	3. Pulite sotto la macchina
	4. La candela è sporca, imbrattata o la distanza tra gli elettrodi è errata.	4. Controllate la candela e, all'occorrenza, regolate la distanza fra gli elettrodi. Se la candela è sporca, imbrattata o incrinata, sostituitela.
	5. Il livello dell'olio motore è insufficiente, eccessivo o l'olio è troppo contaminato.	5. Controllate l'olio motore. Cambiate l'olio se è sporco; aggiungete o estraete olio per regolarne il livello rispetto al riferimento Full presente sull'asta di livello.
	6. Benzina stantia nel serbatoio del carburante.	6. Spurgate il serbatoio del carburante e riempitelo di benzina fresca.
Il motore non è regolare	1. Il cappellotto non è collegato alla candela.	1. Collegate il cappellotto alla candela.
	2. L'elemento del filtro dell'aria è sporco e riduce il flusso d'aria.	2. Pulite il prefiltro dell'aria e/o sostituite il filtro di carta dell'aria.
	3. La candela è sporca, imbrattata o la distanza tra gli elettrodi è errata.	3. Controllate la candela e, all'occorrenza, regolate la distanza fra gli elettrodi. Se la candela è sporca, imbrattata o incrinata, sostituitela.
Il tosaerba o il motore vibrano in modo eccessivo	1. Il sottoscocca della macchina contiene sfalcio e corpi estranei.	1. Pulite il sottoscocca della macchina.
	2. I bulloni di fissaggio del motore sono allentati.	2. Serrate i bulloni di fissaggio del motore.
	3. I dadi di fissaggio della lama sono allentati.	3. Serrate i dadi di fissaggio della lama.
	4. La lama è piegata o sbilanciata.	4. Bilanciate la lama. Se la lama è piegata, sostituitela.
Il taglio non è uniforme	1. Avete tosato ripetutamente nella stessa direzione.	1. Cambiate la direzione di tosatura.
	2. Il sottoscocca della macchina contiene sfalcio e corpi estranei.	2. Pulite il sottoscocca della macchina.
	3. La lama è ottusa.	3. Affilate e bilanciate la lama.
La trazione automatica del tosaerba non funziona	1. Vi sono detriti sotto il paracinghia.	1. Rimuovete i detriti da sotto il paracinghia.
	2. Il cavo della trazione automatica non è regolato o è danneggiato.	2. Regolate il cavo della trazione automatica. All'occorrenza sostituitelo.

Informativa europea sulla privacy

Dati raccolti da Toro
Toro Warranty Company (Toro) rispetta la privacy. Al fine di elaborare i reclami in garanzia e contattarvi in caso di richiamo di un prodotto, vi chiediamo di comunicarci determinati dati personali direttamente o tramite la Toro Company o un rivenditore Toro in loco.

Il sistema di garanzia Toro è installato su server situati negli Stati Uniti, dove la legge sulla tutela della privacy può prevedere una protezione diversa da quella del vostro paese.

COMUNICANDOCI I VOSTRI DATI PERSONALI ACCONSENTITE ALLA LORO ELABORAZIONE COME INDICATO NELL'INFORMATIVA SULLA PRIVACY.

Utilizzo delle informazioni da parte di Toro
Toro può utilizzare i vostri dati personali per elaborare i reclami in garanzia, contattarvi in caso di richiamo di un prodotto e per qualsiasi altro scopo di cui vi informiamo, nonché condividere i vostri dati con consociate, rivenditori e altri partner commerciali collegati a tali attività. Non venderemo i vostri dati personali ad altre compagnie. Ci riserviamo il diritto di divulgare i dati personali a scopo di conformità con la legislazione applicabile e su richiesta delle autorità competenti, per il corretto funzionamento del nostro sistema o per tutelare noi stessi o gli altri utenti.

Conservazione dei dati personali
Conserveremo i vostri dati personali finché saranno necessari per gli scopi previsti al momento della loro raccolta iniziale o per altri scopi legittimi (come la conformità normativa) o laddove richiesto dalla legislazione applicabile.

Impegno di Toro alla sicurezza dei dati personali
Adottiamo precauzioni ragionevoli al fine di tutelare la sicurezza dei vostri dati personali, nonché misure atte a mantenere l'accuratezza e lo status corrente dei dati personali.

Accesso e correzione dei dati personali
Per rivedere o correggere i vostri dati personali, contattateci via email all'indirizzo legal@toro.com.

Lista di distributori internazionali

Distributore:	Paese:	N. telefono:
Atlantis Su ve Sulama Sisstemleri Lt	Turchia	90 216 344 86 74
Balama Prima Engineering Equip.	Hong Kong	852 2155 2163
B-Ray Corporation	Corea	82 32 551 2076
Casco Sales Company	Portorico	787 788 8383
Ceres S.A.	Costa Rica	506 239 1138
CSSC Turf Equipment (pvt) Ltd.	Sri Lanka	94 11 2746100
Cyril Johnston & Co.	Irlanda del Nord	44 2890 813 121
Equiver	Messico	52 55 539 95444
Femco S.A.	Guatemala	502 442 3277
G.Y.K. Company Ltd.	Giappone	81 726 325 861
Geomechaniki of Athens	Grecia	30 10 935 0054
Guandong Golden Star	Cina	86 20 876 51338
Hako Ground and Garden	Svezia	46 35 10 0000
Hako Ground and Garden	Norvegia	47 22 90 7760
Hayter Limited (U.K.)	Regno Unito	44 1279 723 444
Hydroturf Int. Co Dubai	Emirati Arabi Uniti	97 14 347 9479
Hydroturf Egypt LLC	Egitto	202 519 4308
Ibea S.P.A.	Italia	39 0331 853611
Irriamc	Portogallo	351 21 238 8260
Irrigation Products Int'l Pvt Ltd.	India	86 22 83960789
Jean Heybroek b.v.	Paesi Bassi	31 30 639 4611
Maquiver S.A.	Colombia	57 1 236 4079
Maruyama Mfg. Co. Inc.	Giappone	81 3 3252 2285
Metra Kft	Ungheria	36 1 326 3880
Mountfield a.s.	Repubblica Ceca	420 255 704 220
Munditol S.A.	Argentina	54 11 4 821 9999
Oslinger Turf Equipment SA	Ecuador	593 4 239 6970
Oy Hako Ground and Garden Ab	Finlandia	358 987 00733
Parkland Products Ltd.	Nuova Zelanda	64 3 34 93760
Prochaska & Cie	Austria	43 1 278 5100
RT Cohen 2004 Ltd.	Israele	972 986 17979
Riversa	Spagna	34 9 52 83 7500
Sc Svend Carlsen A/S	Danimarca	45 66 109 200
Solvert S.A.S.	Francia	33 1 30 81 77 00
Spypros Stavrinides Limited	Cipro	357 22 434131
Surge Systems India Limited	India	91 1 292299901
T-Markt Logistics Ltd.	Ungheria	36 26 525 500
Toro Australia	Australia	61 3 9580 7355
Toro Europe NV	Belgio	32 14 562 960

La garanzia del marchio Toro

Condizioni e prodotti coperti

The Toro Company e la sua affiliata, Toro Warranty Company, ai sensi di un accordo tra di loro siglato, garantiscono all'acquirente originario* la riparazione dei prodotti Toro elencati più sotto qualora essi presentassero difetti di materiale o lavorazione.

I seguenti periodi di tempo vengono applicati dalla data d'acquisto:

Prodotti	**Periodo di garanzia**
Tosaerba elettrici con operatore a piedi	
• Pianale pressofuso	5 anni per uso residenziale [2] 45 giorni per uso commerciale
• Motore	5 anni di garanzia GTS Fate riferimento alla garanzia del costruttore del motore [1]
• Piatto di taglio in acciaio	2 anni per uso residenziale [2] 45 giorni per uso commerciale
• Motore	2 anni di garanzia GTS Fate riferimento alla garanzia del costruttore del motore [1]
Prodotti elettrici portatili	Garanzia limitata di due anni
Spazzaneve	
• Monostadio	2 anni per uso residenziale [2] 45 giorni per uso commerciale
• Doppio stadio	2 anni per uso residenziale [2] 45 giorni per uso commerciale
• Elettrico	2 anni per uso residenziale [2]
Tutte le unità con conducente seguenti	
• Motore	Fate riferimento alla garanzia del costruttore del motore [1] 1 anno solo per materiali
• Attrezzi	1 anno
Rider con motore posteriore	2 anni per uso residenziale [2] 90 giorni per uso commerciale
Trattori per tappeti erbosi e giardini	2 anni per uso residenziale [2] 90 giorni per uso commerciale
Tosaerba TimeCutter Z	3 anni per uso residenziale [2] 30 giorni per uso commerciale
Tosaerba TITAN	3 anni o 240 ore[3]
• Telaio	A vita (solo per il proprietario originario)[4]
Tosaerba TITAN MX	3 anni o 400 ore[3]
• Telaio	A vita (solo per il proprietario originario)[4]
Tosaerba Z Master – Serie 2000	5 anni o 1200 ore[3]
• Telaio	A vita (solo per il proprietario originario)[4]

*"Acquirente originale" significa la persona che ha acquistato i prodotti Toro originariamente.

[1]Alcuni motori montati sui prodotti Toro sono coperti dalla garanzia del produttore.

[2]"Normale uso residenziale" significa l'uso del prodotto sul lotto della vostra abitazione. L'uso in più luoghi è considerato uso commerciale ed in tal caso viene applicata la garanzia per uso commerciale.

[3]A seconda del primo termine raggiunto.

[4]Garanzia a vita sul telaio - Se durante il normale utilizzo il telaio portante, costituito dalle parti saldate le une alle altre che formano la struttura della macchina alla quale sono assicurati altri componenti come il motore, si incrina o si rompe, sarà riparato o sostituito, a discrezione di Toro, in garanzia senza addebito al cliente di alcun costo per materiali e manodopera. I danni al telaio dovuti all'utilizzo del prodotto in modi o per scopi impropri, e i danni o le riparazioni dovuti a ruggine o corrosione non sono coperti.

La garanzia copre il costo dei componenti e della manodopera, mentre il trasporto è a carico del cliente.

La garanzia decadrebbe qualora il contaore risultasse scollegato, alterato, o con evidenti segni di manomissione.

Responsabilità del proprietario

Il proprietario deve mantenere il prodotto Toro in conformità alle procedure di manutenzione riportate nel *Manuale dell'operatore*. Questa tipologia di manutenzione ordinaria, sia essa eseguita da un Centro Assistenza o dal proprietario, è a carico del proprietario.

Istruzioni per ottenere il servizio in garanzia

Se credete che il vostro prodotto Toro presenti un difetto di materiale o lavorazione, procedete come segue.

1. Per la revisione del prodotto rivolgetevi al rivenditore di zona. Se per qualsiasi motivo risultasse impossibile contattare il vostro distributore, contattate un qualsiasi altro distributore autorizzato Toro per pianificare la manutenzione.
2. Consegnate il prodotto e la prova di acquisto (scontrino di acquisto) al Distributore. Se per qualsiasi motivo non siete soddisfatti dell'analisi o del servizio del Centro Assistenza, contattateci al:

   Customer Care Department, RLC Division
   The Toro Company
   8111 Lyndale Avenue South
   Bloomington, MN 55420-1196
   Manager: Assistenza tecnica prodotti: 001–952–887–8248

   Vedere l'acclusa lista dei distributori.

Articoli e condizioni non coperti da garanzia

Quanto segue è escluso dalla presente espressa garanzia.

- Costo della regolare manutenzione o delle parti usurate, come lame, lame del rotore (pale), lame del raschietto, cinghie, carburante, lubrificanti, cambi d'olio, candele, cavo/cablaggio o regolazioni del freno.
- Qualsiasi prodotto o componente che sia stato modificato o erroneamente utilizzato e debba essere sostituito o riparato a causa di incidenti o mancanza di un'adeguata manutenzione.
- Riparazioni necessarie in conseguenza di mancato utilizzo di carburante pulito (vecchio di non oltre un mese) o preparazione inadeguata dell'unità al rimessaggio per periodi superiori a un mese
- Motore e trasmissione, che sono coperti dalle pertinenti garanzie del produttore, con clausole e condizioni a parte

Tutte le riparazioni coperte da queste garanzie devono essere effettuate da un Distributore Toro autorizzato, con ricambi approvati da Toro.

Condizioni generali

L'acquisto è coperto dalle leggi nazionali di ciascun paese. La presente garanzia non limita i diritti riservati all'acquirente da tali leggi.