Form No. 3372-339 Rev B

TORO®

Газонокосилка 41 см Recycler®

Номер модели 21030—Заводской номер 312000001 и до

Номер модели 21032—Заводской номер 312000001 и до

Руководство оператора

Содержание

Введение 1
Техника безопасности 2
- Общие указания по эксплуатации 2
- Работа на склоне 3
- Безопасность детей 3
- Техническое обслуживание 3
- Звуковое давление 5
- Звуковая мощность 5
- Вибрация, передаваемая на кисти и руки 5
- Наклейки с правилами техники безопасности и инструкциями 6

Сборка 7
- 1 Раскладывание рукоятки 7
- 2 Сборка травосборника 7
- 3 Заправка двигателя маслом 8

Знакомство с изделием 9
- Технические характеристики 9

Эксплуатация 10
- Заправка топливного бака 10
- Проверка уровня масла в двигателе 10
- Регулировка высоты скашивания 11
- Запуск двигателя 11
- Использование самоходного привода (только для модели 21032) 12
- Останов двигателя 12
- Сбор скошенной травы и листьев в мешки 12
- Советы по скашиванию газонной травы 13

Техническое обслуживание 13
- Рекомендуемый график(и) технического обслуживания 13
- Очистка корпуса газонокосилки 13
- Очистка воздушного фильтра 14
- Регулировка троса самоходного привода (только для модели 21032) 14
- Смазка машины 14
- Замена масла в двигателе 14
- Обслуживание ножа 15

Хранение 17
Поиск и устранение неисправностей 18

Введение

Внимательно изучите данное руководство и научитесь правильно использовать и обслуживать машину, не допуская ее повреждения и травмирования персонала. Вы несете ответственность за правильное и безопасное использование машины. Сохраните это руководство для справок в будущем.

Вы можете связаться с фирмой Toro, используя сайт www.Toro.com для получения информации о машине и вспомогательных приспособлениях, для помощи в поисках дилера или для регистрации машины.

При возникновении потребности в техническом обслуживании, запасных частях, выпущенных фирмой Toro, или в дополнительной информации вам необходимо обратиться к уполномоченному дилеру по техническому обслуживанию или в офис обслуживания фирмы Toro. Не забудьте при этом указать модель и заводской номер машины. Рисунок 1 указывает место на машине, где представлена ее модель и серийный номер.

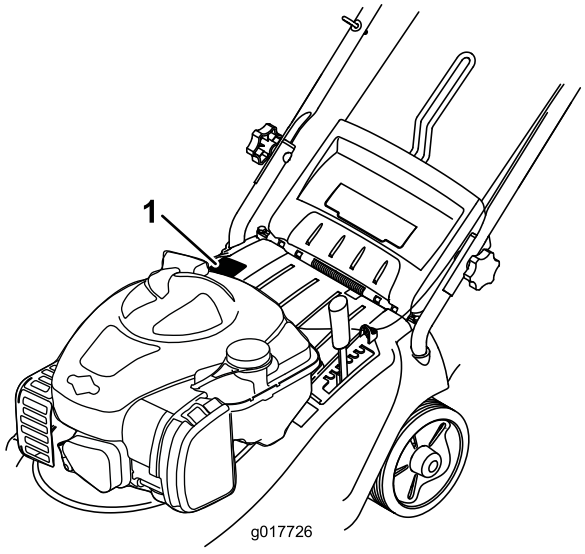

Рисунок 1

1. Табличка с названием модели и заводским номером

© 2012—The Toro® Company
8111 Lyndale Avenue South
Bloomington, MN 55420

Регистрация в www.Toro.com.

CE

Перевод исходного документа (RU)
Отпечатано в Китае
Все права защищены

Запишите название модели и заводские номера в места, отведенные для этой цели ниже:

Номер модели _____

Заводской номер _____

В настоящем руководстве указаны потенциальные факторы опасности, связанные с машиной, и даны рекомендации по соблюдению безопасности, обозначенные символом предупреждения об опасности (Рисунок 2), извещающем об опасном состоянии, которое может привести к серьезной травме или летальному исходу, если пользователь не будет соблюдать рекомендуемые меры предосторожности.



Рисунок 2

1. Символ предупреждения об опасности

Для выделения информации в данном руководстве используются два слова. **Внимание** – привлекает внимание к специальной информации, относящейся к механической части машины, и **Примечание** – выделяет общую информацию, требующую специального внимания.

У моделей с указанной мощностью (в л.с.) полная мощность была установлена на основании лабораторных испытаний, проведенных изготовителем двигателя в соответствии с SAE J1349. Так как конфигурация двигателя была изменена для удовлетворения требований по безопасности, составу выхлопа и эксплуатации, фактическая мощность двигателя машины этого класса будет значительно ниже.

Техника безопасности

При работе с данной режущей машиной существует опасность ампутации рук и ног и тяжелых травм из-за отбрасывания предметов с большой скоростью. Несоблюдение приведенных далее инструкций по безопасности может привести к получению серьезной травмы и даже к смерти.

Общие указания по эксплуатации

- Перед началом эксплуатации данной машины прочитайте, усвойте и выполняйте все указания, которые имеются на корпусе машины и в руководстве (ах) по ее использованию.
- Не помещайте руки и ноги рядом с машиной или под машиной.
- К эксплуатации данной машины разрешается допускать только ответственных совершеннолетних лиц, ознакомившихся с инструкциями.
- Ответственность за несчастные случаи и возникновение опасных ситуаций для людей и имущества несет оператор (пользователь).
- Удалите из рабочей зоны такие предметы, как камни, провода, игрушки и т.п., которые могут быть отброшены ножом или режущей леской. При работающем двигателе следует находиться за рукояткой.
- Перед началом работы с машиной убедитесь, что в рабочей зоне нет посторонних лиц. Остановите машину, если кто-либо входит в рабочую зону.
- Запрещается эксплуатировать машину босиком или в сандалиях. Всегда надевайте достаточно надежную обувь и длинные брюки.
- Не подавайте машину назад без крайней необходимости. Всегда осматривайте зону внизу и позади себя, прежде чем перемещать машину назад и во время такого перемещения.
- Никогда не направляйте выбрасываемый материал в чью-либо сторону. Избегайте выброса материала в стену или какое-либо препятствие. Материал может отскочить рикошетом в оператора.
- Остановите двигатель машины при пересечении поверхностей, где нет травы, или при транспортировке машины к скашиваемому участку и обратно.
- Останавливайте нож (ножи), если машину необходимо наклонить для пересечения поверхностей, где нет травы, а также при транспортировке газонокосилки к скашиваемому участку и обратно.
- Запрещается эксплуатировать машину без установленных на своих местах и действующих защитных устройств безопасности.
- Ни при каких обстоятельствах не оставляйте работающую машину без присмотра.

- Остановите двигатель и подождите, пока нож не остановится полностью, затем отсоедините провод свечи зажигания, прежде чем производить очистку или устранять засорение машины.
- Эксплуатируйте машину только при достаточном естественном или искусственном освещении.
- Запрещается работать с машиной после употребления алкоголя или наркотиков.
- Никогда не эксплуатируйте машину на влажной траве. Всегда сохраняйте устойчивое положение ног при работе; передвигайтесь шагом; бегать запрещается.
- При появлении повышенной вибрации машины заглушите двигатель и немедленно произведите проверку с целью выявления причины вибраций. Обычно вибрация является признаком неисправности.
- Всегда используйте средства защиты органов зрения при работе с машиной.
- Сведения о надлежащих приемах эксплуатации и установке принадлежностей смотрите в руководствах изготовителя. Используйте только принадлежности, утвержденные изготовителем.

Работа на склоне

Работа на склонах связана с факторами риска – оператор может поскользнуться и упасть, что может привести к серьезной травме. Работа на всех склонах требует особой осторожности. Если вы чувствуете затруднение при работе на склоне, не производите скашивание травы на нем.

- Выполняйте скашивание поперек линии склона, никогда не перемещайтесь вверх и вниз. Соблюдайте особую осторожность при изменении направления движения, находясь на склоне.
- Следите за наличием ям, выбоин, ухабов, камней и других скрытых препятствий. На неровной поверхности можно поскользнуться и упасть. Высокая трава может скрывать различные препятствия.
- Не косите влажную траву и не используйте газонокосилку на слишком крутых склонах. Неустойчивое положение ног создает опасность – человек может поскользнуться и упасть.
- Запрещается скашивать траву рядом с обрывами, канавами или насыпями. Вы можете потерять устойчивое положение ног или равновесие.
- При использовании машины всегда держите обе руки на рукоятке.

Безопасность детей

Оператор обязан следить за наличием детей в рабочей зоне; в противном случае возможны трагические последствия. Детям нравится наблюдать за работой машины и процессом скашивания травы. **Никогда** не забывайте, что дети способны очень быстро перемещаться по местности.

- Во время работы дети должны находиться за пределами рабочей зоны и под наблюдением ответственного взрослого человека (помимо оператора).
- Будьте внимательны и всегда выключайте машину при появлении ребенка в рабочей зоне.
- Не позволяйте детям пользоваться машиной.
- Проявляйте особую осторожность при приближении к глухим углам, кустарнику, деревьям или другим предметам, которые могут скрыть ребенка из вида.

Техническое обслуживание

Безопасное обращение с бензином

Во избежание травм и повреждения имущества проявляйте особую осторожность при работе с бензином. Бензин является чрезвычайно легковоспламеняющейся жидкостью, а его пары взрывоопасны.

- Потушите все сигареты, сигары, трубки и другие источники возгорания.
- Используйте только утвержденную к применению емкость для бензина.
- Никогда не снимайте крышку топливного бака и не доливайте топливо в бак при работающем двигателе. Дайте двигателю остыть перед дозаправкой топливом.
- Никогда не заправляйте машину топливом в помещении.
- Никогда не храните машину или емкость с бензином в местах, где есть открытое пламя, искры или малая горелка, используемая, например, в водонагревателе или другом оборудовании.
- Запрещается заправлять емкости, находящиеся внутри транспортного средства, на платформе грузовика или трейлера с пластиковым настилом. Перед заполнением ставьте емкости на землю, в стороне от вашего транспортного средства.

- Снимите оборудование, имеющее бензиновый двигатель, с грузовика или трейлера и заправляйте его на земле. При отсутствии такой возможности заправлять это оборудование на трейлере следует из переносной емкости, а не с помощью заправочного пистолета.
- Заправочный пистолет должен касаться ободка горловины бака с топливом или емкости до окончания заправки. Не используйте пистолет с фиксатором открытого положения.
- При попадании топлива на одежду немедленно переоденьтесь.
- Ни при каких обстоятельствах не разрешается переполнять топливный бак. Установите крышку топливного бака на место и надежно затяните.

⚠ ПРЕДУПРЕЖДЕНИЕ

Выхлоп содержит угарный газ – не имеющий запаха яд, который может привести к гибели оператора.

Запрещается запускать двигатель в помещении или закрытом пространстве.

Общие вопросы эксплуатации

- Категорически запрещается эксплуатировать данную машину в закрытом помещении.
- Следите за тем, чтобы все гайки и болты были надежно затянуты – это поможет обеспечить безопасное рабочее состояние оборудования.
- Никогда не изменяйте конструкцию защитных устройств. Регулярно проверяйте исправность их работы.
- Не допускайте скопления травы, листьев или другого мусора на машине. Удаляйте пролитое масло, топливо или любой мусор, пропитанный топливом. Дайте машине остыть перед помещением на хранение.
- Если произошло столкновение с посторонним предметом, остановите и осмотрите машину. При необходимости произведите ремонт, прежде чем запускать машину.
- Запрещается выполнять какие-либо регулировки или ремонт при работающем двигателе. Отсоедините провод свечи зажигания и заземлите на двигатель, чтобы предотвратить непреднамеренный запуск.
- Ножи машины остро заточены. При техническом обслуживании ножей оберните их или используйте перчатки, а также принимайте особые меры предосторожности.
- Не изменяйте настройку регулятора оборотов двигателя и не превышайте его допустимую частоту вращения.
- В случае необходимости осуществляйте обслуживание или заменяйте таблички с правилами техники безопасности и инструкциями.
- Ответственность за несчастные случаи и возникновение опасных ситуаций для людей и имущества несет оператор (пользователь).
- В случае утечки бензина не пытайтесь запустить двигатель – сначала переместите газонокосилку из зоны разлива и проследите за тем, чтобы не возник источник загорания, до тех пор, пока пролитый бензин не испарится.
- Замените неисправный глушитель.
- Перед использованием машины обязательно произведите ее осмотр на отсутствие износа и повреждений ножа, болтов ножа и резака в сборе. Замену изношенных или поврежденных ножей и болтов производите комплектами, во избежание нарушения балансировки.
- Запрещается приподнимать машину и переносить ее с работающим электродвигателем.
- Остановите двигатель и отсоедините провод свечи зажигания, убедившись в том, что движущиеся части полностью остановились:
  - Перед очисткой засорений.
  - Перед проверкой, очисткой и выполнением работ с машиной.
  - После удара о посторонний предмет. Перед повторным запуском и возобновлением эксплуатации газонокосилки проверьте ее на отсутствие повреждений и при необходимости произведите ремонт.
  - В случае появления аномальной вибрации при запуске машины.
  - Когда вы оставляете машину без присмотра.
  - Перед дозаправкой топливом.
- Дайте двигателю остыть перед постановкой его на хранение в каком-либо помещении.
- Для обеспечения безопасности своевременно заменяйте изношенные и поврежденные детали.
- Опорожнение (в случае необходимости) топливного бака разрешено только на открытой площадке.
- Минимальный возраст пользователя газонокосилки устанавливается местными правилами и нормами.
- Всегда используйте средства защиты слуха.

- Не наклоняйте машину при запуске двигателя, кроме случаев, когда ее необходимо наклонять для запуска. В данном случае наклонять машину следует ровно настолько, насколько это необходимо, приподнимая только ту часть, которая находится дальше от оператора.
- Регулярно проверяйте машину и заменяйте изношенные или поврежденные детали для обеспечения безопасности при работе.

Звуковое давление

При работе машины уровень звукового давления на левое ухо оператора составляет 84 дБА, на правое ухо – 83 дБА с погрешностью (K) 2,5 дБА.

Уровень звукового давления определен в соответствии с процедурами, описанными в EN 836.

Звуковая мощность

Гарантированный уровень звуковой мощности во время работы данной машины составляет 96 дБА, измеренный уровень звуковой мощности равен 92,6 дБА с погрешностью (K) 2,4 дБА.

Уровень звуковой мощности определен в соответствии с процедурами, описанными в ISO 11094.

Вибрация, передаваемая на кисти и руки

Измеренный уровень вибраций, воздействующих на правую руку = 3,3 м/с^2

Измеренный уровень вибраций, воздействующих на левую руку = 3,4 м/с^2

Погрешность (K) = 1,5 м/с^2

Измеренные величины были определены в соответствии с процедурами, описанными в EN 836.

Наклейки с правилами техники безопасности и инструкциями

Внимание: **Таблички с указаниями и инструкциями по технике безопасности располагаются рядом с частями машины, являющимися потенциальными источниками опасности. Поврежденные или утерянные таблички необходимо своевременно заменять.**

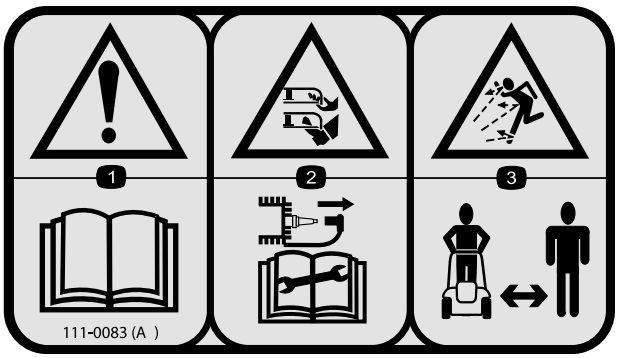

111–0083

1. Предупреждение—изучите *Руководство по эксплуатации.*
2. Существует опасность травмирования и увечий рук и ног ножом газонокосилки; отсоедините провод свечи зажигания и прочитайте *Руководство по эксплуатации* перед выполнением операций по уходу и техническому обслуживанию.
3. Опасность выброса посторонних предметов; посторонние лица должны находиться на безопасном расстоянии от газонокосилки



111-4782

1. Высота скашивания

Сборка

Примечание: Не пытайтесь запустить двигатель, пока газонокосилка не будет полностью собрана.

1

Раскладывание рукоятки

Детали не требуются

Процедура

1. Аккуратно раскройте рукоятку, придерживая тросики в стороне от шарниров, чтобы они не оказались защемленными.

⚠ ПРЕДОСТЕРЕЖЕНИЕ

При складывании и раскрывании рукоятки, смещаясь друг относительно друга как ножницы, могут прищемить пальцы.

При складывании и раскрывании рукояток не приближайте пальцы к шарнирам и скрещивающимся рукояткам.

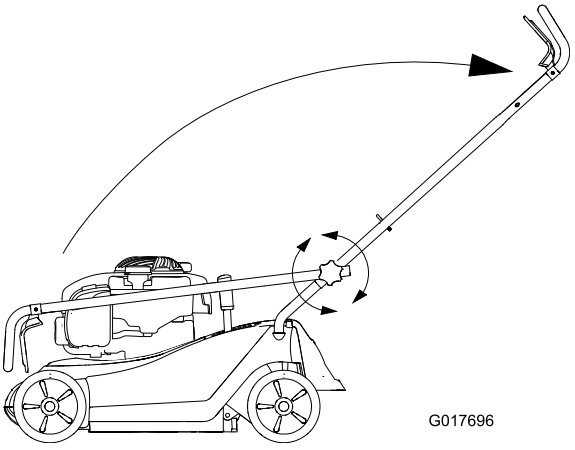

Рисунок 3

2. Для фиксации рукоятки затяните маховички на рукоятке.

2

Сборка травосборника

Детали не требуются

Процедура

Вставьте металлическую раму в тканевый мешок для сбора травы и закрепите на месте с помощью зажима (Рисунок 4).

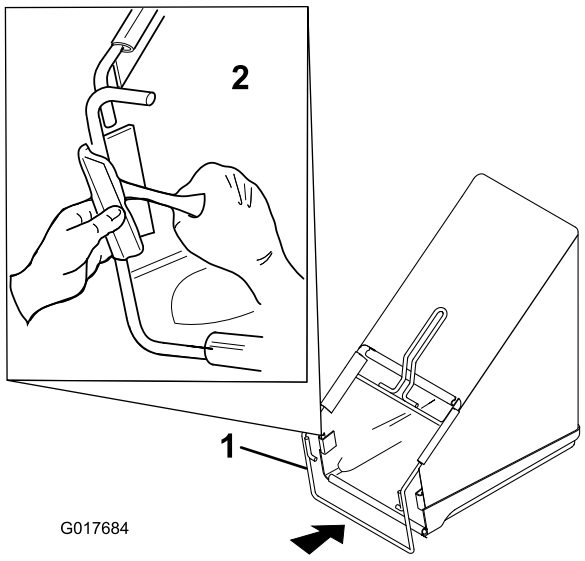

Рисунок 4

1. Металлическая рама
2. Прикрепление рамы к мешку для сбора травы

3

Заправка двигателя маслом

Детали не требуются

Процедура

При поставке с завода двигатель газонокосилки не заправлен маслом.

1. Извлеките масломерный щуп (Рисунок 5).

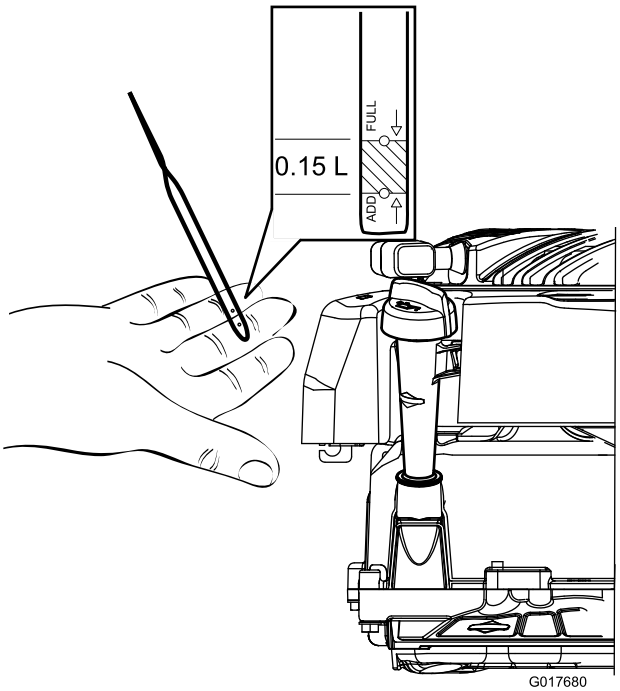

Рисунок 5

2. Медленно залейте масло в маслозаливную горловину до тех пор, пока его уровень не достигнет отметки Full («Полный») на щупе (Рисунок 5 и Рисунок 6). Проверка уровня масла с помощью щупа производится через 3 минуты после долива. Не допускайте переполнения картера. (Макс. объем масла: 0,47 л (16 унций), тип: автомобильное моющее масло классификации по API: SAE 30 SF, SG, SH, SJ, SL и выше.)

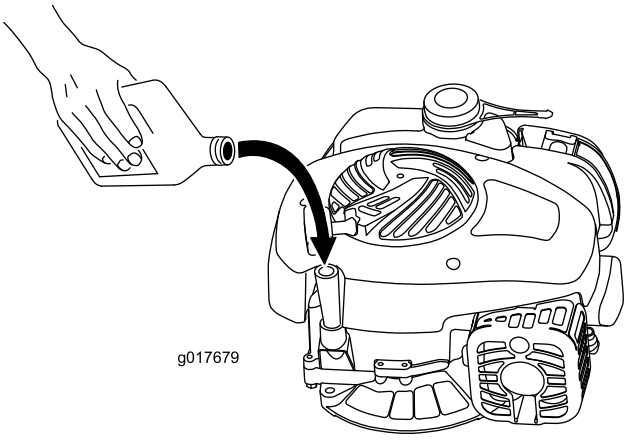

Рисунок 6

3. Надежно вставьте щуп.

Внимание: ***Замените масло в двигателе после первых 5-и часов работы,*** **, а затем меняйте масло раз в год. См. Раздел «Заправка двигателя маслом».**

Знакомство с изделием

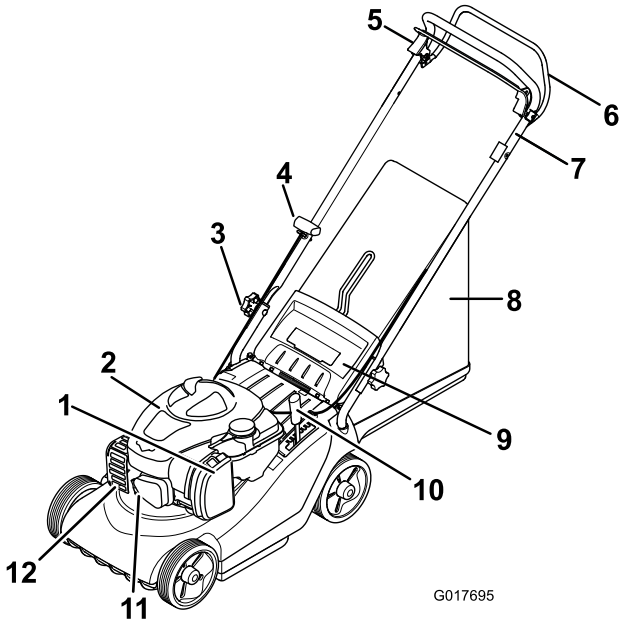

Рисунок 7

1. Воздухоочиститель
2. Крышка двигателя
3. Ручка фиксации руля
4. Рукоятка механического стартера
5. Ручка останова двигателя
6. Ручка самоходного привода (только для модели 21032)
7. Верхняя рукоятка
8. Мешок для сбора травы
9. Задний отражатель
10. Регулировка высоты скашивания
11. Провод свечи зажигания
12. Ограждение выхлопа

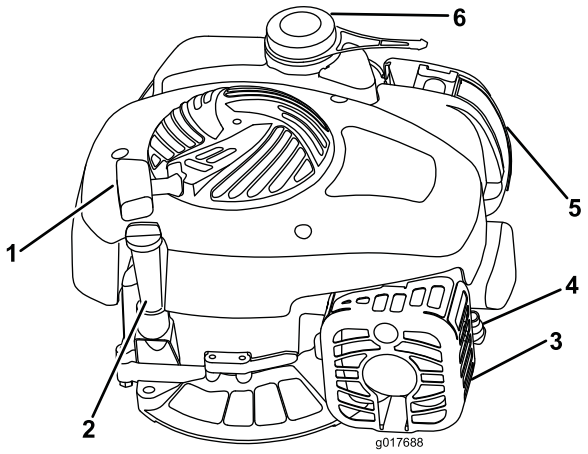

Рисунок 8

1. Рукоятка механического стартера
2. Крышка и щуп маслозаливной горловины
3. Ограждение выхлопа
4. Провод свечи зажигания
5. Воздухоочиститель
6. Крышка топливного бака

Технические характеристики

Модель	**21030**	**21032**
Вес	30 кг	32 кг
Длина	137 см	137 см
Ширина	47,5 см	47,5 см
Высота	105 см	105 см
Ширина скашивания	41 см	41 см
Диапазон высоты скашивания (7 положений)	От 13 до 65 мм	От 13 до 65 мм

Эксплуатация

Заправка топливного бака

⚠ ОПАСНО

Бензин является воспламеняющейся и крайне взрывоопасной жидкостью. Пожар или взрыв бензиновой смеси может вызвать ожоги у вас и окружающих лиц.

- **Для предотвращения воспламенения бензина из-за разряда статического электричества перед заправкой устанавливайте емкость с бензином и/или машину непосредственно на землю, а не на подвижный или другой объект.**
- **Производите заправку бака вне помещения при холодном двигателе. Вытирайте следы пролитого бензина.**
- **Не курите при выполнении операций с бензином и не выполняйте их вблизи источников огня или искрения.**
- **Храните бензин в штатной емкости в месте, недоступном для детей.**

Заправляйте топливный бак чистым стандартным бензином, не содержащим тетраэтилсвинца, используя заправочную станцию одной из крупных и известных компаний.

Используйте неэтилированный автомобильный бензин марки regular (минимальное октановое число 87). При отсутствии неэтилированного бензина разрешается использовать этилированный бензин данной марки.

Примечание: Никогда не используйте метанол, бензин, содержащий метанол, или бензин, содержащий более 10% этанола, поскольку может возникнуть повреждение топливной системы. Не смешивайте масло с бензином.

Внимание: Для улучшения запуска в любое время года добавляйте стабилизатор топлива, смешивая его с бензином, полученным за 30 дней и позднее.

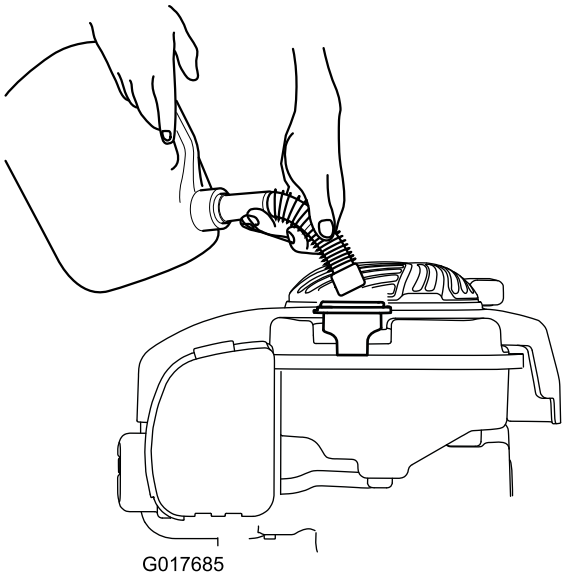

Рисунок 9

Проверка уровня масла в двигателе

Интервал обслуживания: Перед каждым использованием или ежедневно

1. Выньте щуп для измерения уровня, вытрите его, и затем вставьте на полную глубину.
2. Выньте щуп и проверьте уровень масла (Рисунок 10). Если уровень масла ниже отметки Add (Долить) на масломерном щупе, медленно заливайте масло в маслозаливной патрубок, чтобы поднять уровень масла до метки Full (Заполнено) на масломерном щупе. Подождите 3 минуты после добавления масла, затем проверьте уровень масла по щупу (макс. заполнение: 20 унций. (0,59 л), тип: автомобильное моющее масло классификации по API 30: SF, SG, SH, SJ, SL и выше).

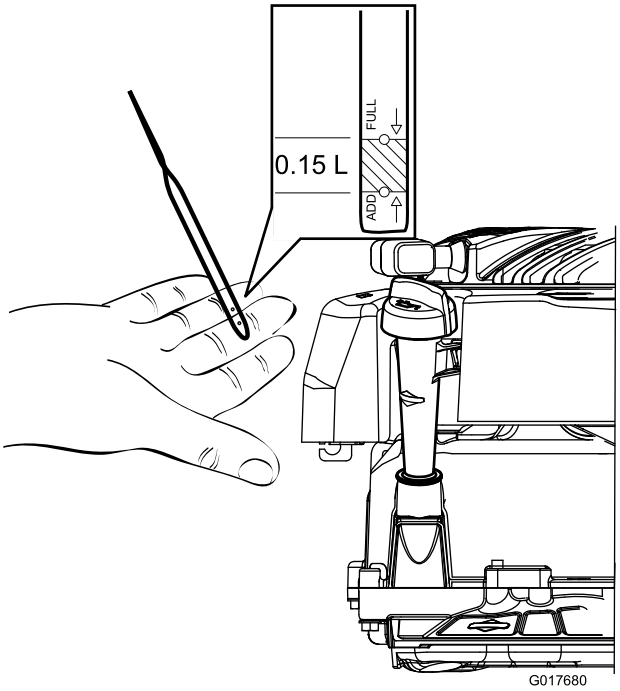

Рисунок 10

3. Вставьте щуп.

Регулировка высоты скашивания

⚠ ПРЕДУПРЕЖДЕНИЕ

При регулировке высоты скашивания можно коснуться движущегося ножа, что может стать причиной серьезной травмы.

- **Выключите двигатель и подождите, пока все движущиеся части остановятся.**
- **Не помещайте пальцы под корпус при регулировке высоты скашивания.**

⚠ ПРЕДОСТЕРЕЖЕНИЕ

Если двигатель работал, глушитель может быть горячим и вызвать серьезные ожоги. Держитесь на достаточном расстоянии от глушителя.

Порядок регулировки высоты скашивания:

1. Возьмитесь за рычаг и потяните его в сторону, чтобы вывести из блокирующей выемки (Рисунок 11).

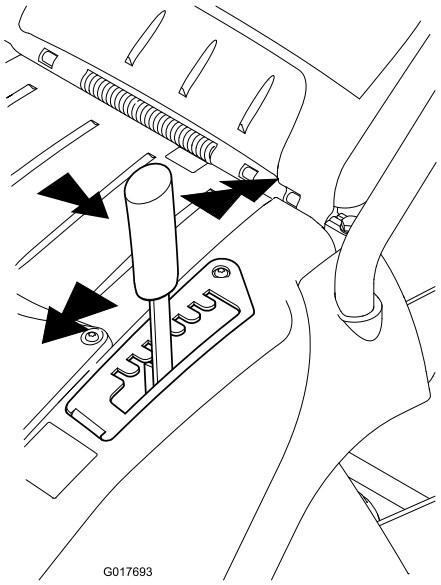

Рисунок 11

2. Нажмите вперед для уменьшения или назад для увеличения высоты скашивания (Рисунок 11).
3. Отпустите рычаг в требуемом положении и убедитесь, что он надежно зафиксирован в одном из семи установочных отверстий (Рисунок 11).

Запуск двигателя

⚠ ПРЕДУПРЕЖДЕНИЕ

Прежде чем включать электродвигатель, дайте ему полностью остановиться. Несоблюдение данного правила является нарушением техники безопасности и может стать причиной неисправности двигателя газонокосилки

1. Удерживайте рукоятку останова двигателя прижатой к рукоятке (Рисунок 12).

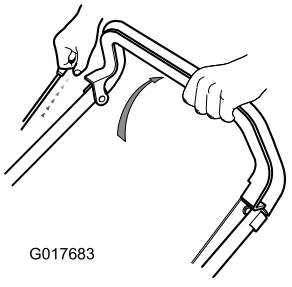

Рисунок 12

2. Потяните рукоятку ручного стартера (Рисунок 12).

Примечание: Если газонокосилка не запустится после нескольких попыток, обратитесь в сервис-центр официального дилера.

Использование самоходного привода (только для модели 21032)

Для включения самоходного привода прижмите штангу управления самоходным приводом к рукоятке и удерживайте ее (Рисунок 13).

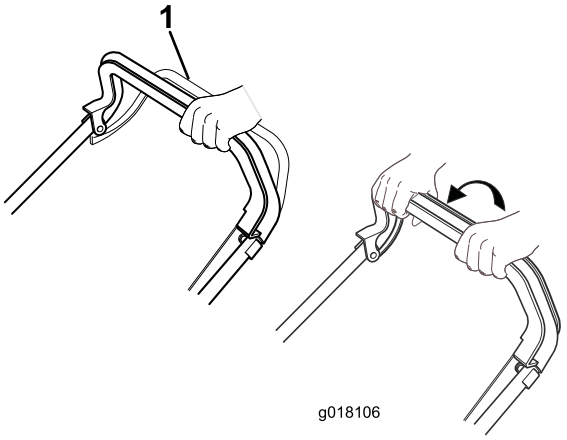

Рисунок 13

1. Штанга управления самоходным приводом

Для отсоединения самоходного привода отпустите штангу управления самоходным приводом.

Примечание: Максимальная скорость движения в самоходном режиме является фиксированной.

Останов двигателя

Чтобы заглушить двигатель, отпустите рукоятку останова двигателя.

Внимание: После отпускания рукоятки останова двигателя двигатель и нож должны остановиться в течение 3 секунд. Если остановка не происходит надлежащим образом, немедленно прекратите эксплуатацию газонокосилки и свяжитесь с уполномоченным дилером по техническому обслуживанию.

Сбор скошенной травы и листьев в мешки

Для сбора скошенной травы установите мешок для сбора травы.

1. Поднимите заднюю дверцу, снимите заглушку для мульчирования (Рисунок 15) и установите в проушины мешок для сбора травы (Рисунок 14).

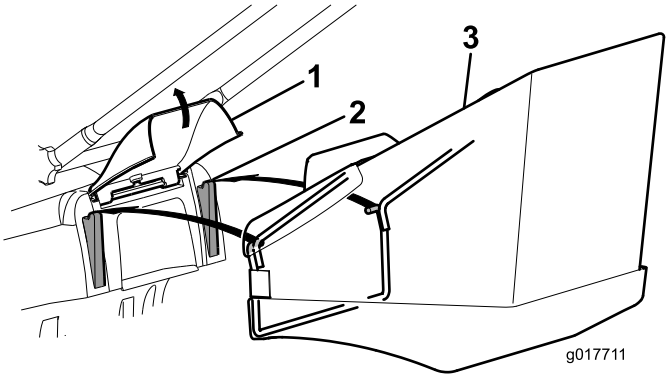

Рисунок 14

1. Задняя дверца
2. Проушина
3. Мешок для сбора травы

2. Отпустите заднюю дверцу.
3. Выполняйте скашивание с прикрепленным мешком для сбора травы.
4. Когда мешок заполнится, выключите электродвигатель, снимите мешок для сбора травы с газонокосилки и удалите его содержимое.

Примечание: Чтобы перенастроить газонокосилку из режима сбора травы в мешок в режим утилизации, снимите мешок для сбора травы, установите заглушку для мульчирования, снятую на этапе 1, и опустите заднюю дверцу (Рисунок 15).

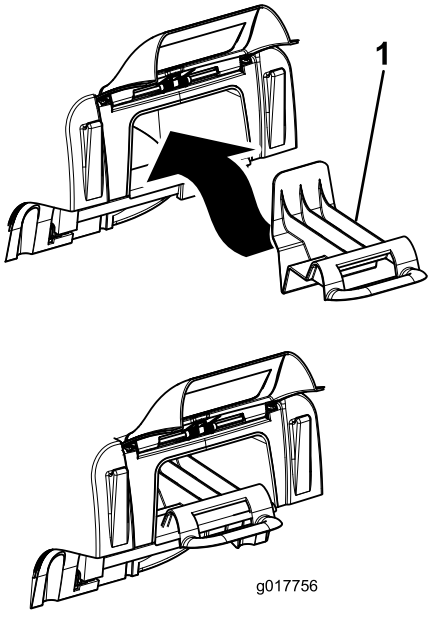

Рисунок 15

1. Заглушка для мульчирования

Советы по скашиванию газонной травы

Соблюдение данных указаний по скашиванию травы позволит вам добиться наилучших результатов и придать газону привлекательный вид.

- Следите за тем, чтобы **нож был острым** на протяжении всего сезона скашивания.
- **Косите только сухую траву.** Влажная трава слипается и может вызвать закупорку выброса газонокосилки или останов электродвигателя. Ходьба по скользкой влажной траве может привести к потере равновесия и падению.
- При скашивании отдельных рядов обеспечьте перекрытие шириной примерно 4 см.
- Для обеспечения привлекательного вида газона при скашивании очень высокой травы рекомендуется сначала прокосить ее с наибольшей высотой скашивания и при пониженной скорости передвижения, а затем произвести повторное скашивание при наименьшей высоте.
- Если после скашивания внешний вид газона остается неудовлетворительным, попробуйте выполнить одно из следующих действий:
  - Заточите нож.
  - При скашивании идите медленнее.
  - Увеличьте высоту скашивания газонокосилки.
  - Осуществляйте скашивание травы более регулярно.
  - Прокладывайте полосы скошенной травы с частичным перекрытием вместо срезания полной полосы за каждый проход.

Техническое обслуживание

Данное изделие, разработанное специалистами компании Toro, рассчитано на длительный срок безотказной эксплуатации. В случае необходимости ремонт газонокосилки должен производиться уполномоченным сервисным дилером компании Toro.

Примечание: Определите правую и левую сторону относительно нормального рабочего положения.

Рекомендуемый график(и) технического обслуживания

Периодичность технического обслуживания	Порядок технического обслуживания
Перед каждым использованием или ежедневно	• Проверьте уровень масла в двигателе. • Произведите очистку корпуса газонокосилки.
Через каждые 25 часов	• Очистите воздушный фильтр. • Проверьте трос самоходного привода и отрегулируйте его, если необходимо (только для модели 21032). • Смажьте машину. • Заточите нож.
Через каждые 50 часов	• Замените масло в двигателе.
Через каждые 2 года	• Замените нож.

Очистка корпуса газонокосилки

Интервал обслуживания: Перед каждым использованием или ежедневно

После каждого использования производите очистку корпуса газонокосилки.

Перед очисткой остановите двигатель, дождитесь остановки всех движущихся частей и отсоедините провод свечи зажигания.

Внимание: Промывать газонокосилку водой запрещено. Влага может попасть внутрь газонокосилки и стать причиной коррозии внутренних частей.

- Произведите очистку нижней стороны корпуса газонокосилки. Деревянным скребком (щеткой) удалите грязь и скошенную траву (Рисунок 16).

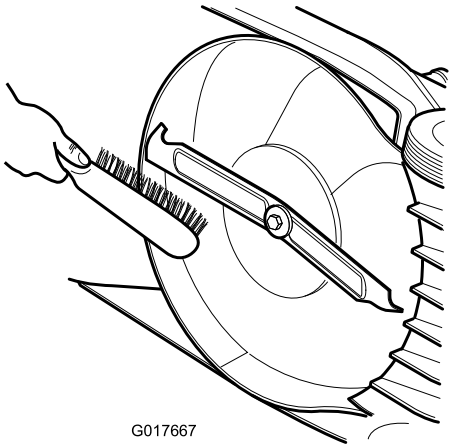

Рисунок 16

- Удалите мусор из воздуховыпускных отверстий корпуса на верхней стороне газонокосилки и с ее корпуса.

Очистка воздушного фильтра

Интервал обслуживания: Через каждые 25 часов

1. Откройте защелки крепления крышки воздушного фильтра к двигателю (Рисунок 17).

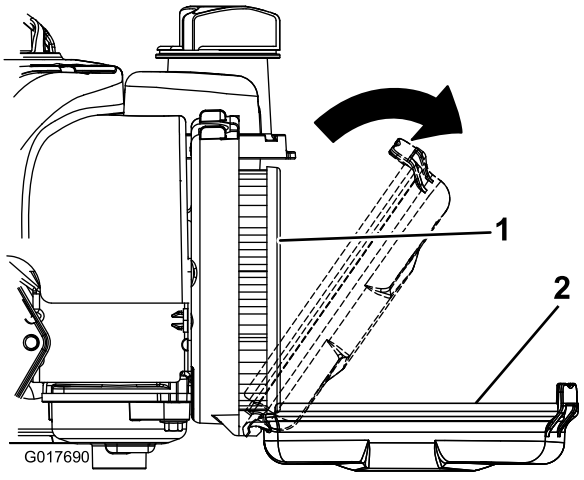

Рисунок 17

1. Бумажный фильтрующий элемент
2. Крышка

2. Извлеките и осмотрите воздушный фильтр.
3. Если фильтр слишком сильно загрязнен, замените его.
4. Установите элемент на место и закройте крышку, зафиксировав защелки на двигателе.

Регулировка троса самоходного привода (только для модели 21032)

Интервал обслуживания: Через каждые 25 часов

Убедитесь, что штанга управления самоходным приводом расположена на расстоянии 55–70 мм от рукоятки, отрегулировав трос самоходного привода (Рисунок 18).

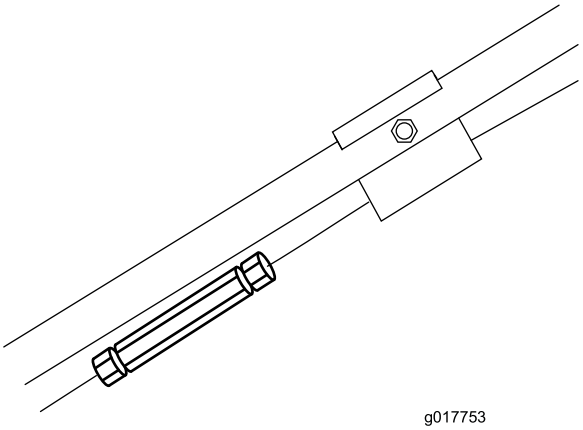

Рисунок 18

Смазка машины

Интервал обслуживания: Через каждые 25 часов

Смажьте колеса, тяги и оси поворота моторным маслом (Рисунок 19).

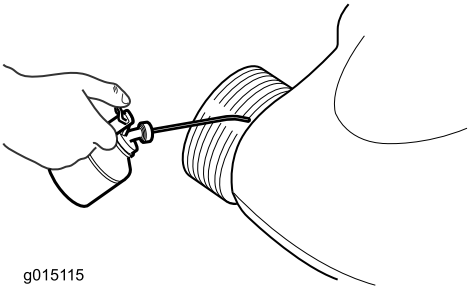

Рисунок 19

Замена масла в двигателе

Интервал обслуживания: Через каждые 50 часов

1. Выработайте топливо, дав двигателю поработать до полного опорожнения топливного бака.
2. Отсоедините провод свечи зажигания.
3. Дайте двигателю остыть.

4. Наклоните газонокосилку на правую сторону, проследив за тем, чтобы воздухоочиститель был направлен вверх, для предотвращения повреждения двигателя.
5. Извлеките щуп и слейте масло в подходящую емкость.
6. Медленно заливайте масло в маслозаливной патрубок до тех пор, пока уровень масла не достигнет отметки Full (ЗАПОЛНЕНО) на масломерном щупе (Рисунок 20). Проверка уровня масла с помощью щупа производится через 3 минуты после долива. Не допускайте переполнения картера. (Макс. объем масла: 0,47 л (16 унций), тип: автомобильное моющее масло классификации по API: SAE 30 SF, SG, SH, SJ, SL и выше.)

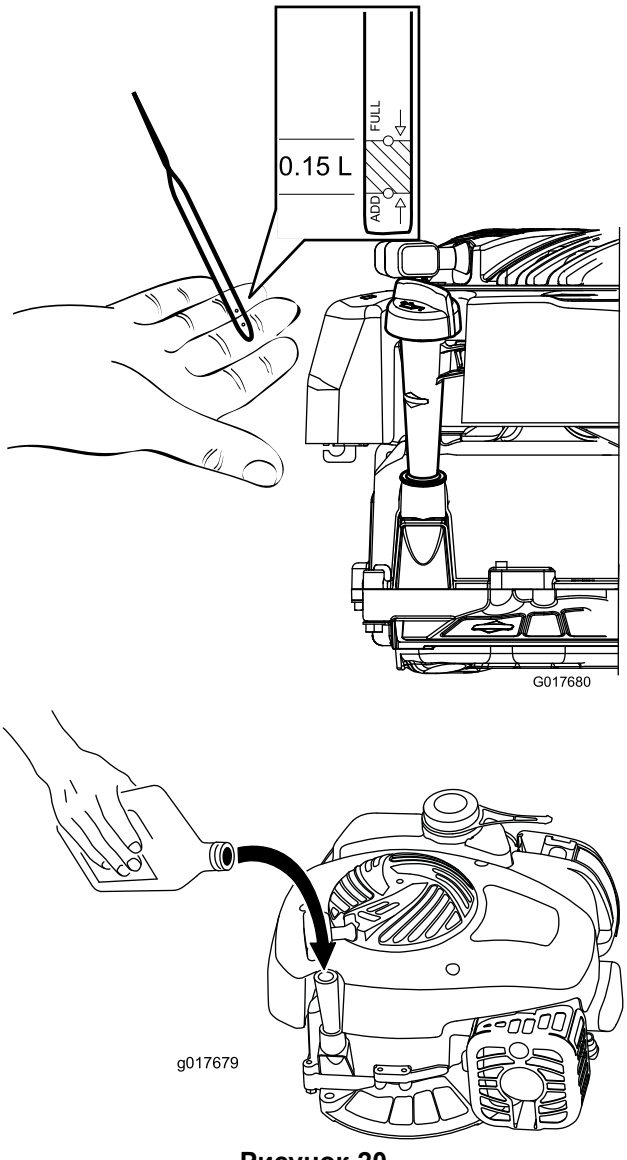

Рисунок 20

7. Надежно вставьте щуп.

Обслуживание ножа

Скашивание производится только острым ножом. Острый нож скашивает траву ровно, не разрывая и не измельчая ее.

При замене ножа используйте только штатные сменные ножи компании Toro.

⚠ ПРЕДУПРЕЖДЕНИЕ

Непреднамеренное включение двигателя может стать причиной нанесения тяжелых травм оператору и другим находящимся поблизости людям.

Перед проверкой, демонтажом и заменой ножа в обязательном порядке отсоединяйте провод свечи зажигания.

1. Выключите двигатель и подождите, пока все движущиеся части остановятся.
2. Отсоедините провод свечи зажигания (Рисунок 21).

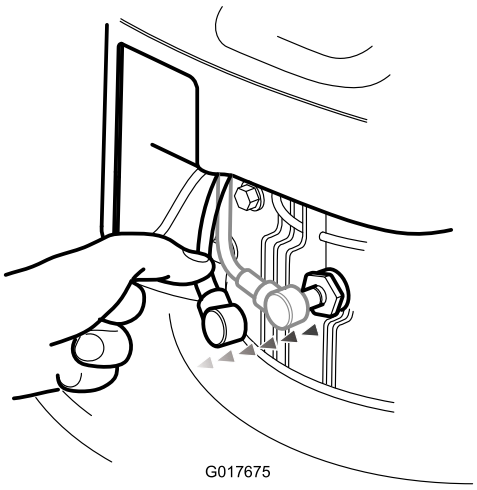

Рисунок 21

3. Переверните газонокосилку набок.
4. Внимательно проверьте остроту и степень износа ножа, особенно в месте соединения плоской и изогнутой частей ножа. При обнаружении износа замените нож.

   Примечание: Для повышения эффективности работы устанавливайте новый нож перед началом сезона скашивания. Для сохранения рабочего состояния режущей кромки ножа в течение сезона удаляйте напильником небольшие засечки на ноже.

⚠ ОПАСНО

Износ или повреждение ножа может привести к его разрушению во время работы. Выброс фрагментов ножа в направлении оператора или находящихся поблизости людей может привести к тяжелой травме и смертельному исходу.

Периодически проверяйте нож на отсутствие износа и повреждений. Изношенный или поврежденный нож подлежит замене.

Снятие ножа

1. Возьмитесь за конец ножа (Рисунок 22) рукой в перчатке на толстой подкладке или через слой ветоши.

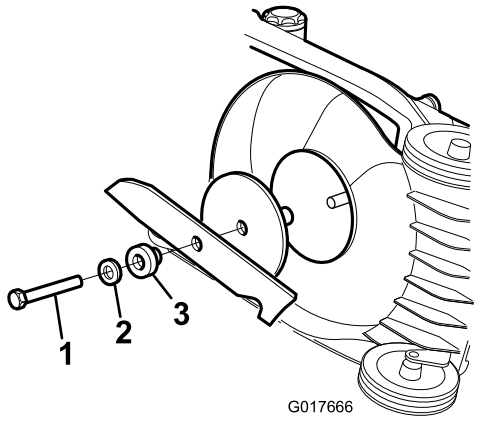

Рисунок 22

1. Болт ножа
2. Шайба
3. Соединительная вставка

2. Снимите болт ножа и нож.

Внимание: В случае выпадания переходника ножа установите его на место до установки ножа и болта ножа. Работа газонокосилки без переходника ножа приведет к повреждению газонокосилки.

Заточка ножа

Интервал обслуживания: Через каждые 25 часов

Для заточки верхней стороны ножа используйте напильник, при этом сохраните исходный угол заточки (Рисунок 23).

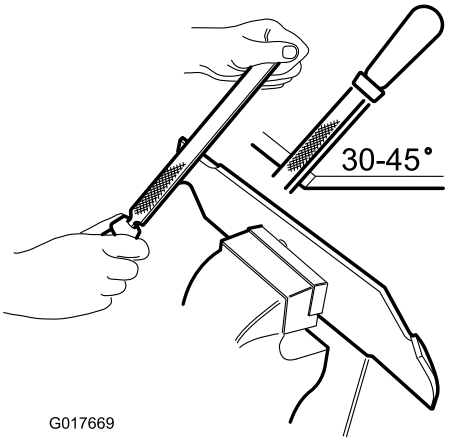

Рисунок 23

Примечание: Балансировка ножа не нарушается при удалении одинакового количества материала с обеих режущих кромок.

Внимание: Проверьте балансировку ножа с помощью балансировочного устройства для ножей. Недорогое балансировочное устройство можно приобрести в магазине металлоизделий. Отбалансированный нож остается в горизонтальном положении; если нож не отбалансирован, его тяжелый конец опускается (Рисунок 24). Если нож не отбалансирован, дополнительно удалите некоторое количество металла с режущей кромки на тяжелом конце ножа.

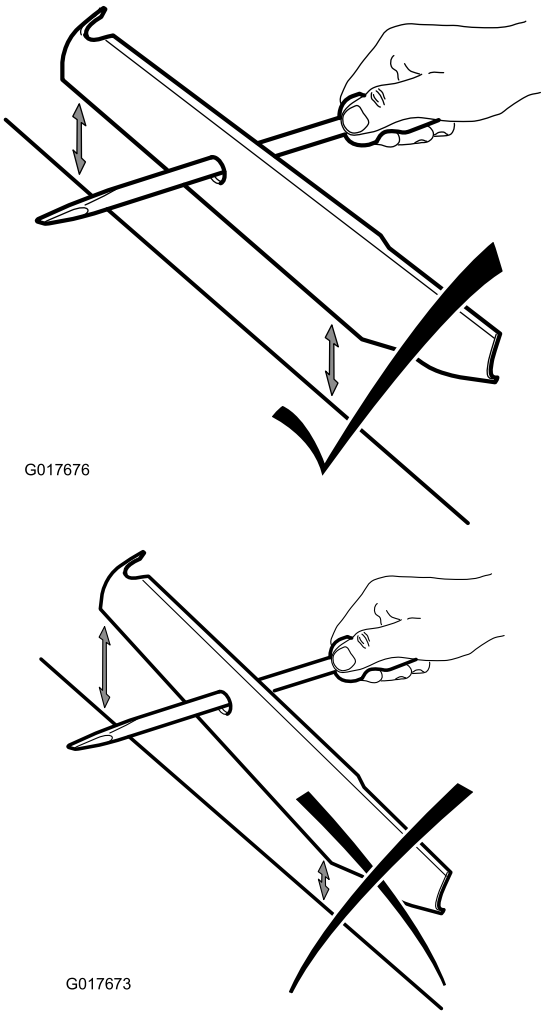

Рисунок 24

Установка ножа

Интервал обслуживания: Через каждые 2 года

Установите острый, отбалансированный нож и болт ножа. Для обеспечения правильной установки широкая часть ножа должна быть обращена к верхней части корпуса газонокосилки. Затяните болт ножа с моментом 54 Н-м (Рисунок 22).

Внимание: Если нож слишком сильно изношен или поврежден, замените его.

Хранение

1. Произведите очистку корпуса газонокосилки.
2. Проверьте состояние ножа.
3. Сложите рукоятку, как показано на рисунке Рисунок 25.

Внимание: Убедитесь, что при складывании рукоятки вы не защемили управляющие тросики.

⚠ ПРЕДОСТЕРЕЖЕНИЕ

При складывании и раскрывании рукоятки, смещаясь друг относительно друга как ножницы, могут прищемить пальцы.

При складывании и раскрывании рукояток не приближайте пальцы к шарнирам и скрещивающимся рукояткам.

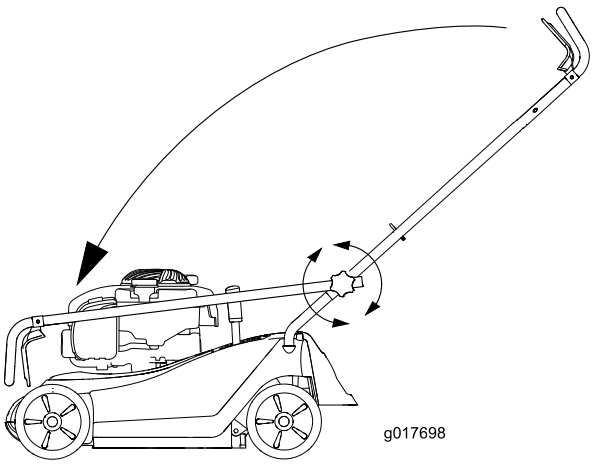

Рисунок 25

4. Газонокосилку следует хранить в прохладном, чистом и сухом месте, недоступном для детей.
5. Для сохранения чистоты и защиты газонокосилки накройте ее.

Поиск и устранение неисправностей

Проблема	Возможная причина	Корректирующие действия
Двигатель не заводится.	1. Провод не соединен со свечой зажигания.	1. Присоедините провод к свече зажигания.
	2. Засорено вентиляционное отверстие топливной крышки.	2. Прочистите вентиляционное отверстие топливной крышки или замените топливную крышку.
	3. Свеча зажигания имеет следы питтинга (осповидного разрушения) или грязи; неправильно отрегулирован зазор свечи.	3. Проверьте свечу зажигания и, в случае необходимости, произведите регулировку зазора. Замените свечу зажигания, если на ней имеются следы питтинга, загрязненные участки или трещины.
	4. Топливный бак пуст или в топливной системе находится застоявшееся топливо.	4. Слейте топливо и/или залейте в топливный бак свежий бензин. Если проблема не устранена, обратитесь к уполномоченному дилеру по техническому обслуживанию.
Электродвигатель запускается с трудом или теряет мощность	1. Засорено вентиляционное отверстие топливной крышки.	1. Прочистите вентиляционное отверстие топливной крышки или замените топливную крышку.
	2. Фильтрующий элемент воздушного фильтра загрязнен и ограничивает поток воздуха.	2. Очистите фильтр предварительной очистки воздушного фильтра, и/или замените бумажный воздушный фильтр.
	3. На дне газонокосилки скопились обрезки травы и мусор.	3. Произведите очистку машины.
	4. Свеча зажигания имеет следы питтинга (осповидного разрушения) или грязи; неправильно отрегулирован зазор свечи.	4. Проверьте свечу зажигания и, в случае необходимости, произведите регулировку зазора. Замените свечу зажигания, если на ней имеются следы питтинга, загрязненные участки или трещины.
	5. Слишком низкий, слишком высокий уровень масла в двигателе, или масло чрезмерно загрязнено.	5. Проверьте масло в двигателе. Если масло грязное, замените его; добавьте или слейте масло для того, чтобы уровень масла соответствовал отметке Full (Полный) на масломерном щупе.
	6. В топливном баке старое топливо.	6. Слейте топливо и залейте в топливный бак свежий бензин
Двигатель работает неравномерно	1. Провод не соединен со свечой зажигания.	1. Присоедините провод к свече зажигания.
	2. Фильтрующий элемент воздушного фильтра загрязнен и ограничивает поток воздуха.	2. Очистите фильтр предварительной очистки воздушного фильтра, и/или замените бумажный воздушный фильтр.
	3. Свеча зажигания имеет следы питтинга (осповидного разрушения) или грязи; неправильно отрегулирован зазор свечи.	3. Проверьте свечу зажигания и, в случае необходимости, произведите регулировку зазора. Замените свечу зажигания, если на ней имеются следы питтинга, загрязненные участки или трещины.
Чрезмерная вибрация газонокосилки или двигателя	1. На дне газонокосилки скопились обрезки травы и мусор.	1. Произведите очистку корпуса газонокосилки.
	2. Ослаблены болты крепления электродвигателя.	2. Затяните болты крепления электродвигателя.
	3. Ослаблены болты крепления ножа.	3. Затяните болт крепления ножа.
	4. Изогнут нож или нарушена его балансировка.	4. Отбалансируйте нож. Если нож изогнут, замените его.

Проблема	Возможная причина	Корректирующие действия
Неровная стрижка	1. Вы проходите один и тот же участок. 2. На нижней стороне корпуса газонокосилки скопились обрезки травы и мусор. 3. Затупился нож.	1. Измените порядок скашивания. 2. Произведите очистку корпуса газонокосилки. 3. Заточите и отбалансируйте нож.
Не работает самоходный привод газонокосилки	1. Под крышкой ременной передачи скопился мусор. 2. Нарушена регулировка троса самоходного привода, или трос поврежден.	1. Удалите мусор из-под крышки ременной передачи. 2. Регулировка троса самоходного привода В случае необходимости замените трос.

Примечания:

Примечания:

Уведомление о правилах соблюдения конфиденциальности для Европы

Информация, которую собирает компания Toro
Toro Warranty Company (Toro) обеспечивает конфиденциальность ваших данных. Чтобы обработать вашу заявку на гарантийный ремонт и связаться с вами в случае отзыва изделий, мы просим вас предоставить нам некоторую личную информацию – непосредственно в нашу компанию или через ваше местное отделение или дилера компании Toro.

Гарантийная система Toro размещена на серверах, находящихся на территории Соединенных Штатов, где закон о соблюдении конфиденциальности может не дать такую же защиту, которая применяется в вашей стране.

ПРЕДОСТАВЛЯЯ НАМ СВОЮ ЛИЧНУЮ ИНФОРМАЦИЮ, ВЫ СОГЛАШАЕТЕСЬ НА ЕЕ ОБРАБОТКУ В СООТВЕТСТВИИ С ОПИСАНИЕМ В НАСТОЯЩЕМ УВЕДОМЛЕНИИ О СОБЛЮДЕНИИ КОНФИДЕНЦИАЛЬНОСТИ.

Способ использования информации компанией Toro
Компания Toro может использовать вашу личную информацию, чтобы обрабатывать гарантийные заявки и связываться с вами в случае отзыва изделия или для каких-либо иных целей, о которых мы вам сообщим. Компания Toro может предоставлять вашу информацию в свои филиалы, дилерам или другим деловым партнерам в связи с любыми из указанных видов деятельности. Мы не будем продавать вашу личную информацию никаким посторонним компаниям. Мы оставляем за собой право раскрыть личную информацию, чтобы выполнить требования применимых законов и по запросу соответствующих органов власти, с целью обеспечения правильной работы наших систем или для нашей собственной защиты или защиты пользователей.

Хранение вашей личной информации
Мы будем хранить вашу личную информацию, пока она будет нужна нам для осуществления целей, с которыми она была первоначально собрана, для других законных целей (например, соблюдение установленных норм) или в соответствии с требованием применимого закона.

Приверженность компании Toro к обеспечению безопасности вашей личной информации
Мы принимаем все обоснованные меры, чтобы защитить вашу личную информацию. Мы также предпринимаем действия для поддержания точности и актуального состояния личной информации.

Доступ и исправление вашей личной информации
Если вы захотите просмотреть или исправить свою личную информацию, просьба связаться с нами по электронной почте legal@toro.com.

Список дистрибьюторов в разных странах

Дистрибьютор:	Страна:	Телефон:
Atlantis Su ve Sulama Sisstemleri Lt	Турция	90 216 344 86 74
Balama Prima Engineering Equip.	Гонконг	852 2155 2163
B-Ray Corporation	Корея	82 32 551 2076
Casco Sales Company	Пуэрто-Рико	787 788 8383
Ceres S.A.	Коста-Рика	506 239 1138
CSSC Turf Equipment (pvt) Ltd.	Шри-Ланка	94 11 2746100
Cyril Johnston & Co.	Северная Ирландия	44 2890 813 121
Equiver	Мексика	52 55 539 95444
Femco S.A.	Гватемала	502 442 3277
G.Y.K. Company Ltd.	Япония	81 726 325 861
Geomechaniki of Athens	Греция	30 10 935 0054
Guandong Golden Star	Китай	86 20 876 51338
Hako Ground and Garden	Швеция	46 35 10 0000
Hako Ground and Garden	Норвегия	47 22 90 7760
Hayter Limited (U.K.)	Великобритания	44 1279 723 444
Hydroturf Int. Co Dubai	Объединённые Арабские Эмираты	97 14 347 9479
Hydroturf Egypt LLC	Египет	202 519 4308
Ibea S.P.A.	Италия	39 0331 853611
Irriamc	Португалия	351 21 238 8260
Irrigation Products Int'l Pvt Ltd.	Индия	86 22 83960789
Jean Heybroek b.v.	Нидерланды	31 30 639 4611
Maquiver S.A.	Колумбия	57 1 236 4079
Maruyama Mfg. Co. Inc.	Япония	81 3 3252 2285
Metra Kft	Венгрия	36 1 326 3880
Mountfield a.s.	Чешская Республика	420 255 704 220
Munditol S.A.	Аргентина	54 11 4 821 9999
Oslinger Turf Equipment SA	Эквадор	593 4 239 6970
Oy Hako Ground and Garden Ab	Финляндия	358 987 00733
Parkland Products Ltd.	Новая Зеландия	64 3 34 93760
Prochaska & Cie	Австрия	43 1 278 5100
RT Cohen 2004 Ltd.	Израиль	972 986 17979
Riversa	Испания	34 9 52 83 7500
Sc Svend Carlsen A/S	Дания	45 66 109 200
Solvert S.A.S.	Франция	33 1 30 81 77 00
Spypros Stavrinides Limited	Кипр	357 22 434131
Surge Systems India Limited	Индия	91 1 292299901
T-Markt Logistics Ltd.	Венгрия	36 26 525 500
Toro Australia	Австралия	61 3 9580 7355
Toro Europe NV	Бельгия	32 14 562 960

Гарантия компании Toro

Условия гарантии и товары, на которые она распространяется

Компания The Toro Company и ее дочерняя компания Toro Warranty Company в соответствии с договоренностью между ними совместно гарантируют первоначальному покупателю* отремонтировать перечисленные ниже изделия Toro в случае обнаружения дефектов материала или производственных дефектов.

Действуют следующие гарантийные периоды, начиная с даты приобретения:

Изделия	**Гарантийный период**
Моторные самоходные газонокосилки	
• Литой корпус	5 лет при бытовом использовании[2] 45 дней при использовании в коммерческих целях
• Двигатель	Гарантия GTS - 5 лет См. гарантию изготовителя двигателя[1]
• Стальной корпус	2 года при бытовом использовании[2] 45 дней при использовании в коммерческих целях
• Двигатель	Гарантия GTS - 2 года См. гарантию изготовителя двигателя[1]
Электрические ручные устройства	Ограниченная гарантия на 2 года
Снегоочистители	
• Одноступенчатый	2 года при бытовом использовании[2] 45 дней при использовании в коммерческих целях
• Двухступенчатый	2 года при бытовом использовании[2] 45 дней при использовании в коммерческих целях
• Электрический	2 года при бытовом использовании[2]
Все машины, на которых предусмотрено место оператора, указанные ниже	
• Двигатель	См. гарантию изготовителя двигателя[1] 1 год только детали
• Принадлежности	1 год
Газонокосилки с задним расположением двигателя	2 года при бытовом использовании[2] 90 дней при использовании в коммерческих целях
Садово-огородные тракторы	2 года при бытовом использовании[2] 90 дней при использовании в коммерческих целях
Газонокосилки TimeCutter Z	3 года при бытовом использовании[2] 30 дней при использовании в коммерческих целях
Газонокосилки TITAN	3 года или 240 часов[3]
• Рама	Срок службы (только первоначальные пользователи)[4]
Газонокосилки TITAN MX	3 года или 400 часов[3]
• Рама	Срок службы (только первоначальные пользователи)[4]
Газонокосилки Z Master — серия 2000	5 лет или 1200 часов[3]
• Рама	Срок службы (только первоначальные пользователи)[4]

*Первичный покупатель - лицо, которое первоначально приобрело изделие компании Toro.

[1]На некоторые двигатели, используемые в изделиях Toro, гарантию выдает изготовитель двигателя.

[2]Бытовое использование означает использование изделия на том же участке земли, где стоит ваш дом. Использование в нескольких местах рассматривается как коммерческое использование, и применяется гарантия на коммерческое использование.

[3]Что наступит раньше.

[4]Гаратния на раму на весь срок службы - если основная рама, состоящая из деталей, сваренных вместе и образующих конструкцию трактора, к которой крепятся прочие узлы, такие как двигатель, треснет или сломается при штатном использовании, она будет отремонтирована или заменена (по усмотрению компании Toro) по гарантии без оплаты деталей и трудозатрат. Гарантия не распространяется на поломку рамы из-за неправильного или небрежного использования и поломку или необходимый ремонт из-за ржавчины или коррозии.

Настоящая гарантия включает стоимость деталей и трудозатраты, но вы должны оплатить транспортные расходы.

Гарантия может быть аннулирована, если счетчик часов работы отсоединен, переделан или имеет признаки постороннего вмешательства.

Обязанности владельца

Вы обязаны осуществлять уход за изделием компании Toro с соблюдением процедур технического обслуживания, описанных в *Руководстве для оператора*. Такое плановое техническое обслуживание, проводимое как дилером, так и вами лично, осуществляется за ваш счет.

Порядок подачи заявки на гарантийное обслуживание

Если вы считаете, что ваше изделие Toro содержит дефект материала или изготовления, выполните следующую процедуру:

1. Свяжитесь со своим продавцом, чтобы организовать техническое обслуживание изделия. Если по какой-либо причине вам не удается связаться со своим продавцом, то вы можете обратиться к официальному дистрибьютору компании Toro, чтобы организовать техобслуживание.
2. Привезите изделие и документы, подтверждающие факт покупки (товарный чек), в сервисный центр дилера. Если по какой-либо причине вы не согласны с мнением сотрудников сервисного центра дилера или имеете замечания в связи с оказанной Вам технической помощью, обратитесь к нам по адресу:

   Customer Care Department, RLC Division
   The Toro Company
   8111 Lyndale Avenue South
   Bloomington, MN 55420-1196
   Менеджер:Техническая поддержка изделий:001–952–887–8248

   См. прилагаемый список дистрибьюторов

Случаи нераспространения гарантий

Действие данной прямой договорной гарантии не распространяется на следующее:

- Стоимость регулярного технического обслуживания таких изнашиваемых запчастей, как ножи (лопасти), лопасти скребков, ремни, топливо, смазочные материалы, замена масла, свечи зажигания, регулировки тросов/рычагов или тормозов.
- Любое изделие или часть, которые были переделаны или использовались неправильно и требуют замены или ремонта вследствие аварии или отсутствия надлежащего технического обслуживания
- Ремонты, возникшие в результате использования несвежего топлива (со сроком хранения более одного месяца) или невыполнения должной подготовки изделия перед любым периодом простоя свыше одного месяца
- Двигатель и трансмиссия. На эти изделия распространяются гарантии соответствующих изготовителей с отдельными сроками и условиями

Все ремонты, на которые распространяется действие настоящей гарантии, должны быть выполнены сервис-центром официального дилера компании Toro с использованием запасных частей, утвержденных компанией Toro.

Общие условия

Интересы покупателя находятся под защитой законодательства соответствующей страны. Права, которые имеет покупатель в результате действия этих законов, не ограничиваются настоящей гарантией.