Form No. 3372-340 Rev B

41 cm Recycler®-gräsklippare

Modellnr 21030—Serienr 312000001 och högre
Modellnr 21032—Serienr 312000001 och högre

Bruksanvisning

Innehåll

Introduktion 1
Säkerhet 2
- Allmän maskindrift 2
- Arbete på sluttningar 2
- Barn 3
- Service 3
- Ljudtryck 4
- Ljudeffekt 4
- Hand-/armvibration 4
- Säkerhets- och instruktionsdekaler 5

Montering 6
- 1 Fälla upp handtaget 6
- 2 Montera gräsuppsamlaren 6
- 3 Fylla på olja i motorn 7

Produktöversikt 8
- Specifikationer 8

Körning 9
- Fylla på bränsletanken 9
- Kontrollera oljenivån i motorn 9
- Justera klipphöjden 9
- Starta motorn 10
- Använda självdrivningen (endast modell 21032) 10
- Stänga av motorn 10
- Samla upp klippet 10
- Klipptips 11

Underhåll 12
- Rekommenderat underhåll 12
- Rengöra klipparhuset 12
- Rengöra luftfiltret 12
- Justera självdrivningskabeln (endast modell 21032) 12
- Smörja maskinen 13
- Byta ut motoroljan 13
- Serva kniven 13

Förvaring 15
Felsökning 16

Introduktion

Läs den här informationen noga så att du lär dig att använda och underhålla produkten på rätt sätt samt undvika person- och produktskador. Du är ansvarig för att produkten används på ett korrekt och säkert sätt. Förvara bruksanvisningen på ett säkert ställe.

Kontakta gärna Toro direkt på www.Toro.com för information om produkter och tillbehör, hjälp med att hitta en återförsäljare eller för att registrera din produkt.

Kontakta en auktoriserad återförsäljare eller Toros kundservice och ha produktens modell- och serienummer till hands om du har behov av service, Toro originaldelar eller ytterligare information. Figur 1 visar var du finner produktens modell- och serienummer.

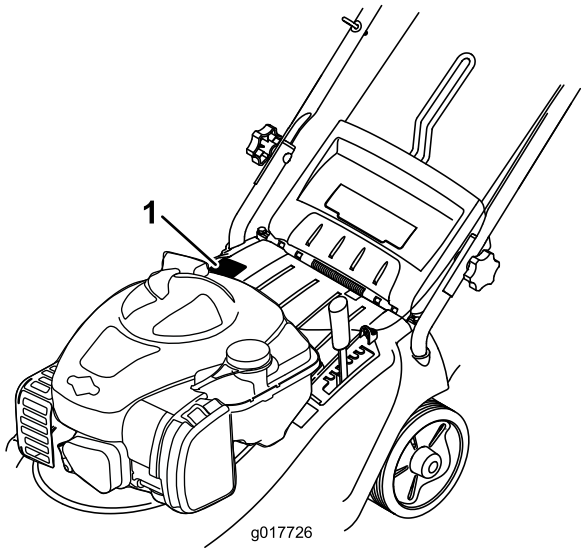

Figur 1

1. Modell- och serienummerplåt

Anteckna produktens modell- och serienummer här nedanför så är de lätta att hitta:

Modellnr _____

Serienr _____

© 2012—The Toro® Company
8111 Lyndale Avenue South
Bloomington, MN 55420

Registrera din produkt på www.Toro.com.

CE

Översättning av originalet (SV)
Tryckt i Kina
Med ensamrätt

I denna bruksanvisning anges potentiella risker och alla säkerhetsmeddelanden har markerats med en varningssymbol (Figur 2), som anger fara, som kan leda till allvarlig personskada eller dödsfall om föreskrifterna inte följs.



Figur 2

1. Varningssymbol

Två ord används också i den här bruksanvisningen för att markera information. **Viktigt** anger speciell teknisk information och **Observera** anger allmän information som är värd att notera.

För modeller med angivna motorhästkrafter beräknades motorns totala hästkrafter i verkstaden av motortillverkaren enligt SAE J1349. Den här klassens faktiska motorhästkrafter kan komma att vara avsevärt lägre då den är konfigurerad för att uppfylla gällande säkerhetskrav, utsläppsföreskrifter och funktionella krav.

Säkerhet

Maskinen kan slita av händer och fötter och kasta omkring föremål. Följ alltid alla säkerhetsanvisningar för att förhindra allvarliga skador eller dödsfall.

Allmän maskindrift

- Läs, förstå och följ alla anvisningar på maskinen och i bruksanvisningen/bruksanvisningarna innan du startar.
- Håll inte händerna eller fötterna nära eller under maskinen.
- Tillåt endast ansvarsfulla vuxna personer som är bekanta med instruktionerna att köra maskinen.
- Kom ihåg att föraren är ansvarig för olyckor och risker som andra människor och deras ägodelar utsätts för.
- Röj området som ska klippas rent från föremål som stenar, ledningar, leksaker o.d. som kan kastas omkring av klipptråden eller kniven. Håll dig bakom handtaget när motorn är igång.
- Kontrollera att det inte finns människor i närheten innan du börjar. Stäng av maskinen om någon kommer i närheten av klippområdet.
- Kör inte maskinen barfota eller i sandaler. Bär alltid kraftiga skor och långbyxor.
- Dra inte maskinen bakåt om det inte är absolut nödvändigt. Titta alltid nedåt och bakom dig innan och under tiden du backar.
- Rikta aldrig utkastaren mot andra människor. Undvik att rikta utkastaren mot väggar och hinder. Materialet kan kastas tillbaka mot föraren.
- Stanna motorn vid transport på andra underlag än gräs och när maskinen ska föras till och från klippområdet.
- Stanna kniven om du måste tippa maskinen för transport på andra underlag än gräs och när maskinen ska föras till och från klippområdet.
- Använd inte maskinen om inte säkerhetsskydden sitter på plats och fungerar.
- Lämna aldrig en maskin som är i gång utan uppsikt.
- Stanna motorn och vänta tills kniven är helt stilla. Koppla sedan bort tändstiftet innan du rengör eller rensar maskinen.
- Använd bara maskinen i dagsljus eller bra belysning.
- Kör inte maskinen om du är påverkad av alkohol, läkemedel eller andra droger.
- Använd aldrig maskinen på vått gräs. Var noga med var du sätter fötterna. Spring inte – gå.
- Om maskinen börjar vibrera onormalt ska du genast stanna motorn och fastställa orsaken. Vibrationer är vanligtvis ett tecken på att något är fel.
- Använd alltid skyddsglasögon när du kör maskinen.
- Se tillverkarens instruktioner för korrekt maskindrift och montering av tillbehör. Använd endast tillbehör som har godkänts av tillverkaren.

Arbete på sluttningar

Sluttningar är en stor faktor vid slirnings- och fallolyckor som kan leda till allvarlig personskada. Du måste vara extra försiktig när du arbetar på sluttningar. Om du känner dig osäker vid körning på sluttande underlag ska du inte klippa gräset där.

- Klipp alltid tvärgående över sluttningar, aldrig upp och ner. Var mycket försiktig när du svänger i sluttningar.
- Se upp för hål, rötter, ojämnheter, stenar och andra dolda risker. Ojämna underlag kan ge upphov till slirnings- och fallolyckor. Det kan finnas dolda hinder i högt gräs.
- Klipp inte vått gräs eller mycket branta sluttningar. Dåligt fotfäste kan ge upphov till slirnings- och fallolyckor.

- Klipp inte gräset nära stup, diken eller flodbäddar. Du riskerar att tappa fotfästet eller balansen.
- Håll alltid båda händerna på handtaget när du använder maskinen.

Barn

Tragiska olyckor kan inträffa om användaren inte är uppmärksam på barn i närheten. Barn intresserar sig ofta för maskinen och klippningen. Förutsätt **aldrig** att barn förblir på den plats där du såg dem senast.

- Håll barn på säkert avstånd från klippområdet och under en ansvarsfull vuxens uppsyn (inte förarens).
- Var uppmärksam och stäng av maskinen om barn kommer i närheten av klippområdet.
- Låt aldrig barn köra maskinen.
- Var extra försiktig i närheten av skymda hörn, buskage, träd eller andra föremål som kan försämra sikten så att du inte ser barnet.

Service

Säker bensinhantering

Var mycket försiktig när du hanterar bensin så att du undviker personskador och materiella skador. Bensin är mycket brandfarligt och ångorna är explosiva.

- Släck alla cigaretter, cigarrer, pipor och allt annat som brinner.
- Använd endast godkända bensindunkar.
- Ta aldrig bort tanklocket och fyll inte på bensin när motorn är igång. Låt motorn svalna före bränslepåfyllning.
- Fyll aldrig på bränsle i maskinen inomhus.
- Förvara aldrig maskinen eller bränslebehållaren i närheten av en öppen låga, som t.ex. nära en varmvattenberedare eller någon annan maskin.
- Fyll aldrig på behållarna inuti ett fordon eller på lastbilsflak eller släp med plastklädsel. Ställ alltid dunken på marken en bit bort från ditt fordon före påfyllning.
- Lasta av bensindrivna maskiner från lastbilen eller släpet och fyll på bensin när maskinen står på marken. Fyll på maskinen från en dunk hellre än med munstycket på en bensinpump om det inte är möjligt att lasta av maskinen från släpet.
- Håll munstycket i kontakt med bränsletankens kant eller dunköppningen tills tankningen är klar. Använd inte en låsöppningsanordning för munstycket.
- Om du spiller bränsle på kläderna måste du byta dem omedelbart.
- Fyll inte på bränsletanken för mycket. Sätt tillbaka tanklocket och dra åt det ordentligt.

⚠ VARNING

Avgaser innehåller kolmonoxid, ett luktfritt, dödligt gift som är livsfarligt.

Kör inte motorn inomhus eller i ett slutet utrymme.

Allmän service

- Använd aldrig maskinen i ett slutet utrymme.
- Håll samtliga muttrar och skruvar åtdragna så att maskinen är i säkert bruksskick.
- Mixtra aldrig med säkerhetsbrytarna. Kontrollera regelbundet att de fungerar som de ska.
- Håll maskinen fri från gräs, löv och annat skräp som kan fastna i den. Torka upp olja eller bränsle som har spillts ut och ta bort skräp som har dränkts in i bränsle. Låt maskinen svalna före förvaring.
- Stanna och inspektera maskinen om du kör på någonting. Reparera vid behov alla skador innan du kör maskinen igen.
- Utför aldrig några justeringar eller reparationer när motorn är igång. Koppla bort tändstiftskabeln och jorda mot motorn så att den inte startar av misstag.
- Maskinens knivar är vassa. Linda in kniven eller använd handskar, och var försiktig när du servar knivarna.
- Ändra inte inställningarna för motorns varvtalshållare och övervarva inte motorn.
- Underhåll eller byt ut etiketter med säkerhetsanvisningar och instruktioner efter behov.
- Kom ihåg att föraren är ansvarig för olyckor och risker som andra människor och deras ägodelar utsätts för.
- Om du spiller bensin ska du inte försöka starta motorn utan flytta klipparen från spillet och undvika att skapa några gnistor tills bensinångorna har skingrats.
- Byt ut trasiga ljuddämpare.
- Före körning bör du kontrollera så att inga knivar, knivskruvar eller klippaggregat är slitna eller skadade. Byt ut slitna eller skadade knivar och skruvar i satser så att balanseringen bibehålls.
- Lyft aldrig upp eller bär en maskin medan motorn är igång.

- Stanna motorn och koppla bort tändstiftskabeln. Kontrollera att alla rörliga delar har stannat helt i följande situationer:
  - Innan du rensar blockeringar.
  - Innan du kontrollerar, rengör eller arbetar på maskinen.
  - Om du har kört på något föremål. Kontrollera noga om maskinen har skadats och reparera skadorna innan du startar och kör den igen.
  - Om maskinen börjar vibrera onormalt.
  - Varje gång du lämnar maskinen.
  - Innan du fyller på bensin.
- Låt motorn svalna innan maskinen ställs undan i ett slutet utrymme.
- Byt ut slitna och skadade delar av säkerhetsskäl.
- Om bränsletanken måste tömmas ska detta göras utomhus.
- Lokala föreskrifter kan begränsa användarens ålder.
- Använd alltid hörselskydd.
- Tippa inte maskinen när du startar motorn, om inte maskinen måste tippas vid start. Om så är fallet ska du inte tippa den mer än absolut nödvändigt, och bara lyfta upp den del som är längst ifrån dig.
- Kontrollera maskinen regelbundet och byt ut slitna eller skadade delar för säkerhets skull.

Ljudtryck

Enheten har en ljudtrycksnivå på 84 dBA vid förarens vänstra öra och 83 dBA vid förarens högra öra, vilket omfattar ett osäkerhetsvärde (K) på 2,5 dBA.

Ljudtrycksnivån har fastställts enligt de rutiner som beskrivs i EN 836.

Ljudeffekt

Maskinen har en garanterad ljudeffektnivå på 96 dBA, och en uppmätt ljudeffektnivå på 92,6 dBA, som omfattar ett osäkerhetsvärde (K) på 2,4 dBA.

Ljudeffektnivån har fastställts enligt de förfaranden som beskrivs i ISO 11094.

Hand-/armvibration

Uppmätt vibrationsnivå för höger hand = 3,3 m/s^2

Uppmätt vibrationsnivå för vänster hand = 3,4 m/s^2

Osäkerhetsvärde (K) = 1,5 m/s^2

Uppmätta värden har fastställts enligt de förfaranden som beskrivs i EN 836.

Säkerhets- och instruktionsdekaler

Viktigt: Säkerhets- och instruktionsdekalerna sitter nära potentiella farozoner. Byt ut eller ersätt dekaler som är skadade eller saknas.

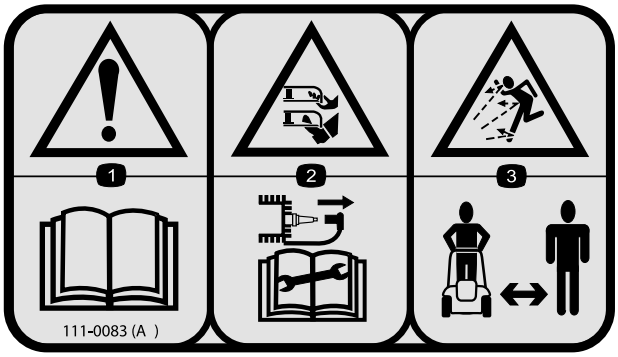

111–0083

1. Varning – läs *bruksanvisningen*.
2. Risk för att händer och fötter slits av, gräsklipparkniv – lossa tändkabeln och läs *bruksanvisningen* innan du utför service eller underhåll.
3. Risk för utslungade föremål – håll åskådare på behörigt avstånd från gräsklipparen.



111-4782

1. Klipphöjd

Montering

Obs: Försök inte att starta motorn förrän gräsklipparen är färdigmonterad.

1

Fälla upp handtaget

Inga delar krävs

Tillvägagångssätt

1. Fäll försiktigt upp handtaget och håll kablarna borta från svängpunkterna så att de inte kläms.

⚠ VAR FÖRSIKTIG

Handtagen rör sig förbi varandra som en sax när de fälls ihop och fälls upp, och det finns risk för att klämma fingrarna.

Håll fingrarna borta från svängpunkterna och handtagen som korsar varandra när du fäller ihop och fäller upp handtagen.

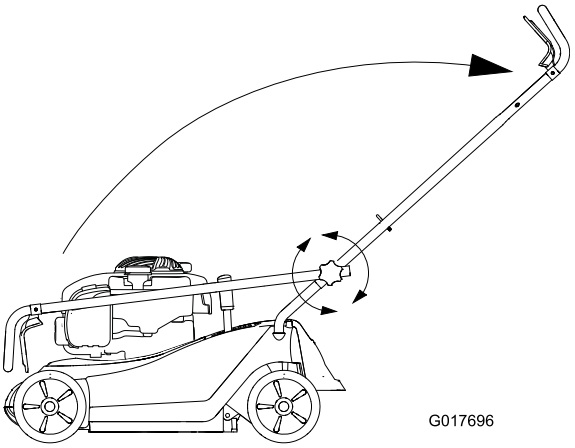

Figur 3

2. Dra åt vreden på handtaget för att låsa fast handtaget.

2

Montera gräsuppsamlaren

Inga delar krävs

Tillvägagångssätt

För in metallramen i gräsuppsamlarens tyg och knäpp fast den (Figur 4).

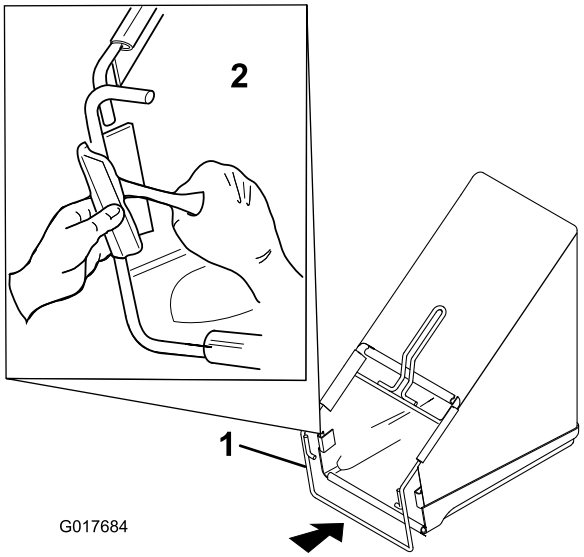

Figur 4

1. Metallram
2. Knäppa fast ramen på gräsuppsamlaren

3

Fylla på olja i motorn

Inga delar krävs

Tillvägagångssätt

Klipparen levereras utan olja i motorn.

1. Ta bort oljestickan (Figur 5).

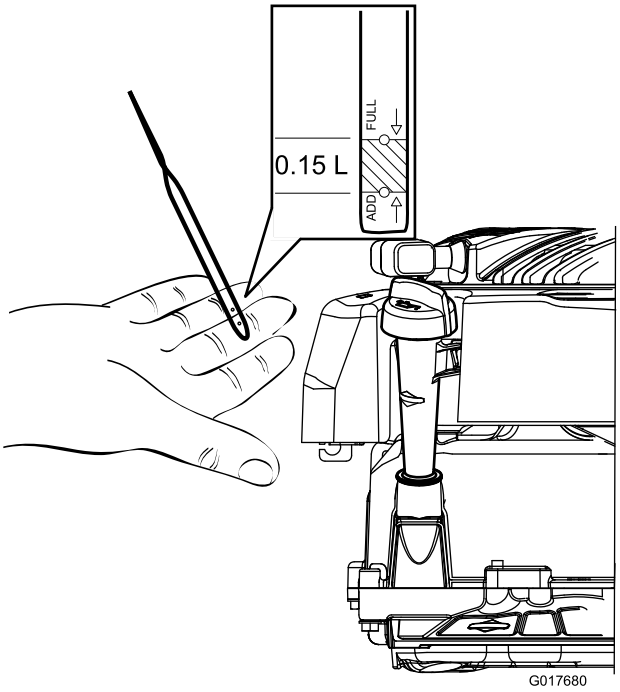

Figur 5

2. Fyll långsamt på olja i påfyllningsröret tills nivån når markeringen Full på oljestickan (Figur 5 och Figur 6). Vänta i tre minuter innan du kontrollerar oljenivån med oljestickan efter att ha fyllt på olja. Fyll inte på för mycket. (Maximal påfyllning: 0,47 l, typ: SAE 30 renad fordonsolja med API-klassificering SF, SG, SH, SJ, SL eller högre.)

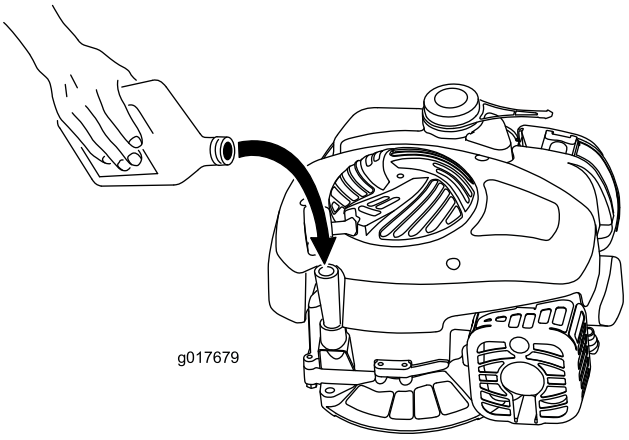

Figur 6

3. Sätt i oljestickan ordentligt.

Viktigt: ***Byt motorolja efter de första fem arbetstimmarna*** **och därefter årligen. Se Byta ut motoroljan.**

Produktöversikt

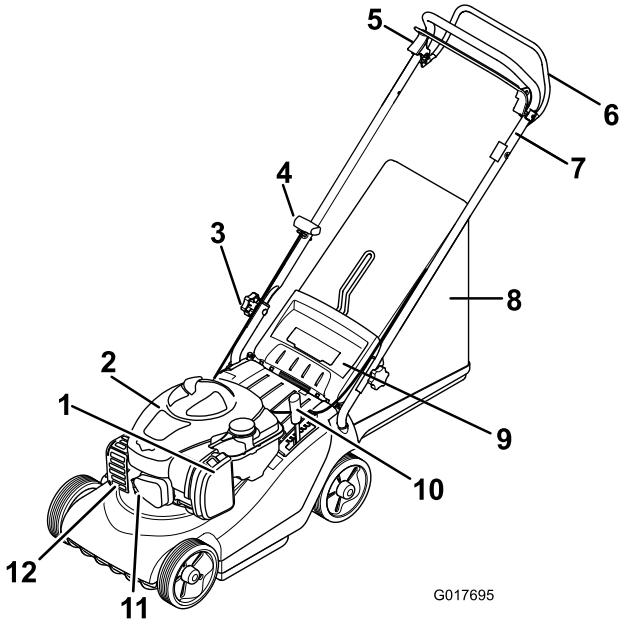

Figur 7

1. Luftrenare
2. Motorhuv
3. Ratt som fäster handtaget
4. Startsnöre
5. Nödstoppshandtag
6. Självdrivningshandtag (endast modell 21032)
7. Övre handtag
8. Gräsuppsamlare
9. Bakre gräsriktare
10. Klipphöjdsjusterare
11. Tändkabel
12. Avgasskydd

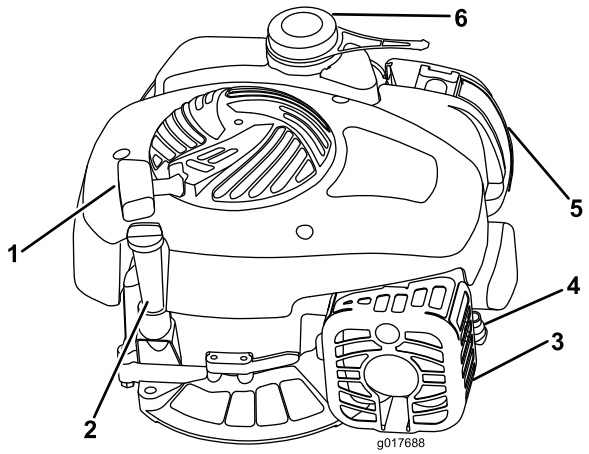

Figur 8

1. Startsnöre
2. Påfyllningslock och oljesticka
3. Avgasskydd
4. Tändkabel
5. Luftrenare
6. Tanklock

Specifikationer

Modell	21030	21032
Vikt	30 kg	32 kg
Längd	137 cm	137 cm
Bredd	47,5 cm	47,5 cm
Höjd	105 cm	105 cm
Klippbredd	41 cm	41 cm
Klipphöjdsintervall (7 lägen)	13 till 65 mm	13 till 65 mm

Körning

Fylla på bränsletanken

⚠ FARA

Bensin är mycket brandfarligt och explosivt. En sådan brand eller explosion kan ge dig och andra personer brännskador.

- **För att förhindra att statisk elektricitet antänder bensinen ska bensindunken och/eller klipparen placeras på marken före påfyllning, inte i ett fordon eller ovanpå ett föremål.**
- **Fyll tanken utomhus, då motorn är kall. Torka upp utspillt bränsle.**
- **Hantera inte bensin när du röker eller är i närheten av en öppen låga eller gnistor.**
- **Förvara bensin i en godkänd bränsledunk som förvaras oåtkomligt för barn.**

Fyll bränsletanken med färsk, blyfri regularbensin från en bensinmack som ingår i någon av de större kedjorna.

Använd vanlig blyfri bensin för fordon (minst 87 oktan). Blyad regularbensin kan användas om blyfri regularbensin inte finns att få.

Obs: Använd aldrig metanol, bensin som innehåller metanol eller bensin som innehåller mer än 10 % etanol eftersom bränslesystemet kan skadas. Blanda inte olja i bensinen.

Viktigt: Tillsätt en stabiliserare till bränslet vid alla tidpunkter på året, för att få mindre startproblem. Blanda stabiliseraren med bensin som är max. 30 dagar gammal.

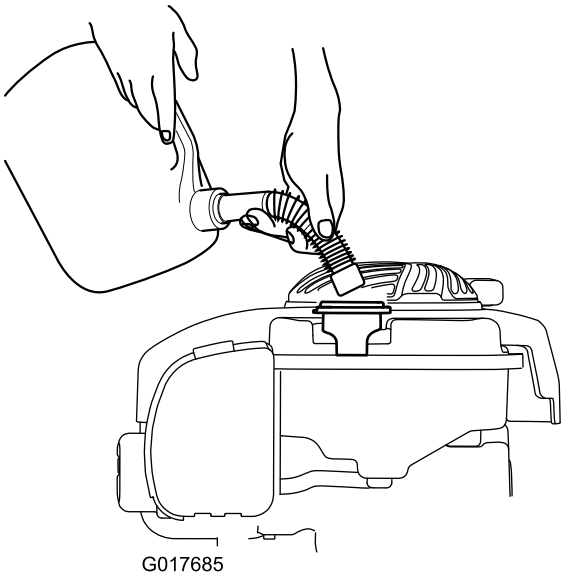

Figur 9

Kontrollera oljenivån i motorn

Serviceintervall: Varje användning eller dagligen

1. Ta ut oljestickan, torka av den och sätt sedan tillbaka den ordentligt.
2. Ta ut oljestickan och kontrollera oljenivån (Figur 10). Om oljenivån är under markeringen Add på oljestickan, fyller du långsamt på olja i påfyllningsröret så att nivån höjs till markeringen Full. Vänta i tre minuter innan du kontrollerar oljenivån med oljestickan efter att ha fyllt på olja. (Maximal påfyllning: 0,59 l, typ: SAE 30 renad fordonsolja med API-klassificering SF, SG, SH, SJ, SL eller högre).

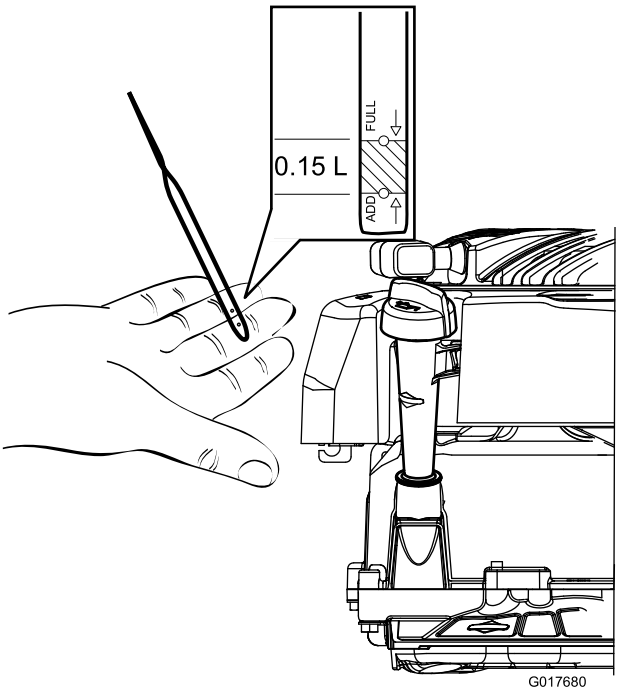

Figur 10

3. Sätt i oljestickan.

Justera klipphöjden

⚠ VARNING

Vid justering av klipphöjden kan du komma i kontakt med en roterande kniv, vilket kan leda till allvarliga skador.

- **Stäng av motorn och vänta tills alla rörliga delar har stannat.**
- **Stick inte in fingrarna under kåpan vid justering av klipphöjden.**

⚠ VAR FÖRSIKTIG

Om motorn har varit igång kan ljuddämparen vara het och orsaka brännskador. Håll avstånd till den heta ljuddämparen.

Justera klipphöjden:

1. Greppa reglaget och dra det i sidled så att det lossnar från skåran (Figur 11).

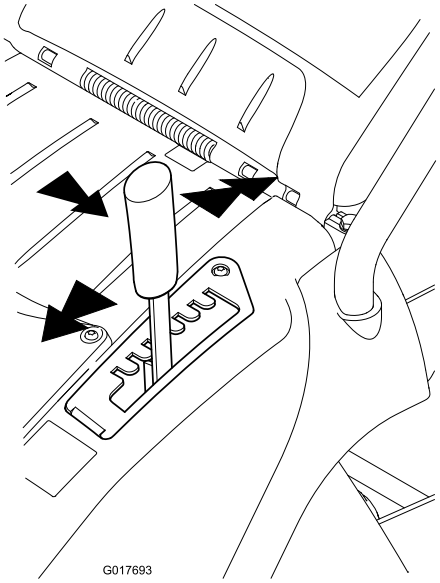

Figur 11

2. Dra framåt för att sänka klipphöjden och bakåt för att höja den (Figur 11).
3. Släpp reglaget i önskat läge och kontrollera att det sitter ordentligt i en av de sju skårorna (Figur 11).

Starta motorn

⚠ VARNING

Vänta tills motorn har stannat helt innan du startar den. Om du inte gör detta kan motorn skadas och klipparen bli farlig att använda.

1. Håll nödstoppshandtaget mot handtaget (Figur 12).

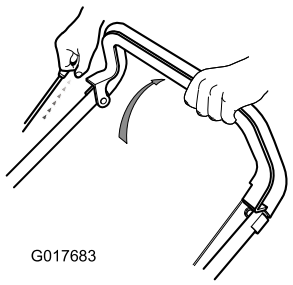

Figur 12

2. Dra i startsnörets handtag (Figur 12).

Obs: Kontakta en auktoriserad återförsäljare om maskinen fortfarande inte startar efter flera försök.

Använda självdrivningen (endast modell 21032)

För att använda självdrivningen trycker du in självdrivningsstången mot handtaget och håller kvar den där (Figur 13).

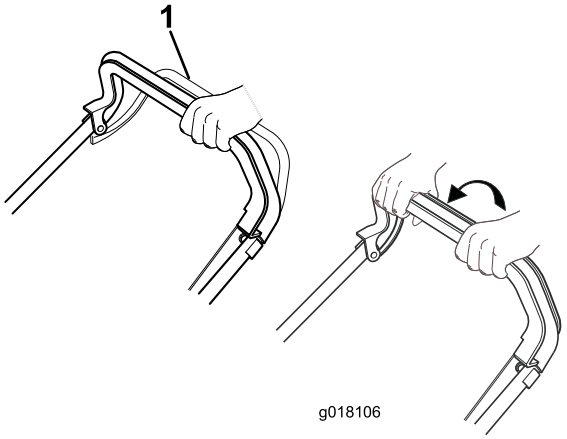

Figur 13

1. Självdrivningsstång

Släpp självdrivningsstången för att koppla ur självdrivningen.

Obs: Den maximala självdrivningshastigheten är fast.

Stänga av motorn

Stoppa motorn genom att släppa nödstoppshandtaget.

Viktigt: När du släpper nödstoppshandtaget ska både motorn och kniven stanna inom tre sekunder. Om de inte stannar ordentligt slutar du genast använda klipparen och kontaktar en auktoriserad återförsäljare.

Samla upp klippet

Montera gräsuppsamlaren för att samla upp klippet.

1. Lyft upp den bakre luckan, ta bort mullningspluggen (Figur 15) och montera gräsuppsamlaren på flänsarna (Figur 14).

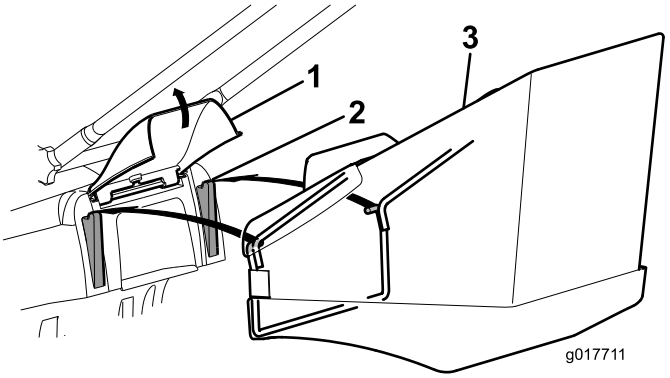

Figur 14

1. Bakre lucka
2. Fläns
3. Gräsuppsamlare

2. Släpp den bakre luckan.
3. Klipp gräset med gräsuppsamlaren monterad.
4. När uppsamlaren är full stänger du av motorn, tar bort gräsuppsamlaren från klipparen och tömmer ut innehållet.

Obs: Om du vill övergå från uppsamling till återvinning ska du ta bort uppsamlaren, sätta tillbaka mullningspluggen som togs bort i steg 1 och sänka den bakre dörren (Figur 15).

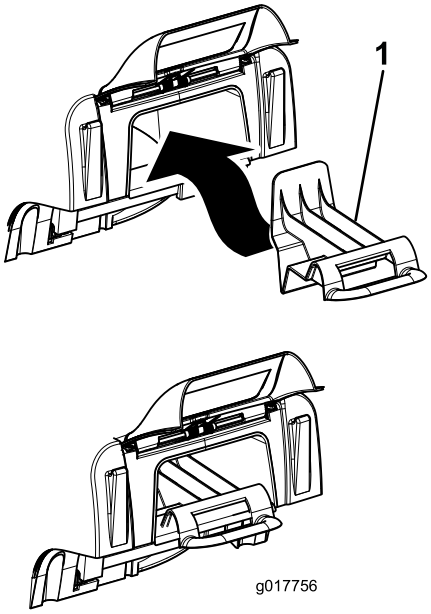

Figur 15

1. Mullningsplugg

Klipptips

Följ anvisningarna nedan när du klipper gräs, så får du det bästa klippresultatet och en fin gräsmatta.

- Håll **kniven vass** under hela klippsäsongen.
- **Klipp endast torrt gräs.** Vått gräs har en tendens att klumpas ihop på marken, vilket kan leda till motorstopp eller att klipparen täpps igen. Ett vått underlag kan också vara halt, vilket kan få dig att halka och ramla.
- Överlappa klippsvepningarna med cirka 4 cm.
- Om du klipper väldigt långt gräs kan det vara bra att först klippa med den högsta klipphöjdsinställningen och låg hastighet, och sedan klippa en gång till med en lägre klipphöjd så att gräsmattan blir fin.
- Försök med en eller flera av åtgärderna nedan om du inte är nöjd med klippresultatet.
  - Slipa kniven.
  - Gå saktare när du klipper.
  - Höj gräsklipparens klipphöjdsinställning.
  - Klipp gräset oftare.
  - Överlappa klippsvepningarna istället för att klippa en hel svepning varje gång.

Underhåll

Toro har konstruerat den här produkten för att ge dig flera års felfri drift. Ta med produkten till en auktoriserad Toro-återförsäljare vid behov av service.

Obs: Vänster och höger sida är lika med användarens vänstra respektive högra sida vid normal körning.

Rekommenderat underhåll

Underhållsintervall	Underhållsförfarande
Varje användning eller dagligen	• Kontrollera oljenivån i motorn. • Rengör klipparhuset.
Var 25:e timme	• Rengör luftfiltret. • Kontrollera självdrivningskabeln och justera den vid behov (endast modell 21032). • Smörj maskinen. • Slipa kniven.
Var 50:e timme	• Byta oljan i motorn.
Vartannat år	• Byt ut kniven.

Rengöra klipparhuset

Serviceintervall: Varje användning eller dagligen

Rengör klipparhuset efter varje användningstillfälle.

Stanna motorn, vänta tills alla rörliga delar har stannat och koppla bort tändkabeln innan du rengör den.

Viktigt: Rengör inte klipparen med vatten, eftersom det kan leda till att fukt ansamlas i klipparen och de inre delarna rostar.

- Rengör klipparhusets undersida. Ta bort smuts och gräsklipp med en skrapa/borste i ett hårt träslag (Figur 16).

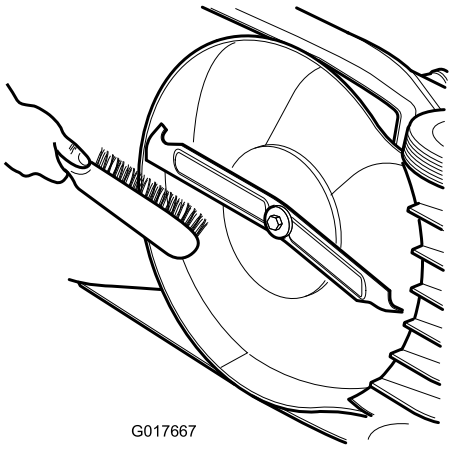

Figur 16

- Ta bort skräp från ventilerna på huset, längs klipparens översida och från gräsklipparhöljet.

Rengöra luftfiltret

Serviceintervall: Var 25:e timme

1. Lossa spärrarna som fäster luftfilterskyddet på motorn (Figur 17).

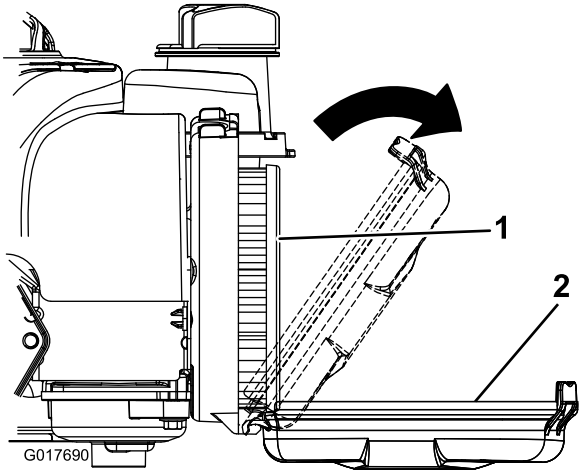

Figur 17

1. Pappersinsats
2. Skydd

2. Ta bort och inspektera luftfiltret.
3. Byt ut det om det är mycket smutsigt.
4. Byt ut insatsen och stäng skyddet genom att fäst spärrarna vid motorn.

Justera självdrivningskabeln (endast modell 21032)

Serviceintervall: Var 25:e timme

Kontrollera att självdrivningsstången sitter 55–70 mm från handtaget genom att justera självdrivningskabeln (Figur 18).

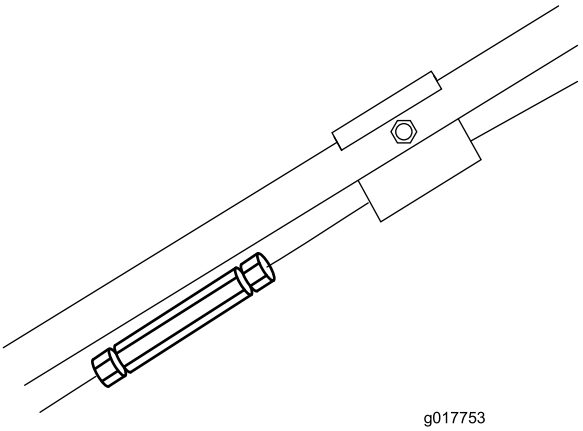

g017753

Figur 18

Smörja maskinen

Serviceintervall: Var 25:e timme

Smörj hjulen, länkarna och svängpunkterna med motorolja (Figur 19).

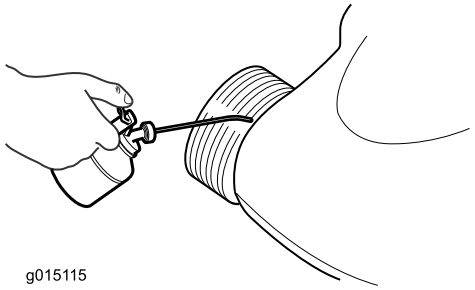

g015115

Figur 19

Byta ut motoroljan

Serviceintervall: Var 50:e timme

1. Töm bränsletanken genom att låta motorn gå tills den är tom.
2. Lossa tändkabeln.
3. Låt motorn svalna.
4. Tippa gräsklipparen till höger och kontrollera att luftrenaren är uppåt, så att maskinen inte skadas.
5. Ta bort oljestickan och töm ut oljan i en lämplig behållare.
6. Fyll långsamt på olja i påfyllningsröret tills nivån når markeringen Full på oljestickan (Figur 20). Vänta i tre minuter innan du kontrollerar oljenivån med oljestickan efter att ha fyllt på olja. Fyll inte på för mycket. (Maximal påfyllning: 0,47 l, typ: SAE 30 renad fordonsolja med API-klassificering SF, SG, SH, SJ, SL eller högre.)

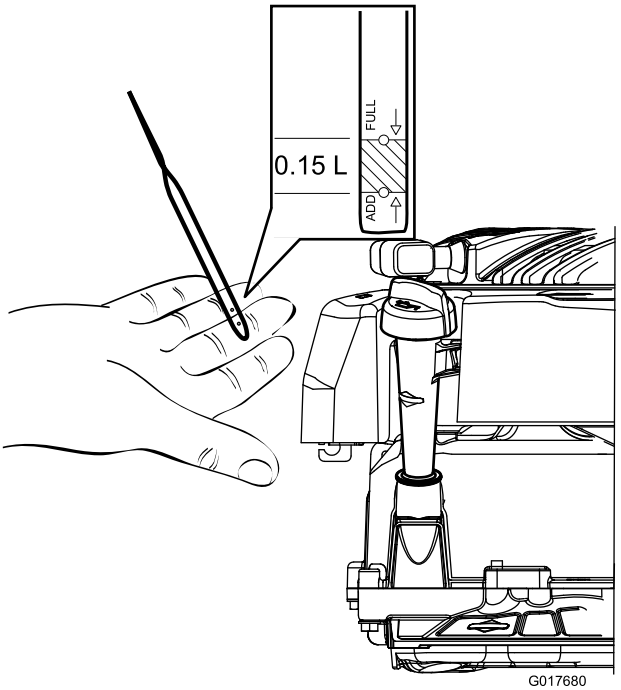

G017680

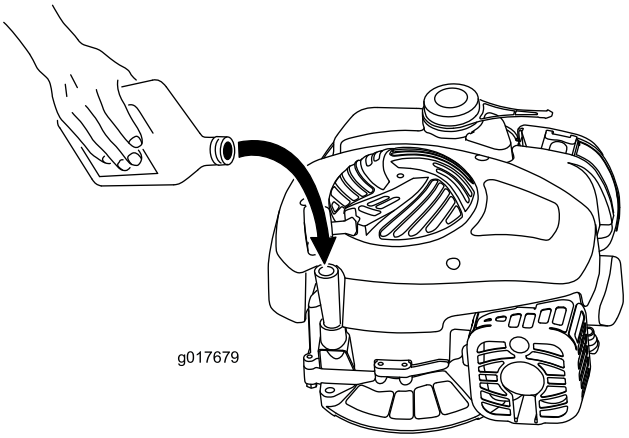

g017679

Figur 20

7. Sätt i oljestickan ordentligt.

Serva kniven

Klipp alltid med en vass kniv, så att gräset klipps av jämnt och inte slits eller rycks av.

Använd endast originalknivar från Toro när du byter kniv.

⚠ VARNING

Någon kan starta motorn av misstag och allvarligt skada föraren eller kringstående.

Försök aldrig att kontrollera, demontera eller byta ut kniven innan du har kopplat bort tändkabeln.

1. Stäng av motorn och vänta tills alla rörliga delar har stannat.
2. Lossa tändkabeln (Figur 21).

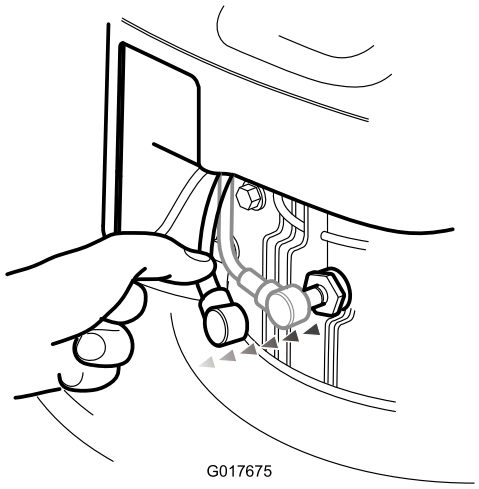

Figur 21

3. Lägg klipparen på sidan.
4. Undersök noga så att kniven är vass och inte sliten, särskilt i det område där knivens flata och böjda delar möts. Byt ut kniven om den är sliten.

   Obs: Montera en ny kniv när klippsäsongen börjar för att garanterat få bästa resultat. Fila ned små hack på kniven under klippsäsongen så att eggen hålls vass.

⚠ FARA

En sliten eller skadad kniv kan gå sönder och en bit av kniven kan slungas ut i riktning mot föraren eller någon annan person, vilket kan leda till allvarliga personskador eller dödsfall.

Kontrollera om kniven är sliten eller skadad med jämna mellanrum, och byt ut den om den slits eller skadas.

Demontera kniven

1. Fatta tag i knivens ände (Figur 22) med en trasa eller en tjockt vadderad handske.

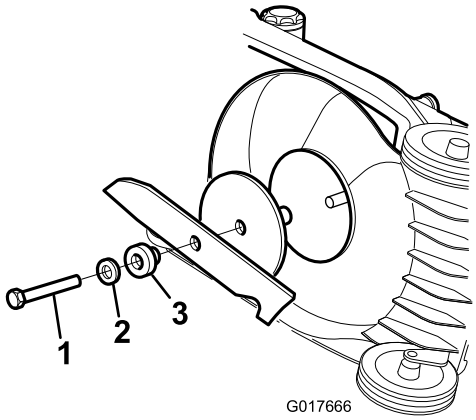

Figur 22

1. Knivbult
2. Bricka
3. Distansstycke

2. Ta bort knivbulten och kniven.

   Viktigt: Om knivhållaren lossnar ska den sättas tillbaka innan kniven och knivbulten monteras. Om gräsklipparen används utan knivhållaren kommer klipparen att skadas.

Slipa kniven

Serviceintervall: Var 25:e timme

Använd en fil till att slipa knivens översida och bibehålla den ursprungliga klippvinkeln (Figur 23).

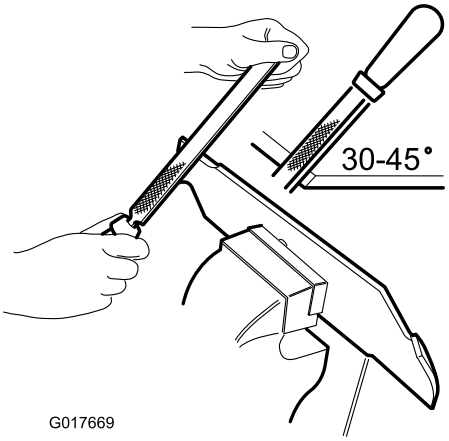

Figur 23

Obs: Kniven kommer att vara balanserad även fortsättningsvis om du slipar bort lika mycket från båda knivseggarna.

Viktigt: Kontrollera knivens balans med hjälp av en knivbalanserare. Sådana säljs till en ringa kostnad i järnhandeln. En balanserad kniv förblir

i ett horisontellt läge, medan en obalanserad kniv lutar åt den tyngre sidan (Figur 24). Om kniven är i obalans ska du fila bort mer metall från eggen på knivens tunga sida.

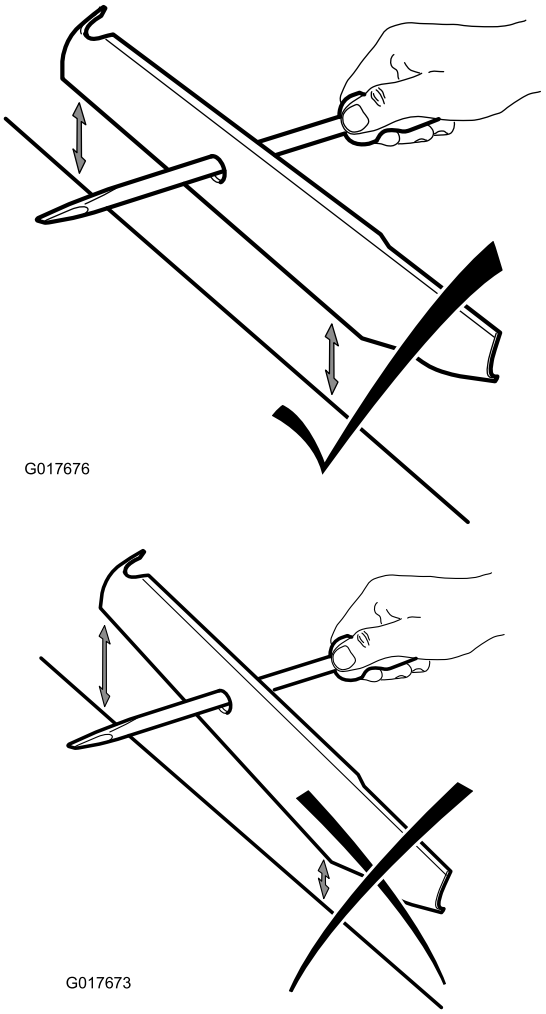

Figur 24

Montera kniven

Serviceintervall: Vartannat år

Montera en vass, balanserad kniv och knivbulten. Knivens segeldel ska peka mot klipparhusets översida för att monteringen ska vara korrekt. Dra åt knivbulten till ett moment på 54 Nm (Figur 22).

Viktigt: Byt ut kniven om den är nedsliten eller skadad.

Förvaring

1. Rengör klipparhuset.
2. Kontrollera knivens tillstånd.
3. Fäll ihop handtaget i enlighet med Figur 25.

Viktigt: Kontrollera att styrkablarna inte hamnar i kläm när du fäller in handtaget.

⚠ VAR FÖRSIKTIG

Handtagen rör sig förbi varandra som en sax när de fälls ihop och fälls upp, och det finns risk för att klämma fingrarna.

Håll fingrarna borta från svängpunkterna och handtagen som korsar varandra när du fäller ihop och fäller upp handtagen.

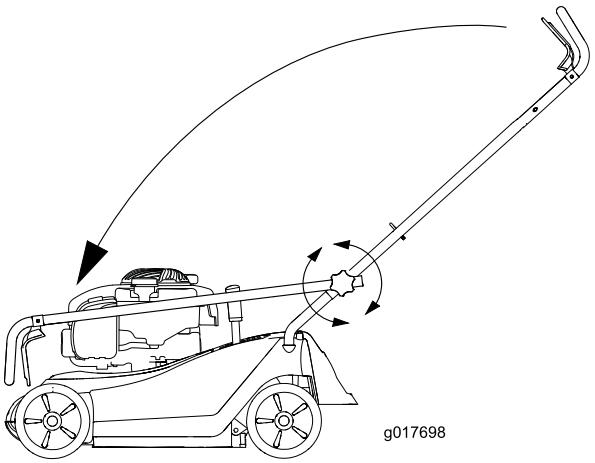

Figur 25

4. Förvara klipparen i ett svalt, rent och torrt utrymme utom räckhåll för barn.
5. Täck över klipparen så att den hålls ren och står skyddad.

Felsökning

Problem	Möjliga orsaker	Åtgärd
Det går inte att starta motorn.	1. Tändkabeln har inte anslutits till tändstiftet.	1. Anslut tändkabeln till tändstiftet.
	2. Luftningshålet i tanklocket är igensatt.	2. Rengör luftningshålet i tanklocket eller byt ut tanklocket.
	3. Tändstiftet är slitet, skadat eller har felaktigt avstånd.	3. Kontrollera tändstiftet och justera avståndet vid behov. Byt ut tändstiftet om det är anfrätt, skadat eller sprucket.
	4. Bränsletanken är tom eller bränslesystemet innehåller gammalt bränsle.	4. Töm och/eller fyll på bränsletanken med färsk bensin. Kontakta en auktoriserad återförsäljare om problemet kvarstår.
Motorn är trög att starta eller tappar kraft.	1. Luftningshålet i tanklocket är igensatt.	1. Rengör luftningshålet i tanklocket eller byt ut tanklocket.
	2. Luftfiltret är smutsigt och blockerar luftflödet.	2. Rengör luftfiltrets förrenare och/eller byt pappersluftfiltret.
	3. Det finns gräsklipp och skräp under maskinen.	3. Rengör under maskinen.
	4. Tändstiftet är slitet, skadat eller har felaktigt avstånd.	4. Kontrollera tändstiftet och justera avståndet vid behov. Byt ut tändstiftet om det är anfrätt, skadat eller sprucket.
	5. Motorns oljenivå är för låg, för hög eller så är motoroljan mycket smutsig.	5. Kontrollera motoroljan. Byt ut oljan om den är smutsig. Fyll på eller tappa ut olja för att justera oljenivån efter markeringen Full på oljestickan
	6. Bränsletanken innehåller gammalt bränsle.	6. Töm och fyll på bränsletanken med färsk bensin.
Motorn går ojämnt.	1. Tändkabeln har inte anslutits till tändstiftet.	1. Anslut tändkabeln till tändstiftet.
	2. Luftfiltret är smutsigt och blockerar luftflödet.	2. Rengör luftfiltrets förrenare och/eller byt pappersluftfiltret.
	3. Tändstiftet är slitet, skadat eller har felaktigt avstånd.	3. Kontrollera tändstiftet och justera avståndet vid behov. Byt ut tändstiftet om det är anfrätt, skadat eller sprucket.
Gräsklipparen eller motorn vibrerar för mycket.	1. Det finns gräsklipp och skräp under klipparkåpan.	1. Rengör under klipparkåpan.
	2. Motorns fästskruvar är lösa.	2. Dra åt motorns fästskruvar.
	3. Knivfästmuttrarna är lösa.	3. Dra åt knivens fästmuttrar.
	4. Kniven är böjd eller ur balans.	4. Balansera kniven. Byt ut kniven om den är böjd.
Klippmönstret blir ojämnt.	1. Du klipper i samma mönster om och om igen.	1. Byt klippmönster.
	2. Det finns gräsklipp och skräp under klipparkåpan.	2. Rengör under klipparkåpan.
	3. Kniven är slö.	3. Slipa och balansera kniven.
Klipparen drivs inte framåt.	1. Det finns skräp under remkåpan.	1. Ta bort skräpet under remkåpan.
	2. Självdrivningskabeln har inte justerats eller är skadad.	2. Justera självdrivningskabeln. Byt ut kabeln vid behov.

Anteckningar:

Europeiskt sekretessmeddelande

Uppgifter som Toro registrerar
Toro Warranty Company (Toro) respekterar din integritet. För att kunna behandla dina garantianspråk och kontakta dig i händelse av att en produkt måste återkallas ber vi dig att uppge vissa personuppgifter, antingen direkt eller via din lokala Toro-återförsäljare.

Toros garantisystem körs på servrar som finns i USA där sekretesslagarna kanske inte ger samma skydd som i ditt land.

GENOM ATT UPPGE DINA PERSONUPPGIFTER TILL OSS SAMTYCKER DU TILL ATT DE BEHANDLAS SÅ SOM BESKRIVS I DET HÄR SEKRETESSMEDDELANDET.

Så här använder Toro informationen
Toro kan använda dina personuppgifter för att behandla garantianspråk och för att kontakta dig i händelse av att en produkt återkallas. Toro kan vidarebefordra uppgifterna till sina dotterbolag, återförsäljare eller andra affärspartners i samband med någon av dessa aktiviteter. Vi säljer inte dina personuppgifter till något annat företag. Vi förbehåller oss rätten att vidarebefordra personuppgifter i syfte att efterleva tillämpliga lagar och uppfylla förfrågningar från vederbörliga myndigheter, administrera system på rätt sätt eller för vår egen eller andra användares säkerhet.

Så här sparas dina personuppgifter
Vi sparar dina personuppgifter så länge vi behöver dem för det syfte de ursprungligen registrerades för, av andra legitima skäl (t.ex. för att följa föreskrifter) eller så länge som krävs enligt tillämplig lag.

Toros engagemang för att skydda dina personuppgifter
Vi vidtar skäliga försiktighetsåtgärder för att skydda dina personuppgifter. Vi vidtar också åtgärder för att bibehålla personuppgifternas aktuella status så att de är korrekta.

Åtkomst och korrigering av personuppgifter
Om du vill granska eller korrigera personuppgifter kan du kontakta oss via e-post på legal@toro.com.

Lista över internationella återförsäljare

Återförsäljare:	Land:	Telefonnummer:
Atlantis Su ve Sulama Sisstemleri Lt	Turkiet	90 216 344 86 74
Balama Prima Engineering Equip.	Hongkong	852 2155 2163
B-Ray Corporation	Korea	82 32 551 2076
Casco Sales Company	Puerto Rico	787 788 8383
Ceres S.A.	Costa Rica	506 239 1138
CSSC Turf Equipment (pvt) Ltd.	Sri Lanka	94 11 2746100
Cyril Johnston & Co.	Nordirland	44 2890 813 121
Equiver	Mexiko	52 55 539 95444
Femco S.A.	Guatemala	502 442 3277
G.Y.K. Company Ltd.	Japan	81 726 325 861
Geomechaniki of Athens	Grekland	30 10 935 0054
Guandong Golden Star	Kina	86 20 876 51338
Hako Ground and Garden	Sverige	46 35 10 0000
Hako Ground and Garden	Norge	47 22 90 7760
Hayter Limited (U.K.)	Storbritannien	44 1279 723 444
Hydroturf Int. Co Dubai	Förenade Arabemiraten	97 14 347 9479
Hydroturf Egypt LLC	Egypten	202 519 4308
Ibea S.P.A.	Italien	39 0331 853611
Irriamc	Portugal	351 21 238 8260
Irrigation Products Int'l Pvt Ltd.	Indien	86 22 83960789
Jean Heybroek b.v.	Nederländerna	31 30 639 4611
Maquiver S.A.	Colombia	57 1 236 4079
Maruyama Mfg. Co. Inc.	Japan	81 3 3252 2285
Metra Kft	Ungern	36 1 326 3880
Mountfield a.s.	Tjeckien	420 255 704 220
Munditol S.A.	Argentina	54 11 4 821 9999
Oslinger Turf Equipment SA	Ecuador	593 4 239 6970
Oy Hako Ground and Garden Ab	Finland	358 987 00733
Parkland Products Ltd.	Nya Zeeland	64 3 34 93760
Prochaska & Cie	Österrike	43 1 278 5100
RT Cohen 2004 Ltd.	Israel	972 986 17979
Riversa	Spanien	34 9 52 83 7500
Sc Svend Carlsen A/S	Danmark	45 66 109 200
Solvert S.A.S.	Frankrike	33 1 30 81 77 00
Spypros Stavrinides Limited	Cypern	357 22 434131
Surge Systems India Limited	Indien	91 1 292299901
T-Markt Logistics Ltd.	Ungern	36 26 525 500
Toro Australia	Australien	61 3 9580 7355
Toro Europe NV	Belgien	32 14 562 960

Toros garanti

Fel och produkter som omfattas

The Toro Company och dess dotterbolag Toro Warranty Company garanterar gemensamt, och i enlighet med ett avtal dem emellan, att åt den ursprungliga köparen* reparera de &ToroShort-produkter som anges nedan om material- eller tillverkningsfel förekommer.

Följande tidsperioder gäller från inköpsdatumet:

Produkter	**Garantiperiod**
Manuell motordriven klippare	
• Gjutet däck	Fem års privat bruk[2] 45 dagars kommersiellt bruk
• Motor	Fem års GTS-startgaranti Se motortillverkarens garanti[1]
• Ståldäck	Två års privat bruk[2] 45 dagars kommersiellt bruk
• Motor	Två års GTS-startgaranti Se motortillverkarens garanti[1]
Elektriska handhållna produkter	Två års begränsad garanti
Snöslungor	
• Enstegsmodell	Två års privat bruk[2] 45 dagars kommersiellt bruk
• Tvåstegsmodell	Två års privat bruk[2] 45 dagars kommersiellt bruk
• Elektrisk modell	Två års privat bruk[2]
Alla åkmaskiner nedan	
• Motor	Se motortillverkarens garanti[1] Ett år, endast delar
• Redskap	Ett år
Åkgräsklippare med motor bak	Två års privat bruk[2] 90 dagars kommersiellt bruk
Åkgräsklippare	Två års privat bruk[2] 90 dagars kommersiellt bruk
TimeCutter Z-klippare	Tre års privat bruk[2] 30 dagars kommersiellt bruk
TITAN-klippare	Tre år eller 240 timmar[3]
• Ram	Begränsad (endast ursprunglig ägare)[4]
TITAN MX-klippare	Tre år eller 400 timmar[3]
• Ram	Begränsad (endast ursprunglig ägare)[4]
Klippare i Z Master 2000-serien	Fem år eller 1 200 timmar[3]
• Ram	Begränsad (endast ursprunglig ägare)[4]

*Med ursprunglig köpare avses den person som ursprungligen köpte Toro-produkten.

[1]Vissa motorer som används i Toro-produkter har en garanti från motortillverkaren.

[2]Med ”privat bruk” avses bruk av produkten i hemmet. Om produkten används på fler än ett ställe räknas det som kommersiellt bruk och då gäller garantin för kommersiellt bruk.

[3]Beroende på vilket som inträffar först.

[4]Begränsad garanti för ramen. Om huvudramen, det vill säga de delar som svetsats tillsammans för att bilda den traktorstruktur som andra komponenter, t.ex. motorn, är monterade på, spricker eller går sönder vid normalt bruk, kommer ramen att repareras eller bytas ut, enligt Toros val, i enlighet med garantin utan kostnad för reservdelar och arbete. Ramfel på grund av felaktig användning eller missbruk samt fel eller reparationer som uppstår/sker på grund av rost eller korrosion omfattas inte av garantin.

Den här garantin täcker kostnaden för delar och arbete, men du får själv stå för eventuella transportkostnader.

Garantin upphör att gälla om timmätaren kopplas från, ändras eller visar tecken på att någon har försökt att manipulera den.

Ägarens ansvar

Du måste underhålla din Toro-produkt enligt de underhållsförfaranden som beskrivs i *bruksanvisningen*. Sådant rutinunderhåll bekostas av dig, oavsett om det utförs av en återförsäljare eller av dig själv.

Anvisningar för garantiservice

Följ denna procedur om du tror att det är något fel på din Toro-produkt rörande material eller utförande:

1. Kontakta din försäljningsrepresentant för att ordna produktservice. Om du av någon anledning inte kan kontakta din representant kan du i stället kontakta en Toro-auktoriserad återförsäljare för att få service där.
2. Ta med produkten och inköpsbeviset (kvittot) till återförsäljaren. Om du av någon anledning är missnöjd med återförsäljarens analys eller med den hjälp du får är du välkommen att kontakta oss på:

   Customer Care Department, RLC Division
   The Toro Company
   8111 Lyndale Avenue South
   Bloomington, MN 55420-1196
   Chef: Teknisk produktsupport: 001-952-887-8248

   Se bifogad återförsäljarlista.

Produkter och fel som inte omfattas

Denna uttryckliga garanti omfattar inte följande:

- Kostnader för regelbundet underhåll eller slitdelar, som knivar, rotorblad (paddlar), skrapor, remmar, bränsle, smörjmedel, oljebyten, tändstift, kablar/kablage eller bromsjusteringar.
- Alla produkter eller delar som ändras, används felaktigt eller som måste bytas ut eller repareras på grund av olyckshändelse eller brist på underhåll.
- Nödvändiga reparationer på grund av underlåtenhet att använda färskt bränsle (ej mer än en månad gammalt) eller underlåtenhet att förbereda enheten korrekt för en längre tids driftstopp (över en månad).
- Motor och transmission. Dessa omfattas av respektive tillverkares garantier med separata villkor och regler

Alla reparationer som omfattas av denna garanti måste utföras av en auktoriserad Toro-återförsäljare med reservdelar som godkänts av Toro.

Allmänna villkor

Köparens rättigheter regleras av de nationella lagar som gäller i respektive land. De rättigheter köparen har i dessa lagar begränsas inte genom denna garanti.