Form No. 3358-444 Rev D

CCR® 6053 Quick Clear™-sneslynge

Modelnr. 38571—Serienr. 280000001 og derover

Modelnr. 38575—Serienr. 280000001 og derover

Betjeningsvejledning

Indledning

Læs denne vejledning omhyggeligt, så du kan lære at betjene og vedligeholde produktet korrekt samt undgå person- og produktskade. Det er dit ansvar at betjene produktet korrekt og sikkert.

Du kan kontakte Toro direkte på www.Toro.com for at få oplysninger om produkter og tilbehør, hjælp til at finde en forhandler og for at registrere dit produkt.

Når du har brug for service, originale Toro-dele eller yderligere oplysninger, bedes du kontakte en autoriseret serviceforhandler eller Toros kundeservice samt have produktets model- og serienummer parat. Figur 1 viser model- og serienummerets placering på produktet. Skriv numrene, hvor der er gjort plads til dette.

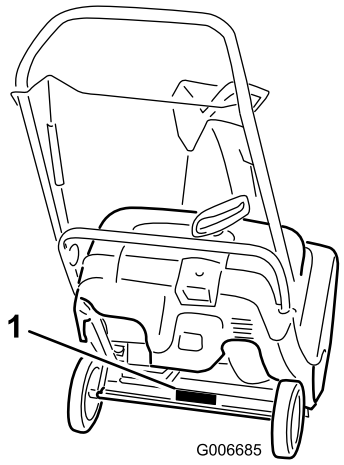

Figur 1

1. Model- og serienummerets placering

Modelnr. _____

Serienr. _____

Denne manual advarer dig om mulige farer og giver dig særlige sikkerhedsoplysninger ved hjælp af advarselssymbolet (Figur 2), der angiver en fare, der kan forårsage alvorlig personskade eller død, hvis du ikke følger de anbefalede forholdsregler.



Figur 2

1. Advarselssymbol

Denne betjeningsvejledning bruger to ord til at fremhæve oplysninger. **Vigtigt** henleder opmærksomheden på særlige mekaniske oplysninger, og **Bemærk** angiver generel information, som det er værd at lægge særligt mærke til.

Sikkerhed

Denne sneslynge opfylder som minimum ISO-standarden 8437, der var gældende på produktionstidspunktet.

Læs og forstå indholdet i denne vejledning, før motoren overhovedet startes.

⚠Dette er advarselssymbolet. Det bruges til at advare dig om mulige farer, der kan resultere i personskade. Følg alle sikkerhedsmeddelelser, du får i forbindelse med dette symbol, for at undgå mulig personskade eller død.

Ukorrekt brug eller vedligeholdelse af denne sneslynge kan medføre personskade eller død. Følg nedenstående sikkerhedsanvisninger for at mindske denne risiko.

Uddannelse

- Læs, forstå og følg alle anvisninger på maskinen og i vejledning(er), før enheden tages i brug. Lær betjeningsanordningerne og udstyrets korrekte brug grundigt at kende. Du skal vide, hvordan man standser maskinen og hurtigt udkobler betjeningsanordningerne.
- Tillad aldrig børn at betjene udstyret. Lad aldrig voksne betjene udstyret uden korrekte anvisninger.
- Sørg for at holde mennesker, især små børn, uden for arbejdsområdet.
- Udvis forsigtighed for at undgå, at sneslyngen glider eller vælter.

© 2008—The Toro® Company
8111 Lyndale Avenue South
Bloomington, MN 55420

Registrer dit produkt på www.Toro.com.

CE

Oversættelse af original (DA)
Trykt i USA
Alle rettigheder forbeholdes

Forberedelser

- Undersøg nøje området, hvor udstyret skal anvendes, og fjern alle dørmåtter, slæder, brædder, ledninger og andre fremmede genstande.
- Betjen ikke udstyret uden at være iført passende vinterbeklædning. Undgå løstsiddende tøj, der kan sidde fast i bevægelige dele. Bær fodtøj, der giver dig godt fodfæste på glatte overflader.
- Brændstof skal håndteres med forsigtighed. Det er yderst brandfarligt.
  - Brug en godkendt brændstofbeholder.
  - Fyld aldrig brændstof på en kørende eller varm motor.
  - Fyld brændstoftanken udendørs med stor forsigtighed. Fyld aldrig brændstoftanken op indendørs.
  - Fyld aldrig beholdere inde i et køretøj eller på en lastbil eller anhænger med plastikforing. Stil altid beholdere på jorden med afstand fra køretøjet før påfyldning.
  - Når det er praktisk muligt, skal benzindrevet udstyr fjernes fra lastbilen eller anhængeren og fyldes op igen på jorden. Hvis dette ikke er muligt, skal påfyldningen af udstyret finde sted på en anhænger med en bærbar beholder i stedet for direkte fra brændstofstanderen.
  - Spidsen af slangen skal være i kontakt med kanten af åbningen i brændstoftanken eller -dunken, inden påfyldningen er afsluttet. Brug ikke låseenhed for slangespidsen.
  - Sæt benzindækslet sikkert på igen, og tør spildt brændstof op.
  - Hvis der kommer brændstof på tøj, skal du skifte tøj øjeblikkeligt.
  - Ryg ikke, når du håndterer benzin.
- Brug forlængerledninger og beholdere som angivet af producenten for alle enheder med elektriske startmotorer.
- Forsøg ikke at rydde sne på en overflade med småsten eller skærver. Dette produkt er kun beregnet til brug på brolagte overflader.
- Forsøg aldrig at foretage justeringer, mens motoren kører (bortset fra tilfælde, hvor det specifikt anbefales af producenten).
- Brug altid sikkerheds- eller beskyttelsesbriller under brug eller ved justering eller reparation for at beskytte øjnene mod fremmedlegemer, der kan blive slynget ud fra maskinen.
- Lad motor og maskine vænne sig til udendørstemperaturen, før du begynder at rydde sne.

Betjening

- Anbring ikke hænder og fødder i nærheden af eller under roterende dele. Hold dig altid på afstand af udblæsningsåbningen.
- Udvis stor forsigtighed, når du betjener maskinen på eller krydser fortove, veje eller indkørsler med grus. Vær opmærksom på skjulte farer eller trafik.
- Hvis du rammer en genstand, skal du stoppe motoren, tage nøglen ud, efterse sneslyngen grundigt for eventuel beskadigelse og udbedre skaden, før du genstarter og betjener sneslyngen.
- Hvis udstyret skulle begynde at ryste unormalt, skal du stoppe motoren og omgående undersøge årsagen. Rystelser er generelt en advarsel om, at der er opstået problemer.
- Stands motoren, når du forlader betjeningspositionen, før du renser rotorbladhuset eller udblæsningsslisken, og når du foretager reparationer, justeringer eller eftersyn.
- Ved rensning, reparation eller eftersyn af sneslyngen skal motoren stoppes, og sørg for, at rotorbladene og alle bevægelige dele står stille.
- Du må kun lade motoren køre inden døre, når du starter sneslyngen eller flytter den ind i eller ud af bygningen. Åbn bygningens døre, da udstødningsgasser er farlige.
- Vær yderst forsigtig, når du benytter maskinen på skråninger.
- Brug aldrig sneslyngen uden skjolde og andre sikkerhedsanordninger korrekt påmonteret og funktionsdygtige.
- Blæs aldrig sne mod personer eller områder, hvor der kan opstå skader på ejendom. Hold børn væk og andre på afstand.
- Du må ikke overbelaste maskinens kapacitet ved at forsøge at rydde sne ved en for høj hastighed.
- Se bagud, og udvis forsigtighed, når du bakker med sneslyngen.
- Udkobl rotorbladene, når sneslyngen transporteres og ikke er i brug.
- Betjen aldrig sneslyngen uden god sigtbarhed eller lys. Sørg altid for at have ordentligt fodfæste, og hold godt fast i håndtagene. Gå; løb aldrig.
- Rør aldrig ved en varm motor eller lydpotte.

Rengøring af stoppet udblæsningssliske

Håndkontakt med rotorblade i bevægelse inde i udblæsningsslisken er den mest almindelige årsag til skade forbundet med sneslynger. Brug aldrig hånden til at rense udblæsningsslisken.

Sådan rengøres slisken:

- **Sluk for motoren!**
- Vent 10 sekunder for at være sikker på, at roterbladene står stille.
- Brug altid renseværktøj og ikke dine hænder.

Vedligeholdelse og opbevaring

- Kontroller med jævne mellemrum, at alle fastgørelsesbolte/skruer osv. er tilspændte for at sikre, at udstyret er i sikker driftsmæssig stand.
- Opbevar aldrig maskinen med benzin i tanken i en bygning, hvor der er antændingskilder, f.eks. varmtvandsbeholdere, rumopvarmere eller tørretumblere. Lad motoren køle af, før du opbevarer maskinen på et lukket sted.
- Hvis sneslyngen skal opbevares i en længere periode, skal du se i *betjeningsvejledningen* for at få vigtige oplysninger herom.
- Vedligehold eller udskift sikkerheds- og instruktionsmærkater, når det er nødvendigt.
- Lad maskinen køre et par minutter efter snerydningen for at undgå, at rotorbladene fryser fast.

Sikkerhed forbundet med Toro-sneslyngen

Følgende liste indeholder sikkerhedsoplysninger specifikt vedrørende Toro-produkter samt andre oplysninger, som du skal kende.

- **Roterende rotorblade kan beskadige fingre og hænder.** Stå bag håndtagene og væk fra udblæsningsåbningen, mens sneslyngen betjenes. **Hold ansigt, hænder, fødder og andre kropsdele samt tøj væk fra bevægelige eller roterende dele.**
- **Stop motoren, fjern tændingsnøglen, og vent på, at alle bevægelige dele standser**, inden sneslyngen justeres, rengøres, repareres og efterses, og inden udblæsningsslisken renses.
- Stop motoren, fjern tændingsnøglen, og vent på, at alle bevægelige dele standser, **inden** du forlader betjeningspositionen.
- Hvis en afskærmning, sikkerhedsanordning eller mærkat er beskadiget, ulæselig, eller hvis du har mistet en sådan, skal den repareres eller udskiftes, før maskinen tages i brug. Stram også løse fastgørelsesbolte/skruer osv.
- **Brug ikke** sneslyngen på taget.
- Rør ikke ved motoren, mens den kører, eller kort tid efter den er standset, da motoren kan være tilstrækkeligt varm til at give brandsår.
- Udfør kun den vedligeholdelse, som er beskrevet i instruktionerne i denne vejledning. Før du udfører vedligeholdelse, reparation eller justering, skal du slukke for motoren og fjerne nøglen. Kontakt en autoriseret serviceforhandler, når det er nødvendigt at foretage større reparationer.
- Lav ikke om på regulatorindstillingerne på motoren.
- Ved opbevaring af sneslyngen i mere end 30 dage skal brændstoftanken aftappes for at forhindre potentielle risici. Opbevar brændstoffet i en godkendt brændstofbeholder. Fjern nøglen fra tændingen, før du opbevarer sneslyngen.
- Køb kun originale Toro-reservedele og -tilbehør.

Lydtryk

Maskinen har et maksimalt lydstyrkeniveau ved brugerens øre på 94 dBA, baseret på målinger af identiske maskiner i henhold til standarden EN 11201.

Lydeffekt

Maskinen har et garanteret lydstyrkeniveau på 105 dBA, baseret på målinger af identiske maskiner i henhold til standarden EN 3744.

Vibration

Maskinen overstiger ikke et vibrationsniveau for hænder/arme på 12,7 m/s^2, baseret på målinger af identiske maskiner i henhold til standarden EN 1033.

Sikkerheds- og instruktionsmærkater

Vigtigt: Sikkerheds- og instruktionsmærkaterne er placeret tæt på potentielle risikoområder. Udskift beskadigede mærkater.

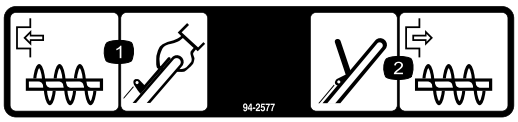

94-2577

1. Rotorbladene indkobles ved at holde styrebøjlen mod håndtaget.
2. Slip styrebøjlen for at stoppe rotorbladene.

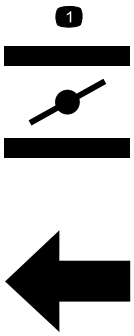

110-9363

1. Choker

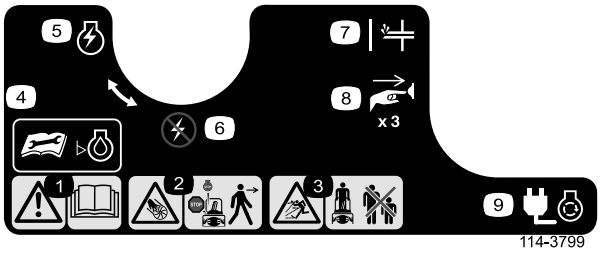

108-4930 (Model 38571 only)

1. Advarsel – læs *betjeningsvejledningen.*
2. Fare for skæring/amputering, rotorbladene – stop motoren, før maskinen forlades.
3. Fare for udslyngede genstande – hold sikker afstand til maskinen.
4. Læs *betjeningsvejledningen*, før motoroliestanden kontrolleres.
5. Motorkontakt tændt
6. Motorkontakt slukket
7. Spædepumpe
8. Tryk på spædepumpen tre gange for at spæde motoren.
9. Sæt maskinen til for at sætte strøm til den elektriske starter.

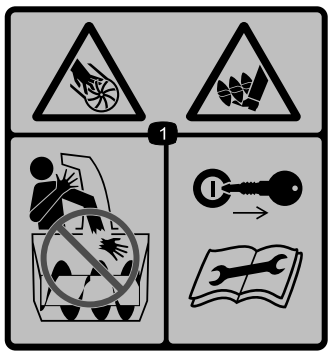

114-1711

1. Fare for skæring/amputering, rotorblade – put ikke hånden ind i slisken. Fjern tændingsnøglen, og læs anvisningerne, før reparation eller vedligeholdelse udføres.

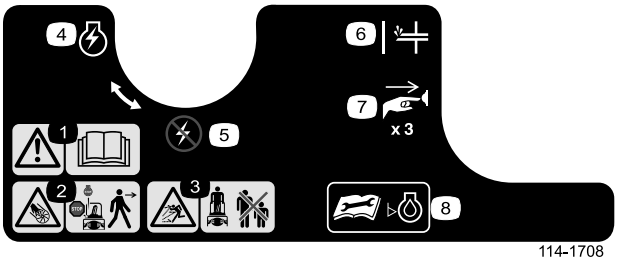

114-3753 (Model 38575 only)

1. Advarsel – læs *betjeningsvejledningen.*
2. Fare for skæring/amputering, rotorbladene – stop motoren, før maskinen forlades.
3. Fare for udslyngede genstande – hold sikker afstand til maskinen.
4. Motorkontakt tændt
5. Motorkontakt slukket
6. Spædepumpe
7. Tryk spædepumpen tre gange for at spæde motoren.
8. Læs *betjeningsvejledningen*, før motoroliestanden kontrolleres.

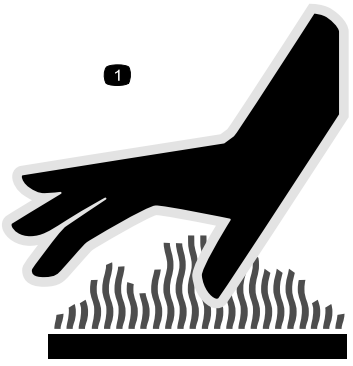

114-3794

1. Varm overflade (på udstødningsplade)

Opsætning

Løsdele

Brug skemaet herunder til at kontrollere, at alle dele er blevet leveret.

Fremgangsmåde	Beskrivelse	Antal	Anvendelse
1.	Kræver ingen dele	–	Fold håndtaget ud.
2.	Skruer Sliskesamling Håndtag til udblæsningsrør	3 1 1	Monter udblæsningsslisken.

1. Udfoldning af håndtaget

Fremgangsmåde

1. Løsn håndtagsknapperne, træk de U-formede håndtagslåse ud, indtil du kan bevæge håndtaget frit, og roter håndtaget til betjeningsposition (Figur 3).

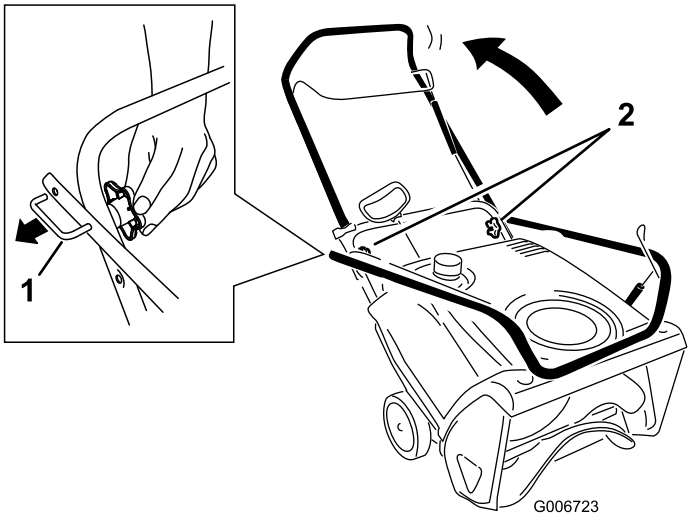

Figur 3

1. U-formet håndtagslås (2) 2. Håndtagsknapper

2. Isæt enden af det U-formede håndtag ind i det åbne hul i håndtaget, og stram håndtagsknapperne til, indtil de er strammet til (Figur 4).

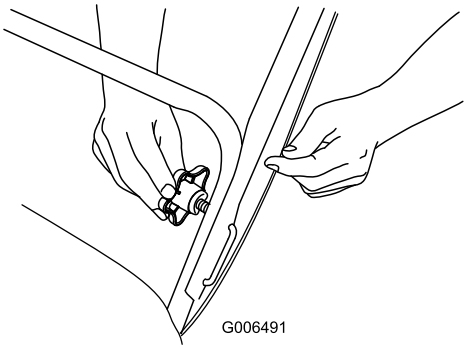

Figur 4

Vigtigt: Sørg for, at du ikke klemmer eller krøller styrekablet (Figur 5).

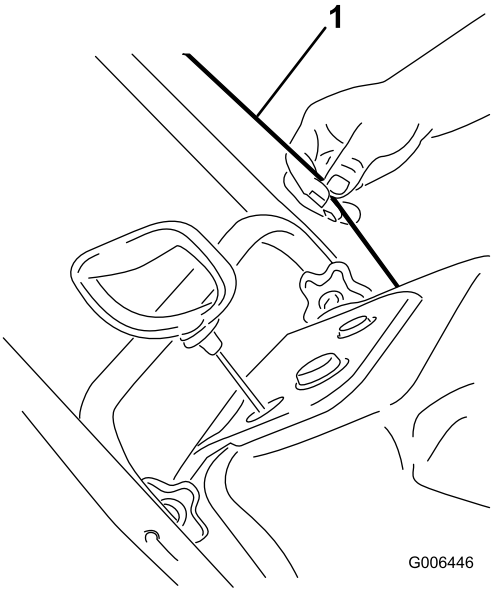

Figur 5

1. Styrekabel

2. Montering af udblæsningsslisken

3	Skruer
1	Sliskesamling
1	Håndtag til udblæsningsrør

Fremgangsmåde

Monter udblæsningsslisken som vist (Figur 6).

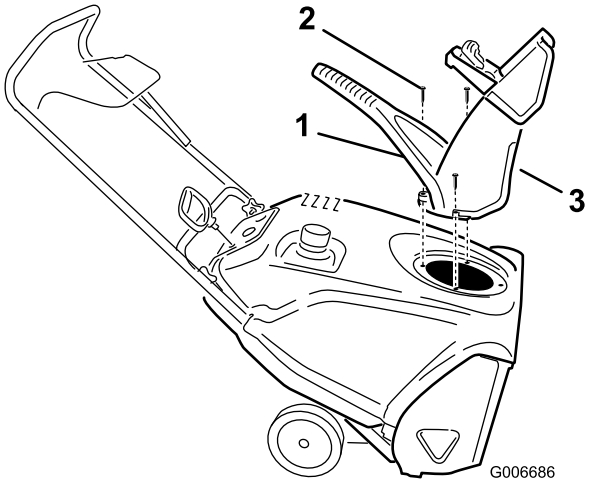

Figur 6

1. Håndtag til udblæsningsrør
2. Skrue (3)
3. Udblæsningsrør

Bemærk: Gør monteringen nemmere ved at bruge en lille skraldenøgle til at spænde skruerne.

Vigtigt: Stram ikke skruerne for meget. Du kan risikere at skade udblæsningsslisken og forhindre den i at kunne dreje frit.

3. Påfyldning af olie på motoren

Fremgangsmåde

Din sneslynge leveres ikke med olie i motoren, men der medfølger en dunk olie.

Vigtigt: Før motoren startes, skal der fyldes olie på.

Bemærk: Oliedunken kan indeholde mere end den nødvendige mængde. Overfyld ikke motoren.

Maks. påfyldning: 0,62 l, type: selvrensende olie til bilmotorer med en API-serviceklassifikation på SJ, SL eller højere.

- Til temperaturer 0 °C anvendes SAE 30.
- Til temperaturer mellem -18°C og 0°C anvendes SAE 5W30 eller SAE 10.
- Til temperaturer under –18 °C anvendes SAE 0W30.

1. Flyt sneslyngen til en plan overflade.
2. Rengør omkring oliepåfyldningsdækslet (Figur 7).

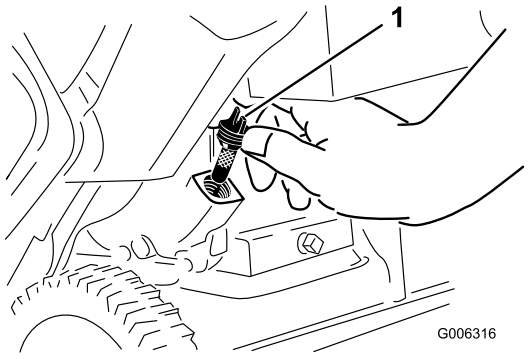

Figur 7

1. Oliepåfyldningsdæksel

3. Skru oliepåfyldningsdækslet løs, og tag det af.
4. Lad sneslyngen stå i betjeningspositionen, og hæld **forsigtigt** olien i krumtaphuset indtil påfyldningsmærket.
5. Skru oliepåfyldningsdækslet på oliepåfyldningshullet, og stram det godt til.

4. Justering af styrekablet

Fremgangsmåde

Se Justering af styrekablet i Vedligeholdelse.

Produktoversigt

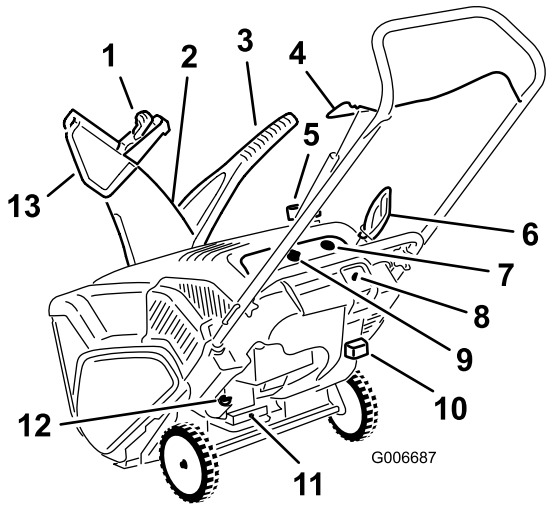

Figur 8

1. Sliskedeflektoraftrækker
2. Udblæsningsrør
3. Håndtag til udblæsningsrør
4. Styrebøjle
5. Dæksel til brændstoftank
6. Tilbageslagsstarthåndtag
7. Spædepumpe
8. Elektrisk start-knap (kun model 38571)
9. Tændingsnøgle
10. Choker
11. Olieaftapningsprop
12. Oliepåfyldningsdæksel
13. Sliskedeflektor

Betjening

Bemærk: Maskinens venstre og højre side er som set fra den normale betjeningsposition.

Benzin er meget brandfarlig og eksplosiv. En brand forårsaget af benzin kan medføre forbrændinger på dig selv og andre.

- **For at undgå, at en statisk ladning antænder benzinen, skal beholderen og/eller sneslyngen placeres direkte på jorden, før de fyldes. De må ikke stå i et køretøj eller på andre genstande.**
- **Fyld tanken udendørs, når motoren er kold. Tør spildt benzin op.**
- **Håndter ikke benzin, mens du ryger eller i nærheden af åben ild eller gnister.**
- **Opbevar benzin i en godkendt brændstofbeholder, som er utilgængelig for børn.**

Påfyldning af brændstoftanken

Fyld benzintanken med frisk, blyfri benzin (Figur 9).

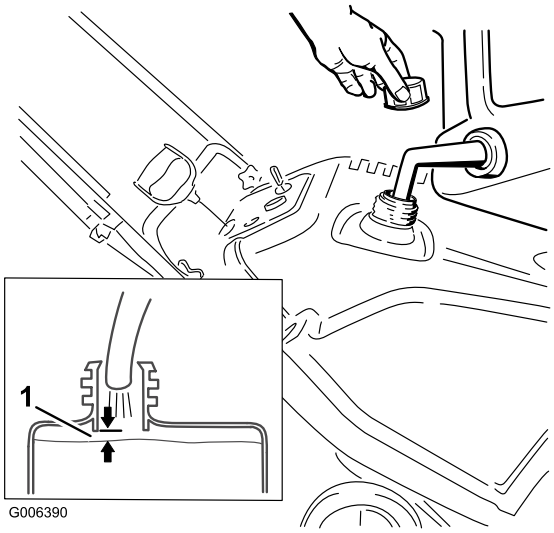

Figur 9

1. 6 mm

Vigtigt: Brug ikke E85- eller E20-benzin. Alternative brændstoffer med højt alkoholindhold kan forårsage hård start, dårlig motorydeevne og kan forårsage intern motorskade.

Kontrol af motoroliestanden

Eftersynsinterval: Hver anvendelse eller dagligt—Kontroller motoroliestanden, og påfyld om nødvendigt olie.

1. Flyt sneslyngen til en plan overflade.
2. Rengør omkring oliepåfyldningsdækslet (Figur 10).

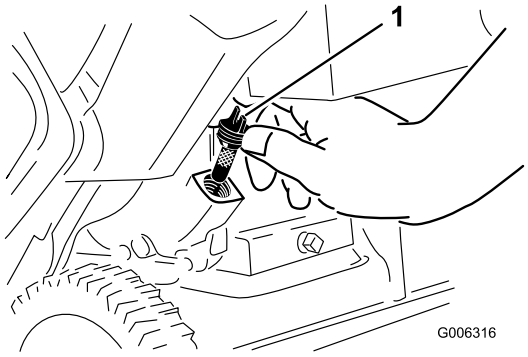

Figur 10

1. Oliepåfyldningsdæksel

3. Skru oliepåfyldningsdækslet løs, og tag det af.
4. Hvis oliestanden er lav, skal sneslyngen placeres i betjeningspositionen, hvorefter olie hældes **forsigtigt** ned i krumtaphuset indtil påfyldningsmærket. (Maks.

påfyldning: 0,62 l, type: SAE 30 olie til bilmotorer med en API-serviceklassifikation på SJ, SL eller højere.)

5. Skru oliepåfyldningsdækslet på oliepåfyldningshullet, og stram det godt til.

Start af motoren

1. Drej tændingsnøglen med uret til positionen tændt (Figur 11).

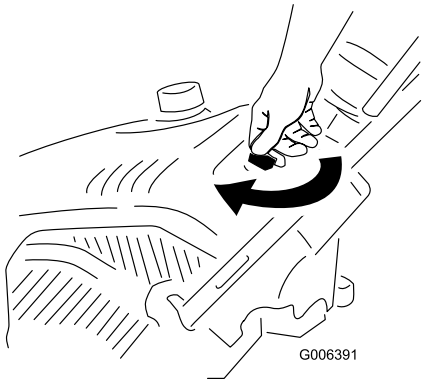

Figur 11

2. Træk chokeren ud (Figur 12).

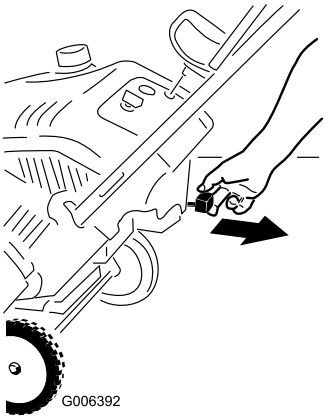

Figur 12

1. Choker

3. Skub spædepumpen ind tre gange med tommelfingere, og hold spædepumpen inde i et sekund, før den slippes hver gang (Figur 13).

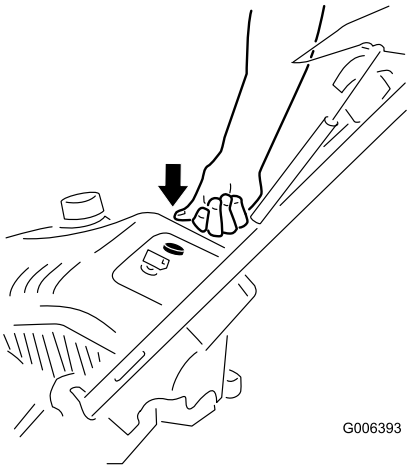

Figur 13

Bemærk: Tag handsken af, når du skubber spædepumpen ind, så luften ikke kan slippe ud af spædepumpehullet.

Vigtigt: Brug ikke spædepumpen eller chokeren, hvis motoren har kørt og er varm. Overdreven brug af spædepumpen kan drukne motoren og forhindre, at den starter.

4. Forbind en forlængerledning til en strømkilde og sneslyngen, og tryk på elektrisk start-knappen (kun model 38571) (Figur 14), eller træk tilbageslagsstarthåndtag (Figur 15).

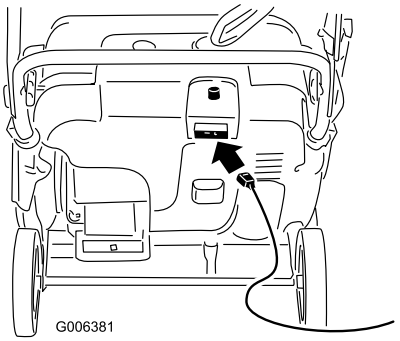

Figur 14

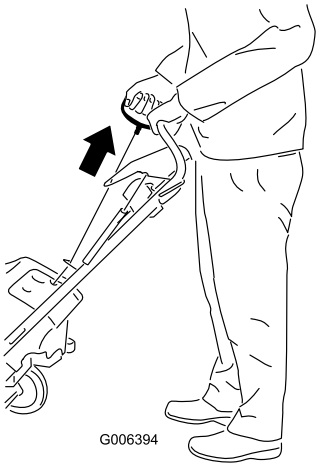

Figur 15

Vigtigt: Kør ikke den elektriske startmotor mere end 10 gange med intervaller på 5 sekunder tændt og 5 sekunder slukket. Overdreven brug af den elektriske starter kan overophede og beskadige den. Hvis motoren ikke starter efter denne række af forsøg, skal du vente mindst 40 minutter for at lade starteren køle ned, før du forsøger at starte igen. Hvis motoren ikke starter efter den anden række forsøg, skal sneslyngen overlades til en autoriseret serviceforhandler til reparation (kun model 38571).

5. Tryk langsomt chokeren ind, mens motoren kører.
6. Tag forlængerledningen ud af strømkilden og sneslynge (kun model 38571).

Hvis du lader sneslyngens stik sidde i en stikkontakt, er der risiko for, at sneslyngen startes ved et uheld, hvilket kan medføre personskade eller skader på ejendom (kun model 38571).

Tag netledningen ud, når du ikke er i gang med at starte sneslyngen.

Indkobling af rotorbladene

Rotorbladene indkobles ved at holde styrebøjlen mod håndtaget (Figur 16).

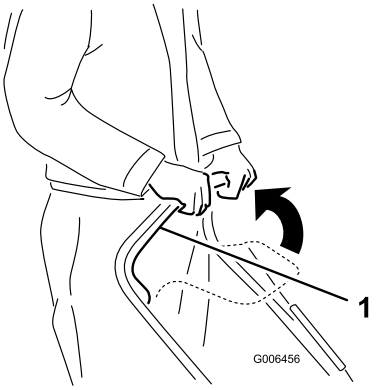

Figur 16

1. Styrebøjle

Udkobling af rotorbladene

Slip styrebøjlen for at stoppe rotorbladene (Figur 17).



Figur 17

Standsning af motoren

Motoren stoppes ved at dreje tændingsnøglen mod uret til positionen slukket (Figur 18).

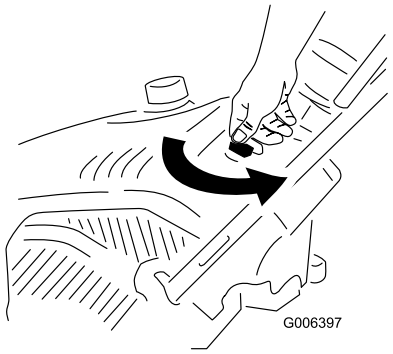

Figur 18

Justering af udblæsningsslisken og sliskedeflektoren

Udblæsningsrøret indstilles ved at flytte håndtaget til røret som vist (Figur 19).

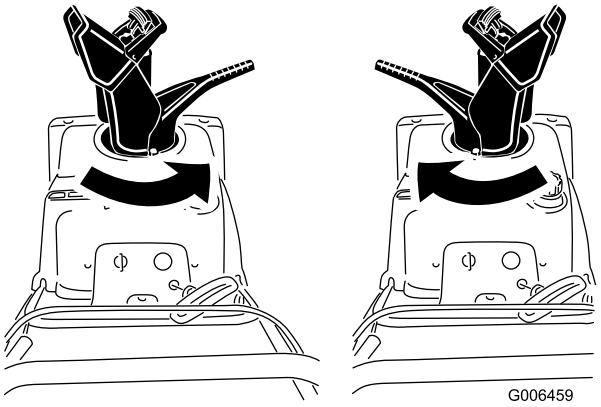

Figur 19

Hvis du vil hæve eller sænke vinklen på sliskedeflektoren, skal du trykke aftrækkeren på sliskedeflektoren og flytte sliskedeflektoren op eller ned (Figur 20).

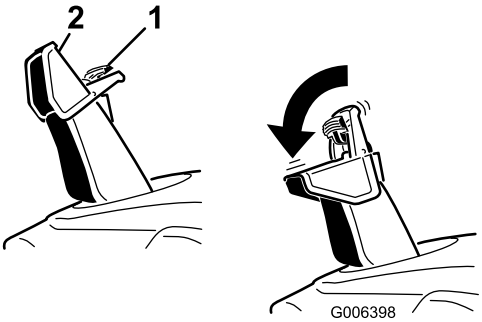

Figur 20

1. Sliskedeflektoraftrækker 2. Sliskedeflektor

Forhindring af fastfrysning efter brug

- Lad motoren køre i nogle minutter for at undgå, at bevægelige dele fryser fast. Stop motoren, vent på, at alle bevægelige dele standser, og fjern is og sne fra sneslyngen.
- Fjern sne og is fra nederst på slisken.
- Roter udblæsningsslisken til venstre og højre for at fjerne ophobning af is.
- Med tændingsnøglen i positionen slukket skal du trække tilbageslagsstarthåndtaget flere gange eller trykke en gang på elektrisk start-knappen (kun model 38571) for at forhindre tilbageslagsstarthåndtag og elektrisk starter i at fryse til.
- Når det sner eller er koldt, er der risiko for, at betjeningsanordningerne og bevægelige dele fryser fast. Sørg for ikke at påføre maskinen for stor belastning ved forsøg på at betjene de fastfrosne betjeningsanordninger. Hvis du har problemer med at få betjeningsanordninger eller dele til at fungere, skal du starte motoren og lade den køre i nogle minutter.

Tip vedrørende betjening

Rotorbladene kan kaste sten, legetøj og andre fremmede genstande og forårsage alvorlig personskade på operatøren eller omkringstående personer.

- **Sørg for at fjerne alle genstande, som rotorbladene kan opsamle og udslynge, fra arbejdsområdet.**
- **Hold alle børn og kæledyr væk fra arbejdsområdet.**

- Fjern sne, lige efter at sneen er faldet.
- Hvis sneslyngen ikke driver sig selv fremad på glatte overflader eller i tung sne, skal håndtaget skubbes fremad, men lad sneslyngen arbejde i sit eget tempo.
- Overlap hver bane for at sikre fuldstændig snerydning.
- Slyng sneen ud i medvind, når det er muligt.

Vedligeholdelse

Bemærk: Maskinens venstre og højre side er som set fra den normale betjeningsposition.

Skema over anbefalet vedligeholdelse

Vedligeholdelsesintervaller	Vedligeholdelsesprocedure
Efter den første time	• Kontroller styrekablet, og juster det om nødvendigt. • Kontroller, om der er løse fastgørelsesanordninger, og stram dem om nødvendigt.
Efter de første 2 timer	• Skift motorolien.
Hver anvendelse eller dagligt	• Kontroller motoroliestanden, og påfyld om nødvendigt olie.
Årlig	• Kontroller styrekablet, og juster det om nødvendigt. • Efterse rotorbladene, og få om nødvendigt en autoriseret serviceforhandler til at udskifte rotorbladene og skraber. • Skift motorolien. • Efterse tændrøret, og udskift det om nødvendigt. • Kontroller, om der er løse fastgørelsesanordninger, og stram dem om nødvendigt. • Få en autoriseret serviceforhandler til at efterse drivremmen, og udskift den om nødvendigt.
Årlig eller før opbevaring	• Klargør sneslyngen til opbevaring.

Justering af styrekablet

Kontrol af styrekablet

Eftersynsinterval: Efter den første time—Kontroller styrekablet, og juster det om nødvendigt.

Årlig—Kontroller styrekablet, og juster det om nødvendigt.

Flyt styrebøjlen tilbage mod håndtaget for at fjerne slækket i styrekablet (Figur 21).

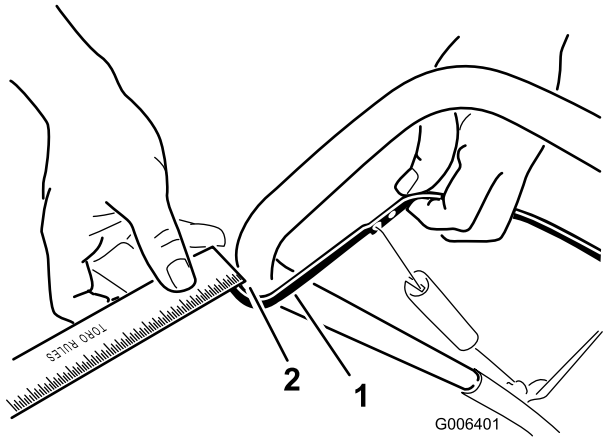

Figur 21

1. Styrebøjle
2. Afstand på 2 mm til 3 mm

Bemærk: Sørg for, at der er en afstand på 2 mm til 3 mm mellem styrebøjlen og håndtaget (Figur 21).

Vigtigt: Styrekablet skal have noget slæk, når du udkobler styrebøjlen, så rotorbladene stopper helt.

Justering af styrekablet

1. Skub fjederdækslet op, og tag fjederen af justeringsleddet (Figur 22).

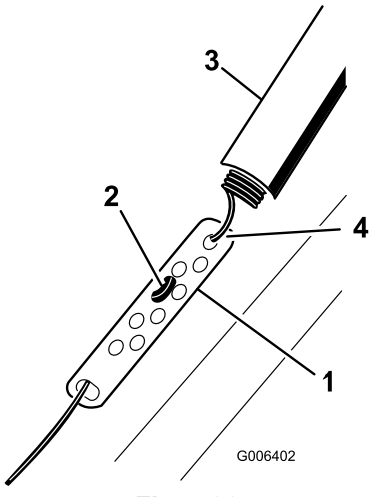

Figur 22

1. Justeringsled
2. Z-beslag
3. Fjederdæksel
4. Tag fjederen af her.

Bemærk: Du kan trække justeringsleddet og kablet op for at gøre det nemmere at tage fjederen af.

2. Flyt Z-beslaget til et højere eller lavere hul på justeringsleddet efter behov for at få en afstand på 2 mm til 3 mm mellem styrebøjlen og håndtaget (Figur 21).

   Bemærk: Ved at flytte Z-beslaget højere mindskes afstanden mellem styrebøjlen og håndtaget og ved at flytte det længere ned øges afstanden.

3. Sæt fjederen på justeringsleddet, og sæt fjederdækslet over justeringsleddet.
4. Kontroller justeringen. Se Kontrol af styrekablet.

   Bemærk: Efter længerevarende brug kan drivremmen blive slidt og miste den rette remspænding. Hvis drivremmen glider (fortsat hvinen) med tung last, skal du tage fjederen af justeringsleddet og flytte den øvre ende af fjederen til hullet, der er længere fra drejepunktet på styrebøjlen (Figur 23). Forbind dernæst fjederen til justeringsleddet, og juster styrekablet.

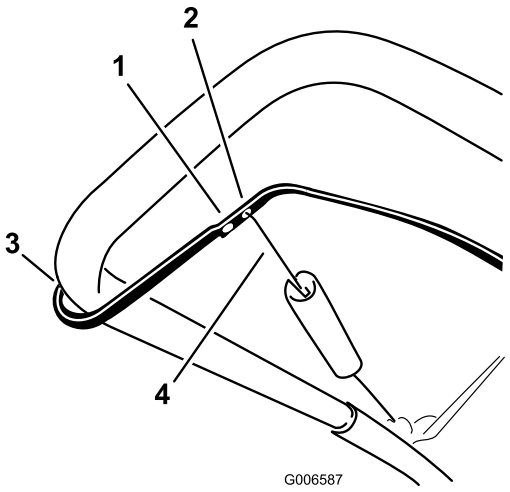

Figur 23

1. Fjern den øvre ende af fjederen fra dette hul
2. Isæt den øvre ende af fjederen i dette hul
3. Drejepunkt
4. Øvre ende af fjederen

Bemærk: Remmen kan glide (hvine) under våde forhold. Drivsystemet tørres ved at starte rotoren og lade den køre uden belastning i 30 sekunder.

Eftersyn af rotorbladene

Eftersynsinterval: Årlig—Efterse rotorbladene, og få om nødvendigt en autoriseret serviceforhandler til at udskifte rotorbladene og skraber.

Før hvert brug skal rotorbladene efterses for slitage. Når rotorbladets æg er slidt ned til slidindikatorhullet, skal en autoriseret serviceforhandler udskifte rotorbladene og skraberen (Figur 24).

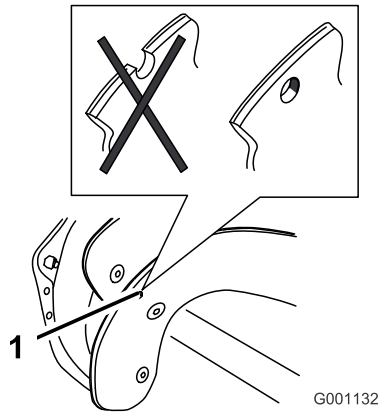

Figur 24

1. Slidindikatorhul

Skift af motorolien

Eftersynsinterval: Efter de første 2 timer

Årlig

Lad motoren køre i nogle få minutter for at varme olien op, før du skifter den. Varm olie flyder lettere og fører flere forureningsstoffer med sig ud.

1. Stop motoren, og vent på, at alle bevægelige dele standser.
2. Flyt sneslyngen til en plan overflade.
3. Sæt et olieaftapningskar under olieaftapningsproppen, fjern olieaftapningsproppen, og vip sneslyngen bagover, så olien aftappes ned i olieaftapningsfadet (Figur 25).

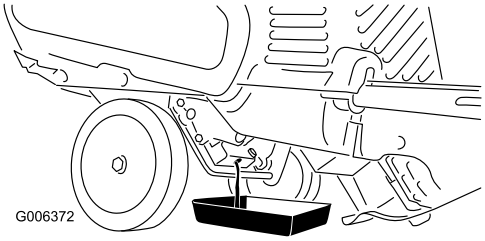

Figur 25

4. Efter aftapning af den brugte olie skal sneslyngen sættes tilbage i brugsposition.
5. Monter olieaftapningsproppen, og spænd den godt fast.
6. Rengør omkring oliepåfyldningsdækslet (Figur 26).

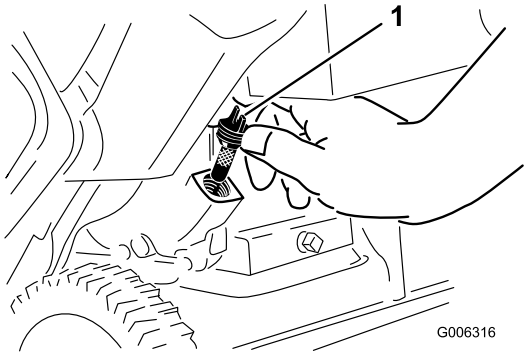

Figur 26

1. Oliepåfyldningsdæksel

7. Skru oliepåfyldningsdækslet løs, og tag det af (Figur 26).
8. Lad sneslyngen stå i betjeningspositionen, og hæld **forsigtigt** olien i oliepåfyldningshullet indtil påfyldningsmærket (Figur 27).

   Maks. påfyldning: 0,62 l, type: selvrensende olie til bilmotorer med en API-serviceklassifikation på SJ, SL eller højere.

   - Til temperaturer 0 °C anvendes SAE 30.
   - Til temperaturer mellem -18°C og 0°C anvendes SAE 5W30 eller SAE 10.
   - Til temperaturer under –18 °C anvendes SAE 0W30.

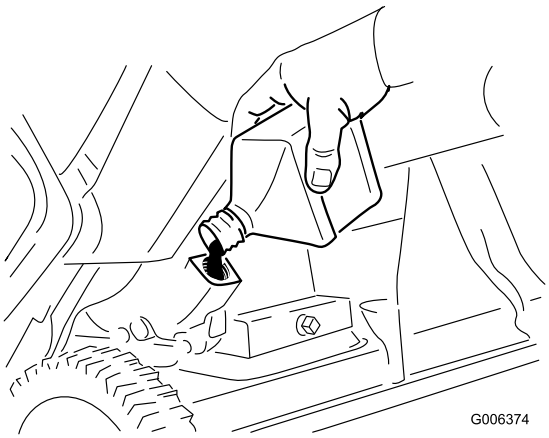

Figur 27

9. Skru oliepåfyldningsdækslet på oliepåfyldningshullet, og stram det godt til.
10. Tør eventuelt spildt olie op.
11. Bortskaf den brugte olie på et lokalt genbrugsanlæg.

Serviceeftersyn af tændrøret

Eftersynsinterval: Årlig—Efterse tændrøret, og udskift det om nødvendigt.

Brug tændrøret **Champion RN4C** eller tilsvarende.

1. Stop motoren, og vent på, at alle bevægelige dele standser.
2. Vent, indtil motoren er helt afkølet.

Hvis motoren lige har kørt, er lydpotten og andre motordele meget varme, og de kan forårsage alvorlige forbrændinger, hvis du rører ved dem.

Denne procedure kræver, at du fjerner udstødningspladen over lydpotten og placerer hånden tæt på lydpotten og motoren. Lad motoren køle helt af, før du indleder denne procedure.

3. Fjern og gem de fastspændingsanordninger, der fastgør afskærmningen som vist (Figur 28).

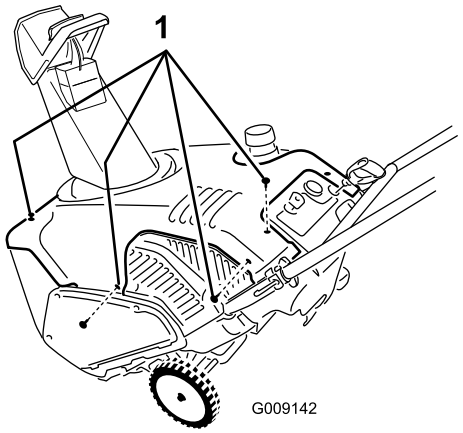

Figur 28

1. Fjern disse 4 fastspændingsanordninger

4. Løft op i afskærmningens venstre bageste hjørne, og træk udstødningspladen ned og ud af motorrummet (Figur 29).

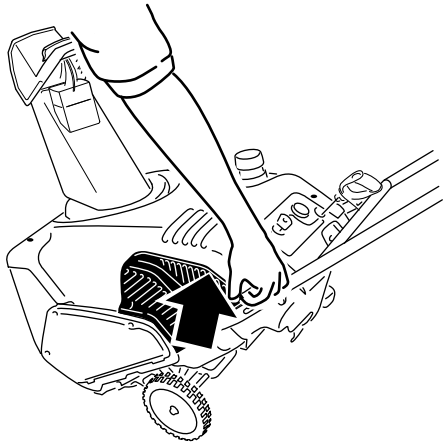

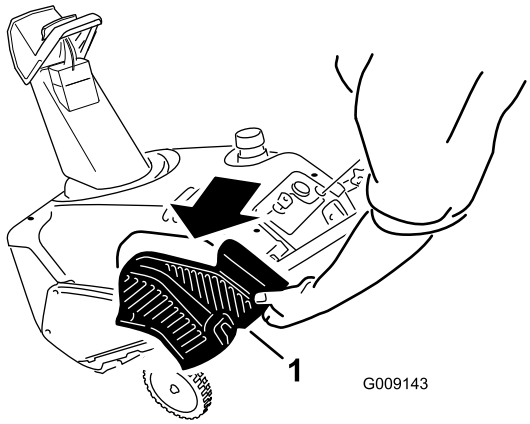

Figur 29

1. Udstødningsplade

5. Kobl tændrørskablet fra tændrøret (Figur 30).

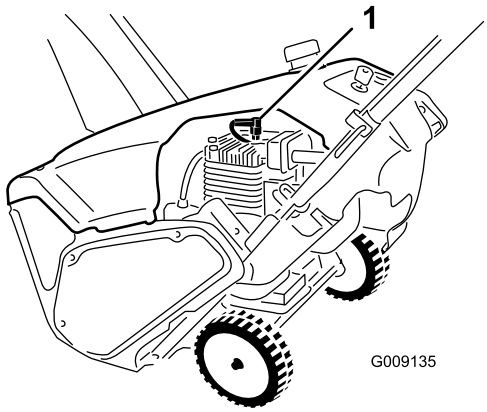

Figur 30

1. Tændrørskabel

6. Rengør omkring tændrøret.
7. Fjern tændrøret fra topstykke.

   Vigtigt: Udskift tændrøret, hvis det er revnet, beskadiget eller snavset. Rengør ikke elektroderne, da partikler, der kommer ind i cylinderen, kan forårsage motorskade.

8. Indstil afstanden til tændrøret til 0,76 mm (Figur 31).

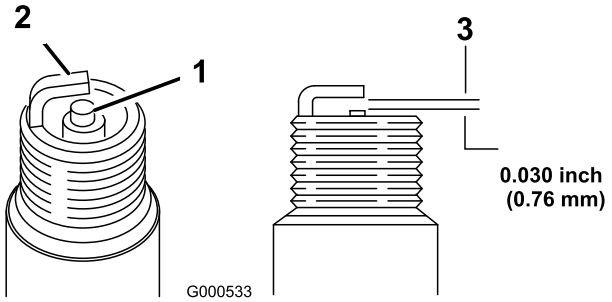

Figur 31

1. Midterelektrodens isolator
2. Sideelektrode
3. Gnistgab (ikke i korrekt målestoksforhold)

9. Monter tændrøret, og spænd det godt fast.
10. Slut kablet til tændrøret.
11. Vip sneslyngen frem på forsiden for at gøre det nemmere at montere udstødningspladen (Figur 32).

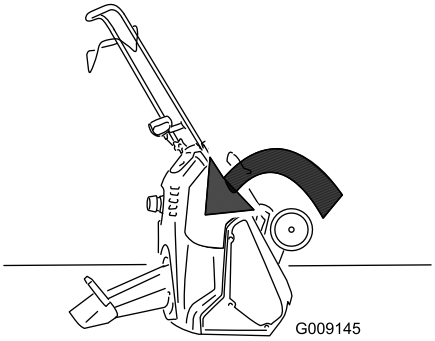

Figur 32

12. Placer udstødningspladen i bageste venstre position, og stik den op i afskærmningen.

    Bemærk: Sørg for, at udstødningspladens øverste kant placeres i tapperne på indersiden af afskærmningen (Figur 33).

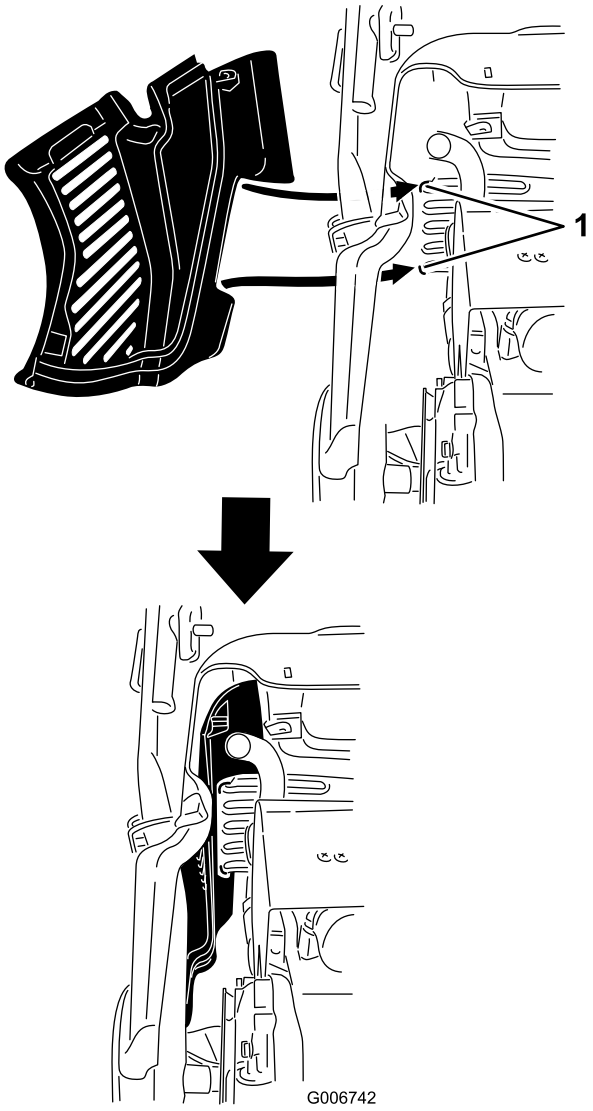

Figur 33

1. Tapper

13. Sæt de 2 skruer i udstødningspladen.
14. Sæt sneslyngen tilbage i betjeningspositionen.
15. Stik afskærmningens nederste kant om bag remskærmen (Figur 34).

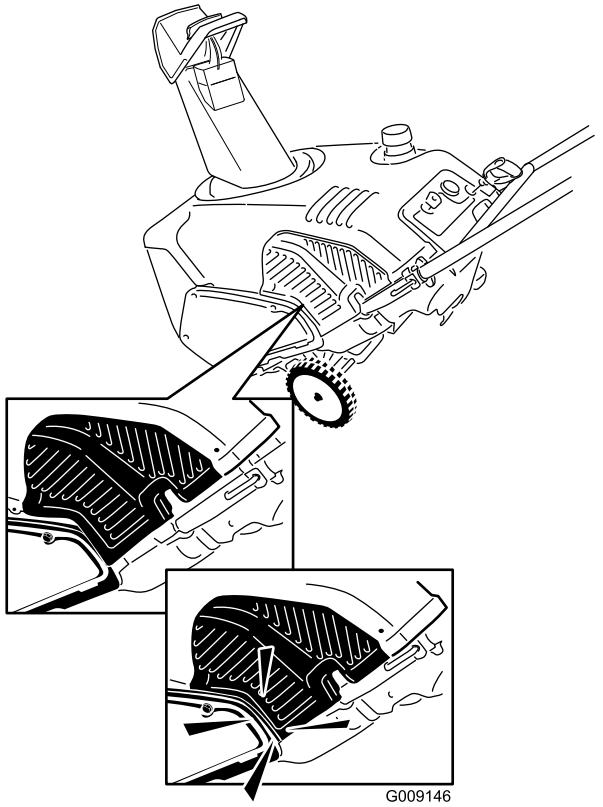

Figur 34

16. Fastgør udstødningspladen med den lille sideskrue, du fjernede tidligere (Figur 35).

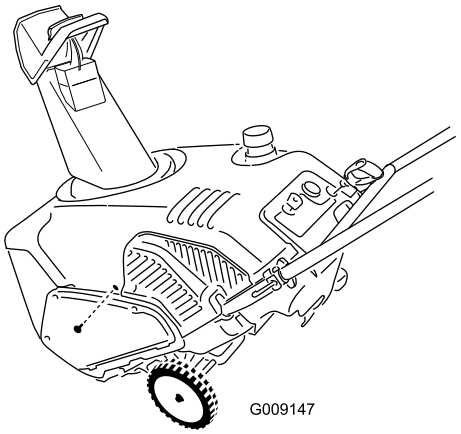

Figur 35

1. Lille sideskrue her

Udskiftning af drivremmen

Hvis drivremmen bliver slidt, indsmurt i olie, får mange revner, bliver flosset eller beskadiget på anden måde, skal remmen udskiftes.

1. Fjern drivremmens skærm ved at fjerne de 3 bolte som vist i figur Figur 36.

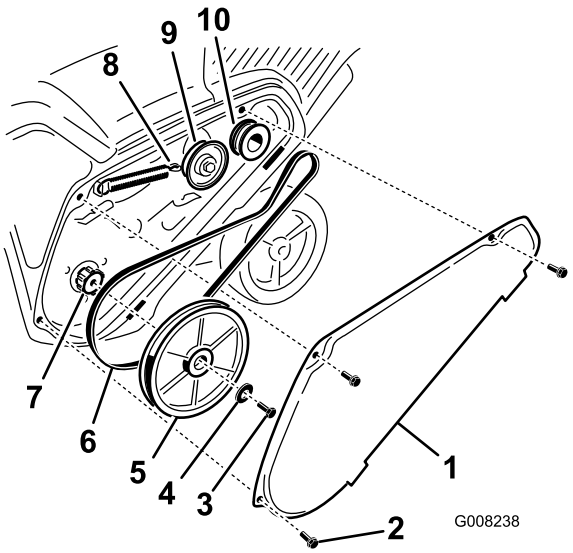

Figur 36

1. Drivremmens skærm
2. Bolt (3)
3. Bolt til rotorremskive
4. Buet skive
5. Rotorremskive
6. Drivrem
7. Rotoraksel
8. Bremsefjeder (tag den ud fra styrearmen her)
9. Styreremskive
10. Motorremskive

2. Tag bremsefjederen ud fra styrearmen, så remspændingen løsnes (Figur 36).
3. Fjern skruen og den buede skive, der holder rotorremskiven på plads (Figur 36).
4. Fjern rotorremskiven og drivremmen (Figur 36).
5. Monter den nye drivrem, og før den som vist i (Figur 37).

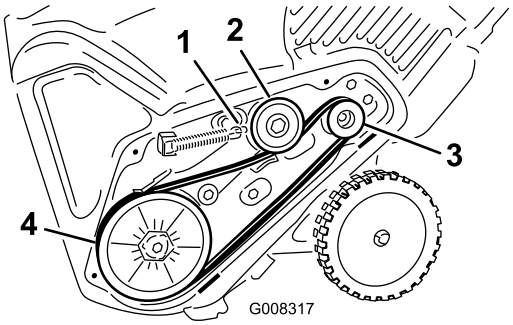

Figur 37

1. Bremsefjeder (monter den på styrearmen her)
2. Styreremskive
3. Motorremskive
4. Rotorremskive

Bemærk: Før først den nye drivrem omkring motorremskiven, derefter styreremskiven og til sidst omkring den løse rotorremskive, der er placeret lige over rotorakslen (Figur 36).

6. Monter rotorremskiven på rotorakslen (Figur 36).
7. Monter den buede skive og bolten til rotorremskiven, og spænd dem helt (Figur 36).

Bemærk: Den konkave side af den buede skive skal vende mod remskivens yderside.

8. Monter bremsefjederen på styrearmen (Figur 37).
9. Monter drivremmens skærm med de bolte, du fjernede i trin 1.

Bemærk: Sørg for, at drivremmen er korrekt justeret og fungerer. Se Kontrol af styrekablet og Justering af styrekablet.

Opbevaring

Opbevaring af sneslyngen



- **Benzindampe er meget brandfarlige, sprængfarlig og farlig at inhalere. Hvis du opbevarer produktet et sted med åben ild, kan benzindampe antændes og forårsage en eksplosion.**
- **Opbevar ikke sneslyngen i et hjem (beboelsesområde), kælder eller andre områder, hvor der kan være antændingskilder, f.eks. varmtvands- og rumopvarmere, tørretumblere og andre apparater.**

1. Tilsæt frisk brændstof brændstofstabilisator som foreskrevet af motorproducenten ved årets sidste påfyldning.
2. Lad motoren køre i 10 minutter for at fordele brændstoffet, der er tilsat stabilisator, i brændstofsystemet.
3. Stop motoren, lad den køle ned, og tøm benzintanken, eller lad motoren køre, indtil den stopper.
4. Start motoren igen, og lad den køre, indtil den stopper.
5. Brug choker eller spædepumpe på motoren, start den en tredje gang, og lad motoren køre, indtil den ikke vil starte.
6. Bortskaf ubrugte brændstof korrekt. Genbrug det i henhold til de lokale forskrifter, eller brug det i din bil.

   Bemærk: Opbevar ikke stabiliseret benzin i mere end 90 dage.
7. Mens motoren stadig er varm, skal motorolien skiftes. Se Skift af motorolien.
8. Fjern tændrøret.
9. Sprøjt 2 teskefulde olie i tændrørshullet.
10. Monter tændrøret manuelt, og spænd det godt fast. Hvis du ikke har en momentnøgle, skal tændrøret strammes til.
11. Med tændingsnøglen i positionen slukket skal du trække tilbageslagsstarthåndtaget langsomt for at fordele olien inde i cylinderen.
12. Rengør sneslyngen.
13. Pletmal ridsede overflader med maling, der kan købes hos en autoriseret serviceforhandler. Slib de berørte områder med sandpapir, før de males, og brug et rustforebyggende middel for at forhindre, at metaldele ruster.
14. Stram løse fastgørelsesanordninger. Reparer eller udskift alle beskadigede dele.
15. Tildæk sneslyngen, og opbevar den på et rent, tørt sted, der er utilgængeligt for børn. Lad motoren køle af, før du opbevarer sneslyngen på et lukket sted.

Bemærkninger:

International Distributor List

Distributor:	Country:	Phone Number:
Atlantis Su ve Sulama Sisstemleri Lt	Turkey	90 216 344 86 74
Balama Prima Engineering Equip	Hong Kong	852 2155 2163
B-Ray Corporation	Korea	82 32 551 2076
Casco Sales Company	Puerto Rico	787 788 8383
Ceres S.A	Costa Rica	506 239 1138
CSSC Turf Equipment (pvt) Ltd	Sri Lanka	94 11 2746100
Cyril Johnston & Co	Northern Ireland	44 2890 813 121
Equiver	Mexico	52 55 539 95444
Femco S.A.	Guatemala	502 442 3277
G.Y.K. Company ltd.	Japan	81 726 325 861
Geomechaniki of Athens	Greece	30 10 935 0054
Guandong Golden Star	China	86 20 876 51338
Hako Gorund and Garden	Sweden	46 35 10 0000
Hayter Limited (U.K.)	United Kingdom	44 1279 723 444
Hydroturf Int. Co Dubai	United Arab Emirates	97 14 347 9479
Hydroturf Egypt LLC	Egypt	202 519 4308
Ibea S.p.A.	Italy	39 0331 853611
Irriamc	Portugal	351 21 238 8260
Jean Heybroek b.v.	Netherlands	31 30 639 4611
Lely (U.K.) Limited	United Kingdom	44 1480 226 800
Maquiver S.A.	Colombia	57 1 236 4079
Maruyama Mfg. Co. Inc.	Japan	81 3 3252 2285
Metra Kft	Hungary	36 1 326 3880
Mountfield a.s.	Czech Republic	420 255 704 220
Munditol S.A.	Argentina	54 11 4 821 9999
Oslinger Turf Equipment SA	Ecuador	593 4 239 6970
Oy Hako Ground and Garden Ab	Finland	358 987 00733
Parkland Products Ltd	New Zealand	64 3 34 93760
Prochaska & Cie	Austria	43 1 278 5100
RT Cohen 2004 Ltd	Israel	972 986 17979
Riversa	Spain	34 9 52 83 7500
Roth Motorgerate GmBh & Co	Germany	49 7144 2050
Sc Svend Carlsen A/S	Denmark	45 66 109 200
Solvert S.A.S	France	33 1 30 81 77 00
Spypros Stavrinides Limited	Cyprus	357 22 434131
Surge Systems India Limited	India	91 1 292299901
T-Markt Logistics Ltd	Hungary	36 26 525 500
Toro Australia	Australia	61 3 9580 7355
Toro Europe BVBA	Belgium	32 14 562 960

Toros garanti

Fejl og produkter, der er dækket

The Toro® Company og dets søsterselskab, Toro Warranty Company, garanterer i fællesskab i henhold til en aftale mellem dem over for den oprindelige køber*, at de vil reparere ethvert Toro-produkt, som anvendes til normale private formål*, der viser sig at have materialefejl eller fejl i den håndværksmæssige udførelse. Følgende perioder gælder fra datoen for det oprindelige køb:

Produkter	Garantiperiode
Plæneklippere	2 års begrænset garanti
Plænetraktorer med bagmonteret motor	2 års begrænset garanti
Plæne- og havetraktorer	2 års begrænset garanti
Elektriske håndholdte produkter	2 års begrænset garanti
Sneslynger	2 års begrænset garanti
Plæneklippere med drejeradius på nul til privat brug	2 års begrænset garanti

* "Oprindelig køber" betyder den person, der købte Toro-produkterne oprindeligt.

* "Normale private formål" betyder brug af produktet på samme grund, som dit hjem ligger på. Brug på mere end ét sted anses for at være kommerciel brug, og i dette tilfælde finder garantien for kommerciel brug anvendelse.

Begrænset garanti for kommerciel brug

Det garanteres, at Toro-produkter og redskaber til privat brug, der anvendes til kommerciel brug, institutionsbrug eller udlejningsbrug, er frit for materialefejl og fejl i den håndværksmæssige udførelse i følgende perioder fra datoen for det oprindelige køb:

Produkter	Garantiperiode
Plæneklippere	90 dages garanti
Plænetraktorer med bagmonteret motor	90 dages garanti
Plæne- og havetraktorer	90 dages garanti
Elektriske håndholdte produkter	90 dages garanti
Sneslynger	90 dages garanti
Plæneklippere med drejeradius på nul til privat brug	45 dages garanti

Sådan får du udført service, der er dækket af garantien

Hvis du mener, at dit Toro-produkt har en materialefejl eller fejl i den håndværksmæssige udførelse, skal du følge denne fremgangsmåde:

1. Kontakt sælgeren af dit produkt for at arrangere reparation af produktet. Hvis det af en eller anden årsag ikke er muligt for dig at kontakte sælgeren, kan du kontakte en hvilken som helst autoriseret Toro-forhandler for at arrangere reparation.
2. Medbring produktet og dit købsbevis (salgskvittering) til sælgeren eller serviceforhandleren.

Hvis du af en eller anden årsag er utilfreds med serviceforhandlerens vurdering eller med den service, du får, kan du henvende dig til Toro-importøren eller kontakte os på:

Customer Care Department, Consumer Division
Toro Warranty Company
8111 Lyndale Avenue South
Bloomington, MN 55420-1196, USA
Chef: Teknisk produktsupport: 001-952-887-8248

Se den vedhæftede distributørliste

Ejerens ansvar

Du skal vedligeholde dit Toro-produkt ved at følge de vedligeholdelsesprocedurer, der er beskrevet i betjeningsvejledningen. Du skal selv afholde udgifterne til denne rutinevedligeholdelse, uanset om den udføres af en forhandler eller dig selv.

Genstande og fejl, der ikke er dækket

Denne udtrykkelige garanti dækker ikke:

- Udgifter til regelmæssig vedligeholdelsesservice eller reservedele som filtre, brændstof, smøremidler, dele til justeringer, dele til knivslibning, bremse- og koblingsjusteringer.
- Ethvert produkt eller enhver del, der er blevet ændret eller anvendt forkert eller er en nødvendig udskiftning eller reparation som følge af normalt slid, uheld eller manglende korrekt vedligeholdelse.
- Reparationer, der er nødvendige som følge af forkert brændstof, kontaminanter i brændstofsystemet eller manglende korrekt forberedelse af brændstofsystemet forud for en længere periode, hvor produktet ikke skal anvendes, dvs. over 3 måneder.
- Motor og transmission. Disse er dækket af de relevante producentgarantier med separate betingelser og vilkår.

Alle reparationer, der er dækket af denne garanti, skal udføres af en autoriseret Toro-serviceforhandler, som anvender Toro-godkendte reservedele.

Generelle betingelser

Lovgivningen i de enkelte lande er gældende for køberen. Rettigheder, som tilfalder køberen i henhold til denne lovgivning, indskrænkes ikke af denne garanti.