Form No. 3358-445 Rev D

CCR® 6053 Quick Clear™ -lumilinko

Mallinro: 38571—Sarjanro: 280000001 tai suurempi
Mallinro: 38575—Sarjanro: 280000001 tai suurempi

Käyttöopas

Johdanto

Lue nämä tiedot huolellisesti, jotta opit käyttämään ja huoltamaan laitetta asianmukaisesti sekä välttämään tapaturmia ja tuotevaurioita. Olet vastuussa tuotteen asianmukaisesta ja turvallisesta käytöstä.

Voit ottaa yhteyden Toro on suoraan osoitteessa www.Toro.com, jos tarvitset tietoja tuotteista ja lisävarusteista, lähimmästä jälleenmyyjästä tai jos haluat rekisteröidä tuotteesi.

Aina kun tarvitset huoltoa, alkuperäisiä Toro-varaosia tai lisätietoja, ota yhteys valtuutettuun huoltoliikkeeseen tai Toron asiakaspalveluun. Kuva 1 näyttää laitteen malli- ja sarjanumeron sijainnin. Kirjoita numerot annettuun tilaan.

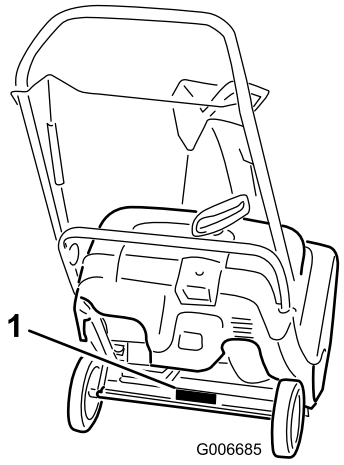

Kuva 1

1. Malli ja sarjanumerokilpi

Mallinro: _____

Sarjanro: _____

Tässä käyttöoppaassa esiintyvä varoitusmerkintä (Kuva 2) ilmaisee uhkaa, josta saattaa olla seurauksena vakava tapaturma tai jopa kuolema, jos suositellut varotoimenpiteet laiminlyödään.



Kuva 2

1. Varoitusmerkintä

Tässä käyttöoppaassa käytetään kahta termiä tietojen korostamiseksi. **Tärkeää** kiinnittää huomiota mekaanisiin erikoistietoihin ja **Huomautus** korostaa erityishuomion ansaitsevia yleistietoja.

Turvaohjeet

Tämä lumilinko vastaa tai ylittää standardin ISO 8437 vaatimukset, jotka olivat voimassa tuotteen valmistusajankohtana.

Lue ja sisäistä tämän käyttöoppaan sisältö ennen kuin käynnistät moottorin ensimmäisen kerran.

⚠Tämä on varoitusmerkintä. Sitä käytetään varoittamaan vaaroista, joista voi olla seurauksena henkilövahinko. Noudata symbolin perässä annettuja turvallisuusohjeita mahdollisen tapaturman tai kuoleman välttämiseksi.

Lumilingon asiaton käyttö tai huolto voi aiheuttaa tapaturman tai kuoleman. Vähennä tapaturmariskiä noudattamalla seuraavia turvaohjeita.

Koulutus

- Lue ja sisäistä kaikki laitteessa ja käyttöoppaassa olevat ohjeet ennen laitteen käyttöä ja noudata niitä. Tutustu perin pohjin ohjauslaitteisiin ja laitteen asianmukaiseen käyttöön. Opettele laitteen pysäyttäminen ja ohjauslaitteiden nopea kytkeminen pois käytöstä.
- Älä koskaan anna lasten käyttää tätä laitetta. Älä koskaan anna aikuisten käyttää tätä laitetta ilman asianmukaista opastusta.
- Pidä kaikki muut ihmiset (etenkin lapset) poissa laitteen käyttöalueelta.
- Varo liukastumasta tai kaatumasta.

© 2008—The Toro® Company
8111 Lyndale Avenue South
Bloomington, MN 55420

Rekisteröi tuotteesi osoitteessa www.Toro.com.

CE

Käännös alkuperäisestä tekstistä (FI)
Painettu Yhdysvalloissa
Kaikki oikeudet pidätetään

Valmistelut

- Tarkasta huolellisesti alue, jolla laitetta on tarkoitus käyttää, ja poista kaikki kynnysmatot, pulkat, laudat, johdot ja muut esineet.
- Pukeudu aina riittävän lämpimästi, kun käytät tätä laitetta. Älä käytä löysiä vaatteita, jotka saattavat tarttua liikkuviin osiin. Käytä jalkineita, jotka parantavat pitoa liukkaalla alustalla.
- Käsittele polttoainetta varoen; se on erittäin tulenarkaa.
  - Käytä hyväksyttyä polttoaineastiaa.
  - Älä koskaan lisää polttoainetta käynnissä olevaan tai kuumaan moottoriin.
  - Täytä polttoainesäiliö ulkona ja noudata huolellisuutta. Älä koskaan täytä säiliötä sisätiloissa.
  - Älä täytä astioita ajoneuvon sisällä tai kuorma-auton tai perävaunun lavalla, jossa on muovipäällyste. Aseta astiat aina maahan ja pois ajoneuvon läheltä ennen polttoaineen lisäämistä.
  - Poista laite kuorma-autosta tai perävaunusta ja tankkaa laite, kun sen pyörillä on kosketus maahan, mikäli tämä on käytännössä mahdollista. Jos se ei ole mahdollista, tankkaa tällainen laite perävaunun lavalla mieluummin kannettavasta astiasta kuin bensiinin jakelupistoolilla.
  - Pidä pistoolia polttoainesäiliön reunaa tai astian aukkoa vasten koko tankkaamisen ajan. Älä käytä polttoainepistoolin aukilukituskytkintä.
  - Asenna polttoainesäiliön korkki tiukasti paikalleen ja pyyhi roiskunut polttoaine.
  - Jos polttoainetta on roiskunut vaatteille, vaihda vaatteet välittömästi.
  - Älä tupakoi, kun käsittelet bensiiniä.
- Käytä sähköllä käynnistyvillä moottorilla varustettujen laitteiden kanssa valmistajan määritysten mukaisia jatkojohtoja ja pistorasioita.
- Älä linkoa lunta sora- tai murskepinnalta. Tätä lumilinkoa saa käyttää ainoastaan keinopäällysteisillä pinnoilla.
- Älä koskaan tee mitään säätöjä moottorin käydessä lukuun ottamatta tilanteita, joissa valmistaja erityisesti suosittelee niiden tekemistä.
- Käytä laitteen käytön, säätöjen ja korjauksen aikana aina suojalaseja tai silmäsuojia, sillä laite voi singota ilmaan esineitä.
- Anna moottorin ja laitteen sopeutua ulkoilman lämpötilaan, ennen kuin alat lingota.

Käyttö

- Älä laita käsiä tai jalkoja pyörivien osien lähelle tai alle. Älä milloinkaan mene heittoaukon eteen.
- Noudata erittäin suurta varovaisuutta käyttäessäsi laitetta hiekoitetuilla ajoväylillä, jalkakäytävillä tai teillä tai ylittäessäsi niitä. Varo piilossa olevia vaaratekijöitä ja liikennettä.
- Jos laite on osunut johonkin esineeseen, sammuta moottori, irrota virta-avain ja tarkista lumilinko perusteellisesti vaurioiden varalta. Korjaa vauriot ennen kuin käynnistät lumilingon uudestaan ja jatkat sen käyttöä.
- Jos laite alkaa täristä epänormaalisti, sammuta moottori ja etsi tärinän syy välittömästi. Tärinä on yleensä merkki ongelmista.
- Sammuta moottori aina kun poistut käyttäjän paikalta, ennen tukosten poistamista roottorilapakotelosta tai heittosuppilosta, ja ennen korjausten, säätöjen tai tarkistusten tekemistä.
- Kun puhdistat, korjaat tai tarkastat lumilinkoa, sammuta moottori ja varmista, että roottorilavat ja kaikki liikkuvat osat ovat pysähtyneet.
- Älä käytä moottoria sisällä, paitsi käynnistäessäsi sen ja siirtäessäsi lumilingon sisään tai ulos rakennuksesta. Avaa ulko-ovet. Pakokaasut ovat vaarallisia.
- Noudata erittäin suurta varovaisuutta käyttäessäsi laitetta rinteillä.
- Älä koskaan käytä lumilinkoa ilman asianmukaisia ja toimivia suojuksia ja muita suojalaitteita.
- Älä suuntaa heittoa ihmisiä kohti tai alueille, joilla voi aiheutua omaisuusvahinkoja. Pidä lapset ja muut etäällä.
- Älä ylikuormita konetta yrittämällä lingota lunta liian nopeasti.
- Katso taaksesi ja ole varovainen, kun peruutat lumilinkoa.
- Kytke teho pois roottorilavoista, kun lumilinkoa kuljetetaan tai kun se ei ole käytössä.
- Älä koskaan käytä lumilinkoa, jos näkyvyys on huono tai on liian hämärää. Varmista, että pysyt pystyssä, ja pidä kahvoista kunnolla kiinni. Käytä laitetta kävellen, älä juokse.
- Älä kosketa kuumaa moottoria tai äänenvaimenninta.

Tukoksen poisto heittosuppilosta

Yleisimmät lumilinkoon liittyvät tapaturmat tapahtuvat käden koskettaessa heittosuppilon sisällä

olevia roottorilapoja. Älä koskaan poista tukosta heittosuppilosta kädelläsi.

Tukoksen poistaminen heittosuppilosta:

- **Sammuta moottori!**
- Odota 10 sekuntia sen varmistamiseksi, että roottorilavat ovat pysähtyneet.
- Käytä aina puhdistustyökalua, älä käsiäsi.

Kunnossapito ja varastointi

- Tarkasta kaikkien kiinnittimien asianmukainen kireys säännöllisesti, jotta laite pysyy turvallisessa käyttökunnossa.
- Jos polttoainesäiliössä on polttoainetta, älä varastoi konetta rakennukseen, jossa on palovaaran mahdollistavia tekijöitä, kuten kuumavesivaraajia, lämmittimiä, kuivausrumpuja jne. Anna moottorin jäähtyä, ennen kuin varastoit koneen suljettuun tilaan.
- Katso tärkeitä tietoja *käyttöoppaasta* aina, kun lumilinko varastoidaan pitemmäksi ajaksi.
- Pidä turva- ja käyttöohjekilvet hyvässä kunnossa ja vaihda ne tarvittaessa.
- Käytä laitetta vielä muutama minuutti linkoamisen jälkeen, jotta roottorilavat eivät jäädy.

Toro-lumilingon turvaohjeet

Seuraavassa luettelossa on erityisesti Toron tuotteisiin liittyvää turvallisuustietoa tai muita turvallisuustietoja, jotka sinun on tiedettävä.

- **Pyörivät roottorilavat voivat vammauttaa sormia tai käsiä.** Pysy kahvojen takana ja kaukana heittoaukosta lumilinkoa käyttäessäsi. **Pidä kasvot, kädet, jalat ja muut kehon osat ja vaatteet etäällä liikkuvista tai pyörivistä osista.**
- Ennen kuin säädät, puhdistat, korjaat tai tarkastat lumilinkoa ja ennen kuin poistat tukoksen heittosuppilosta, **sammuta moottori, irrota avain ja odota, että kaikki liikkuvat osat pysähtyvät.**
- Sammuta moottori, irrota avain ja odota, että kaikki liikkuvat osat pysähtyvät **ennen** kuin poistut käyttöpaikalta.
- Jos jokin suojus, turvalaite tai kilpi on vahingoittunut, epäselvä tai kadonnut, korjaa tai vaihda se ennen laitteen käyttämistä. Kiristä myös löysällä olevat kiinnittimet.
- **Älä** käytä lumilinkoa katolla.
- Älä kosketa moottoria sen ollessa käynnissä tai heti sen pysähtymisen jälkeen, sillä kuuma moottori voi aiheuttaa palovammoja.
- Tee vain tässä käyttöoppaassa kuvattuja kunnossapitotoimia. Sammuta moottori ja irrota virta-avain aina ennen huoltoa, korjauksia ja säätöjä. Jos laitteeseen tarvitsee tehdä suurehkoja korjauksia, ota yhteys valtuutettuun huoltoon.
- Älä muuta moottorin kierrosnopeuden säätimen asetuksia.
- Jos lumilinko varastoidaan yli 30 päivän ajaksi, tyhjennä polttoainesäiliö mahdollisen vaaratilanteen välttämiseksi. Polttoaine on varastoitava hyväksyttyyn polttoaineastiaan. Irrota avain virtalukosta ennen lumilingon varastointia.
- Hanki vain aitoja Toro-varaosia ja -lisävarusteita.

Äänenpaine

Tämän laitteen suurin äänenpainetaso käyttäjän korvan kohdalla on 94 dBA. Mittaustulos perustuu samanlaisilla koneilla EN 11201:n mukaisesti tehtyihin mittauksiin.

Ääniteho

Tämän laitteen taattu äänitehon taso on 105 dBA. Mittaustulos perustuu samanlaisilla koneilla standardin EN 3744 mukaisesti tehtyihin mittauksiin.

Värinä

Tämän laitteen värinätaso käsissä on enintään 12,7 m/s^2. Mittaustulos perustuu samanlaisilla koneilla standardin EN 1033 mukaisesti tehtyihin mittauksiin.

Turva- ja ohjetarrat

Tärkeää: **Turva- ja ohjetarrat on sijoitettu mahdollisesti vaarallisten alueiden lähelle. Vaihda vaurioituneet tarrat.**

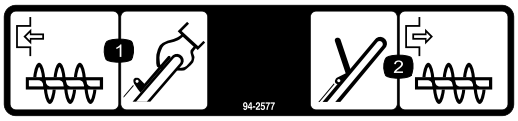

94-2577

1. Käynnistä roottorilavat painamalla ohjaustankoa kahvaa vasten.
2. Pysäytä roottorilavat vapauttamalla ohjaustanko.

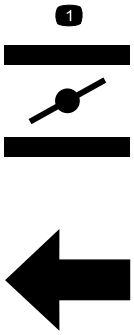

110-9363

1. Rikastin

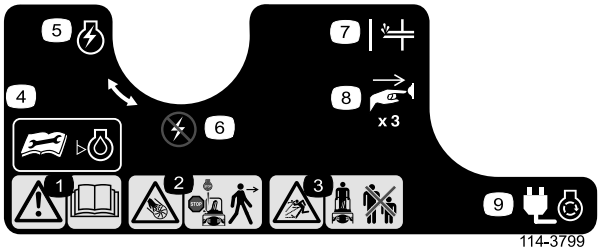

108-4930 (Model 38571 only)

1. Vaara – lue *käyttöopas.*
2. Loukkaantumisvaara, roottorilavat – sammuta moottori ennen koneen luota poistumista.
3. Esineiden sinkoutumisvaara – pidä sivulliset turvallisen matkan päässä koneesta.
4. Lue *käyttöopas* ennen moottorin öljymäärän tarkistusta.
5. Moottorin kytkin – päällä
6. Moottorin kytkin – pois
7. Käsisyöttöpumppu
8. Paina käsisyöttöpumppua kolme kertaa moottorin esikäynnistämiseksi.
9. Kytke laitteen virtajohto sähkökäynnistintä varten.

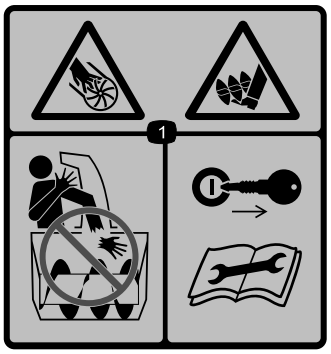

114-1711

1. Loukkaantumisvaara, roottorilavat – älä aseta kättä heittosuppiloon. Irrota virta-avain ja lue ohjeet ennen huoltoa tai korjaamista.

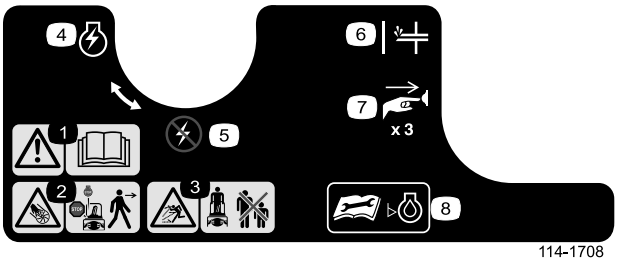

114-3753 (Model 38575 only)

1. Vaara – lue *käyttöopas.*
2. Loukkaantumisvaara, roottorilavat – sammuta moottori ennen koneen luota poistumista.
3. Esineiden sinkoutumisvaara – pidä sivulliset turvallisen matkan päässä koneesta.
4. Moottorin kytkin – päällä
5. Moottorin kytkin – pois
6. Käsisyöttöpumppu
7. Paina käsisyöttöpumppua kolme kertaa moottorin esikäynnistämiseksi.
8. Lue *käyttöopas* ennen moottorin öljymäärän tarkistusta.

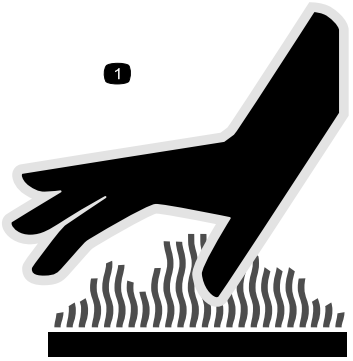

114-3794

1. Kuuma pinta (äänenvaimentimessa)

Käyttöönotto

Irralliset osat

Tarkista alla olevasta taulukosta, että kaikki osat on toimitettu.

Ohjeet	Kuvaus	Määrä	Käyttökohde
1.	Mitään osia ei tarvita	–	Suorista kahva.
2.	Ruuvit Suppilokokoonpano Heittosuppilon kahva	3 1 1	Asenna heittosuppilo.

1. Kahvan suoristaminen

Ohjeet

1. Löysää kahvan nupit, vedä U:n muotoisia kahvan lukkoja ulos, kunnes kahvat liikkuvat vapaasti, ja käännä kahva käyttöasentoon (Kuva 3).

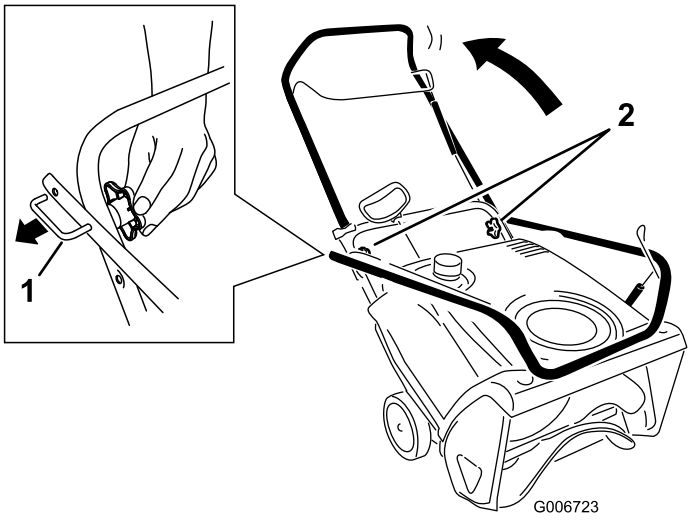

Kuva 3

1. U:n muotoinen kahvan lukko (2)
2. Kahvan nupit

2. Aseta U:n muotoisen kahvan lukon pää kahvassa olevaan avoimeen reikään ja kiristä kahvan nuppeja, kunnes ne ovat kiinni (Kuva 4).

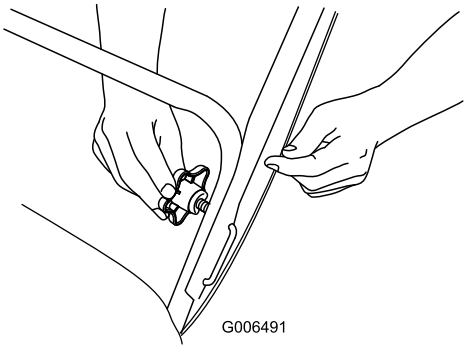

Kuva 4

Tärkeää: Varmista, että ohjauskaapeli ei joudu puristuksiin tai taitu (Kuva 5).

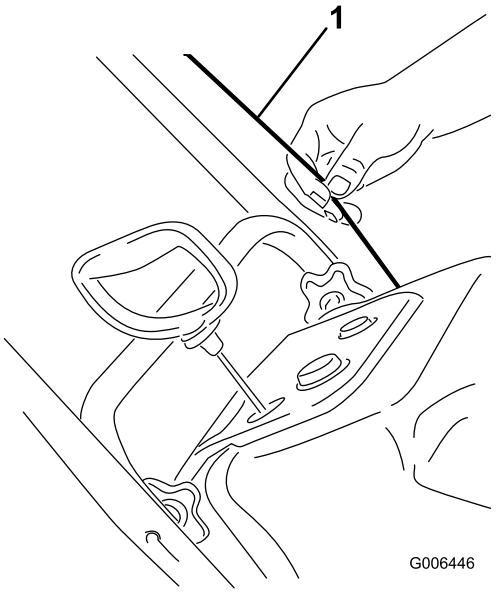

Kuva 5

1. Ohjauskaapeli

2. Heittosuppilon asennus

3	Ruuvit
1	Suppilokokoonpano
1	Heittosuppilon kahva

Ohjeet

Asenna heittosuppilo kuvan osoittamalla tavalla (Kuva 6).

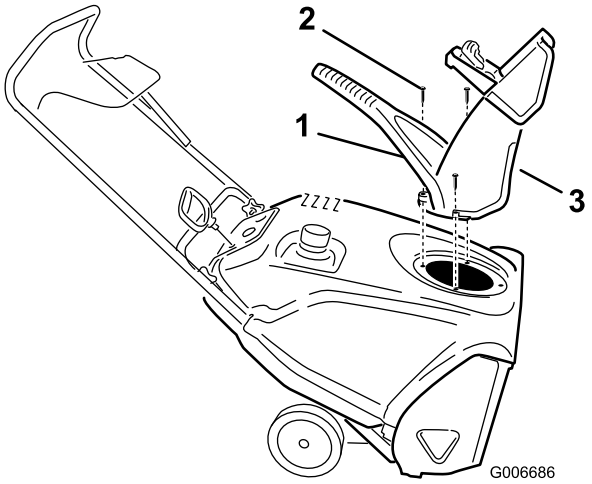

Kuva 6

1. Heittosuppilon kahva
2. Ruuvi (3)
3. Heittosuppilo

Huomaa: Asennus on helpompaa, jos kiristät ruuvit pienellä räikkäavaimella.

Tärkeää: Älä kiristä ruuveja liian tiukalle. Heittosuppilo voi vahingoittua, jolloin se ei käänny vapaasti.

3. Öljyn lisääminen moottoriin

Ohjeet

Lumilingon moottorissa ei ole valmiiksi öljyä, mutta sen mukana toimitetaan öljypullo.

Tärkeää: Täytä moottori öljyllä ennen moottorin käynnistämistä.

Huomaa: Pullossa voi olla öljyä enemmän kuin tarvitaan. Älä täytä moottoria liian täyteen.

Tilavuus: 0,62 l, tyyppi: autoissa käytettävä puhdistava öljy, jolla on API:n huoltoluokitus SJ, SL tai korkeampi.

- Yli 0 °C:n lämpötiloissa on käytettävä SAE 30 -öljyä.
- Lämpötiloissa –18 °C…0 °C on käytettävä SAE 5W30- tai SAE 10 -öljyä.
- Alle -18 °C:n lämpötiloissa käytettävä SAE 0W30 -öljyä.

1. Siirrä lumilinko tasaiselle alustalle.
2. Puhdista öljyntäyttökorkkia ympäröivä alue (Kuva 7).

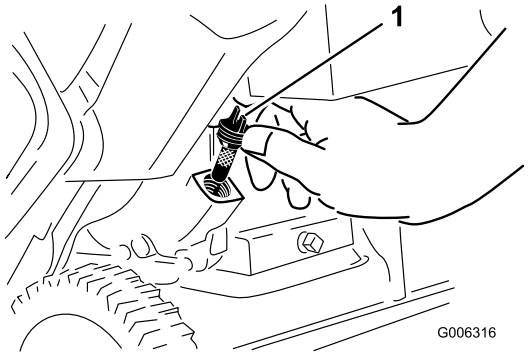

Kuva 7

1. Öljyntäyttökorkki

3. Kierrä öljyntäyttökorkki auki ja irrota se.
4. Aseta lumilinko käyttöasentoon ja kaada öljyä **varovaisesti** kampikammioon ylivirtauskohtaan saakka.
5. Kierrä öljyntäyttökorkki öljyntäyttöaukkoon ja kiristä tiukkaan.

4. Ohjauskaapelin säätö

Ohjeet

Katso huoltoa käsittelevästä osasta kohta Ohjauskaapelin säätö.

Laitteen yleiskatsaus

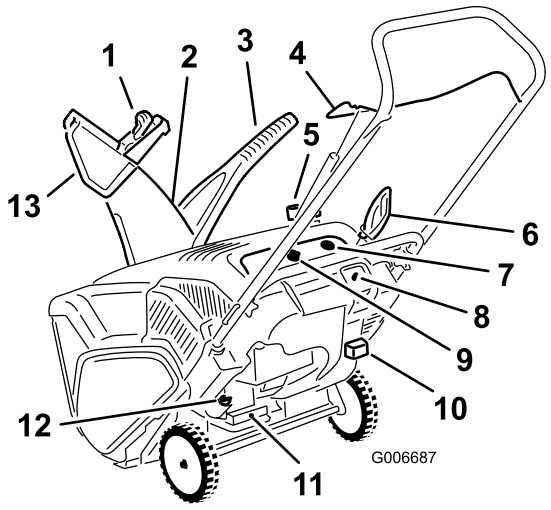

Kuva 8

1. Suppilon suuntaimen liipaisin
2. Heittosuppilo
3. Heittosuppilon kahva
4. Ohjaustanko
5. Polttoainesäiliön korkki
6. Narukäynnistimen kahva
7. Käsisyöttöpumppu
8. Sähkökäynnistyspainike (vain malli 38571)
9. Virta-avain
10. Rikastinvipu
11. Öljyntyhjennystulppa
12. Öljyntäyttökorkki
13. Suppilon suuntain

Käyttö

Huomaa: Koneen vasen ja oikea puoli määritellään normaalista käyttöasennosta käsin.

Bensiini on erittäin tulenarkaa ja räjähdysherkkää. Bensiinin aiheuttama tulipalo tai räjähdys voi aiheuttaa palovammoja.

- **Aseta säiliö ja/tai lumilinko maahan ennen polttoaineen lisäystä. Älä aseta niitä ajoneuvoon tai minkään esineen päälle. Muutoin staattinen purkaus voi sytyttää bensiinin.**
- **Täytä polttoainesäiliö ulkona, moottorin ollessa kylmänä. Pyyhi läikkynyt polttoaine pois.**
- **Älä käsittele bensiiniä tupakoidessasi tai avotulen tai kipinöiden lähellä.**
- **Säilytä bensiiniä sille hyväksytyssä säiliössä ja poissa lasten ulottuvilta.**

Polttoainesäiliön täyttö

Täytä polttoainesäiliö tuoreella lyijyttömällä bensiinillä (Kuva 9).

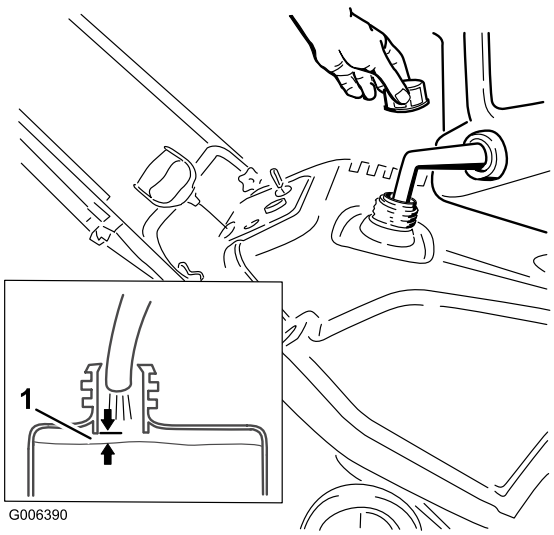

Kuva 9

1. 6 mm

Tärkeää: Älä käytä E85- tai E20-polttoainetta. Vaihtoehtoiset polttoaineet, jotka sisältävät paljon alkoholia, voivat vaikeuttaa käynnistämistä, huonontaa moottorin tehoa ja vaurioittaa moottoria.

Moottorin öljymäärän tarkistus

Huoltoväli: Aina ennen käyttöä tai päivittäin—Tarkista moottoriöljyn määrä ja lisää öljyä tarvittaessa.

1. Siirrä lumilinko tasaiselle alustalle.
2. Puhdista öljyntäyttökorkkia ympäröivä alue (Kuva 10).

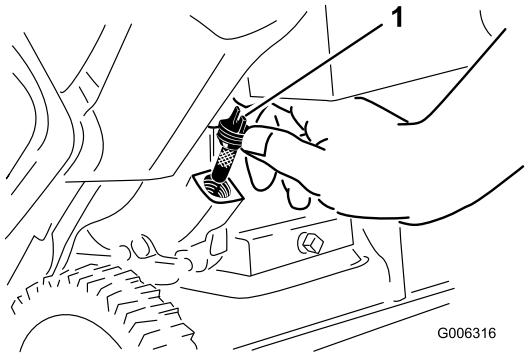

Kuva 10

1. Öljyntäyttökorkki

3. Kierrä öljyntäyttökorkki auki ja irrota se.
4. Jos öljyä on liian vähän, pidä lumilinko käyttöasennossa ja kaada öljyä **varovaisesti**

kampikammioon ylivirtauskohtaan saakka. (Tilavuus: 0,62 l, tyyppi: puhdistava SAE 30 -öljy, jolla on API:n huoltoluokitus SJ, SL tai korkeampi.)

5. Kierrä öljyntäyttökorkki öljyntäyttöaukkoon ja kiristä tiukkaan.

Moottorin käynnistys

1. Käännä virta-avain myötäpäivään Päällä-asentoon (Kuva 11).

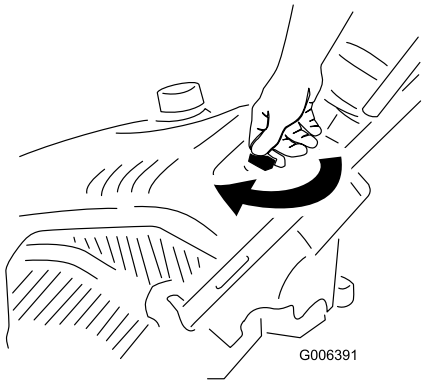

Kuva 11

2. Vedä rikastinvipu ulos (Kuva 12).

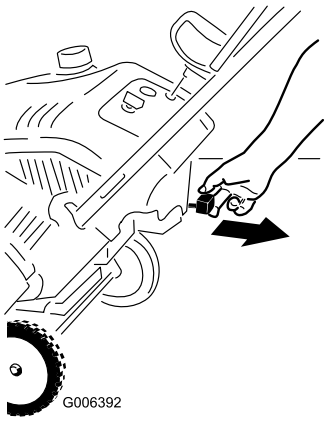

Kuva 12

1. Rikastinvipu

3. Paina käsisyöttöpumppua lujasti peukalolla kolme kertaa ja pidä sitä painettuna sekunnin ajan aina ennen vapauttamista (Kuva 13).

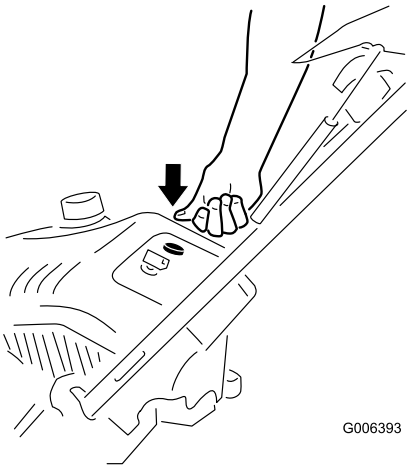

Kuva 13

Huomaa: Riisu käsineet, kun painat käsisyöttöpumppua, jotta ilma ei pääse karkaamaan käsisyöttöpumpun aukosta.

Tärkeää: Älä käytä käsisyöttöpumppua tai rikastinta, jos moottori on ollut käynnissä ja se on kuuma. Liiallinen käsisyöttö saattaa kastella moottorin, jolloin käynnistys vaikeutuu.

4. Kytke jatkojohto virtalähteeseen ja lumilinkoon ja paina sähkökäynnistyspainiketta (vain malli 38571) (Kuva 14) tai vedä narukäynnistimen kahvasta (Kuva 15).

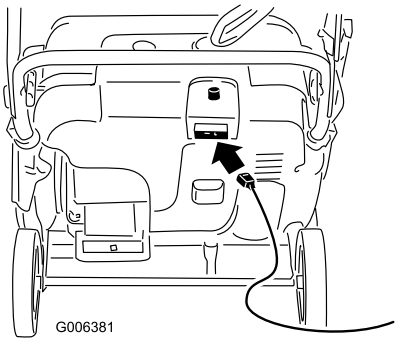

Kuva 14

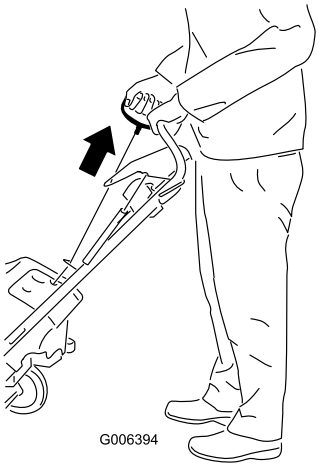

Kuva 15

Tärkeää: Käytä sähkökäynnistintä enintään kymmenen kertaa ja enintään viisi sekuntia kerrallaan. Pidä käynnistysyritysten välillä viiden sekunnin tauko. Sähkökäynnistimen liiallinen käyttö saattaa ylikuumentaa ja vaurioittaa sitä. Jos moottori ei käynnisty näiden käynnistysyritysten jälkeen, anna käynnistimen jäähtyä vähintään 40 minuuttia ennen uutta käynnistysyritystä. Jos moottori ei käynnisty toisen käynnistysyrityssarjan jälkeen, vie lumilinko valtuutettuun huoltoliikkeeseen huollettavaksi (vain malli 38571).

5. Kun moottori käy, työnnä rikastinvipu hitaasti sisään.
6. Irrota virtajohto virtalähteestä ja lumilingosta (vain malli 38571).

Jos lumilingon virtajohto jätetään kiinni virtaliitäntään, joku voi vahingossa käynnistää sen ja aiheuttaa tapaturman tai omaisuusvahingon (vain malli 38571).

Irrota virtajohto aina, kun lumilinkoa ei käytetä.

Roottorilapojen käynnistys

Käynnistä roottorilavat painamalla ohjaustankoa kahvaa vasten (Kuva 16).

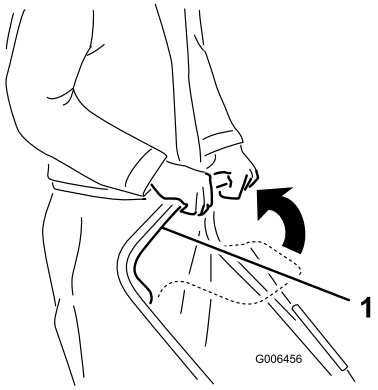

Kuva 16

1. Ohjaustanko

Roottorilapojen pysäytys

Pysäytä roottorilavat vapauttamalla ohjaustanko (Kuva 17).

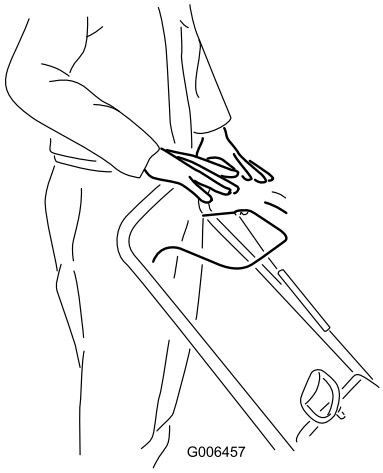

Kuva 17

Moottorin pysäytys

Sammuta moottori kääntämällä virta-avain vastapäivään Pois-asentoon (Kuva 18).

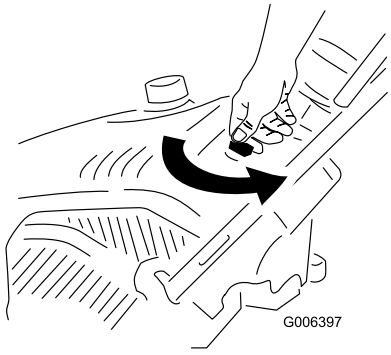

Kuva 18

Heittosuppilon ja suppilon suuntaimen säätö

Säädä heittosuppiloa liikuttamalla suppilon kahvaa kuten kuvassa (Kuva 19).

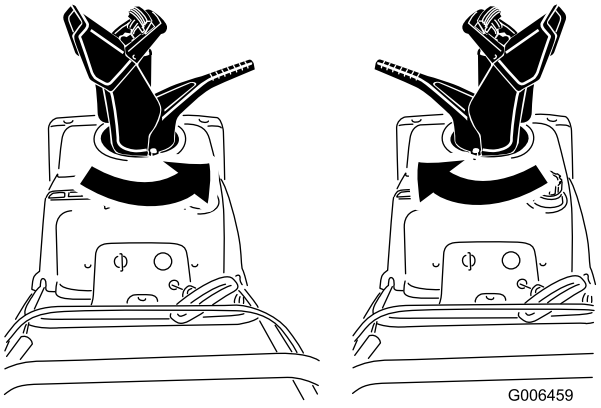

Kuva 19

Jos haluat nostaa tai laskea suppilon suuntaimen kulmaa, paina suppilon suuntaimen liipaisinta ja siirrä suppilon suuntainta ylös tai alas (Kuva 20).

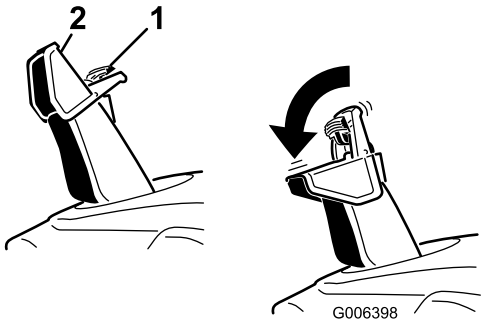

Kuva 20

1. Suppilon suuntaimen liipaisin
2. Suppilon suuntain

Jäätymisen estäminen käytön jälkeen

- Anna moottorin käydä muutaman minuutin ajan, jotta liikkuvat osat eivät jäädy. Sammuta moottori, odota, että kaikki liikkuvat osat ovat pysähtyneet, ja poista lumilingosta jää ja lumi.
- Poista lumi ja jää suppilon alustasta.
- Poista jääkertymät heittosuppilosta kääntämällä sitä vasemmalle ja oikealle.
- Käännä virta-avain Pois-asentoon ja vedä narukäynnistimen kahvasta useita kertoja tai paina sähkökäynnistyspainiketta (vain malli 38571) kerran, jotta narukäynnistin ja sähkökäynnistin eivät jäätyisi.
- Talvisissa oloissa ohjauslaitteet ja liikkuvat osat saattavat jäätyä. Älä käytä liikaa voimaa yrittäessäsi käyttää jäätyneitä ohjauslaitteita. Jos ohjauslaitteiden tai osien käytössä on vaikeuksia, käynnistä moottori ja anna sen käydä muutaman minuutin ajan.

Käyttövihjeitä

Roottorilavat voivat singota kiviä, leluja ja muita esineitä ja aiheuttaa siten vakavan tapaturman käyttäjälle tai sivullisille.

- **Siivoa puhdistettavalta alueelta kaikki esineet, jotka voivat joutua roottorilapojen sinkoamiksi.**
- **Älä päästä lapsia ja lemmikkieläimiä käyttöalueelle.**

- Linkoa lumi mahdollisimman pian lumisateen jälkeen.
- Jos lumilinko ei liiku omalla voimallaan eteenpäin liukkaalla pinnalla tai raskaassa lumessa, työnnä kahvaa eteenpäin, mutta anna lumilingon silti työskennellä omaan tahtiinsa.
- Kuljeta linkoa limittäin edellisen kaistan päältä, jolloin lumen linkoaminen onnistuu parhaiten.
- Linkoa lumi myötätuuleen aina kun se on mahdollista.

Kunnossapito

Huomaa: Koneen vasen ja oikea puoli määritellään normaalista käyttöasennosta käsin.

Kunnossapitotaulukko

Huoltoväli	Huoltotoimenpide
Ensimmäisen käyttötunnin jälkeen	• Tarkista ohjauskaapeli ja säädä tarvittaessa. • Tarkista, etteivät kiinnittimet ole löysällä. Kiristä tarvittaessa.
2 ensimmäisen käyttötunnin jälkeen	• Vaihda moottoriöljy.
Aina ennen käyttöä tai päivittäin	• Tarkista moottoriöljyn määrä ja lisää öljyä tarvittaessa.
Vuosittain	• Tarkista ohjauskaapeli ja säädä tarvittaessa. • Tarkasta roottorilavat. Roottorilavat ja työntölevy on tarvittaessa vaihdettava valtuutetussa huoltoliikkeessä. • Vaihda moottoriöljy. • Huolla sytytystulppa ja vaihda se tarvittaessa. • Tarkista, etteivät kiinnittimet ole löysällä. Kiristä tarvittaessa. • Anna valtuutetun huoltoliikkeen tarkastaa käyttöhihna ja vaihtaa se tarvittaessa.
Vuosittain tai ennen varastointia	• Valmistele lumilinko varastointia varten.

Ohjauskaapelin säätö

Ohjauskaapelin tarkistus

Huoltoväli: Ensimmäisen käyttötunnin jälkeen—Tarkista ohjauskaapeli ja säädä tarvittaessa.

Vuosittain—Tarkista ohjauskaapeli ja säädä tarvittaessa.

Siirrä ohjaustankoa taaksepäin kahvaa kohti siten, että ohjauskaapeliin ei jää löysää (Kuva 21).

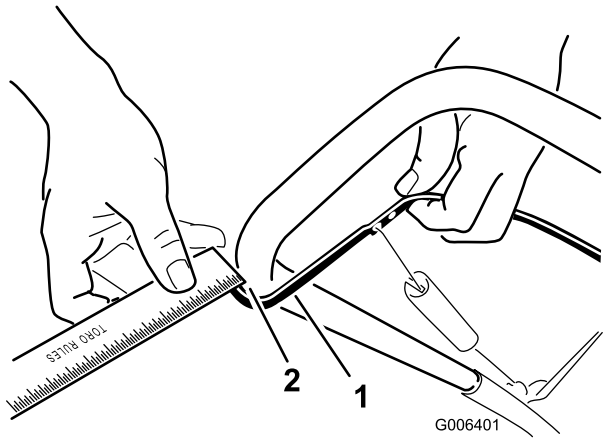

Kuva 21

1. Ohjaustanko
2. 2–3 mm:n rako

Huomaa: Varmista, että ohjaustangon ja kahvan välissä on 2–3 mm:n rako (Kuva 21).

Tärkeää: Ohjauskaapelissa on oltava löysää, kun vapautat ohjaustangon, jotta roottorilavat pysähtyvät asianmukaisesti.

Ohjauskaapelin säätö

1. Liu'uta jousisuojus ylös ja irrota jousi säätökappaleesta (Kuva 22).

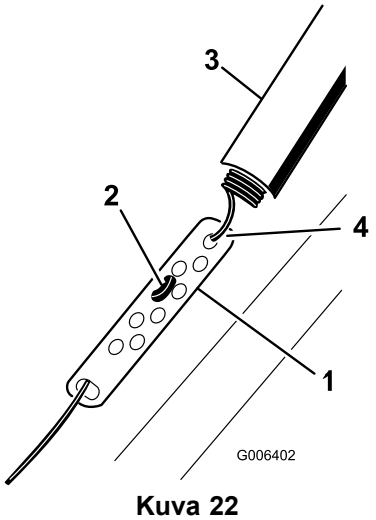

Kuva 22

1. Säätökappale
2. Z-liitin
3. Jousisuojus
4. Irrota jousi tästä.

Huomaa: Säätökappale ja kaapeli voidaan vetää ylös jousen irrotuksen helpottamiseksi.

2. Siirrä Z-liitin ylempään tai alempaan reikään säätökappaleessa siten, että ohjaustangon ja kahvan välissä on 2–3 mm:n rako (Kuva 21).

   Huomaa: Kun Z-liitintä siirretään ylemmäs, ohjaustangon ja kahvan välinen rako pienenee, ja kun sitä siirretään alemmas, rako kasvaa.

3. Kiinnitä jousi säätökappaleeseen ja liu'uta jousisuojus säätökappaleen päälle.
4. Tarkista säätö. Katso kohta Ohjauskaapelin tarkistus.

   Huomaa: Pitkällisen käytön seurauksena käyttöhihna saattaa kulua ja löystyä. Jos käyttöhihna luistaa (vinkuu jatkuvasti) raskaalla kuormalla, irrota jousi säätökappaleesta ja siirrä jousen yläpää reikään, joka on kauempana ohjaustangon nivelkohdasta (Kuva 23). Kiinnitä jousi sitten säätökappaleeseen ja säädä ohjauskaapeli.

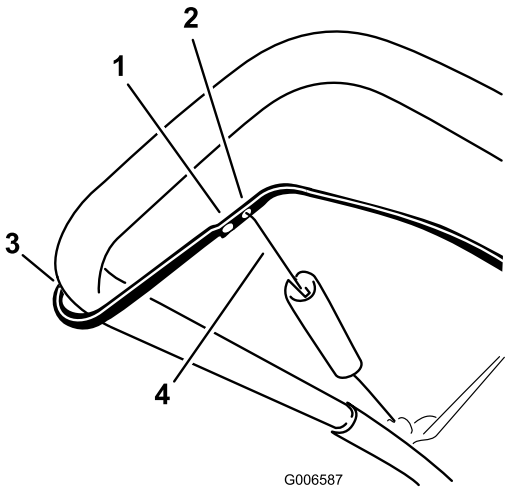

Kuva 23

1. Irrota jousen yläpää tästä reiästä
2. Aseta jousen yläpää tähän reikään
3. Nivelkohta
4. Jousen yläpää

Huomaa: Hihna voi luistaa (vinkua) märissä oloissa. Kuivaa käyttöjärjestelmä käynnistämällä roottori ja antamalla sen käydä ilman kuormaa 30 sekuntia.

Roottorilapojen tarkastus

Huoltoväli: Vuosittain—Tarkasta roottorilavat. Roottorilavat ja työntölevy on tarvittaessa vaihdettava valtuutetussa huoltoliikkeessä.

Tarkasta roottorilapojen kuluminen aina ennen jokaista käyttökertaa. Kun roottorilavan reuna on kulunut kulumisenilmaisinaukkoon saakka, anna valtuutetun huoltoliikkeen vaihtaa roottorilavat ja työntölevy (Kuva 24).

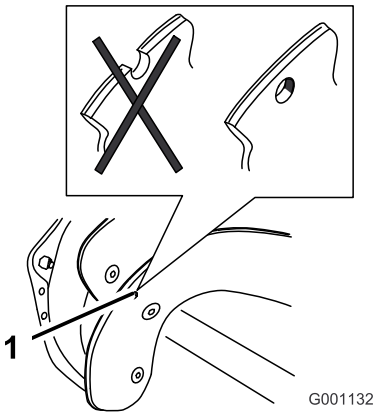

Kuva 24

1. Kulumisenilmaisinaukko

Moottoriöljyn vaihto

Huoltoväli: 2 ensimmäisen käyttötunnin jälkeen

Vuosittain

Lämmitä öljy ennen vaihtoa käyttämällä moottoria muutaman minuutin ajan. Lämmin öljy juoksee paremmin ja kuljettaa enemmän epäpuhtauksia.

1. Sammuta moottori ja odota, kunnes kaikki liikkuvat osat ovat pysähtyneet.
2. Siirrä lumilinko tasaiselle alustalle.
3. Aseta öljyntyhjennysastia öljyntyhjennystulpan alle, irrota öljyntyhjennystulppa, kallista lumilinkoa taaksepäin ja valuta käytetty öljy öljyntyhjennysastiaan Kuva 25).

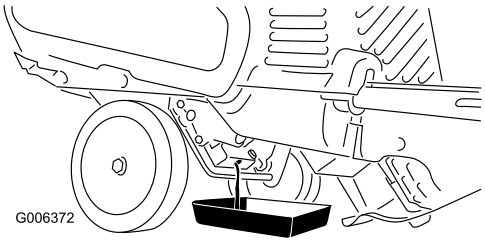

Kuva 25

4. Kun käytetty öljy on tyhjentynyt, palauta lumilinko käyttöasentoon.
5. Asenna öljyntyhjennystulppa ja kiristä se tiukkaan.
6. Puhdista öljyntäyttökorkkia ympäröivä alue (Kuva 26).

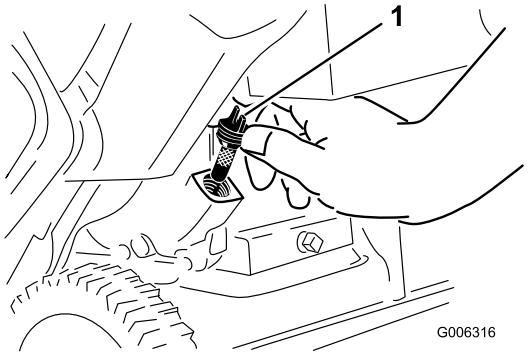

Kuva 26

1. Öljyntäyttökorkki

7. Kierrä öljyntäyttökorkki auki ja irrota se (Kuva 26).
8. Aseta lumilinko käyttöasentoon ja kaada öljyä **varovaisesti** öljyntäyttöaukkoon ylivirtauskohtaan saakka (Kuva 27).

   Tilavuus: 0,62 l, tyyppi: autoissa käytettävä puhdistava öljy, jolla on API:n huoltoluokitus SJ, SL tai korkeampi.

   - Yli 0 °C:n lämpötiloissa on käytettävä SAE 30 -öljyä.
   - Lämpötiloissa –18 °C…0 °C on käytettävä SAE 5W30- tai SAE 10 -öljyä.
   - Alle -18 °C:n lämpötiloissa käytettävä SAE 0W30 -öljyä.

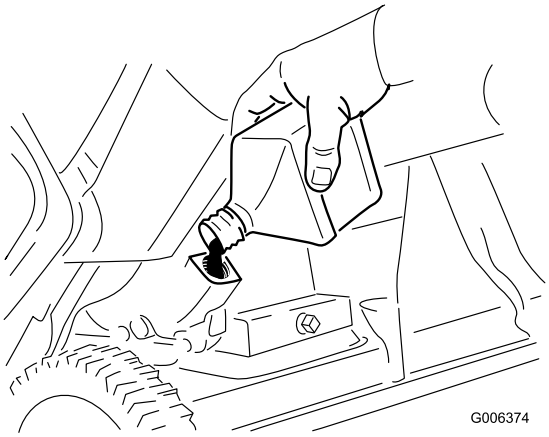

Kuva 27

9. Kierrä öljyntäyttökorkki öljyntäyttöaukkoon ja kiristä tiukkaan.
10. Pyyhi läikkynyt öljy pois.
11. Toimita käytetty öljy paikallisen jälleenkäsittelylaitoksen hävitettäväksi.

Sytytystulpan huolto

Huoltoväli: Vuosittain—Huolla sytytystulppa ja vaihda se tarvittaessa.

Käytä **Champion RN4C** -sytytystulppaa tai vastaavaa.

1. Sammuta moottori ja odota, kunnes kaikki liikkuvat osat ovat pysähtyneet.
2. Odota, kunnes moottori on täysin jäähtynyt.

Jos moottori on juuri sammutettu, äänenvaimennin ja muut moottorin osat ovat erittäin kuumia ja voivat kosketettaessa aiheuttaa vakavia palovammoja.

Tässä toimenpiteessä joudut irrottamaan pakokaasujen suuntauslevyn äänenvaimentimen päältä ja viemään kätesi lähelle äänenvaimenninta ja moottoria. Anna moottorin jäähtyä täysin ennen toimenpidettä.

3. Irrota suojuksen kiinnikkeet kuvan mukaisesti ja säilytä ne (Kuva 28).

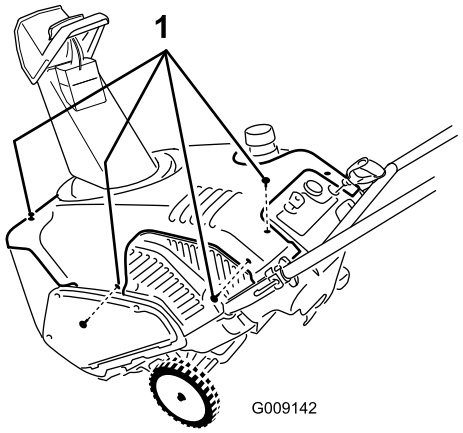

Kuva 28

1. Irrota nämä neljä kiinnikettä

4. Nosta suojuksen vasenta takakulmaa ja vedä pakokaasujen suuntauslevyä alaspäin ja ulos moottoritilasta (Kuva 29).

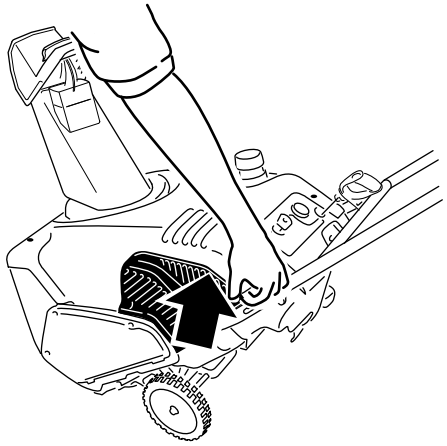

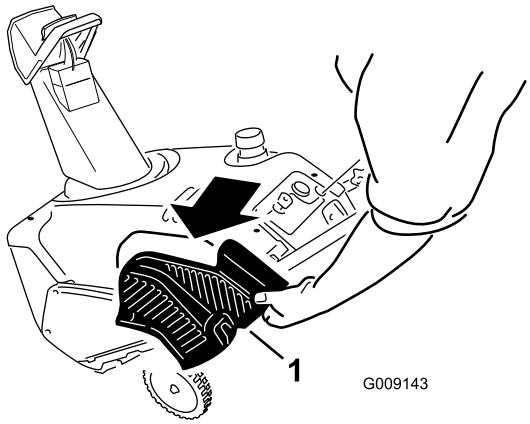

Kuva 29

1. Pakokaasujen suuntauslevy

5. Irrota johto sytytystulpasta (Kuva 30).

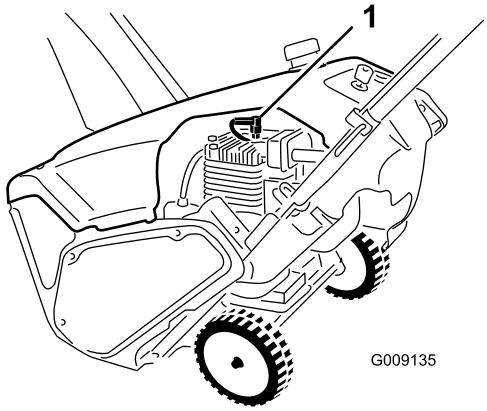

Kuva 30

1. Sytytystulpan johto

6. Puhdista sytytystulpan ympäristö.
7. Irrota sytytystulppa sylinterinkannesta.

   Tärkeää: Vaihda viallinen tai likainen sytytystulppa. Älä puhdista elektrodeja, koska niistä voi irrota sylinteriin karstaa, jolloin moottori voi vaurioitua.
8. Aseta sytytystulpan kärkiväliksi 0,76 mm (Kuva 31).

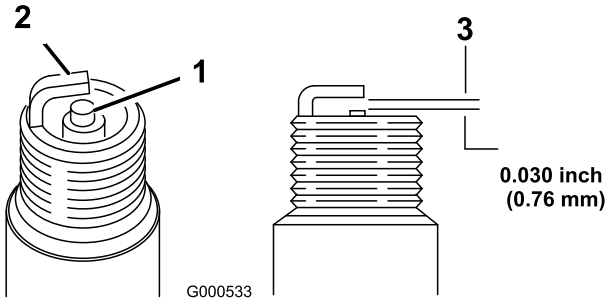

Kuva 31

1. Keskielektrodin eriste
2. Sivuelektrodi
3. Kärkiväli (ei mittakaavassa)

9. Asenna sytytystulppa ja kiristä se huolellisesti.
10. Kytke johto sytytystulppaan.
11. Kallista lumilinko eteenpäin etuosan varaan, jolloin pakokaasujen suuntauslevyn asennus käy helpommin (Kuva 32).

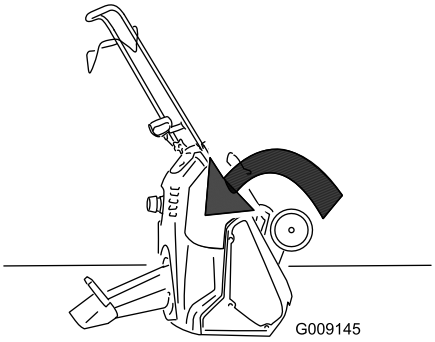

Kuva 32

12. Asenna suuntauslevy suojukseen takaapäin vasemmalta.

    Huomaa: Varmista, että suuntauslevyn yläreuna sopii suojuksen sisäosan kielekkeisiin (Kuva 33).

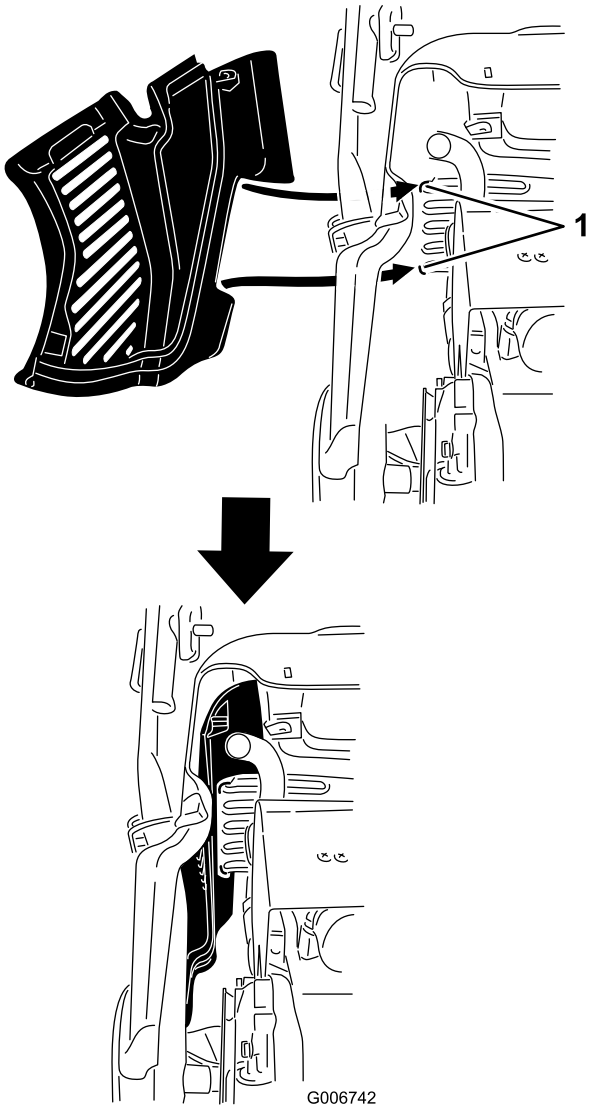

Kuva 33

1. Kielekkeet

13. Asenna kaksi ruuvia pakokaasujen suuntauslevyyn.
14. Palauta lumilinko käyttöasentoon.
15. Työnnä suojuksen alareuna hihnakotelon taakse (Kuva 34).

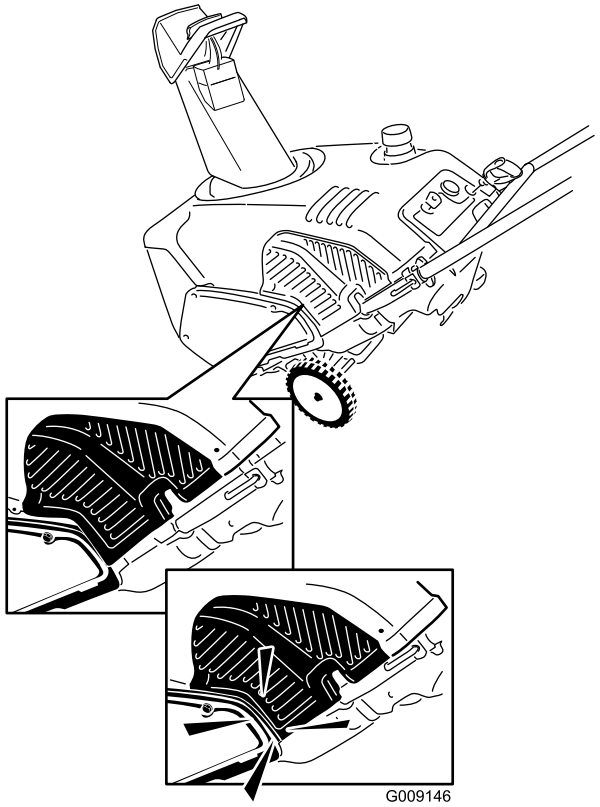

Kuva 34

16. Kiinnitä pakokaasujen suuntauslevy aikaisemmin irrotetulla pienellä sivuruuvilla (Kuva 35).

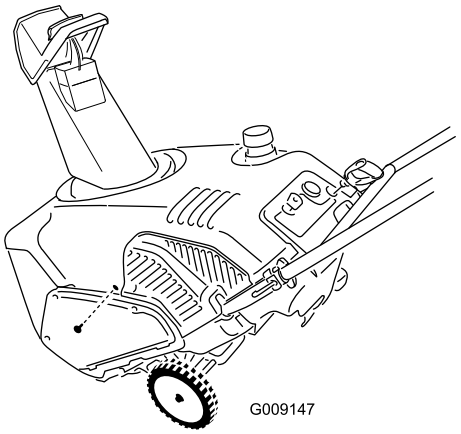

Kuva 35

1. Pieni sivuruuvi

Käyttöhihnan vaihto

Vaihda käyttöhihna, jos se kuluu, öljyyntyy, murtuu huomattavasti, rispaantuu tai vaurioituu muulla tavalla.

1. Irrota käyttöhihnan suojus poistamalla kolme pulttia kuvan mukaisesti (Kuva 36).

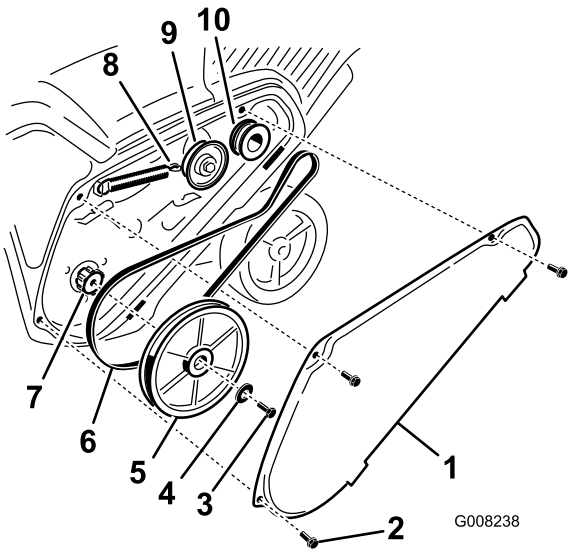

Kuva 36

1. Käyttöhihnan suojus
2. Pultti (3)
3. Roottorin hihnapyörän pultti
4. Jousialuslaatta
5. Roottorin hihnapyörä
6. Käyttöhihna
7. Roottorin akseli
8. Jarrun jousi (irrota se kiristinpyörän varresta)
9. Kiristinpyörä
10. Moottorin hihnapyörä

2. Vapauta hihnan jännitys irrottamalla jarrun jousi kiristinpyörän varresta (Kuva 36).
3. Irrota ruuvi ja jousialuslaatta, joka kiinnittää roottorin hihnapyörän (Kuva 36).
4. Irrota roottorin hihnapyörä ja käyttöhihna (Kuva 36).
5. Asenna uusi käyttöhihna kuvan mukaisesti (Kuva 37).

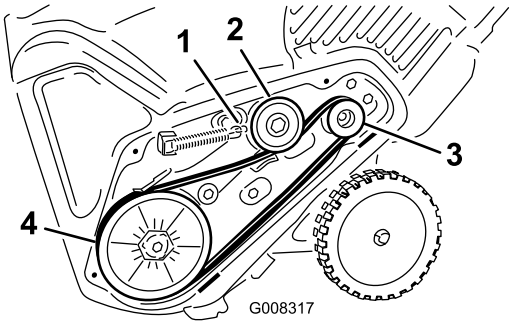

Kuva 37

1. Jarrun jousi (asenna se kiristinpyörän varteen)
2. Kiristinpyörä
3. Moottorin hihnapyörä
4. Roottorin hihnapyörä

Huomaa: Vie uusi käyttöhihna ensin moottorin hihnapyörän ympäri, sitten kiristinpyörän ympäri ja lopuksi juuri roottorin akselin yläpuolella sijaitsevan löysän roottorin hihnapyörän ympäri (Kuva 36).

6. Asenna roottorin hihnapyörä roottorin akseliin (Kuva 36).
7. Asenna jousialuslaatta ja roottorin hihnapyörän pultti ja kiristä ne huolellisesti (Kuva 36).

Huomaa: Jousialuslaatan kovera puoli tulee hihnapyörän ulkopuolta vasten.

8. Asenna jarrun jousi kiristinpyörän varteen (Kuva 37).
9. Kiinnitä käyttöhihnan suojus pulteilla, jotka irrotit vaiheessa 1.

Huomaa: Varmista, että käyttöhihna on oikein säädetty ja toimintakunnossa. Katso kohdat Ohjauskaapelin tarkistus ja Ohjauskaapelin säätö.

Varastointi

Lumilingon varastointi



- **Bensiinihuurut ovat hyvin tulenarkoja ja räjähtäviä sekä vaarallisia hengitettyinä. Jos tuote varastoidaan paikkaan, jossa on avotulta, bensiinihöyryt voivat syttyä ja aiheuttaa räjähdyksen.**
- **Älä varastoi lumilinkoa (asuin)taloon, kellariin tai muuhun tilaan, jossa on palovaaran mahdollistavia tekijöitä, kuten kuumavesi- tai muita lämmittimiä, vaatteiden kuivausrumpuja, uuneja ja muita vastaavia laitteita.**

1. Lisää tuoreeseen polttoaineeseen stabilointiainetta moottorin valmistajan ohjeiden mukaan vuoden viimeisellä polttoainesäiliön täyttökerralla.
2. Käytä moottoria 10 minuuttia, jotta lisäaineistettu polttoaine leviää polttoainejärjestelmään.
3. Sammuta moottori, anna sen jäähtyä ja tyhjennä polttoainesäiliö tai anna moottorin käydä, kunnes se sammuu.
4. Käynnistä moottori ja anna sen käydä, kunnes se sammuu.
5. Käytä rikastinta tai käsisyöttöpumppua, käynnistä moottori kolmannen kerran ja käytä moottoria, kunnes se ei enää lähde käyntiin.
6. Hävitä käyttämätön polttoaine asianmukaisesti. Kierrätä se paikallisten säädösten mukaan tai käytä sitä autossasi.

   Huomaa: Älä varastoi lisäaineistettua bensiiniä 90 päivää kauempaa.
7. Kun moottori on vielä lämmin, vaihda moottoriöljy. Katso kohta Moottoriöljyn vaihto.
8. Irrota sytytystulppa.
9. Lisää kaksi teelusikallista öljyä sytytystulpan aukkoon.
10. Asenna sytytystulppa käsin ja kiristä se tiukkaan. Jos käytössä ei ole momenttiavainta, kiristä tulppa tiukasti.
11. Aseta virta-avain Pois-asentoon ja vedä narukäynnistimestä hitaasti, jotta öljy leviää sylinterin sisäpuolelle.
12. Puhdista lumilinko.
13. Korjausmaalaa kaikki lohkeilleet pinnat maalilla, jota on saatavissa valtuutetusta huollosta. Hio vioittuneet kohdat ennen maalausta, ja käytä ruosteenestoainetta metalliosien ruostumisen estämiseksi.
14. Kiristä löysällä olevat kiinnittimet. Korjaa tai vaihda kaikki vaurioituneet osat.
15. Peitä lumilinko ja varastoi se puhtaaseen ja kuivaan paikkaan pois lasten ulottuvilta. Anna moottorin jäähtyä, ennen kuin varastoit koneen suljettuun tilaan.

Huomautuksia:

International Distributor List

Distributor:	Country:	Phone Number:
Atlantis Su ve Sulama Sisstemleri Lt	Turkey	90 216 344 86 74
Balama Prima Engineering Equip	Hong Kong	852 2155 2163
B-Ray Corporation	Korea	82 32 551 2076
Casco Sales Company	Puerto Rico	787 788 8383
Ceres S.A	Costa Rica	506 239 1138
CSSC Turf Equipment (pvt) Ltd	Sri Lanka	94 11 2746100
Cyril Johnston & Co	Northern Ireland	44 2890 813 121
Equiver	Mexico	52 55 539 95444
Femco S.A.	Guatemala	502 442 3277
G.Y.K. Company ltd.	Japan	81 726 325 861
Geomechaniki of Athens	Greece	30 10 935 0054
Guandong Golden Star	China	86 20 876 51338
Hako Gorund and Garden	Sweden	46 35 10 0000
Hayter Limited (U.K.)	United Kingdom	44 1279 723 444
Hydroturf Int. Co Dubai	United Arab Emirates	97 14 347 9479
Hydroturf Egypt LLC	Egypt	202 519 4308
Ibea S.p.A.	Italy	39 0331 853611
Irriamc	Portugal	351 21 238 8260
Jean Heybroek b.v.	Netherlands	31 30 639 4611
Lely (U.K.) Limited	United Kingdom	44 1480 226 800
Maquiver S.A.	Colombia	57 1 236 4079
Maruyama Mfg. Co. Inc.	Japan	81 3 3252 2285
Metra Kft	Hungary	36 1 326 3880
Mountfield a.s.	Czech Republic	420 255 704 220
Munditol S.A.	Argentina	54 11 4 821 9999
Oslinger Turf Equipment SA	Ecuador	593 4 239 6970
Oy Hako Ground and Garden Ab	Finland	358 987 00733
Parkland Products Ltd	New Zealand	64 3 34 93760
Prochaska & Cie	Austria	43 1 278 5100
RT Cohen 2004 Ltd	Israel	972 986 17979
Riversa	Spain	34 9 52 83 7500
Roth Motorgerate GmBh & Co	Germany	49 7144 2050
Sc Svend Carlsen A/S	Denmark	45 66 109 200
Solvert S.A.S	France	33 1 30 81 77 00
Spypros Stavrinides Limited	Cyprus	357 22 434131
Surge Systems India Limited	India	91 1 292299901
T-Markt Logistics Ltd	Hungary	36 26 525 500
Toro Australia	Australia	61 3 9580 7355
Toro Europe BVBA	Belgium	32 14 562 960

Toro takuu

Ehdot ja takuunalaiset tuotteet

The Toro® Company ja sen sisaryhtiö Toro Warranty Company antavat yhdessä keskinäisen sopimuksensa mukaisesti alkuperäiselle ostajalle* takuun korjata normaalissa kotikäytössä* käytetyn Toro-tuotteen, jos siinä ilmenee materiaali- ja valmistusvikoja. Tuotteille annetaan seuraavat takuuajat alkuperäisestä ostopäivästä lukien:

Tuotteet	Takuuaika
Työnnettävät ruohonleikkurit	Kahden vuoden rajoitettu takuu
Takamoottoriset ajoleikkurit	Kahden vuoden rajoitettu takuu
Ajoleikkurit ja puutarhatraktorit	Kahden vuoden rajoitettu takuu
Sähkökäyttöiset kannettavat laitteet	Kahden vuoden rajoitettu takuu
Lumilingot	Kahden vuoden rajoitettu takuu
Paikallaan kääntyvät kuluttajalaitteet	Kahden vuoden rajoitettu takuu

* ”Alkuperäinen ostaja” on henkilö, joka alun perin osti Toro-tuotteen.

* ”Normaali kotikäyttö” tarkoittaa tuotteen käyttöä samalla tontilla, missä kotisi sijaitsee. Käyttöä useammassa kuin yhdessä paikassa pidetään kaupallisena käyttönä, johon sovelletaan kaupalliseen käyttöön annettua takuuta.

Rajoitettu takuu – kaupallinen käyttö

Toro Kuluttajakäyttöön tarkoitetuille laitteille ja lisälaitteille, joita käytetään kaupallisesti, laitoksissa tai vuokrakalustona, annetaan materiaali- ja valmistusvirhetakuu seuraaviksi ajanjaksoiksi alkuperäisestä ostopäivästä lukien:

Tuotteet	Takuuaika
Työnnettävät ruohonleikkurit	90 päivän takuu
Takamoottoriset ajoleikkurit	90 päivän takuu
Ajoleikkurit ja puutarhatraktorit	90 päivän takuu
Sähkökäyttöiset kannettavat laitteet	90 päivän takuu
Lumilingot	90 päivän takuu
Paikallaan kääntyvät kuluttajalaitteet	45 päivän takuu

Takuuhuollon ohjeet

Jos uskot, että Toro-tuotteessasi on materiaali- tai valmistusvirhe, toimi seuraavasti:

1. Ota yhteys tuotteen myyjään huollon järjestämiseksi. Jos et voi jostain syystä ottaa yhteyttä tuotteen myyjään, ota yhteys mihin tahansa valtuutettuun Toro-jälleenmyyjään.
2. Vie laite ja ostotodistus (ostokuitti) laitteen myyjälle tai huoltoliikkeeseen.

Jos et ole tyytyväinen huoltoliikkeen arvioon tai saamaasi palveluun, ota yhteys Toro-maahantuojaan tai suoraan Toroon:

Customer Care Department, Consumer Division
Toro Warranty Company
8111 Lyndale Avenue South
Bloomington, MN 55420-1196
Päällikkö: Tekninen tuotetuki: 001-952-887-8248

Katso oheinen jakelijaluettelo

Omistajan vastuut

Toro-laitetta on huollettava käyttöoppaan huolto-ohjeiden mukaisesti. Tällaisen kunnossapidon kustannuksista vastaa omistaja huollon suorittajasta riippumatta.

Takuun ulkopuoliset kohteet ja viat

Tämä takuu ei kata seuraavia:

- Määräaikaishuolto tai varaosat (esim. suodattimet, polttoaine, voiteluaineet, viritysosat, terien teroitus, jarrujen ja kytkinten säätö).
- Laitteet tai osat, joita on muutettu tai käytetty väärin, tai jotka on jouduttu vaihtamaan tai korjaamaan normaalin kulumisen, onnettomuuksien tai asianmukaisen huollon laiminlyönnin vuoksi.
- Korjauksia, jotka johtuvat sopimattomasta polttoaineesta, polttoainejärjestelmän epäpuhtauksista tai, jos laitetta ei ole käytetty kolmeen kuukauteen, polttoainejärjestelmän asianmukaisen valmistelun laiminlyönnistä.
- Moottori ja vaihteisto. Niihin sovelletaan asianmukaisten valmistajan takuita ja niiden erillisiä takuuehtoja.

Kaikki tämän takuun piiriin kuuluvat korjaukset on suoritettava valtuutetussa Toro-huoltoliikkeessä, ja niissä saa käyttää vain Toron hyväksymiä varaosia.

Yleiset ehdot

Ostajaa suojaavat maakohtaiset lait. Tämä takuu ei rajoita ostajan lakisääteisiä oikeuksia.