Form No. 3358-446 Rev D

CCR®6053 Quick Clear™-snøfreser

Modellnr. 38571—Serienr. 280000001 og oppover
Modellnr. 38575—Serienr. 280000001 og oppover

Brukerhåndbok

Innledning

Les denne håndboken nøye, slik at du lærer å bruke og vedlikeholde produktet på riktig måte og unngår person- eller produktskade. Du har ansvar for å bruke produktet på en riktig og sikker måte.

Du kan kontakte Toro direkte på www.Toro.com for informasjon om produkter og tilbehør, hjelp til å finne en forhandler eller for å registrere produktet ditt.

Hvis maskinen må repareres eller du trenger originale Toro-deler eller mer informasjon, kan du kontakte et autorisert forhandlerverksted eller Toros kundeserviceavdeling. Ha modell- og serienummer for hånden når du tar kontakt. Figur 1 viser hvor på produktet modell- og serienumrene er plassert. Skriv inn numrene i de tomme feltene:

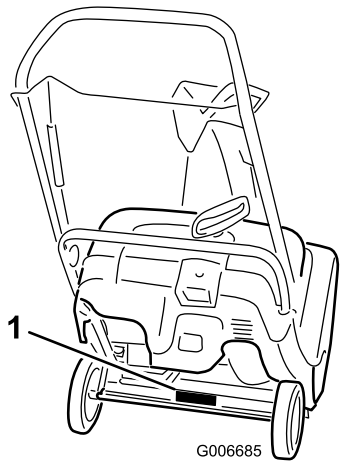

Figur 1

1. Plassering av modell- og serienummer

Modellnr. _____

Serienr. _____

Denne brukerhåndboken identifiserer mulige farer og identifiserer sikkerhetsbeskjeder gjennom sikkerhetsvarslingssymbolet (Figur 2), som varsler om en fare som kan føre til alvorlige skader eller dødsfall hvis man ikke tar de anbefalte forhåndsreglene.



Figur 2

1. Sikkerhetsvarselssymbol

I tillegg brukes to ord for å utheve informasjon. **Viktig** gjør oppmerksom på spesiell mekanisk informasjon og **Obs** henviser til generell informasjon som er verdt å huske.

Sikkerhet

Denne snøfreseren oppfylte eller overgikk ISO 8437-standarden da den ble produsert.

Les håndboken slik at du forstår innholdet før du starter motoren.

⚠Dette er et sikkerhetsvarselssymbol. Det brukes for å varsle deg om mulige farer for personskade. Følg alle sikkerhetsmeldinger som følger dette symbolet for å unngå skader eller dødsulykker.

Feilaktig bruk og vedlikehold av snøfreseren kan føre til personskade eller dødsfall. For å redusere muligheten for skader bør du følge sikkerhetsinstruksjonene nedenfor.

Opplæring

- Les, forstå og følg alle instruksjoner på maskinen og i brukerhåndboken/-bøkene før bruk av denne enheten. Gjør deg godt kjent med alle kontroller og riktig bruk av utstyret. Lær hvordan du raskt kan stoppe snøfreseren og koble fra kontrollene.
- La aldri barn få lov til å bruke utstyret. La heller aldri voksne få lov til å bruke utstyret uten at de har fått riktig opplæring.
- Ikke la noen oppholde seg i området der snøfreseren skal brukes, spesielt ikke små barn.
- Vær forsiktig slik at snøfreseren ikke sklir eller tipper.

© 2008—The Toro® Company
8111 Lyndale Avenue South
Bloomington, MN 55420

Registrer ditt produkt på www.Toro.com.

CE

Oversettelse av originalen (NO)
Trykt i USA
Med enerett

Forberedelser

- Foreta en grundig inspeksjon der utstyret skal brukes og fjern alle dørmatter, kjelker, brett, ledninger og andre uvedkommende gjenstander.
- Sørg alltid for å ha på deg gode vinterklær når du bruker utstyret. Unngå løstsittende klær som kan sette seg fast i bevegelige deler. Bruk fottøy som gir godt grep på glatte underlag.
- Drivstoff er meget brannfarlig og må behandles forsiktig.
  - Bruk en godkjent drivstoffkanne.
  - Fyll aldri drivstoff på en motor som er i gang, eller som er varm.
  - Fyll drivstoff på tanken utendørs, og vær meget forsiktig. Fyll aldri drivstoff innendørs.
  - Fyll aldri opp kanner inne i et kjøretøy, på en lastebil eller på en tilhenger med en plastledning. Sett alltid beholdere på bakken, vekk fra kjøretøyet, når det fylles på.
  - Bensindrevet utstyr må, der det lar seg gjøre, tas ut av lastebilen eller tilhengeren, og fylles på bakken. Hvis dette lar seg gjøre, fyll på bensin på slikt utstyr på en lastebil med en bensinkanne istedenfor å fylle bensin direkte fra bensinpumpen.
  - Påfyllingstuten må være i kontakt med kanten på drivstofftanken eller kannens åpning hele tiden, helt til du er ferdig med å fylle. Bruk ikke påfyllingsanordningen som ikke er utstyrt med automatisk avbryterfunksjon.
  - Sett drivstofftanklokket på igjen, og tørk opp drivstoffsøl.
  - Hvis du søler drivstoff på klær, bytt klær umiddelbart.
  - Ikke røyk mens du håndterer drivstoff.
- Bruk skjøteledninger og beholdere som spesifiserte av produsenter for alle enheter med elektriske startmotorer.
- Ikke prøv å rydde vekk snø fra underlag med singel og småstein. Dette produktet skal kun brukes på asfaltert vei.
- Forsøk aldri å foreta justeringer mens motoren er i gang (unntatt når en slik justering er spesielt anbefalt av produsenten).
- Ha alltid på deg vernebriller eller øyebeskyttelse ved bruk eller ved utføring av en justering eller reparasjon, for å beskytte øyne fra fremmedlegemer som kan kastes fra maskinen.
- La motoren og maskinen justere seg til utendørstemperaturen før du begynner å rydde snø.

Bruk

- Hold hender og føtter borte fra roterende deler. Hold deg unna åpningen på utløpssjakten til enhver tid.
- Vær ytterst forsiktig når du arbeider på eller krysser gruslagte innkjørsler, fortau eller veier. Vær oppmerksom på skjulte farer og trafikk.
- Hvis snøfreseren treffer et fremmedobjekt, må du stoppe motoren og fjerne tenningsnøkkelen. Undersøk snøfreseren nøye for å se om den er blitt skadet, og reparer skaden før du starter snøfreseren og før du tar den i bruk igjen.
- Hvis snøfreseren begynner å vibrere sterkt, må du straks stanse motoren og finne årsaken. Vibrasjon er som regel et tegn på at det har oppstått et problem.
- Stopp motoren hver gang du forlater førerplassen, før du renser rotorbladhuset eller utløpssjakten, og ved reparasjon, justering eller inspeksjon.
- Når du rengjør, reparerer eller undersøker snøfreseren, stopp motoren og sørg for at rotorbladene og alle bevegelige deler har stoppet.
- La aldri motoren gå innendørs, unntatt når du starter motoren eller flytter snøfreseren inn eller ut av bygningen. Åpne ytterdørene, ettersom eksos er farlig.
- Vær ytterst forsiktig når maskinen brukes i skråninger.
- Bruk aldri snøfreseren uten at riktige verneplater og andre sikkerhetsanordninger sitter på plass og fungerer.
- Rett aldri snøskyen mot folk eller områder hvor eiendomsskade kan inntreffe. Hold barn og andre på avstand.
- Maskinens kapasitet må ikke overbelastes ved at du forsøker å rydde snøen for fort.
- Se deg bakover, og vær forsiktig når du rygger med snøfreseren.
- Koble fra strømforselen til rotorbladene når snøfreseren transporteres, eller når den ikke er i bruk.
- Snøfreseren må kun brukes når det er godt lys og god sikt. Sørg alltid for å ha godt fotfeste og godt grep om håndtakene. Gå, ikke løp.
- Rør aldri en varm motor eller lyddemper.

Rengjøre en blokkert utløpssjakt

Håndkontakt med roterende rotorblader inni utløpssjakten er den mest vanlige årsaken til personskade

assosiert med snøfresere. Bruk aldri hendene dine til å rengjøre utløpssjakt.

Slik rengjør du sjakten:

- **Slå av motoren!**
- Vent i ti sekunder for å være sikker på at rotorblader har stoppet å rotere.
- Bruk alltid rengjøringsutstyr, ikke hendene, til å gjøre rent.

Vedlikehold og oppbevaring

- Undersøk alle fester regelmessig for å se om tiltrekningsmomentet er riktig, slik at du er sikker på at utstyret er trygt å bruke.
- En snøfreser med drivstoff på tanken må aldri oppbevares inne i bygninger der det finnes antennelseskilder, slik som varmtvannstanker, varmeovner eller tørketromler/-skap. La motoren bli kald før maskinen settes på et lukket sted.
- Se alltid til *brukerhåndboken* for viktig informasjon hvis snøfreseren skal lagres over en lengre periode.
- Sikkerhets- og instruksjonsmerker må vedlikeholdes og skiftes ut etter behov.
- La maskinen gå i noen få minutter etter at du har ryddet snø, for å unngå at rotorbladene fryser fast.

Toro Sikker bruk av snøfresere

Listen nedenfor inneholder sikkerhetsinformasjon som gjelder spesielt for Toro-produkter, og annen sikkerhetsinformasjon du bør kjenne til.

- **Roterende rotorblader kan amputere fingre eller hender.** Stå alltid bak håndtakene og med utløpsåpningen vendt bort når du bruker snøfreseren. **Hold ansikt, hender, føtter og andre kroppsdeler samt klær borte fra deler som beveger seg eller roterer.**
- Stopp motoren, ta ut nøkkelen og vent til alle bevegelige deler har stanset **før snøfreseren justeres, rengjøres, repareres eller undersøkes, og før utløpssjakten renskes.**
- **Før** du forlater førerplassen må du stoppe motoren, ta ut nøkkelen og vente til alle bevegelige deler står stille.
- Hvis en verneplate, en sikkerhetsanordning eller et merke er skadet, uleselig eller mangler, må dette repareres eller skiftes ut før arbeidet begynner. Stram også til alle løse fester.
- **Ikke** bruk snøfreseren på tak.
- Ikke ta på motoren mens den går eller like etter at den har stoppet da den kan være varm nok til å forårsake brannskader.
- Foreta kun vedlikehold som er beskrevet i håndboken. Før du utfører eventuelt vedlikehold, service eller justering må du stoppe motoren og ta ut nøkkelen. Ta kontakt med et autorisert serviceverksted hvis det er nødvendig med store reparasjoner.
- Du må ikke endre innstillingen av motorregulatoren i motoren.
- Hvis snøfreseren skal lagres i mer enn 30 dager, må tanken tømmes for drivstoff for å unngå brannfare. Lagre drivstoff i en godkjent drivstoffkanne. Ta nøkkelen ut av tenningen før snøfreseren settes bort.
- Kjøp utelukkende originale reservedeler og tilbehør fra Toro.

Lydtrykk

Denne maskinen har et maks. lydtrykknivå på 94 dBA ved operatørens øre, basert på måling av identiske maskiner i henhold til EN 11201.

Lydstyrke

Denne maskinen har et garantert lydstyrkenivå på 105 dBA, basert på måling av identiske maskiner i henhold til EN 3744.

Vibrasjon

Denne maskinen overskrider ikke hånd-arm-vibrasjonsnivået på 12,7 m/s^2, basert på måling av identiske maskiner i henhold til EN 1033.

Sikkerhets- og instruksjonsmerker

Viktig: Sikkerhets- og instruksjonsmerker er plassert nær områder som utgjør en mulig fare. Skift ut skadde merker.

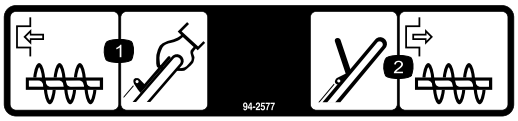

94-2577

1. For å aktivere rotorbladene, hold kontrollbøylen mot håndtaket.
2. For å deaktivere rotorbladene, slipp kontrollbøylen.

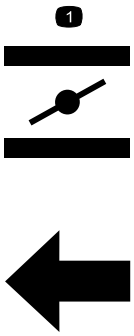

110-9363

1. Choke

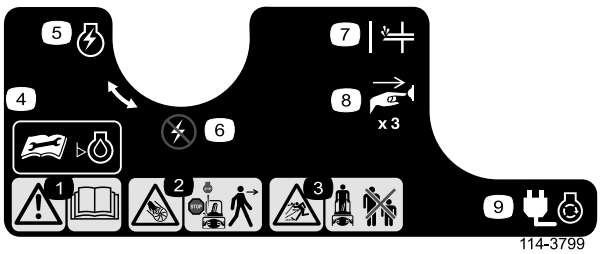

108-4930 (Model 38571 only)

1. Advarsel – les *brukerhåndboken*.
2. Fare for kutting/amputasjon i rotorbladene – stopp motoren før du forlater maskinen.
3. Fare for at gjenstander slynges gjennom luften – hold trygg avstand fra maskinen.
4. Les *brukerhåndboken* før du sjekker motorens oljenivå.
5. Motorbryter – på
6. Motorbryter – av
7. Primer
8. Trykk primeren inn tre ganger for å prime motoren.
9. Koble til maskinen for å gi strøm til den elektriske starteren.

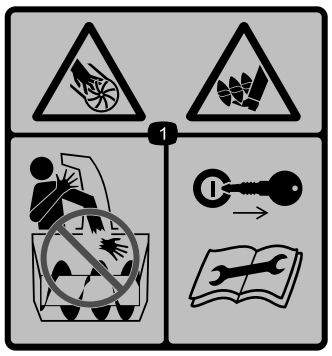

114-1711

1. Fare for kutting/amputasjon i rotorblader – hold hender vekk fra sjakten, fjern tenningsnøkkelen og les instruksjonene før det utføres service eller vedlikehold.

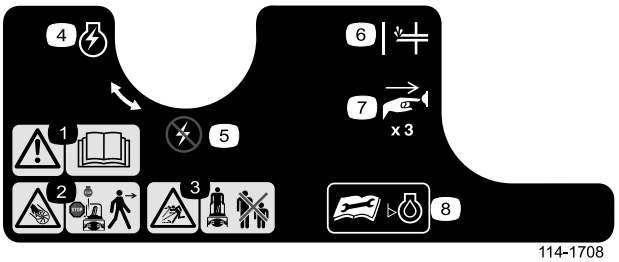

114-3753 (Model 38575 only)

1. Advarsel – les *brukerhåndboken*.
2. Fare for kutting/amputasjon i rotorbladene – stopp motoren før du forlater maskinen.
3. Fare for at gjenstander slynges gjennom luften – hold trygg avstand fra maskinen.
4. Motorbryter – på
5. Motorbryter – av
6. Primer
7. Trykk primeren inn tre ganger for å prime motoren.
8. Les *brukerhåndboken* før du sjekker motorens oljenivå.

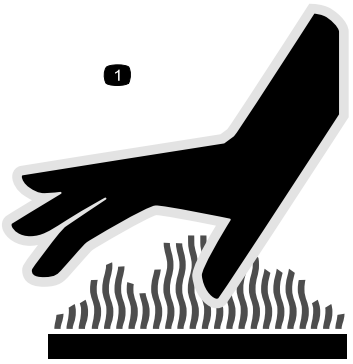

114-3794

1. Varm overflate (på eksosskjerm)

Montering

Løse deler

Bruk diagrammet nedenfor som en sjekkliste for å kontrollere at alle delene er sendt.

Prosedyre	Beskrivelse	Ant.	Bruk
1.	Ingen deler er nødvendige	–	Fold ut håndtaket.
2.	Skruer Sjaktenhet Håndtak til utløpssjakt	3 1 1	Monter utløpssjakten.

1. Folde ut håndtaket

Prosedyre

1. Løsne håndtaksknottene, trekk ut "U"-formet låsehåndtak helt til du kan bevege hendelen fritt, og roter håndtaket til førerplassen (Figur 3).

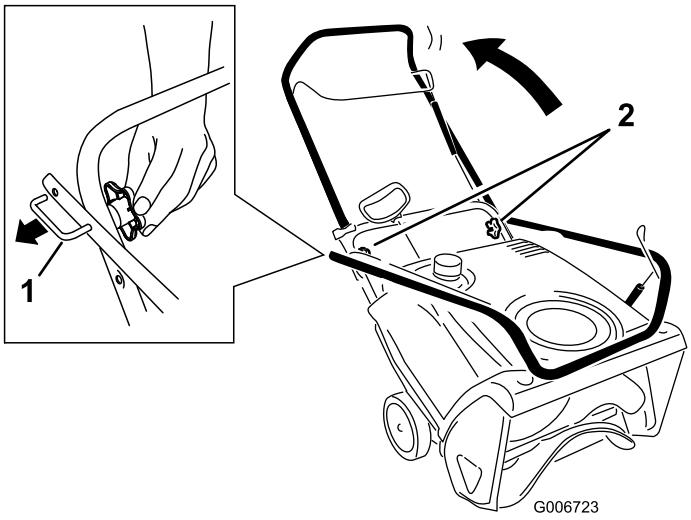

Figur 3

1. "U"-formet håndtakslås (to)
2. Håndtaksknotter

2. Før enden av den "U"-formede håndtakslåsen inn i det åpne hullet i håndtaket og stram håndtaksknottene til de sitter tett (Figur 4).

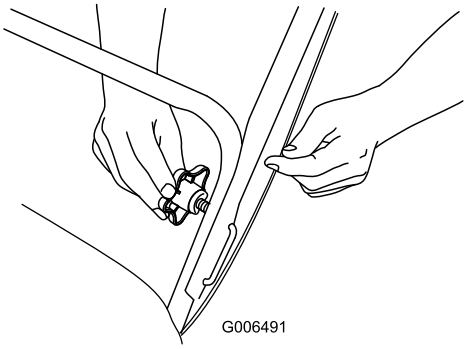

Figur 4

Viktig: Forsikre deg om at du ikke klemmer eller knekker kontrollkabelen (Figur 5).

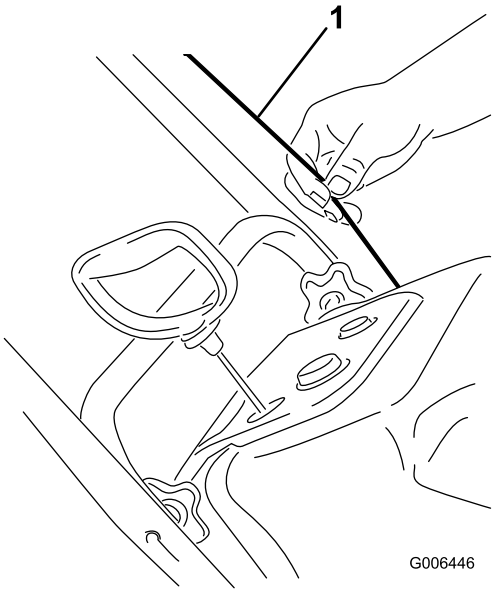

Figur 5

1. Styrekabel

2. Montere utløpssjakt

3	Skruer
1	Sjaktenhet
1	Håndtak til utløpssjakt

Prosedyre

Monter utløpssjakten, som vist (Figur 6).

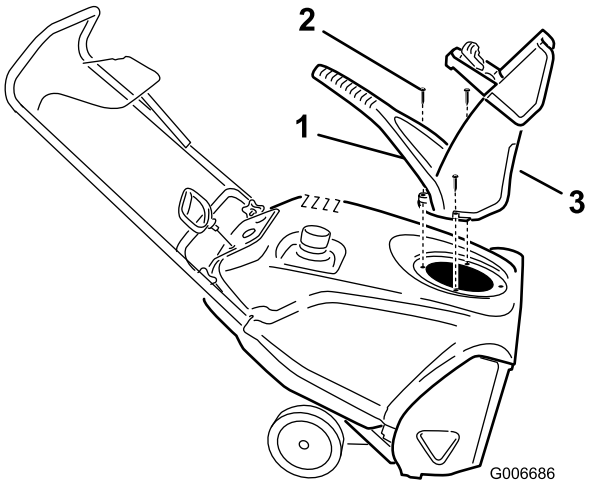

Figur 6

1. Håndtak til utløpssjakt
2. Skrue (3)
3. Utløpssjakt

Merk: For enklere montering, bruk en liten sperrenøkkel til å stramme skruene.

Viktig: Ikke stram skruene for hardt, ellers kan du komme til å skade utløpssjakten slik at den ikke svinger som den skal.

3. Fylle olje på motoren

Prosedyre

Snøfreseren leveres ikke med olje i motoren, men den kommer med en flaske olje.

Viktig: Før du starter motoren, fyll olje på motoren.

Merk: Oljeflasken kan inneholde mer olje enn nødvendig. Ikke overfyll motoren.

Maks. påfyll: 0,62 l, type: rensende bilolje med API-serviceklassifisering , SJ, SL eller høyere.

- For temperaturer over 0 °C, bruk SAE 30.
- For temperaturer mellom -18 °C og 0 °C, bruk SAE 5W30 eller SAE 10.
- For temperaturer under -18 °C, bruk SAE 0W30.

1. Sett snøfreseren på en jevn flate.
2. Rengjør rundt oljelokket (Figur 7).

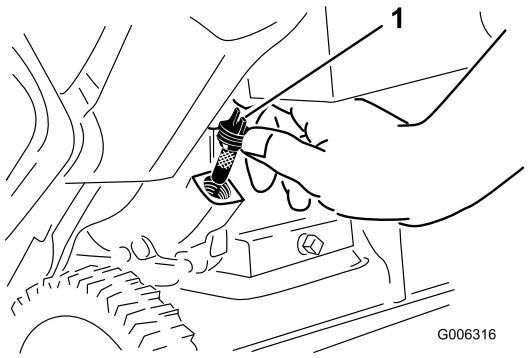

Figur 7

1. Oljelokk

3. Ta av oljelokket og fjern det.
4. Med snøfreseren i driftsstilling, hell olje **forsiktig** inn i veivhuset til det renner over.
5. Skru oljelokket godt på påfyllingshullet.

4. Justere styrekabelen

Prosedyre

Se Justere styrekabelen i avsnittet om vedlikehold.

Oversikt over produktet

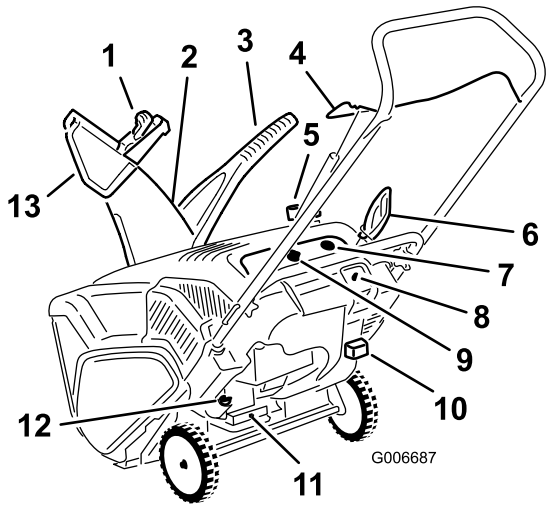

Figur 8

1. Sjaktavlederutløser
2. Utløpssjakt
3. Håndtak til utløpssjakt
4. Kontrollbøyle
5. Drivstofftanklokk
6. Tilbakespolingshåndtak
7. Primer
8. Elektrisk starter-knapp (kun for modell 38571)
9. Tenningsnøkkel
10. Chokespak
11. Oljetappeplugg
12. Oljelokk
13. Sjaktavleder

Bruk

Merk: Angi hva som er høyre og venstre side på maskinen ved å stå i normal arbeidsstilling.

Drivstoff er meget brannfarlig og eksplosivt. Brann eller eksplosjon forårsaket av drivstoff kan påføre deg og andre brannskader.

- **Når du fyller tanken, må drivstoffkannen og/eller snøfreseren være plassert på bakken og ikke i et kjøretøy eller på en gjenstand, for å forhindre at statisk elektrisitet antenner drivstoffet.**
- **Fyll opp drivstofftanken utendørs når motoren er nedkjølt. Tørk opp søl.**
- **Ikke håndter drivstoff når du røyker eller er i nærheten av åpen ild eller gnister.**
- **Oppbevar drivstoff i en godkjent kanne, og utenfor barns rekkevidde.**

Fylle tanken

Fyll drivstoff på tanken med ny, blyfri bensin (Figur 9).

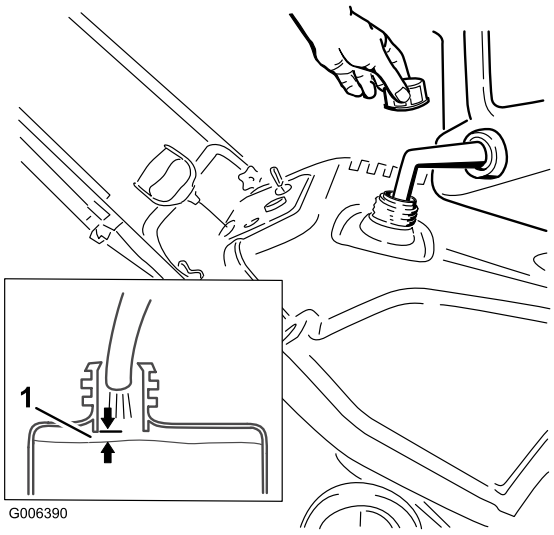

Figur 9

1. 6 mm

Viktig: Bruk ikke E85- eller E20-drivstoff. Alternative drivstoffer med høyt alkoholinnhold kan forårsake startvansker, dårlig motorytelse og intern motorskade.

Kontrollere motoroljenivået

Serviceintervall: For hver bruk eller daglig—Kontroller oljenivået og fyll på olje etter behov.

1. Sett snøfreseren på en jevn flate.
2. Rengjør rundt oljelokket (Figur 10).

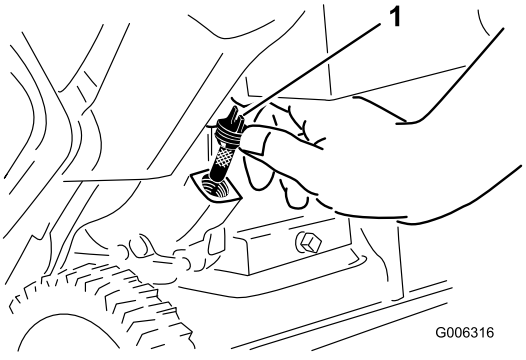

Figur 10

1. Oljelokk

3. Ta av oljelokket og fjern det.
4. Hvis oljenivået er lavt, hold snøfreseren i driftsstilling og hell olje **forsiktig** i veivhuset til det nesten renner over. (Maks. påfyll: 0,62 l, type: rensende

SAE 30-olje med API-serviceklassifisering SJ, SL eller høyere.)

5. Skru oljelokket godt på påfyllingshullet.

Starte motoren

1. Vri tenningsnøkkelen med urviseren til på-stilling (Figur 11).

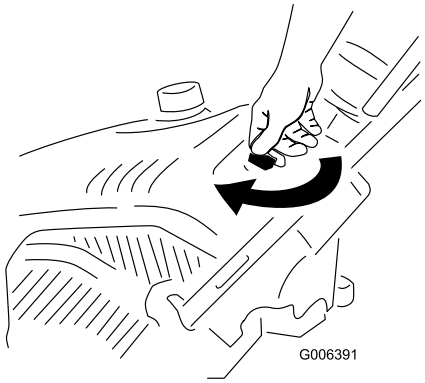

Figur 11

2. Trekk ut choken (Figur 12).

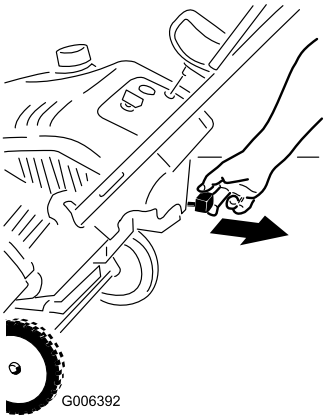

Figur 12

1. Chokespak

3. Trykk inn primeren bestemt tre ganger med tommelen. Hver gang holder du primeren inne i ett sekund før du slipper den (Figur 13).

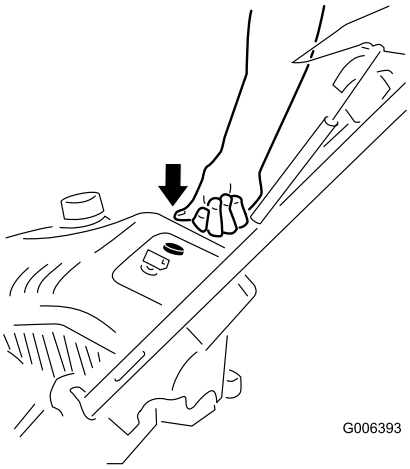

Figur 13

Merk: Ta av hansken når du trykker inn primeren slik at luften ikke kan slippe ut av primerhullet.

Viktig: Ikke bruke primeren eller choken hvis motoren har vært i gang og er varm. For mye priming kan oversvømme motoren slik at den ikke starter.

4. Koble til en skjøteledning til et strømuttak og snøfreseren, og trykk på den elektriske starter-knappen (kun for modell 38571) (Figur 14), eller trekk i tilbakespolingshåndtaket (Figur 15).

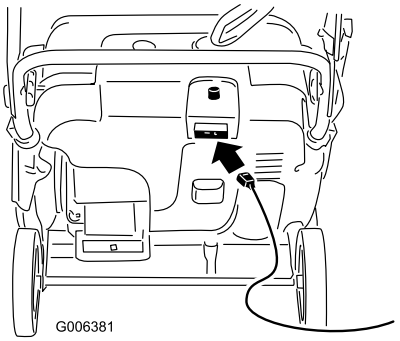

Figur 14

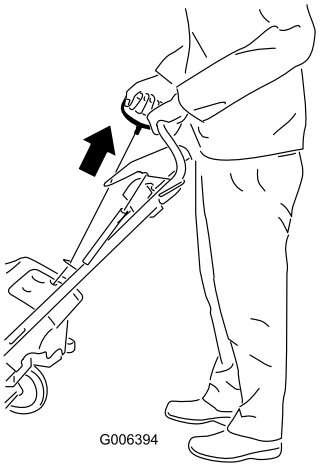

Figur 15

Viktig: Den elektriske starteren må ikke kjøres mer enn ti ganger ved intervaller på fem sekunder på, og deretter fem sekunder av. For mye bruk av den elektriske starteren kan forårsake overoppheting og skade på starteren. Hvis motoren ikke starter etter dette forsøket, la starteren kjøle seg ned i minst 40 minutter før du prøver å starte den på nytt. Hvis motoren ikke starter etter det andre forsøket, leverer du snøfreseren til et autorisert serviceverksted for reparasjon (kun for modell 38571).

5. Skyv inn choken sakte mens motoren går.
6. Trekk ut skjøteledningen fra strømkilden og snøfreseren (kun for modell 38571).

Hvis du lar snøfreseren stå tilkoblet til et strømuttak, kan noen starte snøfreseren ved et uhell og påføre skade på mennesker eller eiendom (kun for modell 38571).

Koble alltid fra strømledningen når du ikke starter snøfreseren.

Aktivere rotorbladene

For å aktivere rotorbladene, hold kontrollbøylen mot håndtaket (Figur 16).

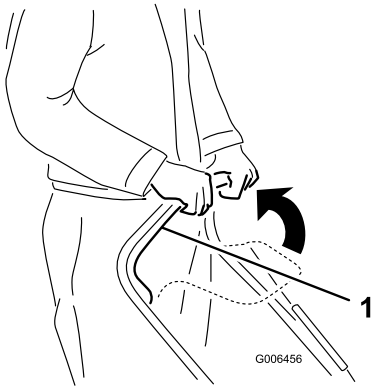

Figur 16

1. Kontrollbøyle

Deaktivere rotorbladene

For å deaktivere rotorbladene, slipp kontrollbøylen (Figur 17).



Figur 17

Stoppe motoren

For å slå av motoren, vri tenningsnøkkelen mot urviseren til av-stillingen (Figur 18).

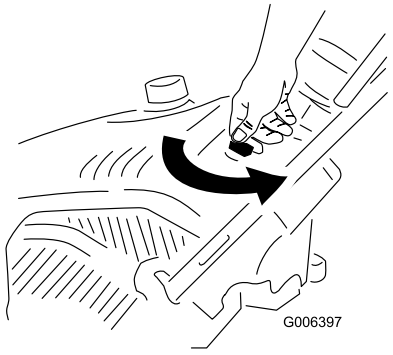

Figur 18

Justere utløpssjakten og sjaktavleder

Du justerer utløpssjakten ved å flytte sjakthåndtaket som vist på figuren (Figur 19).

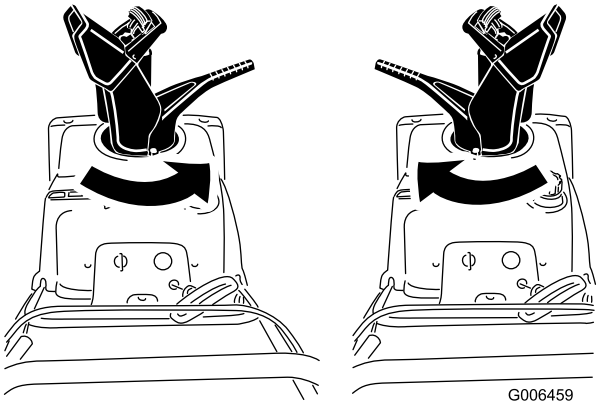

Figur 19

For å heve eller senke vinkelen på sjaktavlederen, trykk på utløseren på sjaktavlederen, og beveg sjaktavlederen opp eller ned (Figur 20).

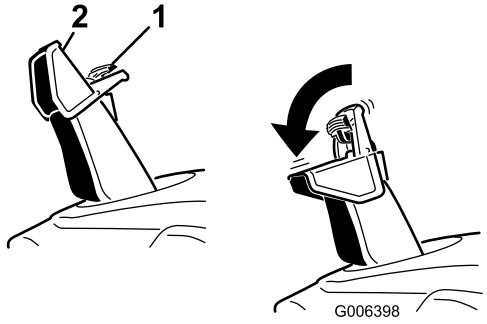

Figur 20

1. Sjaktavlederutløser
2. Sjaktavleder

Motvirke tilfrysing etter bruk

- La motoren gå i noen få minutter for å unngå at bevegelige deler fryser fast. Slå av motoren og vent til alle delene har stanset før du fjerner is og snø fra snøfreseren.
- Fjern eventuell snø eller is fra sjaktbasen.
- Roter utløpssjakten på begge sider for å fjerne eventuell isoppsamling.
- Med tenningsnøkkelen i av-stillingen, trekk i tilbakespolingshåndtaket flere ganger, eller trykk på den elektriske starter-knappen én gang (kun modell 38571) for å unngå at tilbakespolen og den elektriske starteren fryser.
- Når det er kaldt ute og mye snø, kan det hende at noen kontroller og bevegelige deler fryser fast. Ikke bruk for mye makt når du prøver å bruke kontroller som er frosset. Hvis du har problemer med å bruke noen kontroller eller deler, starter du motoren og lar den gå i noen minutter.

Brukstips

Rotorbladene kan kaste steiner, leketøy og andre gjenstander opp i luften, noe som kan forårsake skade på føreren eller forbipasserende.

- **Hold området som skal ryddes, fritt for alt som kan bli frest opp og kastet ut av rotorbladene.**
- **Hold barn og kjæledyr borte fra arbeidsområdet.**

- Rydd vekk snøen så snart som mulig etter at det har snødd.
- Hvis snøfreseren ikke går framover på glatt overflate eller når det er mye snø, kan du trykke håndtaket framover, men la snøfreseren jobbe i eget tempo.
- Overlapp hver skårgang for å være sikker på at all snø blir fjernet.
- La snøen blåse ut med vindretningen hvis det er mulig.

Vedlikehold

Merk: Angi hva som er høyre og venstre side på maskinen ved å stå i normal arbeidsstilling.

Anbefalt vedlikeholdsplan

Vedlikeholdsintervall	Vedlikeholdsprosedyre
Etter første time	• Kontroller styrekabelen, og juster den om nødvendig. • Kontroller alle løse fester, og stram dem om nødvendig.
Etter de 2 første timene	• Skift motoroljen.
For hver bruk eller daglig	• Kontroller oljenivået og fyll på olje etter behov.
Årlig	• Kontroller styrekabelen, og juster den om nødvendig. • Undersøk rotorbladene og la et autorisert serviceverksted bytte ut rotorbladene og skrapen om nødvendig. • Skift motoroljen. • Overhal tennpluggen, og erstatt om nødvendig. • Kontroller alle løse fester, og stram dem om nødvendig. • La et autorisert serviceverksted undersøke drivremmen, og bytt den ut hvis det er nødvendig.
Årlig eller før lagring	• Gjøre snøfreseren klar til lagring.

Juster styrekabelen

Kontrollere styrekabelen

Serviceintervall: Etter første time—Kontroller styrekabelen, og juster den om nødvendig.

Årlig—Kontroller styrekabelen, og juster den om nødvendig.

Beveg kontrollbøylen bak mot håndtaket for å fjerne slakken i styrekabelen (Figur 21).

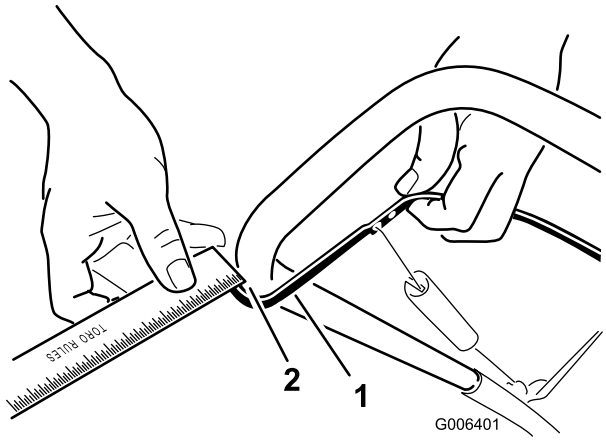

Figur 21

1. Kontrollbøyle
2. Avstand på 2 mm til 3 mm

Merk: Kontroller at det er en avstand på 2 mm til 3 mm mellom kontrollbøylen og håndtaket (Figur 21).

Viktig: Styrekabelen må ha noe slakk når du kobler fra kontrollbøylen for rotorbladene for å stoppe helt.

Juster styrekabelen

1. Skyv fjærdekselet opp og hekt løs fjæren fra justeringskoblingen (Figur 22).

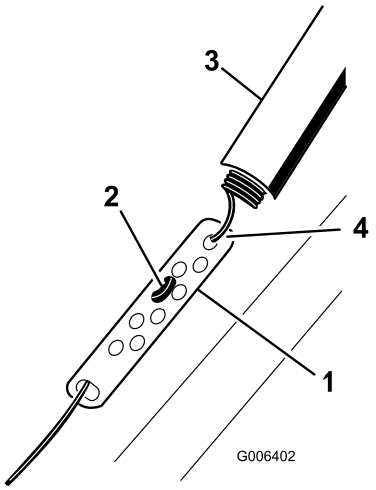

Figur 22

1. Justeringskobling
2. Z-anordning
3. Fjærdeksel
4. Hekt løs fjæren her.

Merk: Du kan trekke justeringskoblingen og fjæren opp slik at det er lettere å hekte løs fjæren.

2. Beveg Z-anordningen til et høyere eller lavere hull på justeringskoblingen for å få en avstand på

2 mm til 3 mm mellom kontrollbøylen og håndtaket (Figur 21).

Merk: Beveg Z-anordningen høyere for å minske avstanden mellom kontrollbøylen og håndtaket, beveg det lavere for å øke avstanden.

3. Fest fjæren på justeringskoblingen og beveg fjærdekselet over justeringskoblingen.
4. Kontroller justering, se Kontrollere styrekabel.

Merk: Etter omfattende bruk kan det hende at drivremmen er slitt, og at den ikke er stram nok. Hvis drivremmen glir (vedvarende hvining) når du kjører med tung last, koble fjæren fra justeringskoblingen og flytt den øvre delen av fjæren til hullet som er lengre borte fra omdreiningspunktet i kontrollbøylen (Figur 23). Koble så til fjæren til justeringskoblingen og juster styringskabelen.

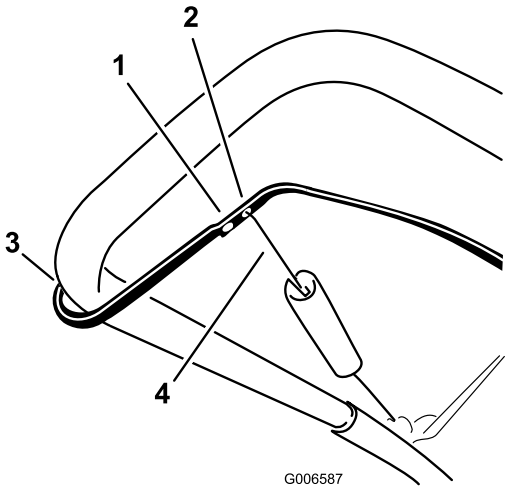

Figur 23

1. Fjern den øverste delen av fjæren fra dette hullet
2. Sett inn den øverste delen av fjæren i dette hullet
3. Omdreiningspunkt
4. Øvre del av fjæren

Merk: Drivremmen kan gli (hvine) under våte forhold; du fjerner fuktighet fra drivverket ved å starte rotoren og kjøre den uten belastning i 30 sekunder.

Undersøke rotorbladene

Serviceintervall: Årlig—Undersøk rotorbladene og la et autorisert serviceverksted bytte ut rotorbladene og skrapen om nødvendig.

Kontroller rotorbladene for slitasje før hver sesong. Når eggen på et rotorblad er slitt ned til slitasjehullet, la et autorisert serviceverksted bytte ut rotorbladene og skraperen (Figur 24).

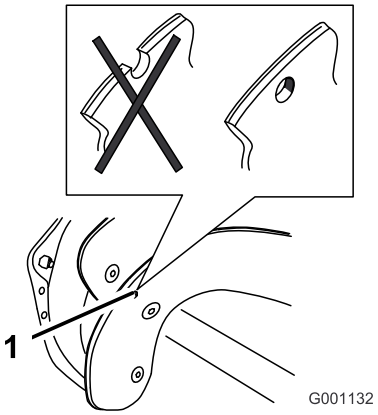

Figur 24

1. Slitasjehull

Skifte motorolje

Serviceintervall: Etter de 2 første timene

Årlig

La motoren gå i noen minutter for å varme opp oljen før du skifter den. Varm olje flyter bedre og bærer med seg flere urenheter.

1. Stopp motoren, og vent til alle bevegelige deler har stoppet.
2. Sett snøfreseren på en jevn flate.
3. Plasser et oljetappefat under oljetappepluggen, fjern oljetappepluggen, tipp snøfreseren bakover og tapp den brukte oljen i oljetappefatet Figur 25).

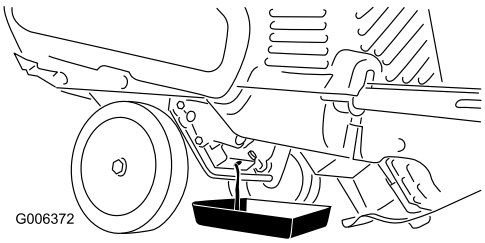

Figur 25

4. Etter at den brukte oljen er tappet, sett snøfreseren tilbake i driftsstilling.
5. Sett på plass oljetappepluggen, og fest den godt.
6. Rengjør rundt oljelokket (Figur 26).

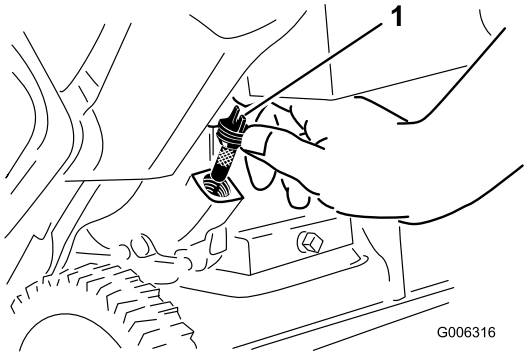

Figur 26

1. Oljelokk

7. Ta av oljelokket og fjern det (Figur 26).
8. Med snøfreseren i driftsstilling, hell olje **forsiktig** inn i påfyllingshullet til det renner over (Figur 27).

   Maks. påfyll: 0,62 l, type: rensende bilolje med API-serviceklassifisering SJ, SL eller høyere.

   - For temperaturer over 0 °C, bruk SAE 30.
   - For temperaturer mellom -18 °C og 0 °C, bruk SAE 5W30 eller SAE 10.
   - For temperaturer under -18 °C, bruk SAE 0W30.

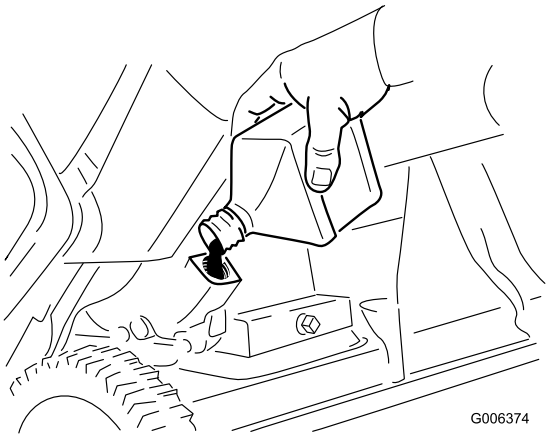

Figur 27

9. Skru oljelokket godt på påfyllingshullet.
10. Tørk opp eventuelt drivstoffsøl.
11. Det gamle oljefilteret må kasseres eller gjenvinnes i henhold til lokale forskrifter.

Overhale tennpluggen

Serviceintervall: Årlig—Overhal tennpluggen, og erstatt om nødvendig.

Bruk en **Champion RN4C**-tennplugg, eller tilsvarende.

1. Stopp motoren, og vent til alle bevegelige deler har stoppet.
2. Vent til motoren er helt avkjølt.

Når motoren har vært i gang vil lydpotten og andre motorkomponenter være svært varme og gi brannsår hvis du rører ved dem.

Denne prosedyren forutsetter at du fjerner eksosskjermen over lydskjermen og plasserer hånden nær lydpotten og motoren. La motoren kjøle seg helt av før du starter denne prosedyren.

3. Fjern og spar på alle festene som holder fast dekselet som vist (Figur 28).

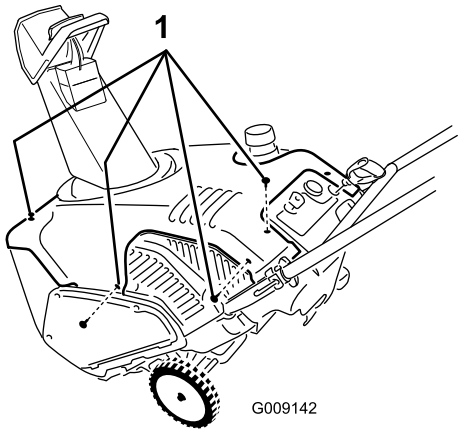

Figur 28

1. Fjern disse fire festene

4. Løft opp det venstre bakhjørnet av dekselet og trekk eksosskjermen ned og ut av motorrommet (Figur 29).

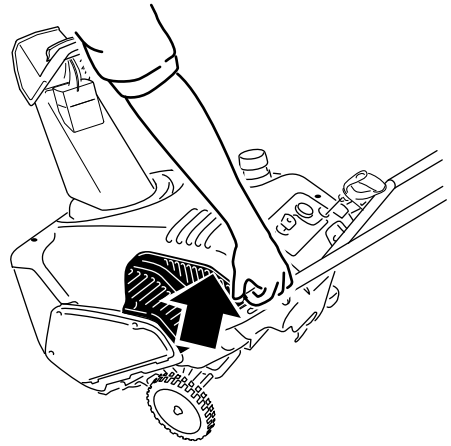

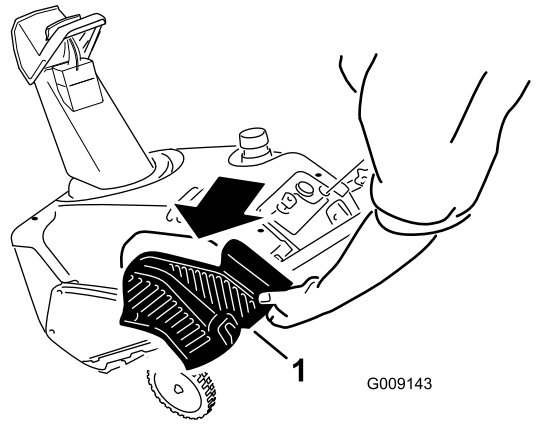

Figur 29

1. Eksosskjerm

5. Koble ledningen fra tennpluggen (Figur 30).

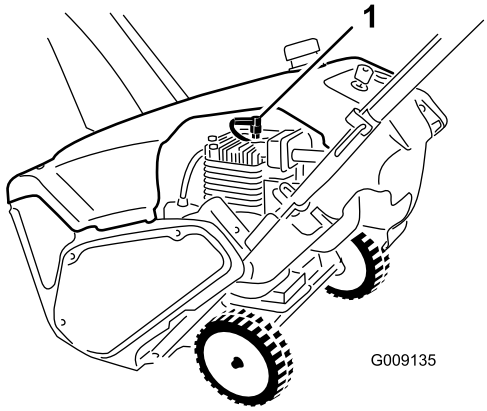

Figur 30

1. Tennpluggledning

6. Rengjør rundt tennpluggen.
7. Fjern tennpluggen fra sylinderhodet.

   Viktig: En tennplugg som er sprukket eller skitten, må skiftes ut. Ikke rengjør elektrodene. Partikler som kommer inn i sylinderen kan føre til at motoren skades.

8. Juster åpningen på tennpluggen til 0,76 mm (Figur 31).

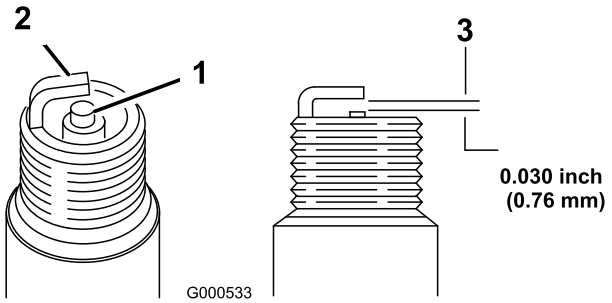

Figur 31

1. Elektrodeisolator i midten
2. Elektrode på siden
3. Elektrodeavstand (ikke måltegning)

9. Monter tennpluggen, og fest den godt.
10. Koble ledningen til tennpluggen.
11. Vipp snøfreseren frem på forsiden for å gjøre det enklere å montere eksosskjermen (Figur 32).

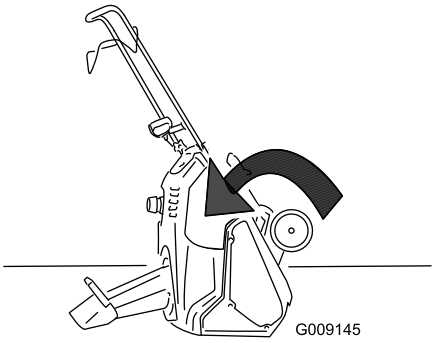

Figur 32

12. Fra bakre, venstre stilling, før eksosskjermen opp i dekselet.

    Merk: Påse at den øvre kanten av eksosskjermen passer inn i sporene på innsiden av dekselet (Figur 33).

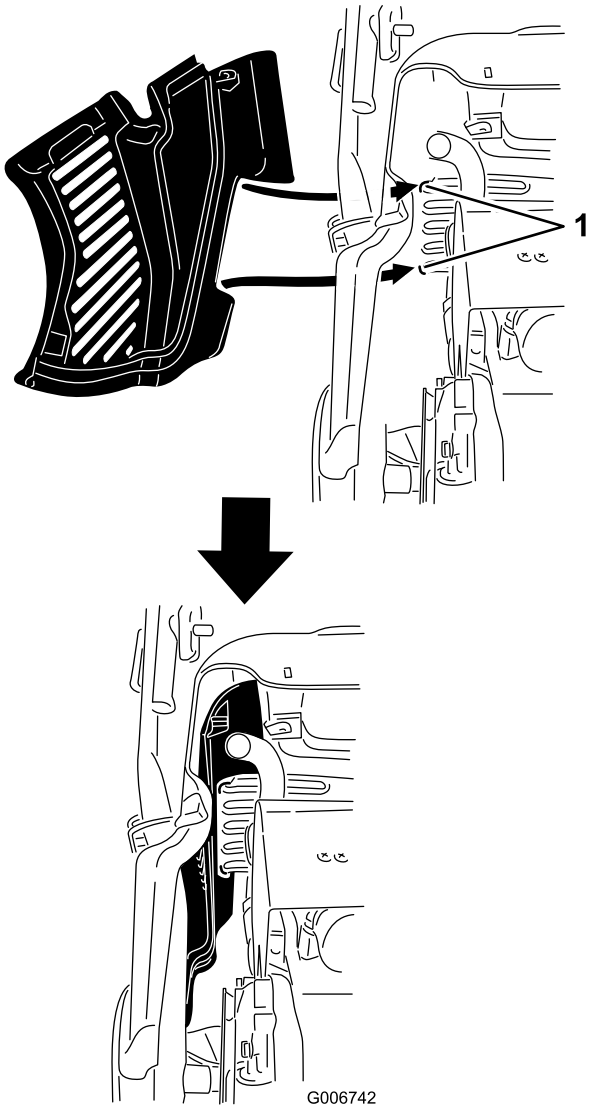

Figur 33

1. Tapper

13. Sett de to skruene inn i eksosskjermen.
14. Sett snøfreseren i driftsstilling igjen.
15. Stikk den nedre kanten av vernet bak remdekselet (Figur 34).

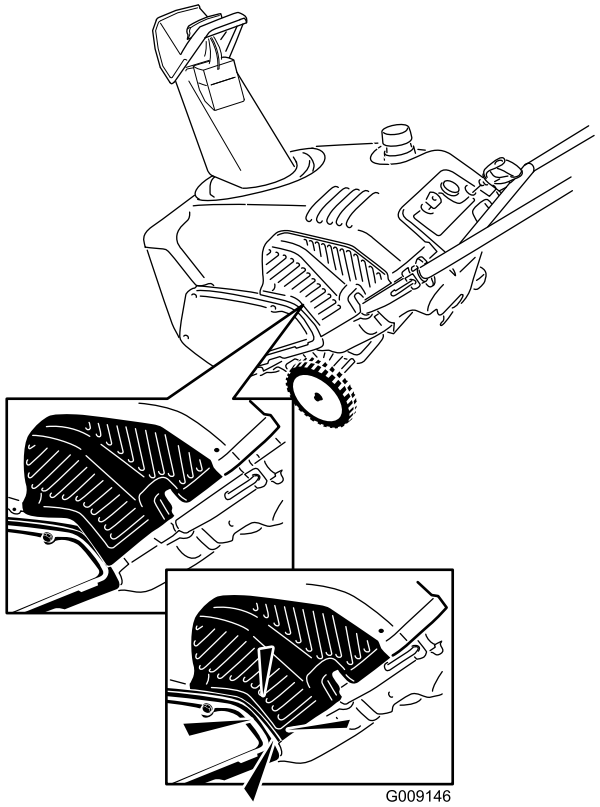

Figur 34

16. Fest eksosdekselet ved hjelp av den lille sideskruen som du fjernet tidligere (Figur 35).

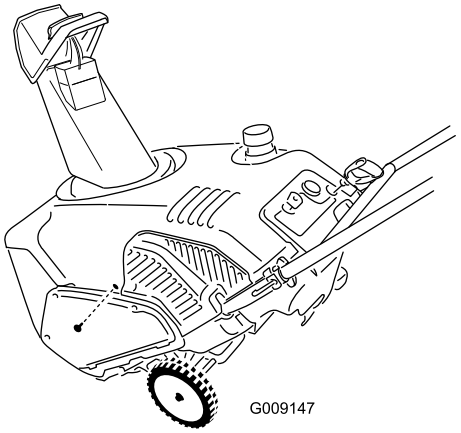

Figur 35

1. Liten sideskrue her

Skifte drivremmen

Hvis drivbeltet blir slitt, gjennomvått av olje, får mange sprekker, frynsete kanter eller blir skadet på annen måte, fjern remmen.

1. Fjern drivremdekselet ved å fjerne de tre boltene som vist i figur Figur 36.

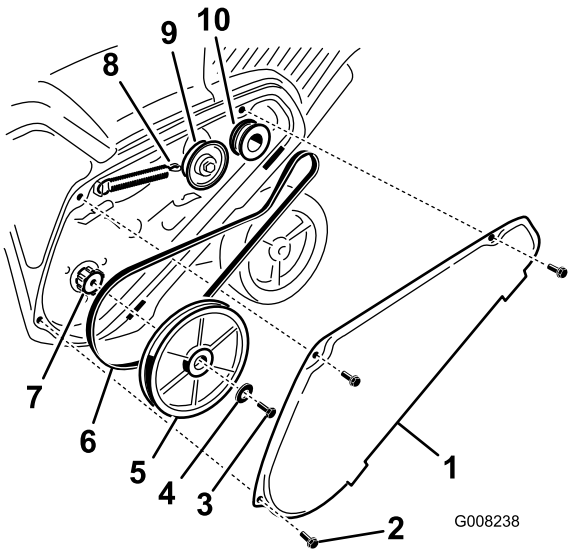

Figur 36

1. Drivremdeksel
2. Bolt (3)
3. Rotorremskivebolt
4. Bueskive
5. Rotorskive
6. Drivrem
7. Rotoraksel
8. Bremsefjær (hekt av lederullarmen her)
9. Lederull
10. Motorremskive

2. Hekt løs bremsefjæren fra lederullarmen for å avlaste remmens spenning (Figur 36).
3. Fjern skruen og bueskiven som holder rotorremskiven (Figur 36).
4. Fjern rotordrivremmen og drivremmen (Figur 36).
5. Monter den nye drivremmen, før den som vist i (Figur 37).

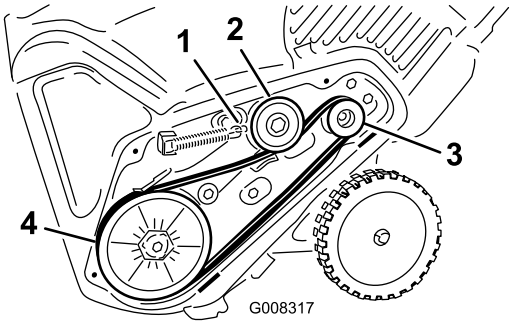

Figur 37

1. Bremsefjær (monter på lederullarmen her)
2. Lederull
3. Motorremskive
4. Rotorskive

Merk: Før den nye drivremmen først rundt motorremskiven, så lederullen og til slutt rundt den løse rotorremskiven posisjonert rett over rotorakselen (Figur 36).

6. Monter rotorremskiven på rotorakselen (Figur 36).
7. Monter bueskiven og rotorremskivebolten og stram den godt til (Figur 36).

Merk: Den konkave siden av de buete skivene skal ligge mot yttersiden av remskiven.

8. Monter bremsefjæren på lederullarmen (Figur 37).
9. Monter drivremdekselet med boltene du fjernet i trinn 1.

Merk: Påse at drivremmen er korrekt justert og fungerer, se Kontrollere styrekabelen og Justere styrekabelen.

Lagring

Lagring av snøfreseren



- **Bensingass er meget brannfarlig, eksplosivt og farlig å innånde. Hvis produktet oppbevares i nærheten av ild, kan bensingass antennes og forårsake en eksplosjon.**
- **Snøfreseren må aldri oppbevares inne i hus (bolig), i kjeller eller på andre steder der det finnes antenningskilder, slik som varmtvannsbeholdere og varmeovner, tørketromler/skap, fyringsanlegg og liknende.**

1. Når du for siste gang for sesongen heller på mer drivstoff, bland stabiliseringsmiddel i nytt drivstoff som anvist av produsenten.
2. Kjør motoren i ti minutter for å fordele det behandlede drivstoffet i drivstoffsystemet.
3. Stopp motoren, la den avkjøles og pump ut drivstoffet ut av drivstofftanken eller kjør til motoren stopper av seg selv.
4. Start motoren og la den gå til den stopper av seg selv.
5. Choke eller prime motoren, start den for tredje gang og kjør motoren til den ikke vil starte.
6. Avhend ubrukt drivstoff på korrekt måte. Resirkuler i samsvar med lokale forskrifter, eller bruk drivstoffet i bilen din.

   Merk: Stabilisert drivstoff skal ikke lagres i mer enn 90 dager.
7. Mens motoren fortsatt er varm kan du skifte ut motoroljen. Se Skifte motorolje.
8. Fjern tennpluggen.
9. Tilsett to teskjeer med olje i tennplugghullet.
10. Monter tennpluggen for hånd, og fest den godt. Hvis du ikke har en momentnøkkel, trekker du til pluggen godt.
11. Med tenningsnøkkelen i av-stilling, dra sakte i tilbakespolingsstarteren for å fordele oljen på innsiden av sylinderen.
12. Rengjør snøfreseren.
13. Lakker avskallede overflater med lakk som er tilgjengelig fra et autorisert serviceverksted. Puss området før lakkering og bruk et rustforhindrende middel for å forhindre at metalldeler ruster.
14. Trekk til alle løse fester. Reparer eller skift ut ødelagte deler.
15. Dekk til snøfreseren, og oppbevar den på et rent, tørt sted som er utilgjengelig for barn. La motoren bli kald før maskinen settes på et lukket sted.

Notat:

International Distributor List

Distributor:	Country:	Phone Number:
Atlantis Su ve Sulama Sisstemleri Lt	Turkey	90 216 344 86 74
Balama Prima Engineering Equip	Hong Kong	852 2155 2163
B-Ray Corporation	Korea	82 32 551 2076
Casco Sales Company	Puerto Rico	787 788 8383
Ceres S.A	Costa Rica	506 239 1138
CSSC Turf Equipment (pvt) Ltd	Sri Lanka	94 11 2746100
Cyril Johnston & Co	Northern Ireland	44 2890 813 121
Equiver	Mexico	52 55 539 95444
Femco S.A.	Guatemala	502 442 3277
G.Y.K. Company ltd.	Japan	81 726 325 861
Geomechaniki of Athens	Greece	30 10 935 0054
Guandong Golden Star	China	86 20 876 51338
Hako Gorund and Garden	Sweden	46 35 10 0000
Hayter Limited (U.K.)	United Kingdom	44 1279 723 444
Hydroturf Int. Co Dubai	United Arab Emirates	97 14 347 9479
Hydroturf Egypt LLC	Egypt	202 519 4308
Ibea S.p.A.	Italy	39 0331 853611
Irriamc	Portugal	351 21 238 8260
Jean Heybroek b.v.	Netherlands	31 30 639 4611
Lely (U.K.) Limited	United Kingdom	44 1480 226 800
Maquiver S.A.	Colombia	57 1 236 4079
Maruyama Mfg. Co. Inc.	Japan	81 3 3252 2285
Metra Kft	Hungary	36 1 326 3880
Mountfield a.s.	Czech Republic	420 255 704 220
Munditol S.A.	Argentina	54 11 4 821 9999
Oslinger Turf Equipment SA	Ecuador	593 4 239 6970
Oy Hako Ground and Garden Ab	Finland	358 987 00733
Parkland Products Ltd	New Zealand	64 3 34 93760
Prochaska & Cie	Austria	43 1 278 5100
RT Cohen 2004 Ltd	Israel	972 986 17979
Riversa	Spain	34 9 52 83 7500
Roth Motorgerate GmBh & Co	Germany	49 7144 2050
Sc Svend Carlsen A/S	Denmark	45 66 109 200
Solvert S.A.S	France	33 1 30 81 77 00
Spypros Stavrinides Limited	Cyprus	357 22 434131
Surge Systems India Limited	India	91 1 292299901
T-Markt Logistics Ltd	Hungary	36 26 525 500
Toro Australia	Australia	61 3 9580 7355
Toro Europe BVBA	Belgium	32 14 562 960

Toro garantien

Betingelser og inkluderte produkter

The Toro® Company og datterselskapet Toro Warranty Company, i henhold til en avtale mellom dem, garanterer i fellesskap overfor den opprinnelige kjøperen* å reparere alle Toro-produkter som brukes til normale boligformål* hvis det oppstår defekter i materialer eller arbeidskvalitet. Følgende tidsperioder gjelder fra datoen for opprinnelig kjøp:

Produkter	Garantiperiode
Manuelle motordrevne gressklippere	2-års begrenset garanti
Bakmotortraktor	2-års begrenset garanti
Plen- og hagetraktorer	2-års begrenset garanti
Elektriske håndholdte produkter	2-års begrenset garanti
Snøfresere	2-års begrenset garanti
Forbrukermaskin med nullradius	2-års begrenset garanti

* "Opprinnelig kjøper" innebærer bruk av personen som opprinnelig kjøpte Toro-produktene.

* "Normal boligformål" betyr bruk av produktet på samme tomt som hjemmet ditt. Bruk på mer enn ett sted betraktes som kommersiell bruk, og garantien for kommersiell bruk vil gjelde.

Begrenset garanti for kommersiell bruk

Toro Forbrukerprodukter og -tilbehør som brukes til kommersiell, industriell eller utleiebasert bruk, er garantert mot defekter i materialer og arbeidskvalitet for følgende tidsperioder fra datoen for opprinnelig kjøp:

Produkter	Garantiperiode
Manuelle motordrevne gressklippere	90-dagers garanti
Bakmotortraktor	90-dagers garanti
Plen- og hagetraktorer	90-dagers garanti
Elektriske håndholdte produkter	90-dagers garanti
Snøfresere	90-dagers garanti
Forbrukermaskin med nullradius	45-dagers garanti

Instruksjoner for å innhente garantitjenester

Hvis du tror at ditt Toro-produkt inneholder en defekt i materialer eller arbeidskvalitet, følger du denne fremgangsmåten:

1. Kontakt selgeren for å avtale service på produktet. Hvis det av en eller annen grunn er umulig for deg å kontakte selgeren, kan du kontakte en Toro-autorisert forhandler for å avtale service.
2. Ta med deg produktet og kjøpsbevis (salgskvittering) til selgeren eller serviceforhandleren.

Hvis du av en eller annen grunn er misfornøyd med serviceforhandlerens analyse eller med hjelpen du får, kan du kontakte Toro-importøren eller oss på:

Customer Care Department, Consumer Division
Toro Warranty Company
8111 Lyndale Avenue South
Bloomington, MN 55420-1196, USA
Manager: Technical Product Support: 001-952-887-8248

Se vedlagt forhandlerliste

Eierens ansvar

Du må vedlikeholde Toro-produktet ved å følge vedlikeholdsprosedyrene som er beskrevet i brukerhåndboken. Det er du som dekker kostnadene til slikt rutinevedlikehold, enten det utføres av en forhandler eller av deg.

Elementer og betingelser som ikke inkluderes

Denne uttrykkelige garantien dekker ikke følgende:

- Kostnader til vanlig vedlikeholdsservice eller deler, for eksempel filtre, drivstoff, smøremidler, trimmingsdeler, knivsliping, bremse- og clutchjusteringer.
- Alle produkter eller deler som er endret eller feilbrukt eller som må byttes eller repareres på grunn av normal slitasje, uhell eller manglende fagmessig vedlikehold.
- Reparasjoner som er nødvendige pga. feilaktig drivstoff, forurensninger i drivstoffsystemet eller manglende klargjøring av drivstoffsystemet før en periode på over tre måneder med maskinen stående stille.
- Motor og drivverk. Disse dekkes av de aktuelle produsentgarantiene med separate vilkår og betingelser.

Alle reparasjoner som dekkes av denne garantien, må utføres av en autorisert Toro-serviceforhandler som bruker Toro-godkjente reservedeler.

Generelle betingelser

Kjøperen er dekket av nasjonal lovgivning innen hvert land. Rettighetene som kjøperen har med støtte i slike lover, er ikke begrenset av denne garantien.