Form No. 3364-391 Rev B

Telaio di sollevamento anteriore

Trattore Sand/Infield Pro® 5040

Nº del modello 08712—Nº di serie 310000001 e superiori

Manuale dell'operatore

Questo prodotto è conforme a tutte le direttive europee pertinenti; vedere i dettagli nella Dichiarazione di Conformità (DICO) specifica del prodotto, fornita a parte.

Nota: Determinare i lati sinistro e destro della macchina dalla normale posizione di funzionamento.

Preparazione

Parti sciolte

Verificate che sia stata spedita tutta la componentistica, facendo riferimento alla seguente tabella.

Procedura	Descrizione	Qté	Uso
1	Non occorrono parti	–	Rimozione delle coperture.
2	Raccordo idraulico diritto con O-ring	2	Installare la valvola di sollevamento.
	Raccordo idraulico a 90° con O-ring	2	
	Valvola di sollevamento	1	
	Piastra valvola	1	
	Bullone, 1/4 x 3 poll.	3	
	Dado di bloccaggio, 1/4 poll.	3	
	Bullone, n. 10 x 1-1/4 poll.	2	
	Dadi di bloccaggio	2	
	Leva di sollevamento	1	
3	Piastra aratro destra	1	Installare le piastre dell’aratro.
	Piastra aratro sinistra	1	
	Bullone, 1/2 x 2 pollici	4	
	Dado di bloccaggio, 1/2 poll.	4	
	Staffa telaio attacco di traino	1	
	Bullone, 1/2 x 1-3/4 poll.	2	
4	Telaio dell’attacco di traino	1	Installare i bracci di spinta e il telaio dell’attacco di traino.
	Guida dei flessibili	1	
	Bullone, 3/8 x 2 pollici	2	
	Dado, 3/8 pollici	2	
	Vite a testa cilindrica, 3/8 x 1-1/2 pollici	2	
	Dado di bloccaggio, 3/8 pollici	2	
	Perno cilindrico	2	
	Pezzo di connessione	1	
	Tubo del braccio di spinta	1	
	Gruppo perno	2	
	Vite autofilettante	2	
	Bullone, 5/8 x 1-1/2 pollici	2	
	Rondella, 1,68 diam. est. x 0,65 diam. int.	2	
	Tubo	1	
	Cavallotto con perno	1	
	Coppiglia	1	

© 2012—The Toro® Company
8111 Lyndale Avenue South
Bloomington, MN 55420

Registrate il vostro prodotto presso www.Toro.com.

CE

Traduzione dell'originale (IT)
Stampato negli USA.
Tutti i diritti sono riservati

Procedura	Descrizione	Qté	Uso
5	Raccordo idraulico a 45° con O-ring Cilindro idraulico Raccordo idraulico a 90° con O-ring Anello di ritenuta piccolo Spina Anello di ritenuta grande	1 1 1 1 1 2	Installare il cilindro idraulico.
6	Gruppo tubi Flessibile idraulico Flessibile idraulico Flessibile idraulico Supporto tubo Vite autofilettante, 5/16 x 3/4 pollici Fascetta per cavi in plastica	1 1 1 1 1 2 3	Installare i flessibili idraulici.
7	Piastra di guida della leva Vite a testa flangiata Rondella Adesivo plancia Plancia Manopola Fascetta per cavi in plastica	1 2 2 1 1 1 3	Installare la plancia e la piastra di guida della leva.
8	Istruzioni per l'installazione Catalogo dei pezzi Dichiarazione di Conformità	1 1 1	Consultare la documentazione e conservarla in un luogo sicuro.

1

Rimozione delle coperture

Non occorrono parti

Procedura

1. Sollevare con un martinetto la parte posteriore della macchina e collocare i blocchi sotto i telai di sostegno del motore sulla ruota posteriore. Rimuovere la ruota posteriore destra.
2. Rimuovere le 4 rondelle e i bulloni di fissaggio della plancia sulla consolle (Figura 1). Scollegare il cavo dal contaore. Rimuovere la plancia (Fig. 1).
3. Rimuovere i 3 bulloni di fissaggio della consolle al telaio (Figura 1). Rimuovere la consolle sollevando delicatamente il bordo inferiore della consolle attorno alla staffa di supporto e facendolo scorrere verso l'alto oltre la maniglia del freno.

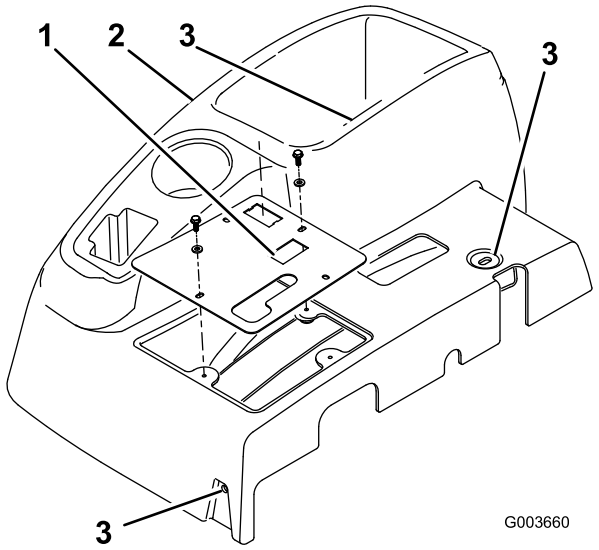

Figura 1

1. Plancia
2. Consolle
3. Posizioni dei bulloni di fissaggio della consolle

4. Rimuovere i 4 bulloni che bloccano la copertura della ruota destra al telaio e rimuovere la copertura (Figura 2).

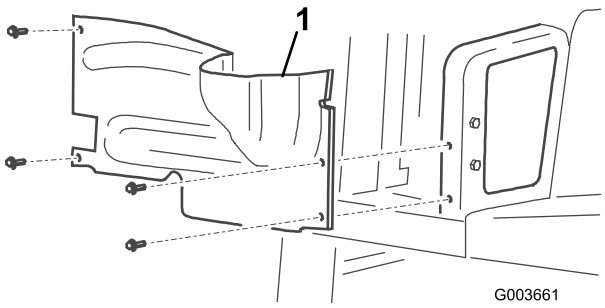

Figura 2

1. Copertura ruota destra

5. Scollegare e rimuovere la copertura centrale dal telaio (Figura 3).

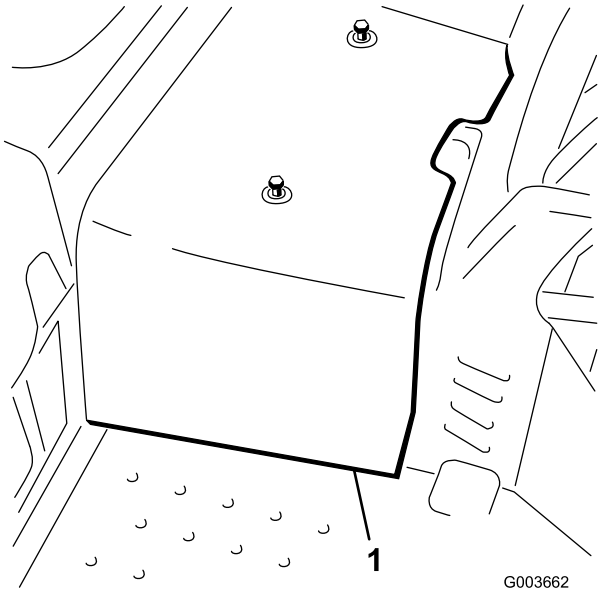

Figura 3

1. Copertura centrale

2

Installazione della valvola di sollevamento

Parti necessarie per questa operazione:

2	Raccordo idraulico diritto con O-ring
2	Raccordo idraulico a 90° con O-ring
1	Valvola di sollevamento
1	Piastra valvola
3	Bullone, 1/4 x 3 poll.
3	Dado di bloccaggio, 1/4 poll.
2	Bullone, n. 10 x 1-1/4 poll.
2	Dadi di bloccaggio
1	Leva di sollevamento

Procedura

1. Inserire i due raccordi idraulici diritti e i due raccordi idraulici a 90° nella nuova valvola di sollevamento. Collocare i raccordi come illustrato nella Figura 4. Non serrare i raccordi a 90 gradi in questo momento.

   Nota: Assicurarsi che tutti gli O-ring siano lubrificati e posizionati correttamente sui raccordi prima dell'installazione.

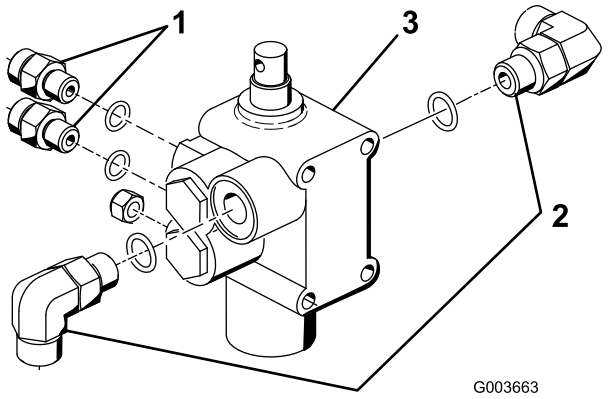

Figura 4

1. Raccordo diritto
2. Raccordo a 90°
3. Valvola di sollevamento

2. Montare il gruppo valvola, la staffa orientabile e la piastra della valvola sul telaio con 3 bulloni (1/4 x 3 pollici) e 3 dadi di bloccaggio(Figura 5). Durante il montaggio, posizionare la piastra della valvola sulla parte anteriore del longherone del telaio. Serrare a una coppia di 10,2–12,4 Nm.

Nota: L'installazione della valvola è molto simile alla valvola attualmente installata.

3. Senza stringere eccessivamente, montare il gruppo leva del perno sulla bobina della valvola e sulla maglia falsa con 2 bulloni (#10 x 1-1/4 pollici) e 2 dadi di bloccaggio (Figura 5). Non serrare in questa fase.

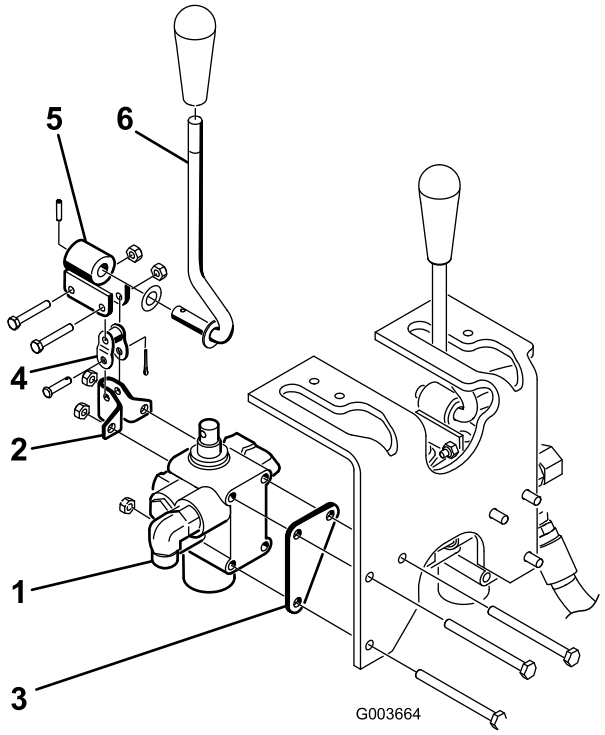

Figura 5

1. Gruppo valvola
2. Staffa orientabile
3. Piastra valvola
4. Maglia falsa
5. Perno
6. Leva

3

Installazione delle piastre dell'aratro

Parti necessarie per questa operazione:

1	Piastra aratro destra
1	Piastra aratro sinistra
4	Bullone, 1/2 x 2 pollici
4	Dado di bloccaggio, 1/2 poll.
1	Staffa telaio attacco di traino
2	Bullone, 1/2 x 1-3/4 poll.

Procedura

1. Montare la piastra dell'aratro destra senza stringere sul lato destro della forcella con 2 bulloni (1/2 x 2 pollici) e dadi di bloccaggio come indicato nella Figura 6. Non serrare i dispositivi di fissaggio.
2. Ripetere la procedura anche per la piastra dell'aratro sinistra (Figura 6).
3. Sollevare con un martinetto la parte anteriore della macchina fino a staccare la ruota anteriore dal terreno.
4. Rimuovere ed eliminare i 2 bulloni che fissano la parte anteriore del perno dello sterzo sulla parte superiore della forcella (Figura 6).
5. Utilizzare la forcella e i fori di montaggio del perno dello sterzo per montare la staffa del telaio dell'attacco di traino alla parte inferiore della forcella con 2 bulloni (1/2 x 1-3/4 pollici) (Figura 6). Potrebbe essere necessario sgonfiare parzialmente lo pneumatico per guadagnare spazio.

   Nota: Il flessibile idraulico del motore della ruota non deve poggiare sull'estremità superiore della staffa del telaio dell'attacco di traino.

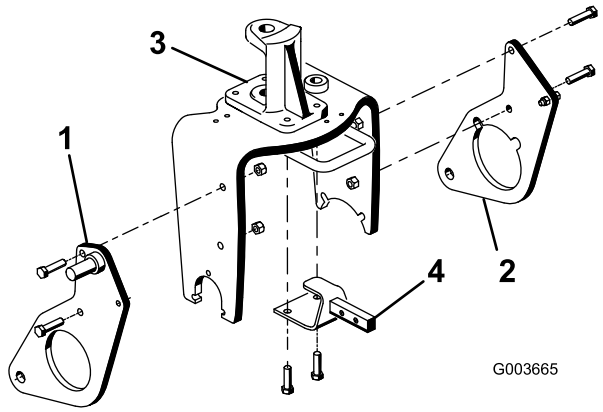

Figura 6

1. Piastra aratro destra
2. Piastra aratro sinistra
3. Perno dello sterzo
4. Staffa telaio attacco di traino

4

Installazione dei bracci di spinta e del telaio dell'attacco di traino

Parti necessarie per questa operazione:

1	Telaio dell'attacco di traino
1	Guida dei flessibili
2	Bullone, 3/8 x 2 pollici
2	Dado, 3/8 pollici
2	Vite a testa cilindrica, 3/8 x 1-1/2 pollici
2	Dado di bloccaggio, 3/8 pollici
2	Perno cilindrico
1	Pezzo di connessione
1	Tubo del braccio di spinta
2	Gruppo perno
2	Vite autofilettante
2	Bullone, 5/8 x 1-1/2 pollici
2	Rondella, 1,68 diam. est. x 0,65 diam. int.
1	Tubo
1	Cavallotto con perno
1	Coppiglia

Procedura

1. Abbassare la macchina in modo che la ruota anteriore appoggi sul terreno.
2. Fissare il tubo del braccio di spinta al pezzo di connessione con 2 gruppi perni. Fissare i gruppi perni al pezzo di connessione con 2 viti autofilettanti. Collocare i componenti come illustrato nella Figura 7.

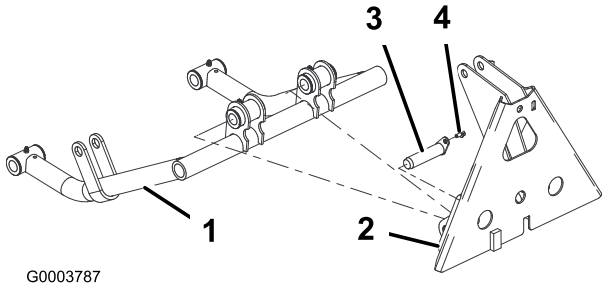

Figura 7

1. Tubo del braccio di spinta
2. Pezzo di connessione
3. Gruppo perno
4. Vite autofilettante

3. Inserire un perno cilindrico in ciascun tubo del braccio di spinta come indicato nella Figura 8.
4. Inserire i tubi del braccio di spinta sulle piastre di destra e sinistra allineando le guide del perno cilindrico con i fori delle piastre dell'aratro (Figura 8).

   Nota: Qualora non sia possibile far passare i tubi del braccio di spinta attorno alle piastre dell'aratro, allentare i dadi di fissaggio delle piastre dell'aratro sulla forcella.
5. Montare i perni cilindrici sulle piastre dell'aratro con un bullone (5/8 x 1-1/2 pollici) e una rondella (1,68 diam. est. x 0,65 diam. int.) come indicato nella Figura 8. Serrare i bulloni a 203 Nm.

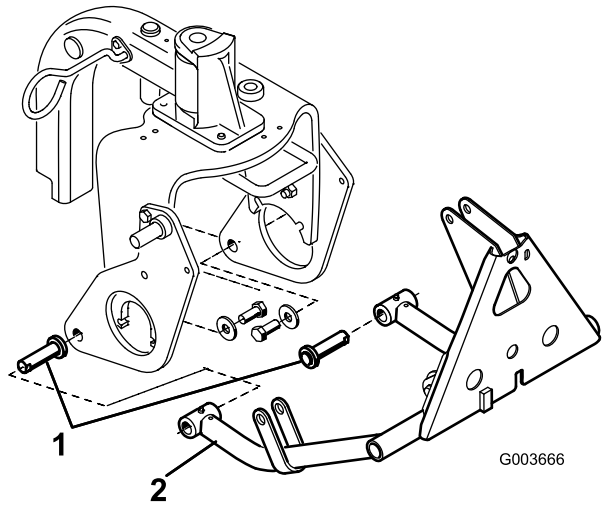

Figura 8

1. Perno cilindrico
2. Tubo del braccio di spinta

6. Montate la parte superiore del telaio di attacco e la guida del flessibile alla staffa del telaio di attacco con 2 bulloni e dadi (Figura 9).

7. Montare i tubi del telaio dell'attacco di traino sulle piastre dell'aratro con bulloni (3/8 x 1-1/2 pollici) e dadi (Figura 9). Serrare i dispositivi di fissaggio.

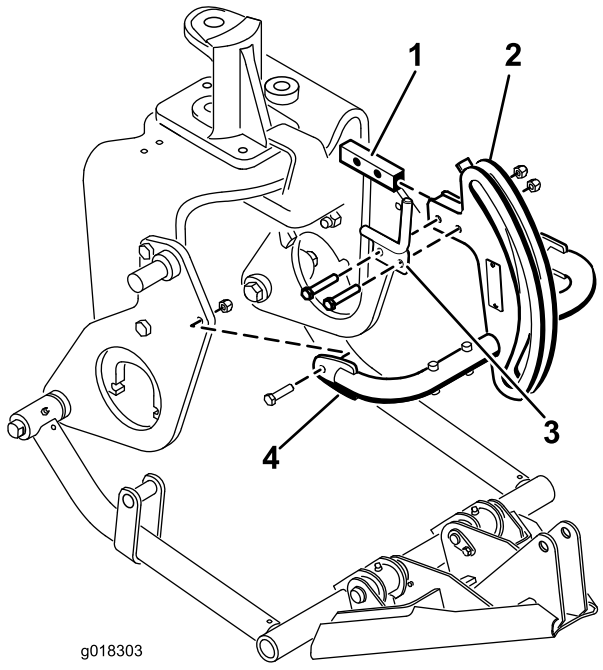

Figura 9

1. Staffa telaio attacco di traino
2. Telaio dell'attacco di traino
3. Guida dei flessibili
4. Tubo del telaio dell'attacco di traino

8. Fissare l'adattatore del telaio al telaio dell'attacco di traino con un tubo, un perno con testa e una coppiglia (Figura 10).

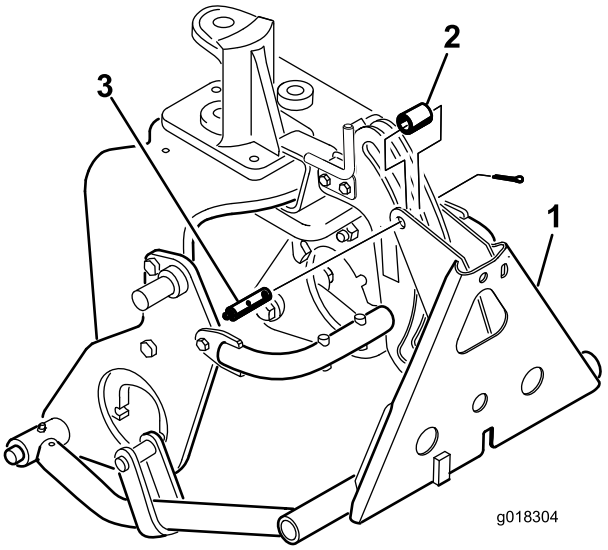

Figura 10

1. Adattatore del telaio
2. Tubo
3. Perno con testa con raccordo d'ingrassaggio

5

Installazione del cilindro idraulico

Parti necessarie per questa operazione:

1	Raccordo idraulico a 45° con O-ring
1	Cilindro idraulico
1	Raccordo idraulico a 90° con O-ring
1	Anello di ritenuta piccolo
1	Spina
2	Anello di ritenuta grande

Procedura

1. Infilare un raccordo a 90° nell'apertura superiore del cilindro idraulico. Collocare il raccordo come illustrato nella Figura 11. Nota: Assicurarsi che tutti gli O-ring siano lubrificati e posizionati correttamente sui raccordi prima dell'installazione.

   Nota: Per evitare la contaminazione dei raccordi o dei tubi idraulici, non rimuovere i tappi dai raccordi o dai tubi prima che siano installati.

2. Infilare un raccordo a 45° nella porta inferiore del cilindro idraulico. Collocare il raccordo come illustrato nella Figura 11.

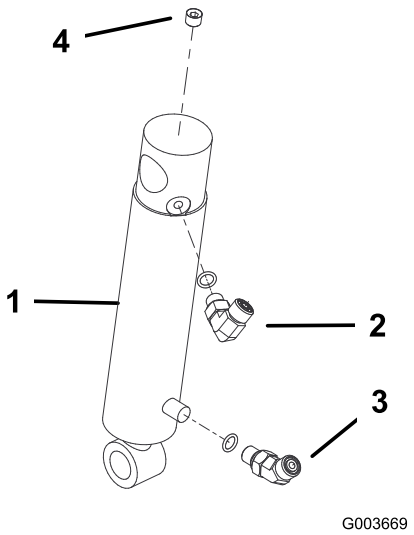

Figura 11

1. Cilindro idraulico
2. Raccordo a 90°
3. Raccordo a 45°
4. Spina (1/8 pollice)

3. Montare l'estremità superiore della canna del cilindro idraulico sul perno a destra. la piastra dell'aratro con

un anello di ritenuta (Figura 12). Le aperture del cilindro idraulico devono essere posizionate in avanti.

4. Montare l'asta del cilindro sulle cinghie del braccio di spinta con un perno e 2 anelli di ritenuta (Figura 12).

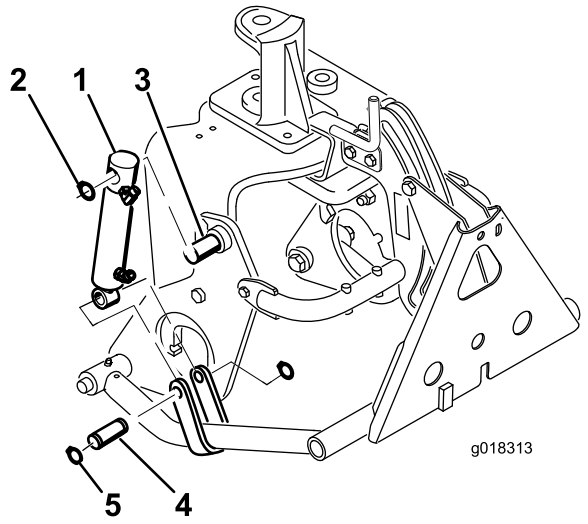

Figura 12

1. Cilindro idraulico
2. Anello di ritenuta
3. Spina
4. Cinghia del braccio di spinta
5. Perno e anelli di ritenuta

6

Installazione dei flessibili idraulici

Parti necessarie per questa operazione:

1	Gruppo tubi
1	Flessibile idraulico
1	Flessibile idraulico
1	Flessibile idraulico
1	Supporto tubo
2	Vite autofilettante, 5/16 x 3/4 pollici
3	Fascetta per cavi in plastica

Procedura

1. Localizzare il tubo idraulico che va dal radiatore dell'olio alla valvola di sollevamento esistente (Figura 13). Rimuovere i dispositivi di fissaggio e il morsetto dei tubi che fissa i tubi idraulici al telaio.
2. Scollegare e rimuovere il tubo idraulico dal radiatore dell'olio e dalla valvola di sollevamento (Figura 13).

Nota: Per ridurre al minimo la perdita d'olio durante la rimozione del tubo idraulico, tenere pronto il flessibile di ricambio o chiudere il raccordo sul radiatore utilizzando uno dei tappi protettivi rimossi dal gruppo tubo, codice N. 108–8447 (Figura 14).

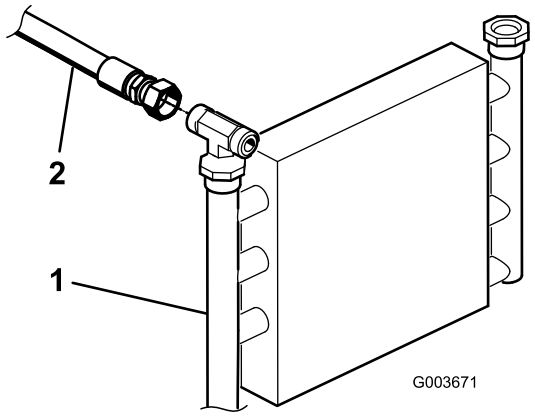

Figura 13

1. Radiatore dell'olio
2. Tubo idraulico

3. Fissare il tubo idraulico rimanente al telaio con il morsetto e i dispositivi di fissaggio precedentemente rimossi
4. Collegare il gruppo tubi, n. comp. 108-8447, al raccordo a 90° sul lato sinistro della nuova valvola e il raccordo vuoto sulla valvola di sollevamento esistente (Figura 14).
5. Collegare l'estremità del raccordo a 45° del flessibile idraulico, n. comp. 108-8449, al raccordo a 90° sul lato destro della valvola e l'estremità diritta del flessibile al raccordo del radiatore dell'olio vuoto (Figura 14). Ved. Figura 15 e Figura 16 per la posa dei tubi.
6. Montare il supporto del tubo sul tubo del telaio sinistro con 2 viti autofilettanti (5/16 x 3/4 pollice) (Figura 14).
7. Collegare l'estremità corta del raccordo a 90 gradi del flessibile idraulico, codice N. 108-8453, al raccordo diritto superiore sul retro della valvola. Posare il tubo facendolo passare attraverso il supporto e collegare l'estremità diritta del flessibile al raccordo del cilindro idraulico superiore (Figura 14). Ved. Figura 15 e Figura 16 per la posa dei tubi.
8. Collegare l'estremità lunga del raccordo a 90 gradi del flessibile idraulico, codice N. 108-8454, al raccordo diritto inferiore sul retro della valvola. Posare il tubo facendolo passare attraverso il supporto e collegare l'estremità diritta del flessibile al raccordo del cilindro idraulico inferiore (Figura 14). Ved. Figura 15 e Figura 16 per la posa dei tubi. Accertarsi che i tubi siano posati lontano da componenti appuntiti, caldi o mobili.

9. Serrare tutti i dispositivi di fissaggio e i raccordi.
10. Utilizzare fascette per cablaggio per fissare i flessibili alla macchina, nei punti indicati nella Figura 15 e Figura 16.

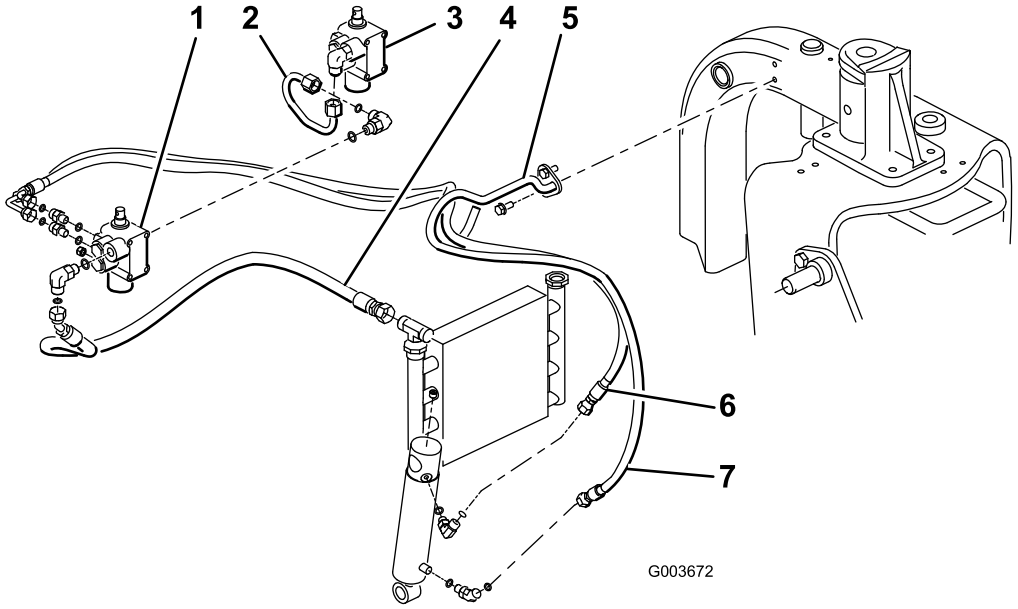

Figura 14

1. Nuova valvola
2. Gruppo tubi, n. comp. 108-8447
3. Valvola esistente
4. Flessibile idraulico, n. comp. 108-8449
5. Supporto tubo
6. Flessibile idraulico, n. comp. 108-8453
7. Flessibile idraulico, n. comp. 108-8454

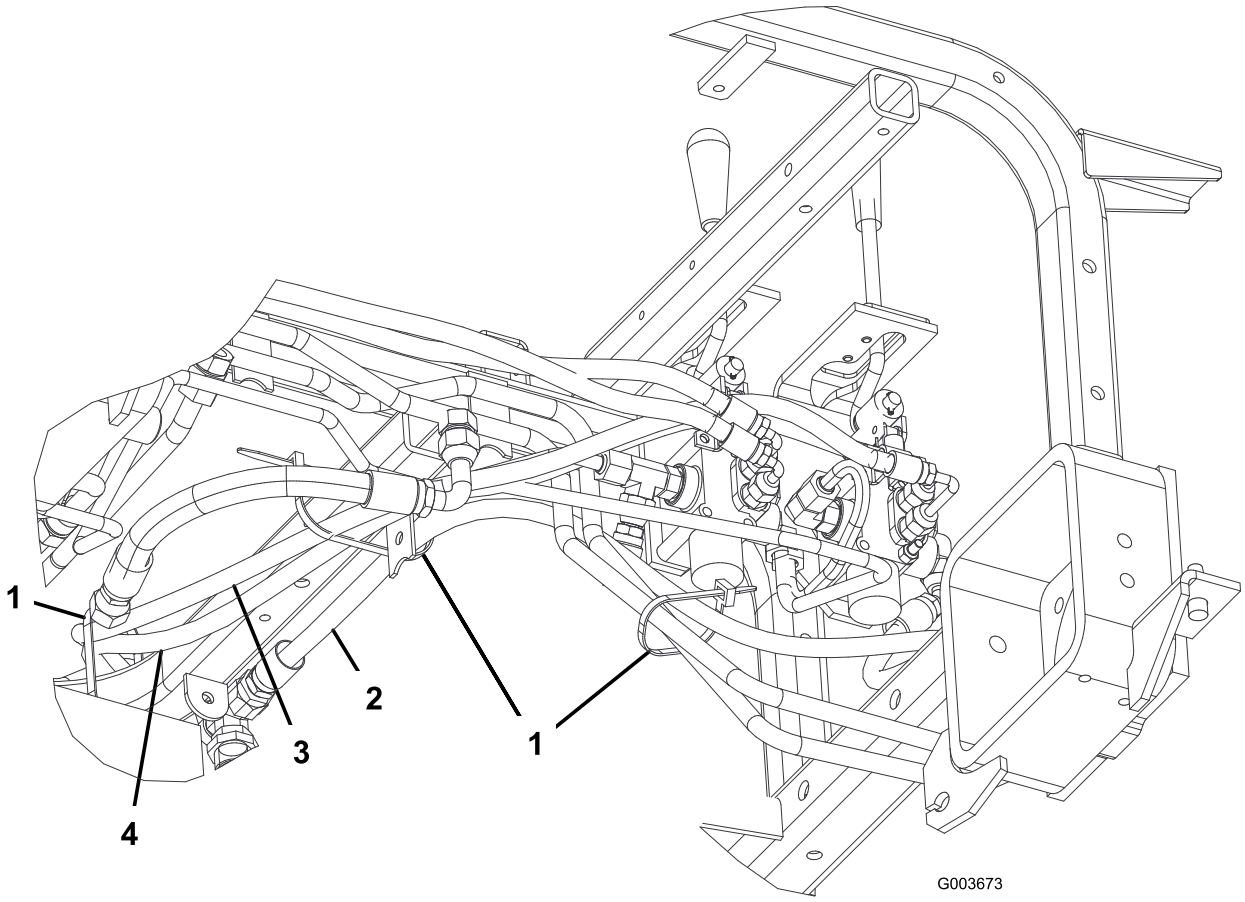

Figura 15

1. Fascetta per cavi
2. Flessibile idraulico, n. comp. 108-8449
3. Flessibile idraulico, n. comp. 108-8453
4. Flessibile idraulico, n. comp. 108-8454

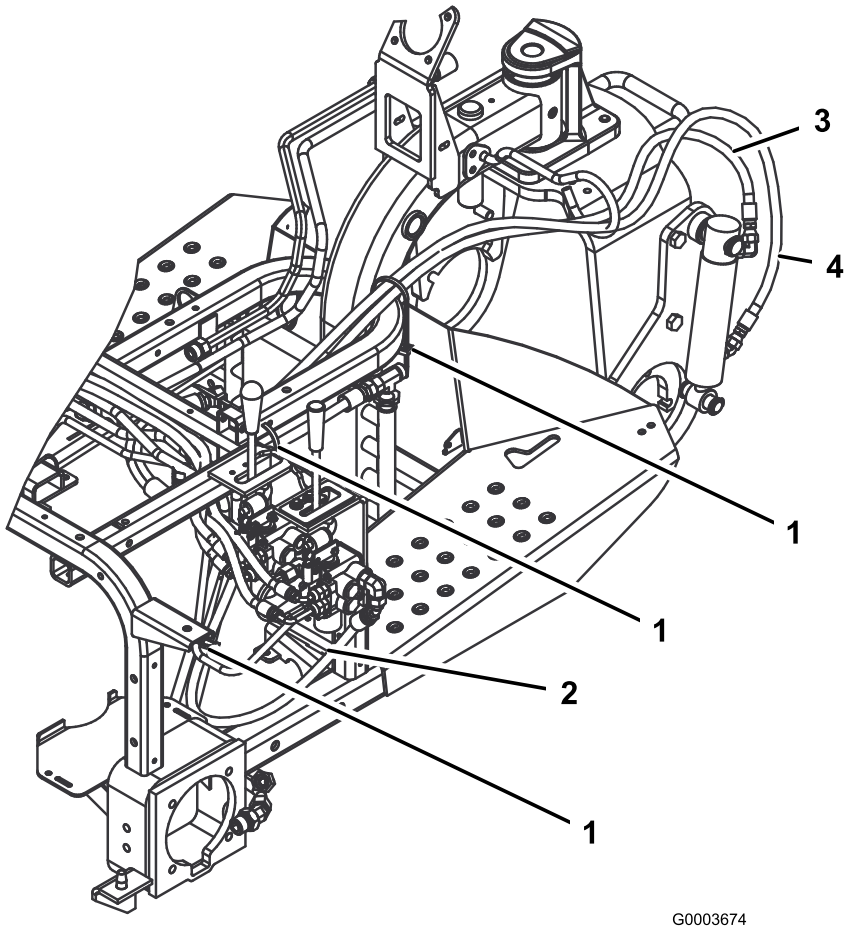

Figura 16

1. Fascetta per cavi
2. Flessibile idraulico, n. comp. 108-8449
3. Flessibile idraulico, n. comp. 108-8453
4. Flessibile idraulico, n. comp. 108-8454

7

Installazione della plancia e della piastra di guida della leva

Parti necessarie per questa operazione:

1	Piastra di guida della leva
2	Vite a testa flangiata
2	Rondella
1	Adesivo plancia
1	Plancia
1	Manopola
3	Fascetta per cavi in plastica

Procedura

1. Inserire la piastra di guida della leva sulla leva di sollevamento e fissarla al telaio senza stringere eccessivamente con 2 viti a testa flangiata e rondelle (Figura 17).

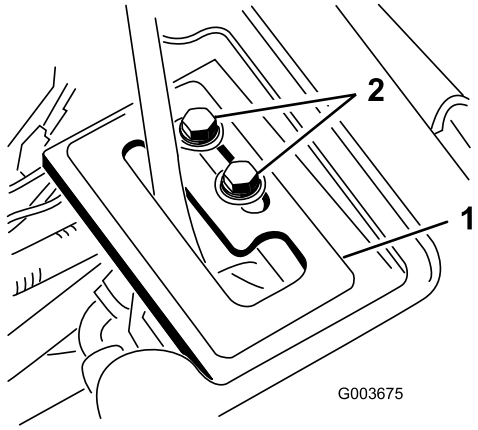

Figura 17

1. Piastra di guida della leva 2. Viti di montaggio

2. Controllare il livello del fluido idraulico e rabboccare secondo necessità.

⚠ AVVERTENZA

Se il fluido idraulico fuoriesce sotto pressione, può penetrare la pelle e causare infortuni.

- **Se il fluido idraulico penetra accidentalmente nella pelle è necessario farlo asportare entro poche ore da un medico che abbia dimestichezza con questo tipo di infortunio, diversamente subentrerà la cancrena.**
- **Tenete corpo e mani lontano da perdite filiformi o da ugelli che eiettano fluido idraulico pressurizzato.**
- **Usate cartone o carta per cercare le perdite di fluido idraulico.**
- **Eliminate con sicurezza la pressione dall'intero impianto idraulico prima di eseguire qualsiasi intervento sull'impianto.**
- **Verificate che tutti i tubi e i flessibili del fluido idraulico siano in buone condizioni, e che tutte le connessioni e i raccordi idraulici siano saldamente serrati, prima di mettere l'impianto sotto pressione.**

3. Avviare il motore del trattore e controllare i raccordi.
4. Rimontare la copertura della ruota, la copertura centrale e la consolle. Non installare la plancia in questa fase. Accertarsi che le coperture non interferiscano con i flessibili. Posare i flessibili secondo necessità. Eseguire la procedura di installazione della copertura della Fase n. 1 al contrario.
5. Installare la ruota posteriore e rimuovere i blocchi dalla parte inferiore del retro della macchina. Serrare i dadi ad alette a 61–75 Nm.

⚠ AVVERTENZA

Il motore deve girare per consentire la messa a punto finale della regolazione della piastra di fermo della leva di sollevamento. Il contatto con parti in movimento o superfici calde può causare infortuni.

Tenere mani, piedi, viso ed altre parti del corpo lontano da parti in movimento, marmitta ed altre superfici calde.

6. Mentre il motore gira e la leva di sollevamento si trova in posizione di **Flottazione**, spostare la piastra di guida della leva finché non è possibile estendere e retrarre a mano il cilindro di sollevamento (Figura 17).

7. Serrare entrambe le viti di montaggio della piastra di guida della leva di sollevamento per mantenere la regolazione (Figura 17).
8. Rimuovere il contaore dalla vecchia plancia e installarlo nella nuova plancia.
9. Installare la nuova plancia e inserire il cavo nel contaore.
10. Fissare la plancia in posizione con i dispositivi di fissaggio precedentemente rimossi (Figura 18).

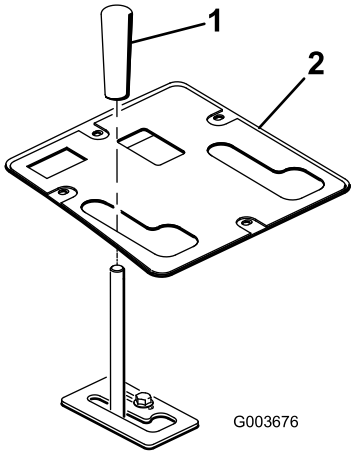

Figura 18

1. Manopola
2. Quadro di comando

11. Installare la manopola sulla leva di sollevamento (Figura 18).
12. Ingrassare il telaio di sollevamento anteriore. Consultare la sezione Lubrificazione.
13. Controllare il livello del fluido idraulico e rabboccare secondo necessità.

8

Consultazione/conservazione della documentazione

Parti necessarie per questa operazione:

1	*Istruzioni per l'installazione*
1	*Catalogo dei pezzi*
1	Dichiarazione di Conformità

Procedura

1. Leggete la documentazione.
2. Conservate i documenti in un luogo sicuro.

Funzionamento

Specifiche

Peso netto	38,5 kg

Attrezzi e accessori

Sono molti gli attrezzi ed accessori approvati da Toro per l'utilizzo con la macchina, allo scopo di ottimizzarne ed incrementarne le capacità. Richiedete la lista di attrezzi e accessori approvati al vostro Rivenditore autorizzato Toro o al distributore più vicino, oppure visitate il sito www.Toro.com.

Suggerimenti

- Il telaio di sollevamento anteriore è ideato in modo da essere compatibile solo con certi tipi di accessori. Non tentare di montare un accessorio per il montaggio posteriore nel telaio di sollevamento anteriore, poiché si possono provocare danni alla macchina.
- Per abbassare il telaio di sollevamento anteriore, spingere in avanti la leva di sollevamento.
- Per consentire la flottazione del telaio di sollevamento anteriore, spingere la leva di sollevamento in avanti e lateralmente nel fermo.
- Per sollevare il telaio di sollevamento anteriore, tirare la leva di sollevamento indietro.
- Acquisire familiarità con il corretto funzionamento dell'apparecchiatura, dei comandi dell'operatore e degli adesivi di sicurezza.
- Tenere mani e piedi distanti dalle parti mobili o dalle superfici calde.

Manutenzione

Ingrassaggio del telaio di sollevamento

Il telaio di sollevamento anteriore è dotato di 5 raccordi per ingrassaggio (Figura 19) che devono essere lubrificati a intervalli regolari con grasso universale n. 2 a base di litio. Se si utilizza la macchina in condizioni normali, lubrificare tutti i cuscinetti e le boccole ogni 100 ore di servizio. Lubrificare cuscinetti e boccole **immediatamente** dopo ogni lavaggio, a prescindere dalla cadenza indicata.

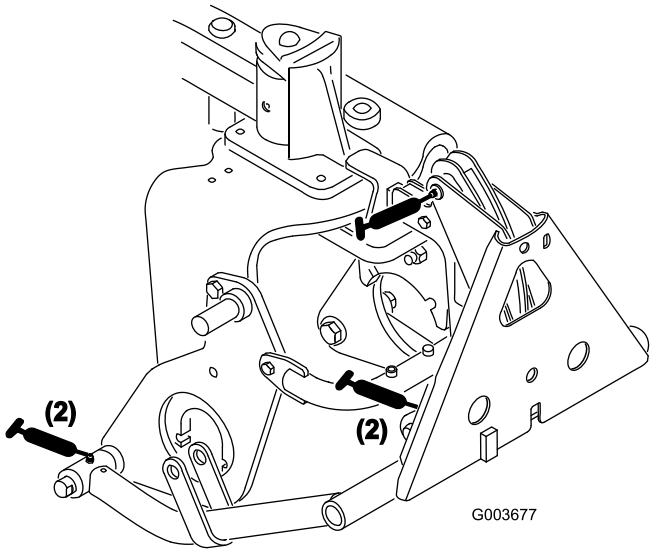

Figura 19

Schemi

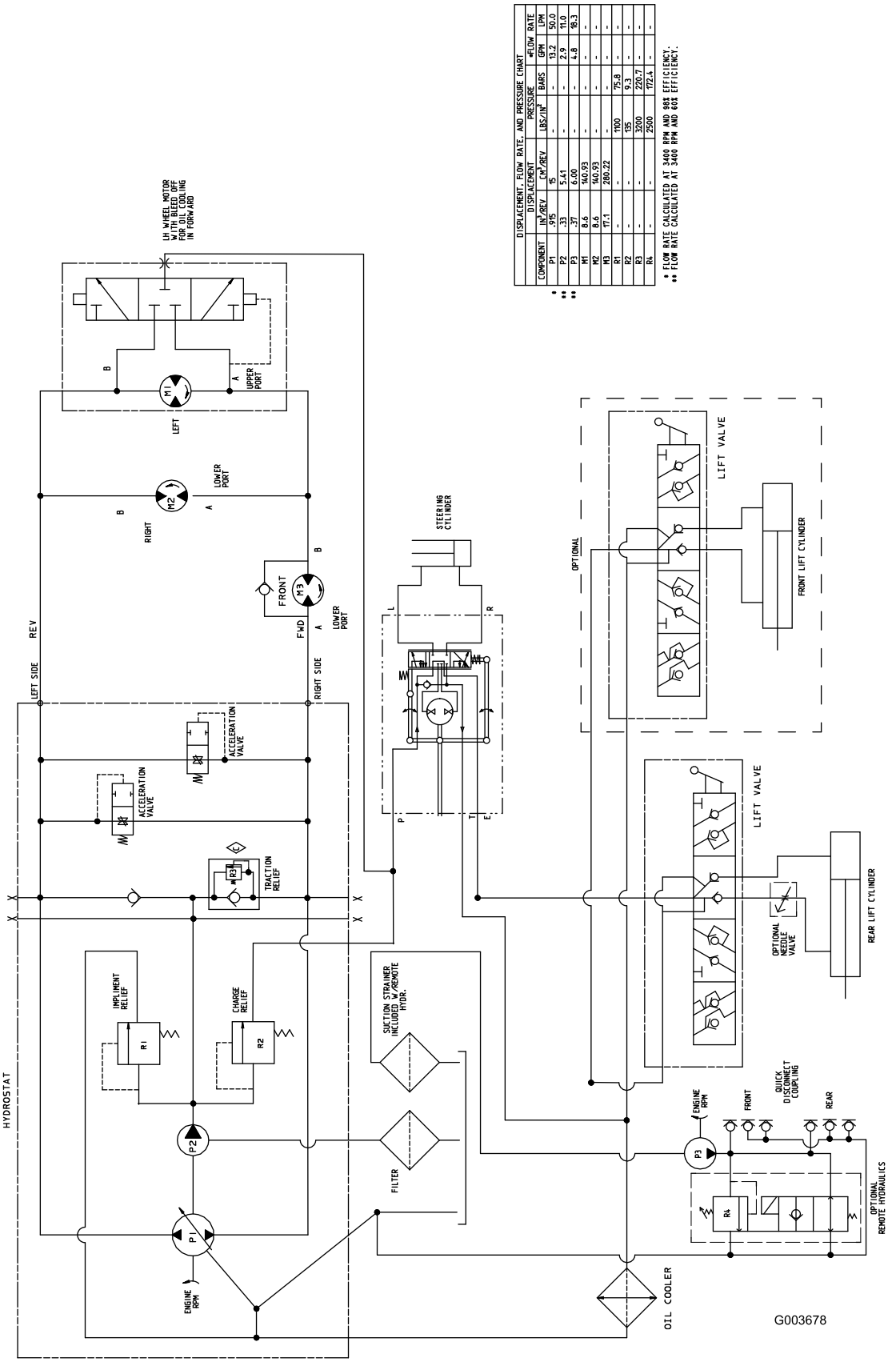

Schema idraulico (Rev. A)

Note:

Garanzia Toro a copertura totale

Garanzia limitata

Condizioni e prodotti coperti

La Toro Company e la sua affiliata, Toro Warranty Company, ai sensi dell'accordo tra di loro siglato, garantiscono che il vostro Prodotto Commerciale Toro (il "Prodotto") è esente da difetti di materiale e lavorazione per il periodo più breve tra due anni o 1500 ore di servizio*. Questa garanzia si applica a tutti i prodotti ad eccezione degli arieggiatori (per questi prodotti vedere le dichiarazioni di garanzia a parte). Nei casi coperti dalla garanzia, provvederemo alla riparazione gratuita del Prodotto, ad inclusione di diagnosi, manodopera, parti e trasporto. La presente garanzia è valida con decorrenza dalla data di consegna del Prodotto all'acquirente iniziale.
* Prodotto provvisto di contaore.

Istruzioni per ottenere il servizio in garanzia

Voi avete la responsabilità di notificare il Distributore Commerciale dei Prodotti o il Concessionario Commerciale Autorizzato dei Prodotti da quale avere acquistato il Prodotto, non appena ritenete che esista una condizione prevista dalla garanzia. Per informazioni sul nominativo di un Distributore Commerciale dei Prodotti o di un Concessionario Autorizzato, e per qualsiasi chiarimento in merito ai vostri diritti e responsabilità in termini di garanzia, potrete contattarci a:

Toro Commercial Products Service Department
Toro Warranty Company
8111 Lyndale Avenue South
Bloomington, MN 55420-1196

+1–952–888–8801 o +1–800–952–2740
E-mail: commercial.warranty@toro.com

Responsabilità del proprietario

Quale proprietario del Prodotto siete responsabile della manutenzione e delle regolazioni citate nel *Manuale dell'operatore*. La mancata esecuzione della manutenzione e delle regolazioni previste può rendere nullo il reclamo in garanzia.

Articoli e condizioni non coperti da garanzia

Non tutte le avarie o i guasti che si verificano durante il periodo di garanzia sono difetti di materiale o lavorazione. Quanto segue è escluso dalla presente garanzia.

- Avarie del prodotto risultanti dall'utilizzo di parti di ricambio non originali Toro, o dal montaggio e utilizzo di parti aggiuntive, o dall'impiego di accessori e prodotti modificati non a marchio Toro. Una garanzia a parte può essere fornita dal produttore dei suddetti articoli.
- Avarie del prodotto risultanti dalla mancata esecuzione della manutenzione e/o delle regolazioni consigliate. Qualora non venga eseguita una corretta manutenzione del Prodotto, secondo le procedure consigliate, elencate nel *Manuale dell'operatore*, eventuali richieste di intervento in garanzia potrebbero essere respinte.
- Avarie risultanti dall'utilizzo del prodotto in maniera errata, negligente o incauta.
- Le parti consumate dall'uso, salvo quando risultino difettose. I seguenti sono alcuni esempi di parti di consumo che si usurano durante il normale utilizzo del prodotto: pastiglie e segmenti dei freni, ferodi della frizione, lame, cilindri, rulli e cuscinetti (con guarnizione o da lubrificare), controlame, candele, ruote orientabili e cuscinetti, pneumatici, filtri, nastri e alcuni componenti di irrigatori, come membrane, ugelli, valvole di ritegno, ecc.
- Avarie provocate da cause esterne. I seguenti sono solo alcuni esempi di cause esterne: condizioni atmosferiche, metodi di rimessaggio, contaminazione, utilizzo di carburanti, refrigeranti, lubrificanti, additivi, fertilizzanti, acqua o prodotti chimici non autorizzati, ecc.
- Avarie o problemi prestazionali dovuti all'utilizzo di carburanti (per es. benzina, diesel o biodiesel) non conformi ai rispettivi standard industriali.
- Rumore, vibrazione, usura e deterioramento normali.
- I seguenti sono alcuni esempi di "normale usura": danni ai sedili a causa di usura o abrasione, superfici verniciate consumate, adesivi o finestrini graffiati, ecc.

Parti

Le parti previste per la sostituzione come parte della manutenzione sono garantite per il periodo di tempo fino al tempo previsto per la sostituzione di tale parte. Le parti sostituite ai sensi della presente garanzia sono coperte per tutta la durata della garanzia del prodotto originale e diventano proprietà di Toro. Toro si riserva il diritto di prendere la decisione finale in merito alla riparazione di parti o gruppi esistenti, o alla loro sostituzione. Per le riparazioni in garanzia Toro può utilizzare parti ricostruite.

Garanzia sulla batteria agli ioni di litio e deep cycle:

Le batterie agli ioni di litio e deep cycle hanno uno specifico numero totale di kilowattora erogabili durante la loro vita. Il modo in cui vengono utilizzate, caricate e in cui vengono effettuate le operazioni di manutenzione può prolungare o ridurre la vita totale della batteria. Man mano che le batterie di questo prodotto si consumano, la quantità di lavoro utile tra gli intervalli di carica si ridurrà lentamente, fino a che la batteria sarà del tutto usurata. La sostituzione di batterie che, a seguito del normale processo di usura, risultano inutilizzabili, è responsabilità del proprietario del prodotto. Durante il normale periodo di garanzia del prodotto potrebbe essere necessaria la sostituzione delle batterie, a spese del proprietario. Nota: (Solo batteria agli ioni di litio): Una batteria agli ioni di litio ha soltanto una garanzia prorata parziale da 3 a 5 anni in base alla durata di servizio e ai kilowattora utilizzati. Per ulteriori informazioni si rimanda al *Manuale dell'operatore*.

La manutenzione è a spese del proprietario.

La messa a punto, la lubrificazione e la pulizia del motore, la sostituzione dei filtri, il refrigerante e l'esecuzione delle procedure di manutenzione consigliata sono alcuni dei normali servizi richiesti dai prodotti Toro a carico del proprietario.

Condizioni generali

La riparazione da parte di un Distributore o Concessionario Toro autorizzato è l'unico rimedio previsto dalla presente garanzia.

Né The Toro Company né la Toro Warranty Company sono responsabili di danni indiretti, incidentali o consequenziali in merito all'utilizzo dei Prodotti Toro coperti dalla presente garanzia, ivi compresi costi o spese per apparecchiature sostitutive o assistenza per periodi ragionevoli di avaria o di mancato utilizzo in attesa della riparazione ai sensi della presente garanzia. Ad eccezione della garanzia sulle emissioni, citata di seguito, se pertinente, non vi sono altre espresse garanzie. Tutte le garanzie implicite di commerciabilità e idoneità all'uso sono limitate alla durata della presente garanzia esplicita.

In alcuni stati non è permessa l'esclusione di danni incidentali o consequenziali, né limitazioni sulla durata di una garanzia implicita; di conseguenza, nel vostro caso le suddette esclusioni e limitazioni potrebbero non essere applicabili. La presente garanzia concede diritti legali specifici; potreste inoltre godere di altri diritti, che variano da uno stato all'altro.

Nota relativa alla garanzia del motore:

Il Sistema di Controllo delle Emissioni presente sul vostro Prodotto può essere coperto da garanzia a parte, rispondente ai requisiti stabiliti dall'Environmental Protection Agency (EPA) degli Stati Uniti e/o dal California Air Resources Board (CARB). Le limitazioni di cui sopra, in termini di ore, non sono applicabili alla garanzia del Sistema di Controllo delle Emissioni. I particolari sono riportati nella Dichiarazione di Garanzia sul Controllo delle Emissioni del motore, fornita con il prodotto o presente nella documentazione del costruttore del motore

Paesi oltre gli Stati Uniti e il Canada.

I clienti acquirenti di prodotti Toro esportati dagli Stati Uniti o dal Canada devono contattare il proprio Distributore (Concessionario) Toro per ottenere le polizze di garanzia per il proprio paese, regione o stato. Se per qualche motivo non siete soddisfatti del servizio del vostro Distributore o avete difficoltà nell'ottenere informazioni sulla garanzia, siete pregati di rivolgervi all'importatore Toro.

374-0253 Rev B