Form No. 3373-376 Rev A

Vejlygtesæt med bremselygter

Groundsmaster® 3400-D traktionsenhed

Modelnr. 02917—Serienr. 312000001 og derover

Monteringsvejledning

Montering

Løsdele

Brug skemaet herunder til at kontrollere, at alle dele er blevet leveret.

Fremgangsmåde	Beskrivelse	Antal	Anvendelse
1	Kræver ingen dele	–	Indledende forberedelser
2	Baglygtebeslag, venstre Baglygtebeslag, højre Bolt, M16 x 110 mm Møtrik, M16 Sikring, 15 ampere	1 1 2 2 2	Monter baglygterne
3	Læbepakning, 1/4 tomme Pressostatens adapter Pressostat Pressostatens kabel	1 1 1 1	Monter pressostaten
4	Nummerpladebeslag PM2-konnektor, gotisk Blinklysrelæ Kortere standardrelæ	1 1 1 1	Monter nummerpladebeslaget
5	Midterste forlygteenhed Højre forlygteenhed Venstre forlygteenhed Skrue, M6 x 20 mm Møtrik, nyloc M6 Skrue, M10 x 25 mm Møtrik, nyloc M10 Spændeskive, 3/8 tomme Monteringsbeslag PM4-konnektor	1 1 1 8 8 4 4 8 2 2	Monter forlygterne
6	Instrumentbrættets konnektorledning Kontakt, katastrofelys advarsel Kontakt, lygter Kontakt, blinklys Knap, horn Mærkat, horn Kabelbånd Kabelbånd	1 1 1 1 1 1 10 14	Monter kontrolpanelets kontakter
7	Reflektor	2	Monter reflektorerne
8	Seriemærkat	1	Fastgør seriemærkaten

© 2012—The Toro® Company
8111 Lyndale Avenue South
Bloomington, MN 55420

Registrer dit produkt på www.Toro.com.

CE

Oversættelse af original (DA)
Trykt i Storbritannien.
Alle rettigheder forbeholdes

Medier og øvrige dele

Beskrivelse	Antal	Anvendelse
Monteringsvejledning	1	Læs den før montering og betjening af sættet
Reservedelskatalog	1	Brug som reference til delnumre

1

Indledende forberedelser

Kræver ingen dele

Fremgangsmåde

1. Placer maskinen på en plan flade, sænk klippeenheden, stands motoren, aktiver parkeringsbremsen, og tag nøglen ud af tændingen.
2. Kobl batteriets minuskabel (-) fra batteriet.

⚠ ADVARSEL

Brug altid sikkerhedsbriller og gummihandsker, når du arbejder med batterier. Da gasserne er eksplosive, skal alle elektriske gnister og åbne flammer holdes på afstand af batterierne. Ryg ikke.

2

Montering af baglygterne

Dele, der skal bruges til dette trin:

1	Baglygtebeslag, venstre
1	Baglygtebeslag, højre
2	Bolt, M16 x 110 mm
2	Møtrik, M16
2	Sikring, 15 ampere

Fremgangsmåde

Baglygterne fastgøres på ydersiden af styrtbøjlestiveren på venstre og højre side vha. de eksisterende bolthuller i styrtbøjlen.

1. Åbn motorhjelmen.
2. Løft operatørens platform.
3. Fjern kantpladen ved at fjerne de 4 bolte (Figur 1). Dette gøres for at få adgang til hovedledningsnettet.

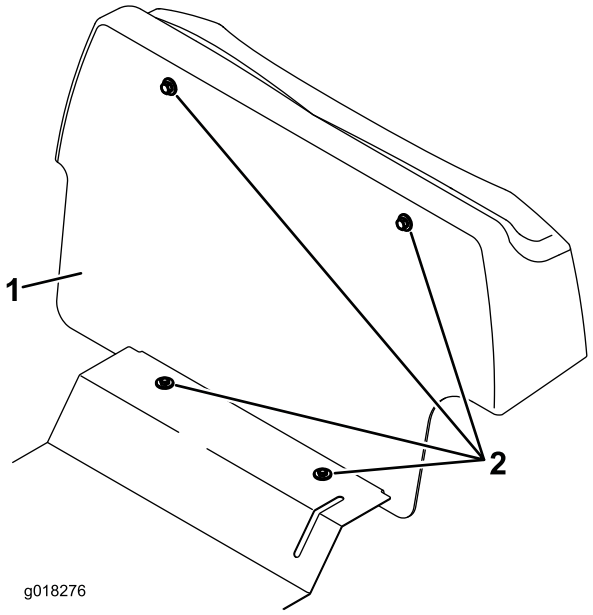

Figur 1

1. Kantplade
2. Skruer (4)

4. Sørg for, at styrtbøjlens drejebolte og låsebolte er på plads og fastspændte.
5. Fjern styrtbøjlens drejebolt på den venstre side af plæneklipperen.
6. Ret det øverste hul i det venstre baglygtebeslag ind efter hullet i styrtbøjlen, og isæt den nye M16 x 110 mm bolt (Figur 2). Brug de eksisterende spændeskiver igen.

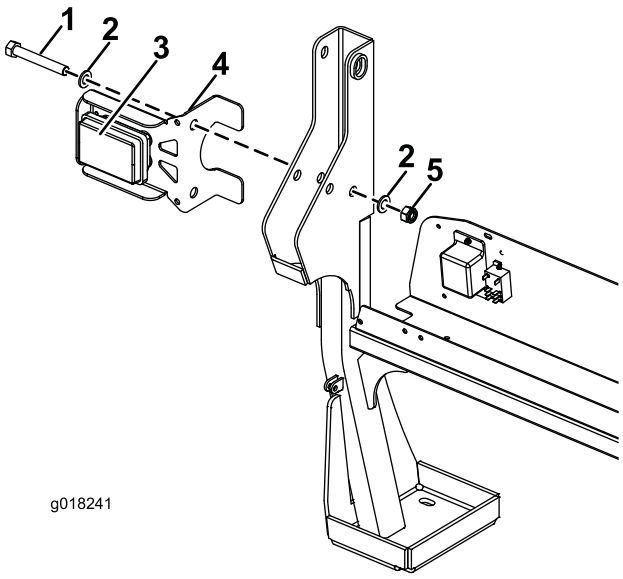

Figur 2

1. Bolt, M16 x 110 mm
2. Eksisterende spændeskiver
3. Blinklysets orange side opad
4. Venstre baglygtebeslag
5. Møtrik, M16

7. Monter den nye M16-møtrik på bolten, og fastspænd med et moment på 15 N-m (11 ft-lbs). Overspænd ikke, da dette vil gøre det svært at slå styrtbøjlen ned.
8. Fjern styrtbøjlens drejebolt på den højre side af plæneklipperen.
9. Ret det øverste hul i det højre baglygtebeslag ind efter hullet i styrtbøjlen, og isæt den nye M16 x 110 mm bolt (Figur 3). Brug de eksisterende spændeskiver igen.

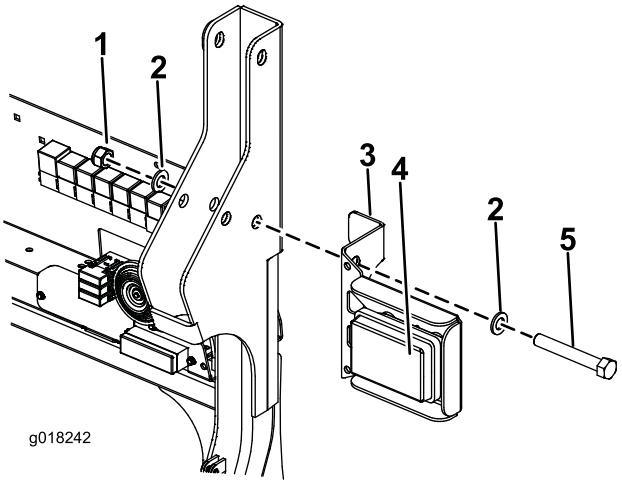

Figur 3

1. Møtrik, M16
2. Eksisterende spændeskiver
3. Højre baglygtebeslag
4. Blinklysets orange side opad
5. Bolt, M16 x 110 mm

10. Monter den nye M16-møtrik på bolten, og fastspænd med et moment på 15 N-m (11 ft-lbs). Overspænd ikke, da dette vil gøre det svært at slå styrtbøjlen ned.

    Bemærk: Hvis et sæt med roterende blinklys allerede er monteret på den højre side, eller en affaldsspand er monteret på den venstre side, er det muligt at bruge den samme bolt til monteringen. Det tilrådes at bruge de nye M16 nyloc-møtrikker, der medfølger dette sæt.
11. Før alle elektriske kabler nedad forsiden af styrtbøjlens ramme og på det elektriske monteringspanel.
12. Kablerne skal nu tilsluttes maskinens hovedledningsnet, som er placeret på den elektriske kantplade (Figur 4). Tilslut den venstre baglygtes 4-bens ledningskonnektor til den tilsvarende 4-bens elektriske konnektor på den venstre side af hovedledningsnettet. Tilslut den højre baglygtes 4-bens ledningskonnektor til den tilsvarende 4-bens elektriske konnektor på den højre side af hovedledningsnettet. Den 2-bens elektriske konnektor på den venstre og højre baglygte skal bruges til nummerpladelygten. Kun en af de 2-bens elektriske konnekterere skal bruges.

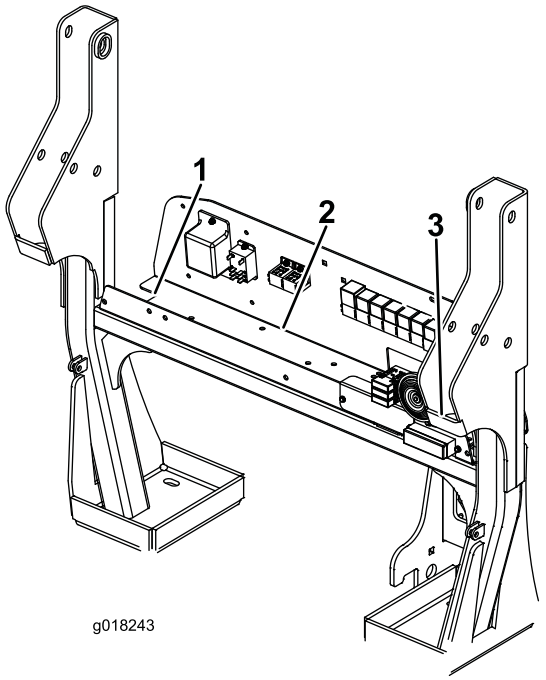

Figur 4

1. 4-bens konnektor til den venstre baglygtes hovedledningsnet
2. Hovedledningsnet til pressostatens 3-bens elektriske kabelkonnektor
3. 4-bens konnektor til den højre baglygtes hovedledningsnet

13. Monter (2) 15 ampere sikringer på sikringsblokken. Brug den 1. og 3. beholder fra den venstre side af sikringsblokken (Figur 5).

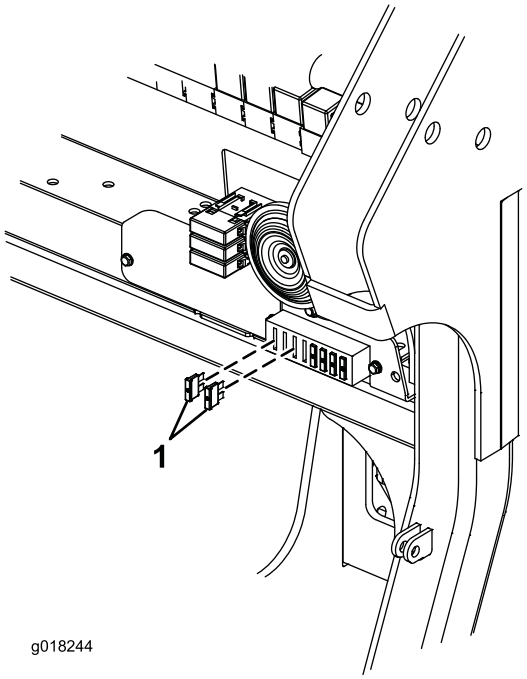

Figur 5

1. Sikring, 15 ampere (2)

3

Montering af pressostaten

Dele, der skal bruges til dette trin:

1	Læbepakning, 1/4 tomme
1	Pressostatens adapter
1	Pressostat
1	Pressostatens kabel

Fremgangsmåde

Pressostaten styrer bremselygterne. Pressostaten er skruet ind i hovedtransmissionslinjen.

1. Find de tre slangeforbindelser på den højre side af transmissionspumpen. Den nederste forreste forbindelse til pumpen har et T-stykke med en blokeringshætte.
2. Fjern blokeringshætten fra T-stykket.
3. Skru pressostatens adapter ind i T-stykket vha. den 1/4 tomme læbepakning (Figur 6).

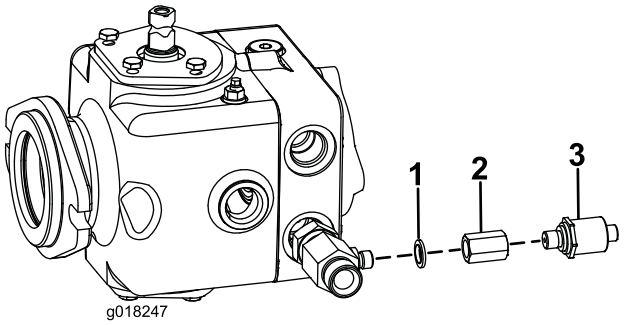

Figur 6

1. Læbepakning, 1/4 tomme
2. Pressostatens adapter
3. Pressostat

4. Skru pressostaten på denne adapter (Figur 6). Tilspænd med et moment på 34 N-m (25 ft-lbs).
5. Når du arbejder på den elektriske kantplade, skal du sætte 3-bens konnektoreren til den elektriske pressostats kabel i den tilsvarende konnektor på maskinens hovedledningsnet (Figur 4 og Figur 7).

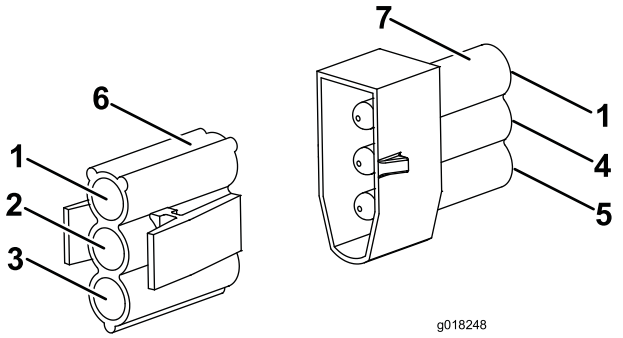

Figur 7

1. Grøn/gul
2. Gul
3. Sort
4. Brun
5. Blå
6. Pressostatens konnektor, hovedledningsnet
7. Pressostatens kabelkonnektor

6. Før den elektriske pressostats kabel fra den elektriske kantplade nedad den højre styrtbøjlestiver og frem mod chassisstellet til pressostaten.
7. Sæt konnektoreren på pressostaten, og fastgør konnektoreren.

4

Montering af nummerpladebeslaget

Dele, der skal bruges til dette trin:

1	Nummerpladebeslag
1	PM2-konnektor, gotisk
1	Blinklysrelæ
1	Kortere standardrelæ

Fremgangsmåde

Nummerpladen med lygter fastgøres til kantpladen.

1. Bor et hul med en diameter på 8 mm midt på plastkantpladens skærm, ca. 40 mm fra kanten. (Figur 8).

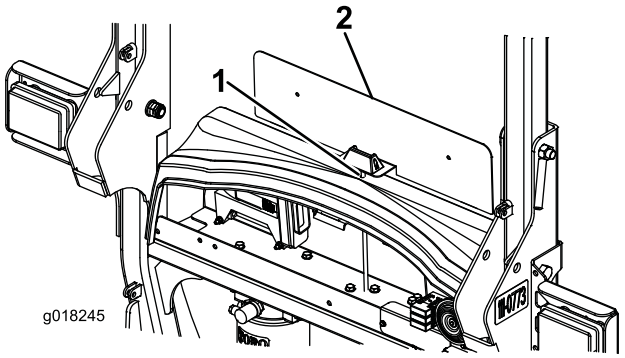

Figur 8

1. Bor et hul på 8 mm her
2. Nummerpladebeslag

⚠ ADVARSEL

Bær altid beskyttelsesbriller, når du borer eller udfører andre betjeninger.

2. Før nummerpladens kabel gennem hullet på 8 mm i plastkantpladens skærm. Monter nummerpladebeslaget og kantpladen med fastgørelsesanordningerne til kantpladen, som du fjernede tidligere.
3. Skub PM2-konnektoren på nummerpladekablets terminaler (Figur 9).

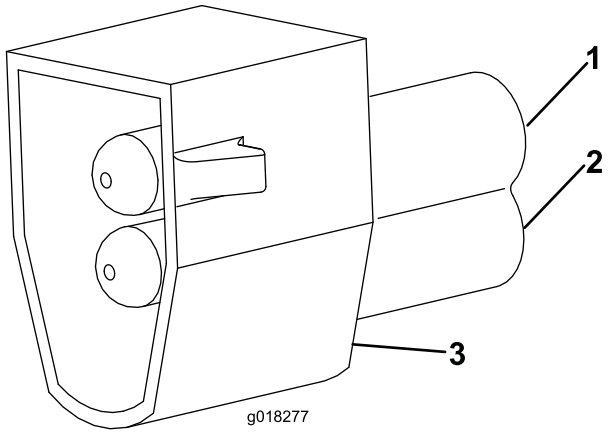

Figur 9

1. Rød ledning
2. Sort kabel
3. PM2-konnektor

4. Tilslut nummerpladelygtens ledning til enten den venstre eller højre baglygtes 2-bens elektriske ledningskonnektor.
5. Sæt blinklysrelæet i den ledige fatning på det venstre relæ og det korte standardrelæ i den ledige fatning på det højre relæ (Figur 10).

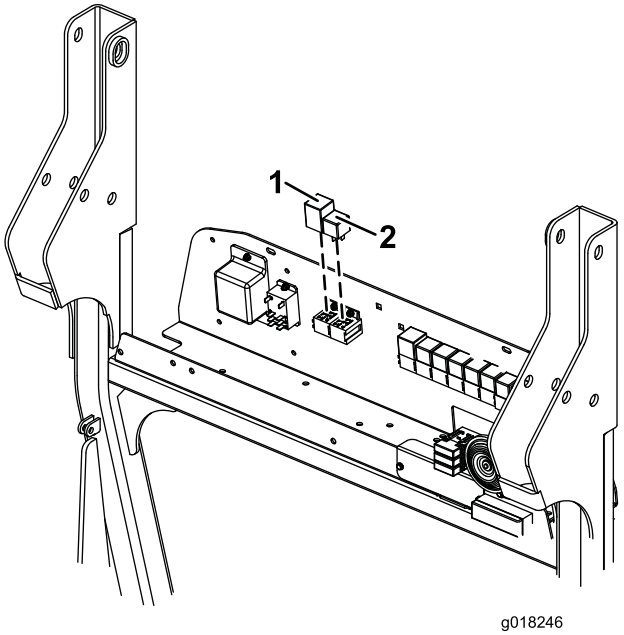

Figur 10

1. Blinklysrelæ
2. Kortere standardrelæ

5

Montering af forlygterne

Dele, der skal bruges til dette trin:

1	Midterste forlygteenhed
1	Højre forlygteenhed
1	Venstre forlygteenhed
8	Skrue, M6 x 20 mm
8	Møtrik, nyloc M6
4	Skrue, M10 x 25 mm
4	Møtrik, nyloc M10
8	Spændeskive, 3/8 tomme
2	Monteringsbeslag
2	PM4-konnektor

Fremgangsmåde

Forlygterne og blinklyset fastføres til beslagene forrest på maskinen.

1. Forlygterne fastgøres på den midterste forlygteenhed, som fastgøres til maskinen med to monteringsbeslag (Figur 11).
2. Monter de to monteringsbeslag forrest på maskinen ved at bruge M10 x 25 skruer, 3/8 tomme spændeskiver, M10 nyloc-møtrikker (Figur 11).
3. Monter den midterste forlygteenhed på monteringsbeslagene ved at bruge M10 x 25 mm skruer, 3/8 tomme spændeskiver, M10 nyloc-møtrikker (Figur 11).
4. Påfør anti-seize-fedt for helt at dække rørendernes inderste væg og alle overflader på fjedre og rørendeprofiler (Figur 11).
5. Lygterne er nu klar til at blive monteret. Mens du holder den højre forlygteenhed, skal du føre ledningskablet ned gennem enderørene og ud gennem den midterste udskæring i den midterste forlygteenhed (Figur 11).
6. Fastgør den højre forlygte til den midterste forlygteenhed ved at bruge M6 x 20 mm skruer og M6 nyloc-møtrikker (Figur 11).

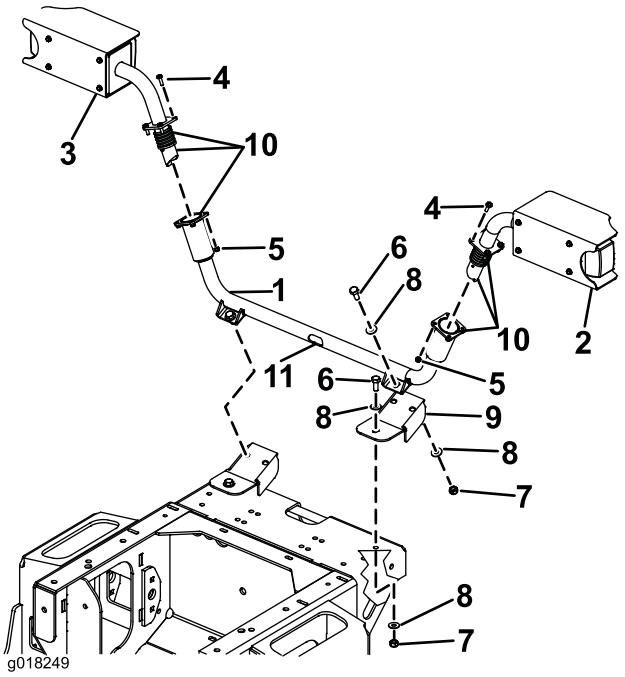

Figur 11

1. Midterste forlygteenhed
2. Højre forlygteenhed
3. Venstre forlygteenhed
4. Skrue, M6 x 20 mm
5. Møtrik, nyloc M6
6. Skrue, M10 x 25 mm
7. Møtrik, nyloc M10
8. Spændeskive, 3/8 tomme
9. Monteringsbeslag
10. Påfør anti-seize her
11. Midterste udskæring i forlygteenheden

7. Monter PM4-ledningskablets konnektor på ledningskablet ved at skubbe benene ind i konnektoreren. (Figur 12). Find og marker dette stik som det højre for at gøre kabelidentifikation lettere, når du laver tilslutningerne til maskinens hovedledningsnet.

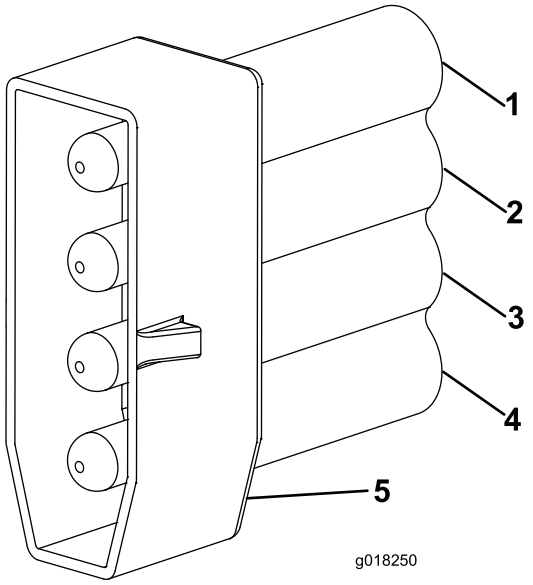

Figur 12

1. Blå
2. Grøn
3. Rød/hvid
4. Sort
5. PM4-konnektor

8. Gentag ovenstående fremgangsmåde for den venstre lygte. Find og marker dette stik som venstre for at gøre kabelidentifikation lettere, når du laver tilslutningerne til maskinens hovedledningsnet.
9. Kablerne kan nu tilsluttes maskinens hovedledningsnet. Før kablerne ned gemmen udskæringen til trækpunktet og gennem hullerne i det forreste chassis til klippeenhedens manifold, der findes under operatørens platform.
10. Find de to 4-bens konnektorere på hovedledningsnettet, der er placeret i nærheden af skæremanifolden.
11. Fjern blokeringshætterne fra lygtekonnektorerne på hovedledningsnettet.
12. Tilslut stikket på maskinens ledningsnet med den GRØNNE/HVIDE ledning til den afmærkede venstre lygtekonnektor. (Figur 13).

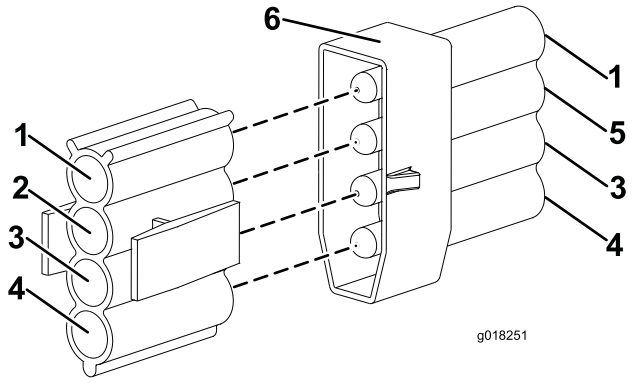

Figur 13

1. Blå
2. Grøn/Hvid
3. Rød/hvid
4. Sort
5. Grøn
6. PM4-konnektor

13. Fastgør konnektoreren på maskinens ledningsnet med den GRØNNE/RØDE ledning til den afmærkede højre lygtekonnektor (Figur 14).

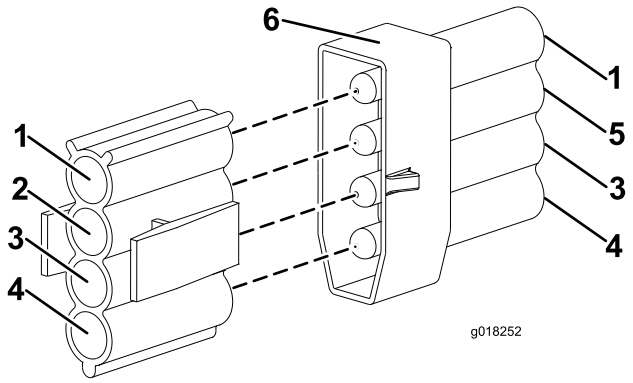

Figur 14

1. Blå
2. Grøn/rød
3. Rød/hvid
4. Sort
5. Grøn
6. PM4-konnektor

6

Montering af kontrolpanelets kontakter

Dele, der skal bruges til dette trin:

1	Instrumentbrættets konnektorledning
1	Kontakt, katastrofelys advarsel
1	Kontakt, lygter
1	Kontakt, blinklys
1	Knap, horn
1	Mærkat, horn
10	Kabelbånd
14	Kabelbånd

Fremgangsmåde

1. Fjern de seks skruer, der fastgør kontrolpanelet på kontrolpod'en.
2. Løft forsigtigt panelet af, og sørg for, at konnektorerne på de eksisterende kontakter ikke påvirkes.
3. Monter konnektorledningen til instrumentpanelet i styrearmen.
4. Før konnektorledningen til instrumentpanelet op gennem åbningen i enden af kontrolpod'en, således at enden med de tre konnektorere er indvendigt i kontrolpod'en, og enden med den enkle store konnektor føres nedad styrearmen.
5. I kontrolpod'ens fjerne ende, lige over tændingskontakten, er der ledige kontaktpaneler.
6. Fjern de to ledige kontaktpaneler, og før konnektorerne og ledningerne til katastrofelyset og lygtekontakten gennem hullet til kontakten (Figur 15). Konnektorerne til katastrofelyset og lygterne er på de kortere ledninger, konnektoreren til katastrofelyset er rød, og konnektoreren til lygterne er sort. Konnektoreren til blinklyset er sort og på den længere ledning.

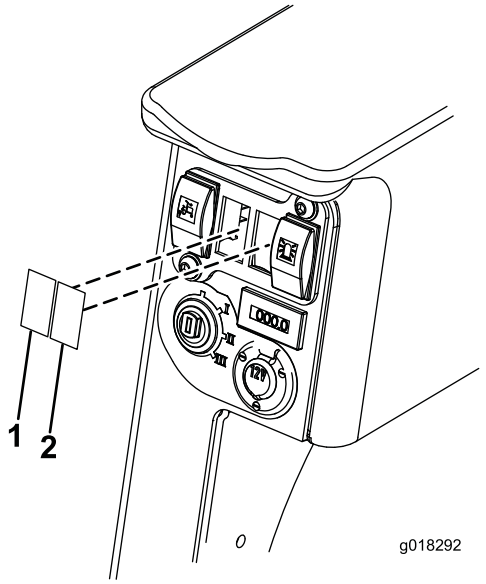

Figur 15

1. Ledig kontakt - lygtekontakt
2. Ledig kontakt - kontakt til katastrofelys

7. Tilslut kontakterne til lygterne og katastrofelyset til den rigtige konnektor, og skub kontakten ind i hullet (Figur 16).

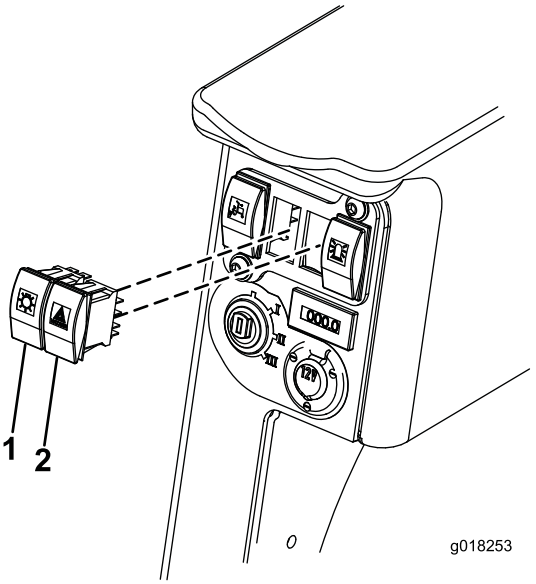

Figur 16

1. Lyskontakt
2. Kontakt til katastrofelys

8. På kontrolpanelet skal du fjerne den runde blokeringsprop og den rektangulære blokeringsprop ved siden af (Figur 17).

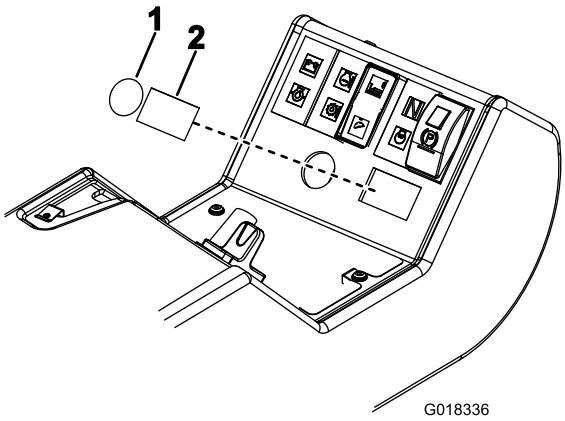

Figur 17

1. Rund blokeringsprop - hornknap
2. Rektangulær blokeringsprop - indikatorkontakt

9. Fastgør hornmærkaten, så den flugter med hjørnerne på de runde og rektangulære huller (Figur 18).

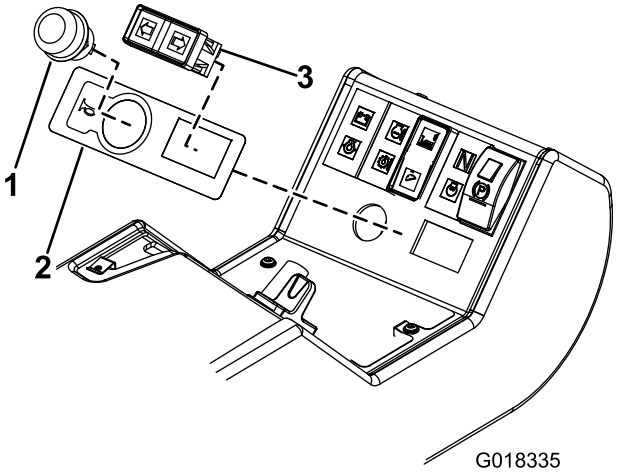

Figur 18

1. Hornknap
2. Hornmærkat
3. Blinklyskontakt

10. Monter hornknappen og blinklyskontakten på kontrolpanelet (Figur 18). Monter blinklyskontakten med de grønne/røde ledninger til venstre og de grønne/hvide ledninger til højre, som vist i Figur 19.

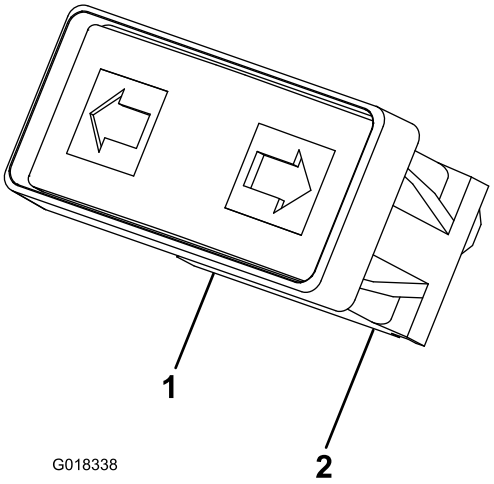

Figur 19

1. Grøn/rød
2. Grøn/Hvid

11. Tilslut blinklyskontakten til konnektorledningen i instrumentpanelet. Konnektoreren til blinklyset er sort og på den længere ledning.
12. Der vil være en lyserød og sort/lilla ledning til hornknappen på kontrolpanelet. Tilslut den lyserøde og den sorte ledning til hornkontakten.
13. Når du arbejder under operatørens platform, skal du tilslutte instrumentpanelets konnektorledning til konnektoreren med flere ben på maskinens elektriske hovedledningsnet. Dette findes på chassisstellet til højre for transmissionspumpen.
14. Bind alle kabler til forlygter, baglygter og pressostat sammen med kabelbånd, så de er fastgjorte og ikke kan blive fanget eller ødelagt.
15. Tilslut batteriets minuskabel igen.
16. Afprøv kontakterne på kontrolpanelet for at sikre, at de fungerer korrekt.
17. Monter kontrolpanelet igen, og sørg for, at ingen konnektorere løsnes, og at ingen kabler kommer i klemme.
18. Sænk og lås motorhjelmen og operatørens platform.

7

Montering af reflektorerne

Dele, der skal bruges til dette trin:

2	Reflektor

Fremgangsmåde

Fastgør en reflektor på hver side af motorhjelmen. Sørg for, at den ydre kant på hver reflektor klæbes fast 100 mm fra motorhjelmens kanter (Figur 20). Sørg for, at overfladen er ren, inden reflektorerne monteres.

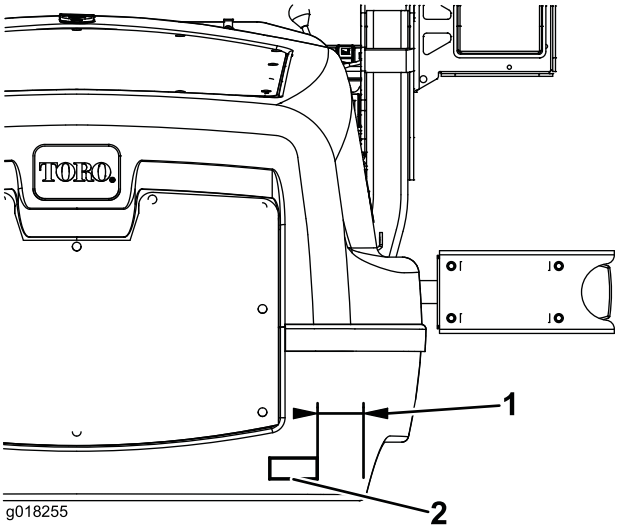

Figur 20

1. 100 mm
2. Reflektor

8

Fastgøring af seriemærkat

Dele, der skal bruges til dette trin:

1	Seriemærkat

Fremgangsmåde

Fastgør seriemærkaten ved siden af maskinens seriemærkat. Sørg for, at overfladen er ren, inden seriemærkaten fastgøres.

Betjening

Justering af forlygterne

Ved at bruge de øverste skruer vist i Figur 21 skal du justere forlygterne i overensstemmelse med lokale standarder.

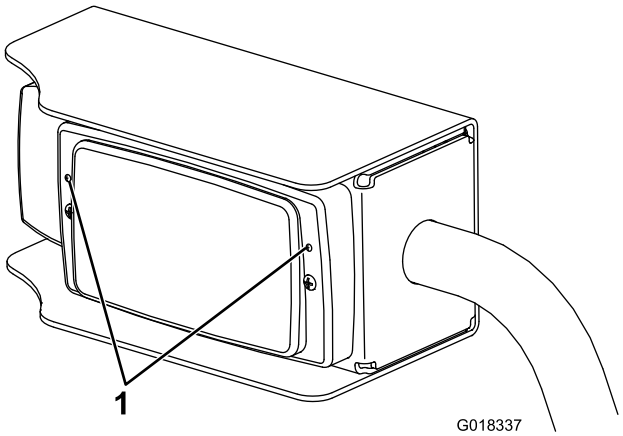

Figur 21

1. Skruer til justering af forlygter

Betjening af lygterne

Placer markeringslysene (for og bag)

Tryk øverst på kontakten. Kontakten oplyses, og de røde (bag) og hvide (for) markeringslys tændes.

Forlygter

Drej tændingskontakten til position 2 for at tænde forlygterne.

Katastrofelys

Tryk øverst på katastrofelyskontakten, og alle fire indikatorlamper blinker. Tændingskontakten behøver ikke være tændt for, at lamperne tændes.

Blinklys

Med tændingskontakten i position 2 skal du trykke på den relevante side af blinklyskontakten, og de to blinklys på siden af maskinen begynder at blinke.

Bremselys

Bremselygterne tændes automatisk, når maskinen nedsætter hastigheden, dvs. når traktionspedalen vender tilbage til neutral kun ved fremad kørsel.

Vedligeholdelse

Generel vedligeholdelse

Vigtigt: Udskift alle slidte eller beskadigede dele med originale Toro-dele.

1. Kontroller regelmæssigt, at alle lygter fungerer.
2. Sørg for, at forlygterne er justeret korrekt.
3. Rengør lygterne dagligt - undgå at bruge opløsningsmiddelbaserede produkter.

Udskiftning af en pære

1. Fjern glasdækslet.
2. Sæt pæren på plads.
3. Sæt glasdækslet på igen.
4. Juster lygterne. Se afsnittet Justering af forlygter under Betjening.

Toro Total dækningsgaranti

En begrænset garanti

Fejl og produkter, der er dækket

The Toro® Company og dets søsterselskab, Toro Warranty Company, garanterer i fællesskab i henhold til en aftale mellem dem, at dit Toro-produkt ("produktet") er frit for materialefejl og fejl i den håndværksmæssige udførelse i to år eller 1500 driftstimer*, hvad end der måtte indtræde først. Denne garanti gælder for alle produkter med undtagelse af dybdeluftere (se de separate garantierklæringer for disse produkter). Hvis der forekommer en fejl, som er dækket af garantien, vil vi reparere produktet uden omkostninger for dig. Dette inkluderer fejldiagnose, arbejdsløn, reservedele og transport. Denne garanti træder i kraft på den dato, produktet leveres til den person, som oprindeligt køber det i detailleddet.
* Produkt udstyret med timetæller.

Sådan får du udført service, der er dækket af garantien

Det påhviler dig at underrette produktforhandleren eller den autoriserede produktforhandler, som du har købt produktet hos, så snart du tror, der er opstået en fejl, som er dækket af garantien. Hvis du har brug for hjælp til at finde frem til en produktforhandler eller en autoriseret forhandler, eller hvis du har spørgsmål vedrørende dine rettigheder eller ansvar i henhold til garantien, kan du kontakte os her:

Commercial Products Service Department
Toro Warranty Company
8111 Lyndale Avenue South
Bloomington, MN 55420-1196, USA
E-mail: commercial.warranty@toro.com

Ejerens ansvar

Du er som ejer af produktet ansvarlig for at udføre den vedligeholdelse og de justeringer, som er nødvendige i henhold til din betjeningsvejledning. Hvis du ikke udfører den nødvendige vedligeholdelse og de nødvendige justeringer, kan dette danne grundlag for at afvise en reklamation i henhold til garantien.

Genstande og fejl, der ikke er dækket

Det er ikke alle produktfejl eller funktionsfejl, der måtte opstå i garantiperioden, som udgør materialefejl eller fejl i den håndværksmæssige udførelse. Denne garanti dækker ikke følgende:

- Produktfejl, som er en følge af brug af ikke-originale Toro-reservedele eller af installation og brug af ekstra eller modificeret eller ikke-originalt Toro-tilbehør og -produkter. Der kan medfølge en separat garantierklæring fra producenten af sådanne enheder.
- Produktfejl, som er en følge af manglende udførelse af anbefalet vedligeholdelse og/eller justeringer. Undladelse af at udføre korrekt vedligeholdelse af Toro-produkterne i henhold til skemaet over anbefalet vedligeholdelse i *betjeningsvejledningen* kan danne grundlag for afvisning af et garantikrav.
- Produktfejl, som er en følge af at have betjent produktet på en ødelæggende, uagtsom eller hensynsløs måde.
- Reservedele, som forbruges ved brug, medmindre de skønnes at være defekte. Eksempler på reservedele, som forbruges eller opbruges under normal betjening af produktet omfatter, men er ikke begrænset til, bremseklodser og -belægninger, koblingsbelægninger, skæreknive, knivcylindre, bundknive, piber, styrehjul, dæk, filtre, remme samt visse sprøjtekomponenter såsom membraner, dyser og kontraventiler osv.
- Fejl, der forårsages af eksterne forhold. Forhold, der anses for at være eksterne forhold, omfatter, men er ikke begrænset til, vejrlig, opbevaringsforhold, forurening, brug af ikke-godkendte kølevæsker, smøremidler, tilsætningsstoffer, gødningsmidler, vand eller kemikalier osv.
- Normal støj, vibration, slid og ælde samt forringelse.
- Normalt slid omfatter, men er ikke begrænset til, beskadigelse af sæder som følge af slitage eller afslidning, slid på malede overflader, ridsede mærkater eller vinduer osv.

Reservedele

Reservedele, der planmæssigt skal udskiftet i forbindelse med nødvendig vedligeholdelse, er kun dækket af garantien i tidsrummet frem til det planmæssige tidspunkt for udskiftning af den pågældende reservedel. Reservedele, der udskiftes i henhold til denne garanti, er dækket af garantien i den originale produktgarantis løbetid og bliver Toros ejendom. Toro træffer endelig beslutning om, hvorvidt en reservedel eller en samlet enhed skal repareres eller udskiftes. Toro har ret til at bruge fabriksrenoverede reservedele til reparationer, der er dækket af garantien.

Bemærkning vedrørende garanti for dybdeafladningsbatteri:

Dybdeafladningsbatterier kan levere et samlet, specificeret antal kilowatttimer i løbet af deres levetid. Brugs-, opladnings- og vedligeholdelsesteknikker kan forlænge eller forkorte den samlede batterilevetid. I takt med at batterierne i dette produkt forbruges, vil mængden af nyttigt arbejde mellem opladningsintervaller langsomt formindskes, indtil batteriet er helt faldt. Udskiftning af slidte batterier som følge af normalt forbrug påhviler ejeren af produktet. Det kan være nødvendigt at udskifte batterier under produktets normale garantiperiode for ejerens regning.

Omkostninger til vedligeholdelse afholdes af ejeren

Motorjustering, smøring, rengøring og polering, udskiftning af genstande og fejl, der ikke er dækket, kølevæske og udførelse af anbefalet vedligeholdelse er eksempler på normal service, som Toro-produkter kræver, for hvilken omkostningerne afholdes af ejeren.

Generelle betingelser

Det eneste retsmiddel, du har til rådighed i henhold til nærværende garanti, er reparation hos en autoriseret Toro-forhandler.

Hverken The Toro Company eller Toro Warranty Company er ansvarlig for følgeskader eller indirekte eller hændelige skader i forbindelse med brugen af de Toro-produkter, der er dækket af nærværende garanti, herunder omkostninger eller udgifter til at fremskaffe erstatningsudstyr eller service i de perioder, der med rimelighed medgår i forbindelse med funktionsfejl eller manglende rådighed over produktet, mens der udføres reparationer i henhold til garantien. Bortset fra den emissionsgaranti, der er nævnt nedenfor, og kun såfremt denne måtte finde anvendelse, gives ingen anden udtrykkelig garanti.

Alle underforståede garantier om salgbarhed og brugsegnethed er begrænset til denne udtrykkelige garantis varighed. I visse stater er det ikke tilladt at fragå ansvar for hændelige og følgeskader eller at begrænse tidsrummet for en underforstået garantis varighed, så ovenstående ansvarsfragåelser og begrænsninger gælder muligvis ikke for dig.

Denne garanti giver dig bestemte juridiske rettigheder, men derudover kan du også have andre rettigheder, som varierer fra stat til stat.

Andre lande end USA og Canada

Kunder skal kontakte deres Toro-forhandler for at få en garantipolice, som gælder for deres land, provins eller stat. Såfremt du af en eller anden grund er utilfreds med din forhandlers service eller har problemer med at få oplysninger om garantien, bedes du kontakte Toro-importøren. Hvis alt andet svigter, kan du kontakte os hos Toro Warranty Company.