Form No. 3373-380 Rev A

Kit d'éclairage routier avec feux stop

Groupe de déplacement Groundsmaster® 3400-D

N° de modèle 02917—N° de série 312000001 et suivants

Instructions de montage

Montage

Pièces détachées

Reportez-vous au tableau ci-dessous pour vérifier si toutes les pièces ont été expédiées.

Procédure	Description	Qté	Utilisation
1	Aucune pièce requise	–	Préliminaires
2	Support de feu arrière gauche Support de feu arrière droit Boulon M16 x 110 mm Écrou M16 Fusible 15 A	1 1 2 2 2	Montez les feux arrière.
3	Joint Dowty 1/4" Adaptateur de manocontact Manocontact Câble de manocontact	1 1 1 1	Montez le manocontact
4	Support de plaque d'immatriculation Connecteur PM2 Gothic Relais de clignotants Relais plus court standard	1 1 1 1	Montez le support de plaque d'immatriculation.
5	Support de phare central Support de phare droit Support de phare gauche Vis M6 x 20 mm Écrou Nyloc M6 Vis M10 x 25 mm Écrou Nyloc M10 Rondelle 3/8" Patte de montage Connecteur PM4	1 1 1 8 8 4 4 8 2 2	Montez les éclairages avant.
6	Fil de connecteur de panneau de commande Interrupteur des feux de détresse Interrupteurd'éclairages Interrupteurd'indicateurs de direction Bouton d'avertisseur sonore Autocollant de l'avertisseur sonore Serre-câble Serre-câble	1 1 1 1 1 1 10 14	Montez les interrupteurs du panneau de commande.

© 2012—The Toro® Company
8111 Lyndale Avenue South
Bloomington, MN 55420

Enregistrez votre produit à www.Toro.com.

CE

Traduction du texte d'origine (FR)
Imprimé au Royaume-Uni.
Tous droits réservés

Procédure	Description	Qté	Utilisation
7	Réflecteur	2	Posez les réflecteurs
8	Étiquette de numéro de série	1	Mettez en place l'étiquette de numéro de série

Médias et pièces supplémentaires

Description	Qté	Utilisation
Instructions de montage	1	À lire avant l'installation et l'utilisation du kit.
Catalogue de pièces	1	Pour obtenir les numéros de référence des pièces

1

Préliminaires

Aucune pièce requise

Procédure

1. Garez la machine sur une surface plane et horizontale, abaissez le plateau de coupe, arrêtez le moteur, serrez le frein de stationnement et enlevez la clé du commutateur d'allumage.
2. Débranchez le câble négatif (–) de la batterie.

⚠ ATTENTION

Portez des lunettes de sécurité et des gants en caoutchouc pour manipuler des batteries. Ces gaz étant explosifs, tenez les batteries à l'écart des flammes nues ou sources d'étincelles. Ne fumez pas.

2

Montage des feux arrière

Pièces nécessaires pour cette opération:

1	Support de feu arrière gauche
1	Support de feu arrière droit
2	Boulon M16 x 110 mm
2	Écrou M16
2	Fusible 15 A

Procédure

Les feux arrière sont fixés à l'extérieur du montant de la structure antiretournement (ROPS) sur les côtés gauche et droit, dans les trous de boulon existants de la structure ROPS.

1. Ouvrez le capot.
2. Soulevez la plate-forme de conduite.
3. Déposez la cloison en dévissant les 4 boulons (Figure 1). Cela permet d'accéder au faisceau de câblage principal.

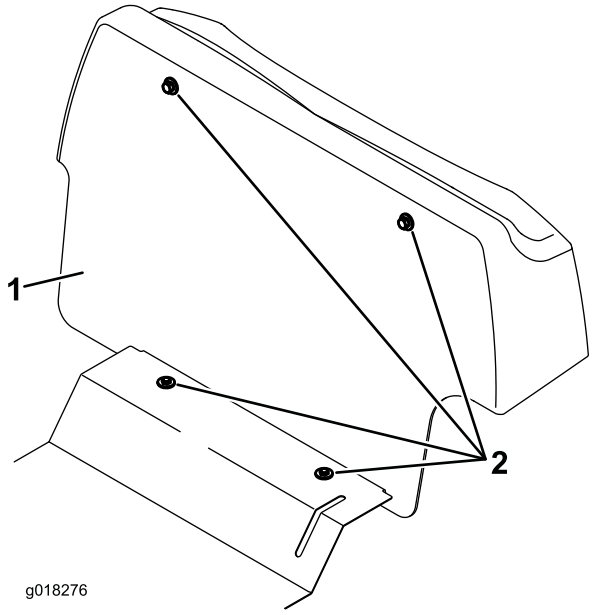

Figure 1

1. Cloison
2. Vis (4)

4. Vérifiez que les boulons de pivot et les boulons de serrage sont en place et bien serrés sur la structure ROPS.
5. Retirez le boulon de pivot de la structure ROPS sur le côté gauche de la tondeuse.
6. Alignez le trou supérieur du support de feu arrière gauche sur le trou de la structure ROPS et insérez le boulon M16 x 110 mm (Figure 2) neuf. Réutilisez les rondelles existantes.

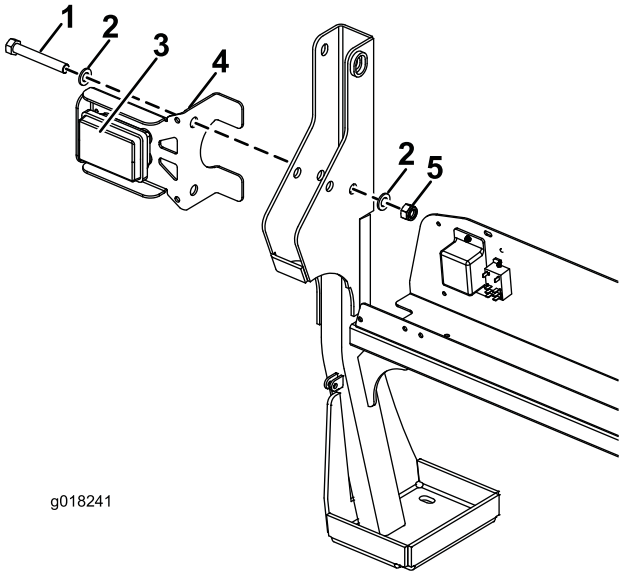

Figure 2

1. Boulon M16 x 110 mm
2. Rondelles existantes
3. Côté feu orange en haut
4. Support de feu arrière gauche
5. Écrou M16

7. Posez l'écrou M16 neuf sur le boulon et serrez-le à 15 Nm. Ne le serrez pas excessivement car la structure ROPS serait alors difficile à plier.
8. Retirez le boulon de pivot de la structure ROPS sur le côté droit de la tondeuse.
9. Alignez le trou supérieur du support de feu arrière droit sur le trou de la structure ROPS et insérez le boulon M16 x 110 mm (Figure 3) neuf. Réutilisez les rondelles existantes.

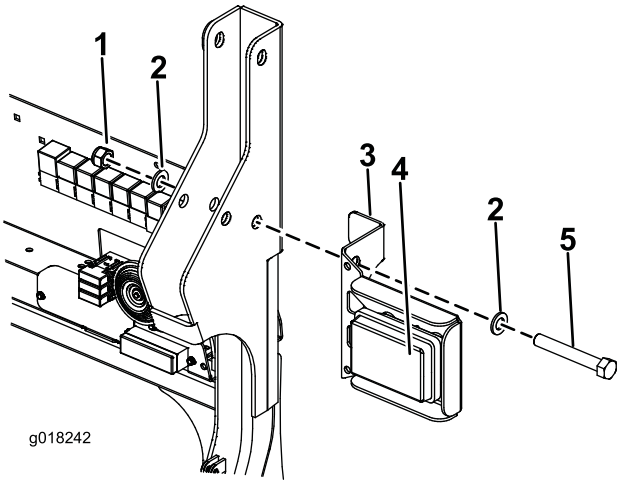

Figure 3

1. Écrou M16
2. Rondelles existantes
3. Support de feu arrière droit
4. Côté feu orange en haut
5. Boulon M16 x 110 mm

10. Posez l'écrou M16 neuf sur le boulon et serrez-le à 15 Nm. Ne le serrez pas excessivement car la structure ROPS serait alors difficile à plier.

    Remarque: Si un gyrophare est déjà monté sur le côté droit ou si une poubelle est déjà montée sur le côté gauche, il est possible d'utiliser le même boulon pour la pose. Il est conseillé d'utiliser les nouveaux écrous Nyloc M16 fournis avec ce kit.
11. Faites descendre tous les câbles électriques le long de l'avant du cadre ROPS et sur le panneau de commande électrique.
12. Les câbles doivent maintenant être connectés au faisceau de câblage de la machine qui est situé sur la cloison électrique (Figure 4). Connectez le connecteur à 4 broches du câblage du bloc optique arrière gauche au connecteur à 4 broches correspondant sur le côté gauche du faisceau de câblage principal. Connectez le connecteur à 4 broches du câblage du bloc optique arrière droit au connecteur à 4 broches correspondant sur le côté droit du faisceau de câblage principal. Les connecteurs à 2 broches sur les blocs optiques arrière gauche et droit sont nécessaires pour la lampe de

plaque d'immatriculation. Un seul des connecteurs à 2 broches est utilisé.

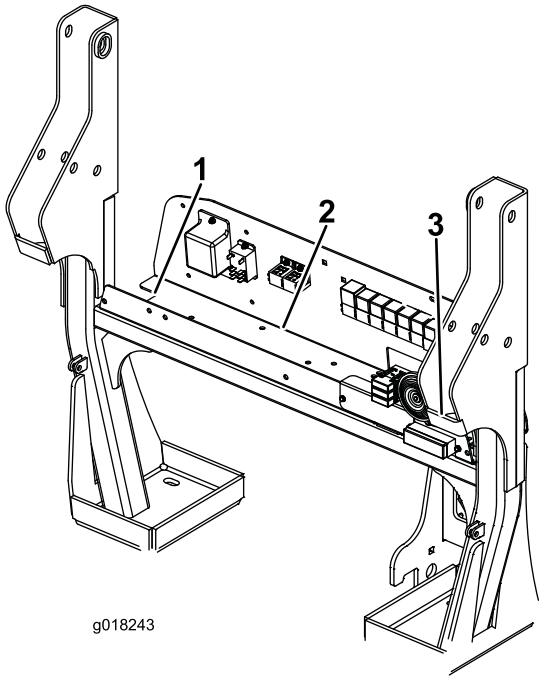

Figure 4

1. Connecteur à 4 broches du bloc optique arrière gauche - faisceau de câblage principal
2. Connecteur à 3 broches de câble de manocontact - faisceau de câblage principal
3. Connecteur à 4 broches du bloc optique arrière droit - faisceau de câblage principal

13. Placez (2) fusibles de 15 A dans le porte-fusibles. Utilisez le 1er et le 3e logement sur le côté gauche du porte-fusibles (Figure 5).

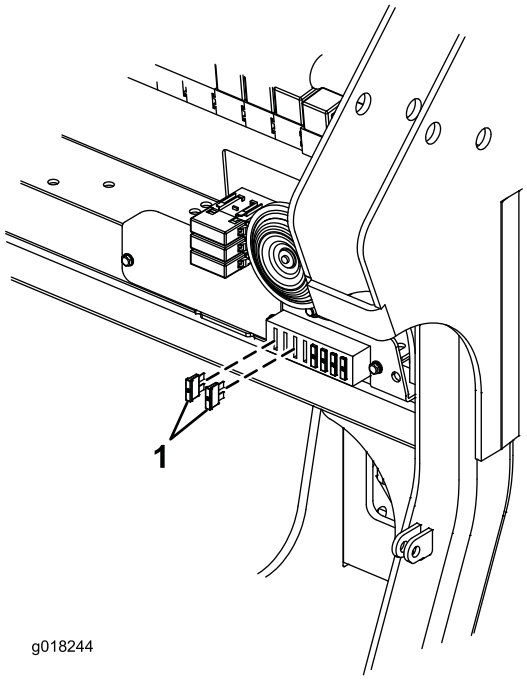

Figure 5

1. Fusible de 15 A (2)

3

Montage du manocontact

Pièces nécessaires pour cette opération:

1	Joint Dowty 1/4"
1	Adaptateur de manocontact
1	Manocontact
1	Câble de manocontact

Procédure

Le manocontact commande les feux stop. Il est vissé dans la conduite de transmission principale.

1. Localisez les trois raccords de flexible sur le côté droit de la pompe de transmission. Le raccordement avant inférieur à la pompe possède un raccord en T avec obturateur.
2. Retirez l'obturateur du raccord en T.
3. Vissez l'adaptateur de manocontact dans le raccord en T avec un joint Dowty de 1/4" (Figure 6).

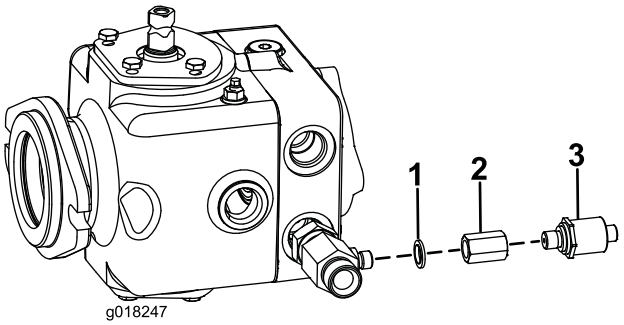

Figure 6

1. Joint Dowty 1/4"
2. Adaptateur de manocontact
3. Manocontact

4. Vissez le manocontact dans cet adaptateur (Figure 6). Serrez le manocontact à 34 Nm.
5. En travaillant sur la cloison électrique, branchez le connecteur à 3 broches du câble du manocontact au connecteur correspondant situé sur le faisceau de câblage principal de la machine (Figure 4 et Figure 7).

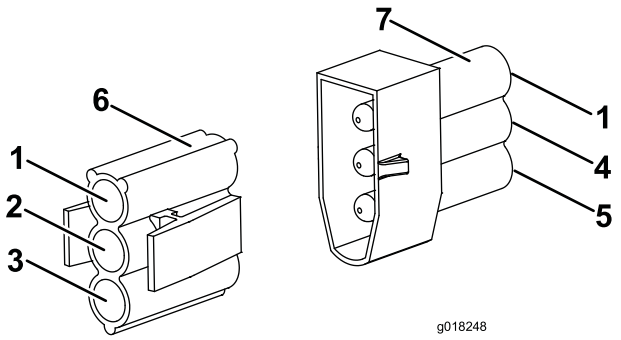

Figure 7

1. Vert/jaune
2. Jaune
3. Noir
4. Marron
5. Bleu
6. Connecteur de manocontact - faisceau de câblage principal
7. Connecteur de câble de manocontact

6. Faites descendre le câble du manocontact de la cloison électrique le long du montant droit de la structure ROPS vers l'avant et le long du longeron du châssis jusqu'au manocontact.
7. Branchez le connecteur au manocontact et fixez-le en place.

4

Montage du support de plaque d'immatriculation

Pièces nécessaires pour cette opération:

1	Support de plaque d'immatriculation
1	Connecteur PM2 Gothic
1	Relais de clignotants
1	Relais plus court standard

Procédure

La plaque d'immatriculation avec éclairage se fixe à la cloison.

1. Au centre du couvercle de cloison en plastique, percez un trou de 8 mm de diamètre à 40 mm environ de l'avant (Figure 8).

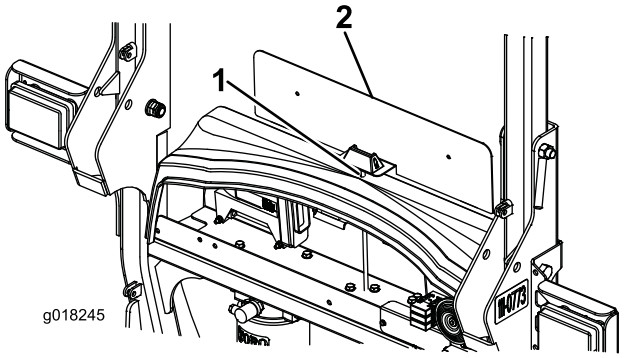

Figure 8

1. Percer un trou de 8 mm ici
2. Support de plaque d'immatriculation

⚠ ATTENTION

Lors des opérations de perçage ou autre, portez toujours des lunettes de protection.

2. Faites passer le câble de la plaque d'immatriculation par le trou de 8 mm percé dans le couvercle de cloison en plastique. Montez le support de plaque d'immatriculation et la cloison avec les fixations de cloison retirées précédemment.
3. Poussez le connecteur PM2 sur les bornes du câble de plaque d'immatriculation (Figure 9).

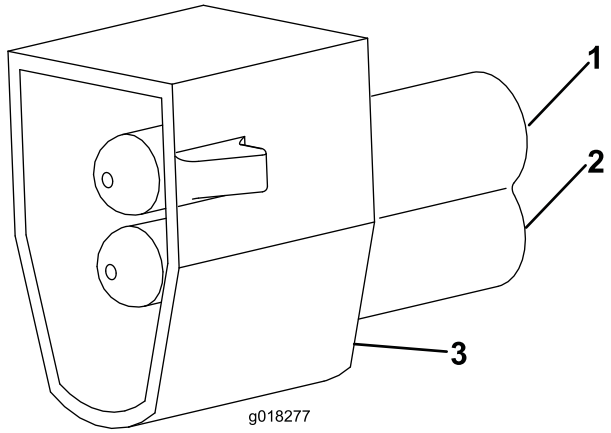

Figure 9

1. Fil rouge
2. Fil noir
3. Connecteur PM2

4. Connectez le câblage de la lampe de plaque d'immatriculation au connecteur à 2 broches du câblage du bloc optique arrière gauche ou droit.
5. Branchez le relais de clignotant à la douille de relais gauche libre et le relais court standard à la douille de relais droite libre (Figure 10).

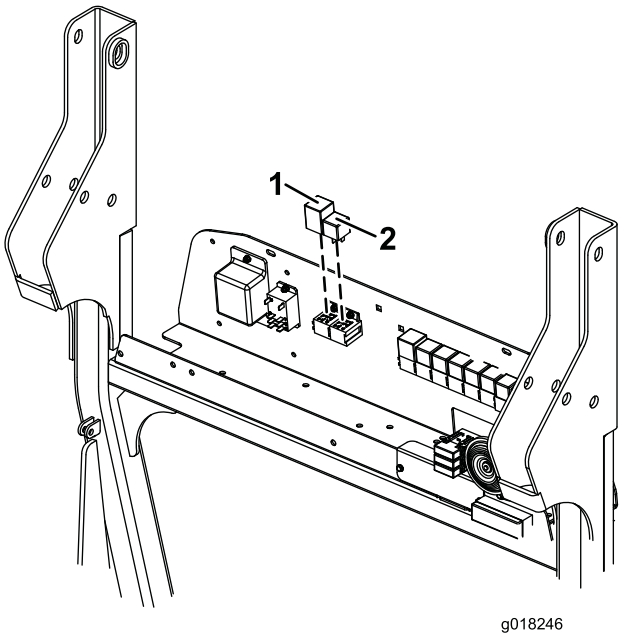

Figure 10

1. Relais de clignotants
2. Relais plus court standard

5

Montage des éclairages avant

Pièces nécessaires pour cette opération:

1	Support de phare central
1	Support de phare droit
1	Support de phare gauche
8	Vis M6 x 20 mm
8	Écrou Nyloc M6
4	Vis M10 x 25 mm
4	Écrou Nyloc M10
8	Rondelle 3/8"
2	Patte de montage
2	Connecteur PM4

Procédure

Les phares et les indicateurs de direction se fixent aux supports situés à l'avant de la machine.

1. Les blocs optiques avant se fixent au support de phare central qui lui-même se fixe à la machine par deux pattes de montage (Figure 11).
2. Fixez les deux pattes de montage à l'avant de la machine avec des vis M10 x 25 mm, des rondelles 3/8" et des écrous Nyloc M10 (Figure 11).
3. Fixez le support de phare central aux pattes de montage avec des vis M10 x 25 mm, des rondelles 3/8" et des écrous Nyloc M10 (Figure 11).
4. Appliquez de la graisse antigrippage à l'intérieur des extrémités de tube et sur toutes les surfaces des ressorts et profils d'extrémité de tube (Figure 11).
5. Les blocs optiques sont maintenant prêts à être installés. Tout en maintenant le support de phare droit, glissez le câble dans les tubes d'extrémité et faites-le sortir par la découpe centrale du support de phare central (Figure 11).
6. Fixez le bloc optique avant droit au support de phare central au moyen des vis M6 x 20 mm et des écrous Nyloc M6 (Figure 11).

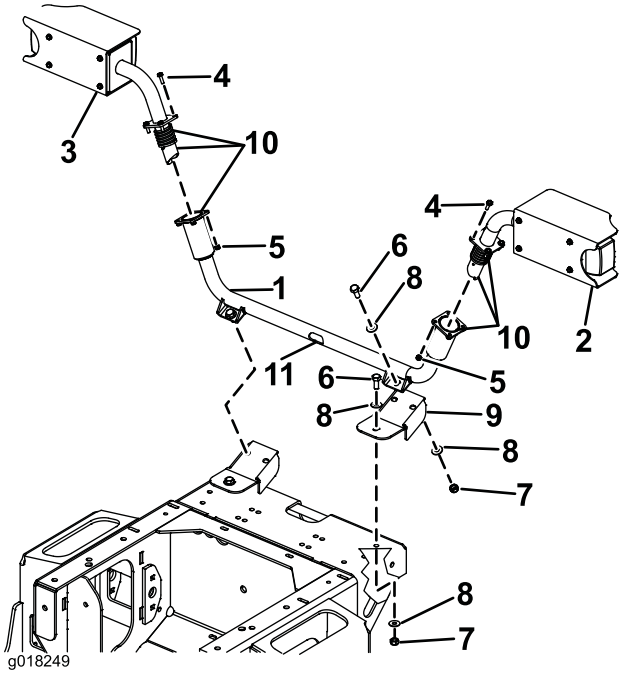

Figure 11

1. Support de phare central
2. Support de phare droit
3. Support de phare gauche
4. Vis M6 x 20 mm
5. Écrou Nyloc M6
6. Vis M10 x 25 mm
7. Écrou Nyloc M10
8. Rondelle 3/8"
9. Patte de montage
10. Appliquer du composé antigrippant ici
11. Découpe centrale du support de phare

7. Montez le connecteur PM4 sur le câblage électrique en poussant les broches dans le connecteur (Figure 12). Identifiez et marquez ce connecteur comme étant du côté droit pour faciliter l'identification du câblage lors des connexions au faisceau de câblage principal de la machine.

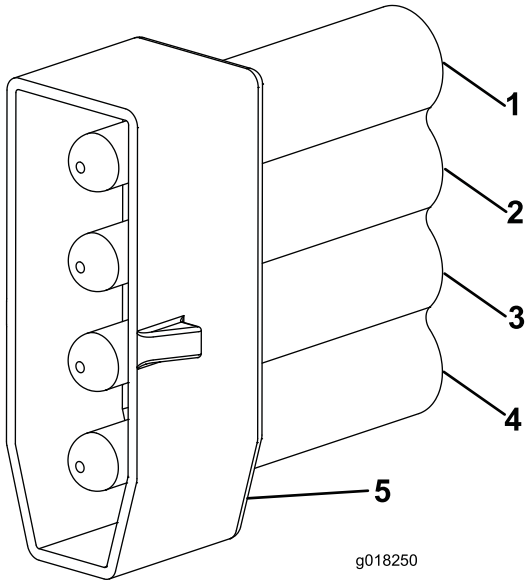

Figure 12

1. Bleu
2. Vert
3. Rouge/blanc
4. Noir
5. Connecteur PM4

8. Répétez la procédure ci-dessus pour le bloc optique gauche. Identifiez et marquez ce connecteur comme étant du côté gauche pour faciliter l'identification du câblage lors des connexions au faisceau de câblage principal de la machine.
9. Les câbles peuvent maintenant être connectés au faisceau de câblage principal de la machine. Faites passer les câbles par la découpe prévue pour le point de remorquage et les trous dans le châssis avant jusqu'au collecteur de plateau de coupe situé sous la plate-forme de conduite.
10. Localisez les deux connecteurs à 4 broches sur le faisceau de câblage principal situé près du collecteur du plateau de coupe.
11. Retirez les obturateurs des connecteurs d'éclairage sur le faisceau de câble principal.
12. Branchez le connecteur du faisceau de câblage de la machine avec le fil VERT/BLANC au connecteur du bloc optique gauche. (Figure 13).

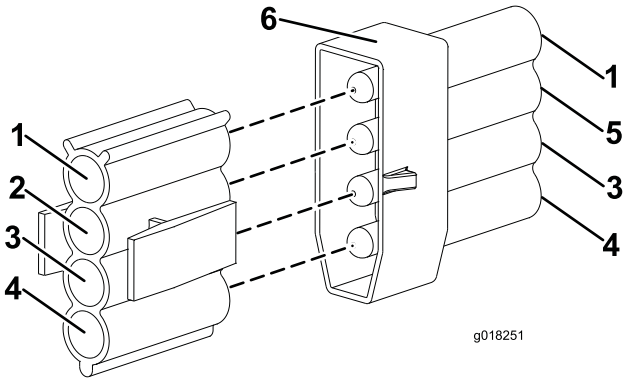

Figure 13

1. Bleu
2. Vert/blanc
3. Rouge/blanc
4. Noir
5. Vert
6. Connecteur PM4

13. Branchez le connecteur du faisceau de câblage de la machine avec le fil VERT/ROUGE au connecteur du bloc optique droit (Figure 14).

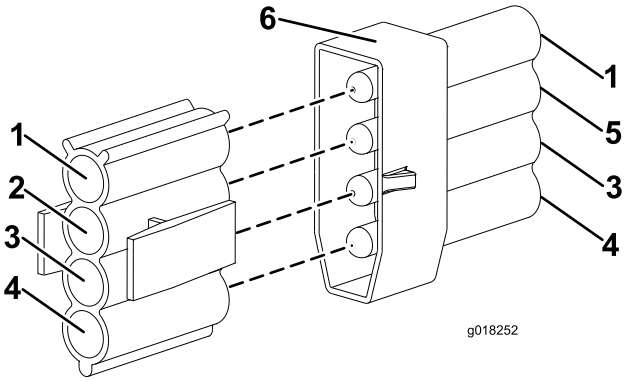

Figure 14

1. Bleu
2. Vert/rouge
3. Rouge/blanc
4. Noir
5. Vert
6. Connecteur PM4

6

Montage des interrupteurs du panneau de commande

Pièces nécessaires pour cette opération:

1	Fil de connecteur de panneau de commande
1	Interrupteur des feux de détresse
1	Interrupteurd'éclairages
1	Interrupteurd'indicateurs de direction
1	Bouton d'avertisseur sonore
1	Autocollant de l'avertisseur sonore
10	Serre-câble
14	Serre-câble

Procédure

1. Retirez les six vis de fixation du panneau de commande au boîtier de commande.
2. Soulevez le panneau avec précaution en veillant à ne pas déranger les connecteurs des interrupteurs existants.
3. Placez le fil du connecteur du panneau de commande dans le bras de commande
4. Faites passer le fil du connecteur du panneau de commande par l'ouverture au bas du boîtier de commande, de sorte que l'extrémité avec les trois connecteurs se trouvent à l'intérieur du boîtier de commande et l'extrémité avec le grand connecteur passe le long du bras de commande.
5. Des caches d'interrupteurs se trouvent dans la face arrière du boîtier de commande, juste au-dessus du commutateur d'allumage.
6. Retirez les deux caches d'interrupteur et passez les connecteurs et les fils de l'interrupteur des feux de détresse et d'éclairage par le trou d'interrupteur (Figure 15). Les connecteurs des feux de détresse (connecteur rouge) et d'éclairage (connecteur noir) sont sur les fils courts. Le connecteur des indicateurs de direction est noir et se trouve sur le long fil.

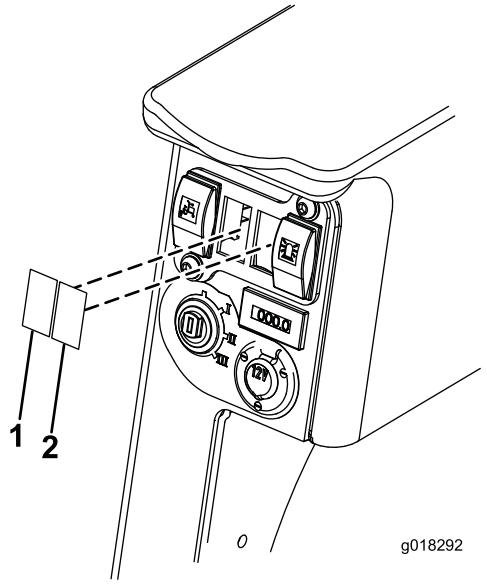

Figure 15

1. Cache d'interrupteur d'éclairage
2. Cache d'interrupteur des feux de détresse

7. Connectez l'interrupteur des feux de détresse et d'éclairage au connecteur correct et poussez l'interrupteur dans le trou (Figure 16).

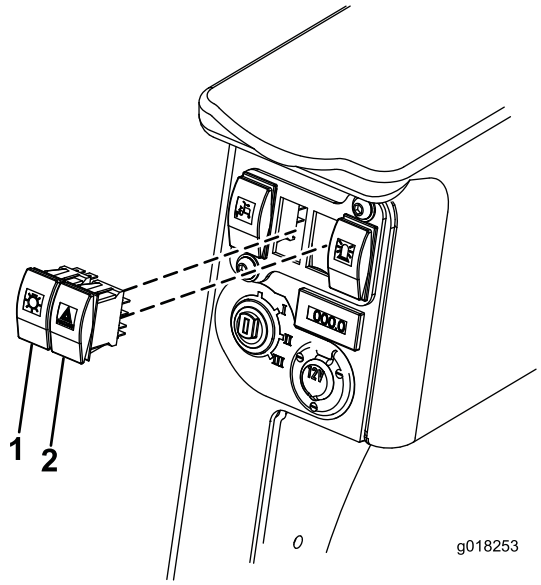

Figure 16

1. Interrupteur d'éclairage
2. Interrupteur des feux de détresse

8. Sur le panneau de commande, retirez le cache rond et le cache rectangulaire à côté (Figure 17).

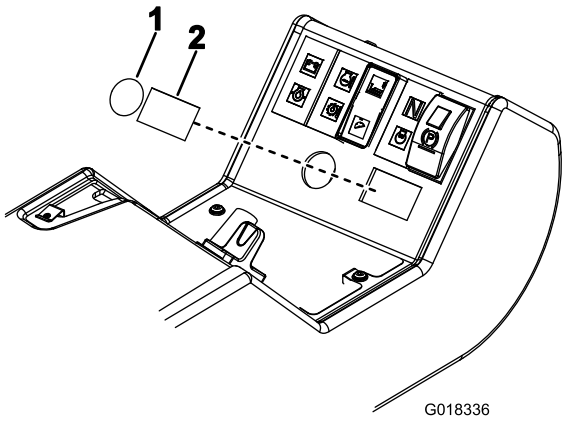

Figure 17

1. Cache rond de bouton d'avertisseur sonore
2. Cache rectangulaire d'interrupteur d'indicateurs de direction

9. Apposez l'autocollant de l'avertisseur sonore en alignant les bords des trous rond et rectangulaire (Figure 18).

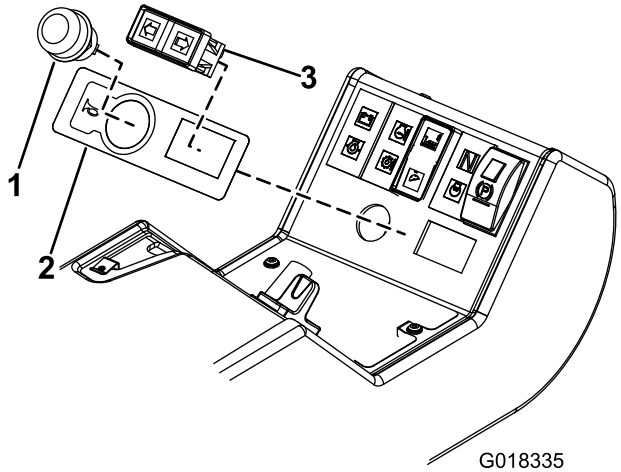

Figure 18

1. Bouton d'avertisseur sonore
2. Autocollant d'avertisseur sonore
3. Interrupteur des indicateurs de direction

10. Montez le bouton d'avertisseur sonore et l'interrupteur des indicateurs de direction dans le panneau de commande (Figure 18). Montez l'interrupteur des indicateurs de direction avec les fils vert/rouge à gauche et les fils vert/blanc à droite, comme montré à la Figure 19.

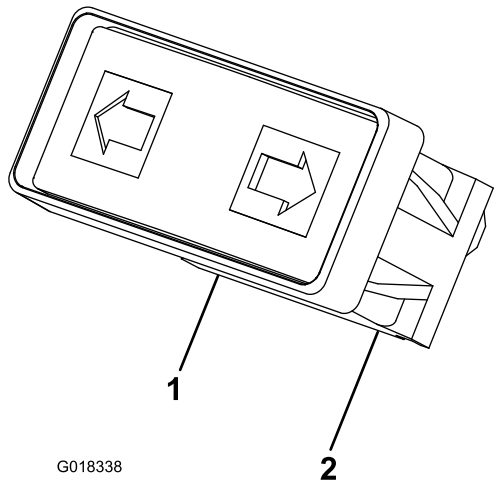

Figure 19

1. Vert/rouge
2. Vert/blanc

11. Connectez l'interrupteur des indicateurs de direction au fil du connecteur du panneau de commande. Le connecteur des indicateurs de direction est noir et se trouve sur le long fil.
12. Le panneau de commande comprend un fil rose et noir/violet pour le bouton d'avertisseur sonore. Connectez les fils rose et noir à l'interrupteur d'avertisseur sonore.
13. En travaillant sous la plate-forme de conduite, branchez le fil du connecteur sur le panneau de commande au connecteur multibroche du faisceau de câblage principal de la machine. Il est situé dans le longeron de châssis à droite de la pompe de transmission.
14. Utilisez des serre-câbles pour attacher tous les câbles des éclairages avant, arrière et du manocontact pour les fixer en place et les empêcher de frotter ou d'être coincés.
15. Rebranchez le câble négatif de la batterie.
16. Testez les interrupteurs sur le panneau de commande pour vérifier leur bon fonctionnement.
17. Reposez le panneau de commande en veillant à ne pas détacher de connecteurs ou coincer de câbles.
18. Abaissez et verrouillez le capot moteur et la plate-forme de conduite.

7

Pose des réflecteurs

Pièces nécessaires pour cette opération:

2	Réflecteur

Procédure

Fixez un réflecteur de chaque côté du capot moteur. Vérifiez que le bord extérieur de chaque réflecteur est collé à 100 mm de chaque bord du capot moteur (Figure 20). Vérifiez que la surface est propre avant de monter les réflecteurs.

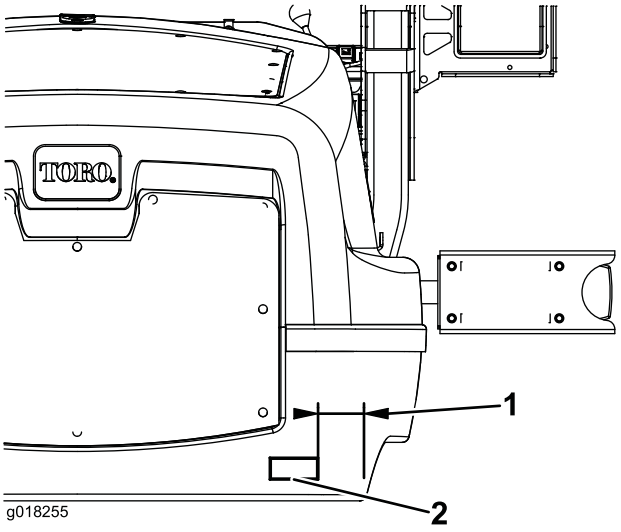

Figure 20

1. 100 mm
2. Réflecteur

8

Mise en place de l'étiquette de numéro de série

Pièces nécessaires pour cette opération:

1	Étiquette de numéro de série

Procédure

Collez cette étiquette près de l'étiquette de numéro de série de la machine. Vérifiez que la surface est propre avant de mettre en place l'étiquette de numéro de série.

Utilisation

Réglage des phares

Utilisez les vis supérieures montrées à la Figure 21 pour régler les phares conformément à la réglementation locale.

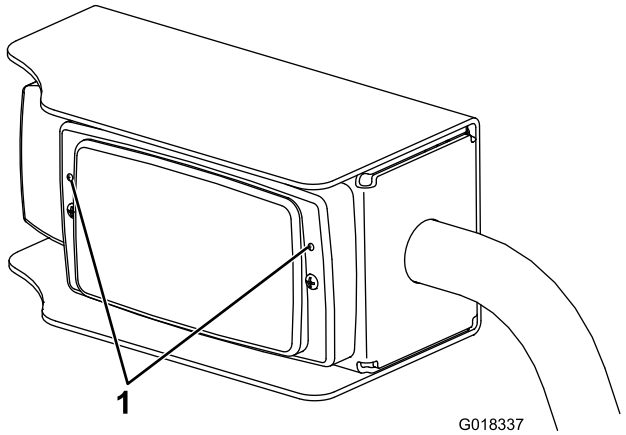

Figure 21

1. Vis de réglage des phares

Utilisation de l'éclairage

Feux de position (avant et arrière)

Appuyez sur le haut de l'interrupteur ; celui-ci s'allume et les feux de position rouges (arrière) et blancs (avant) s'allument.

Phares

Tournez le commutateur d'allumage à la position 2 pour allumer les phares.

Feux de détresse

Appuyez sur le haut de l'interrupteur des feux de détresse ; les quatre indicateurs de direction se mettent à clignoter. Il n'est pas nécessaire de mettre le contact pour faire fonctionner les feux de détresse.

Indicateurs de direction

Tournez le commutateur d'allumage en position 2, appuyez sur l'interrupteur des clignotants du côté voulu ; les deux indicateurs de direction se mettent à clignoter de ce côté de la machine.

Feux stop

Les feu stop s'allument automatiquement lorsque la machine ralentit, c'est-à-dire lorsque la pédale de

commande revient en position neutre, en marche avant seulement.

Entretien

Entretien général

Important: Remplacez les pièces usées ou endommagées par des pièces Toro d'origine.

1. Contrôlez régulièrement le bon fonctionnement de tous les éclairages.
2. Vérifiez le bon réglage des phares.
3. Nettoyez les éclairages chaque jour, sans utiliser de produits à base de solvant.

Remplacement d'une ampoule

1. Retirez le verre.
2. Remplacez l'ampoule.
3. Remettez en place le verre.
4. Réglez les phares. Reportez-vous à la rubrique Réglage des phares de la section Utilisation.

Remarques:

Remarques:

Remarques:

La garantie intégrale Toro

Garantie limitée

Conditions et produits couverts

The Toro® Company et sa filiale, Toro Warranty Company, en vertu de l'accord passé entre elles, certifient conjointement que votre produit commercial Toro (« Produit ») ne présente aucun défaut de matériau ni vice de fabrication pendant une période de deux ans ou 1 500 heures de service*, la première échéance prévalant. Cette garantie s'applique à tous les produits à l'exception des Aérateurs (veuillez-vous reporter aux déclarations de garantie séparées de ces produits). Lorsqu'une condition couverte par la garantie existe, nous nous engageons à réparer le Produit gratuitement, frais de diagnostic, pièces, main-d'œuvre et transport compris. La période de garantie commence à la date de réception du Produit par l'acheteur d'origine.
* Produit équipé d'un compteur horaire.

Comment faire intervenir la garantie ?

Il vous incombe de signaler le plus tôt possible à votre Distributeur de produits commerciaux ou au Concessionnaire de produits commerciaux agréé qui vous a vendu le Produit, toute condition couverte par la garantie. Pour obtenir l'adresse d'un Distributeur de produits commerciaux ou d'un concessionnaire agréé, ou pour tout renseignement concernant les droits et responsabilités vis-à-vis de la garantie, veuillez nous contacter à l'adresse suivante :

Commercial Products Service Department
Toro Warranty Company
8111 Lyndale Avenue South
Bloomington, MN 55420-1196, États-Unis
Courriel : commercial.warranty@toro.com

Responsabilités du propriétaire

Au titre de propriétaire du produit, vous êtes responsable des entretiens et réglages mentionnés dans le Manuel de l'utilisateur. Ne pas effectuer les entretiens et réglages requis peut constituer un motif de rejet d'une déclaration au titre de la garantie.

Ce que la garantie ne couvre pas

Les défaillances ou anomalies de fonctionnement survenant au cours de la période de garantie ne sont pas toutes dues à des défauts de matériaux ou des vices de fabrication. Cette garantie ne couvre pas :

- Les défaillances du produit dues à l'utilisation de pièces qui ne sont pas d'origine ou au montage et à l'utilisation d'accessoires ajoutés ou modifiés d'une autre marque. Une garantie séparée peut être fournie par le fabricant de ces accessoires.
- Les défaillances du Produit dues au non respect du programme d'entretien et/ou des réglages recommandés. Les réclamations sous garantie pourront être refusées si le Programme d'entretien recommandé pour votre produit Toro et énoncé dans le *Manuel de l'utilisateur* n'est pas respecté.
- Les défaillances du produit dues à une utilisation abusive, négligente ou dangereuse.
- Les pièces non durables, sauf si elles sont défectueuses. Par exemple, les pièces consommées ou usées durant le fonctionnement normal du Produit, notamment mais pas exclusivement les plaquettes et garnitures de freins, garnitures d'embrayage, lames, cylindres, contre-lames, louchets, roues pivotantes, pneus, filtres, courroies, et certains composants des pulvérisateurs, notamment membranes, buses et clapets antiretour, etc.
- Les défaillances dues à une influence extérieure. Les éléments constituant une influence extérieure comprennent, sans y être limités, les conditions atmosphériques, les pratiques de remisage, la contamination, l'utilisation de liquides de refroidissement, lubrifiants, additifs, engrais, eau ou produits chimiques, etc. non agréés.
- Les bruits, vibrations, usure et détérioration normaux.
- L'usure normale comprend, mais pas exclusivement, les dommages des sièges dus à l'usure ou l'abrasion, l'usure des surfaces peintes, les autocollants ou vitres rayés, etc.

Pièces

Les pièces à remplacer dans le cadre de l'entretien courant seront couvertes par la garantie jusqu'à la date du premier remplacement prévu. Les pièces remplacées au titre de cette garantie bénéficient de la durée de garantie du produit d'origine et deviennent la propriété de Toro. Toro se réserve le droit de prendre la décision finale concernant la réparation ou le remplacement de pièces ou ensembles existants. Toro se réserve le droit d'utiliser des pièces remises à neuf pour les réparations couvertes par la garantie.

Note concernant la garantie des batteries à décharge complète :

Les batteries à décharge complète disposent d'un nombre de kilowatt-heures spécifique à fournir au cours de leur vie. Les techniques d'utilisation, de recharge et d'entretien peuvent contribuer à augmenter ou réduire la vie totale des batteries. À mesure que les batteries de ce produit sont consommées, la proportion de travail utile qu'elles offrent entre chaque recharge diminue lentement jusqu'à leur épuisement complet. Le remplacement de batteries usées, suite à une consommation normale, est la responsabilité du propriétaire du produit. Le remplacement des batteries, aux frais du propriétaire, peut être nécessaire au cours de la période de garantie normale du produit.

Entretien aux frais du propriétaire

La mise au point du moteur, le graissage, le nettoyage et le polissage, le remplacement des filtres, du liquide de refroidissement et les Entretiens recommandés font partie des services normaux requis par les produits Toro qui sont aux frais du propriétaire.

Conditions générales

La réparation par un distributeur ou un concessionnaire Toro agréé est le seul dédommagement auquel cette garantie donne droit.

The Toro Company et Toro Warranty Company déclinent toute responsabilité en cas de dommages secondaires ou indirects liés à l'utilisation des produits Toro couverts par cette garantie, notamment quant aux coûts et dépenses encourus pour se procurer un équipement ou un service de substitution durant une période raisonnable pour cause de défaillance ou d'indisponibilité en attendant la réparation sous garantie. Il n'existe aucune autre garantie expresse, à part la garantie spéciale du système antipollution, le cas échéant.

Toutes les garanties implicites de qualité marchande et d'aptitude à l'emploi sont limitées à la durée de la garantie expresse. L'exclusion de la garantie des dommages secondaires ou indirects, ou les restrictions concernant la durée de la garantie implicite, ne sont pas autorisées dans certains états et peuvent donc ne pas s'appliquer dans votre cas.

Cette garantie vous accorde des droits spécifiques, auxquels peuvent s'ajouter d'autres droits qui varient selon les états.

Autres pays que les États-Unis et le Canada

Les clients doivent demander à leur distributeur (concessionnaire) Toro la police de garantie applicable dans leur pays, région ou état. Si, pour une raison quelconque, vous n'êtes pas satisfait des services de votre distributeur, ou si vous avez du mal à vous procurer les informations de garantie, adressez-vous à l'importateur Toro. En dernier recours, adressez-vous à la société Toro Warranty Company.