Form No. 3373-386 Rev A

Lampor med bromsljussats

Groundsmaster® 3400-D-traktorenhet

Modellnr 02917—Serienr 312000001 och högre

Monteringsanvisningar

Montering

Lösa delar

Använd diagrammet nedan för att kontrollera att alla delar finns med.

Tillvägagångssätt	Beskrivning	Antal	Användning
1	Inga delar krävs	–	Första förberedelse
2	Fäste för baklampan, höger Fäste för baklampan, vänster Skruv (M16 x 110 mm) Mutter (M16) Säkring, 15 A	1 1 2 2 2	Montera baklamporna
3	Dowty-tätning, 1/4 tum Tryckomkopplaradapter Tryckomkopplare Tryckomkopplarkabel	1 1 1 1	Montera tryckomkopplaren
4	Fäste till registreringsskylt PM2-anslutning, gotisk Blinkersrelä Kortare standardrelä	1 1 1 1	Montera fästet till registreringsskylten.
5	Fäste för mittenlampan Fäste för höger lampa Fäste för vänster lampa Skruv (M6 x 20 mm) Mutter, nyloc (M6) Skruv (M10 x 25 mm) Mutter, nyloc (M10) Bricka (3/8 tum) Monteringsfäste PM4-anslutning	1 1 1 8 8 4 4 8 2 2	Montera framlamporna
6	Anslutningskabel på instrumentpanelen Omkopplare, fara varning Brytare, lampor Brytare, indikator Knapp, signalhorn Dekal, signalhorn Kabelband Kabelband	1 1 1 1 1 1 10 14	Montera kontrollpanelkontakterna.
7	Reflektor	2	Montera reflektorerna
8	Serienummerskylt	1	Montera serienummerskylten

© 2012—The Toro® Company
8111 Lyndale Avenue South
Bloomington, MN 55420

Registrera din produkt på www.Toro.com.

CE

Översättning av originalet (SV)
Tryckt i Storbritannien.
Med ensamrätt

Media och extradelar

Beskrivning	Antal	Användning
Monteringsanvisningar	1	Läs dessa innan du monterar och använder satsen.
Reservdelskatalog	1	Används som referens för reservdelsnummer.

1

Första förberedelse

Inga delar krävs

Tillvägagångssätt

1. Parkera maskinen på en plan yta, sänk ned klippenheten, stäng av motorn, lägg i parkeringsbromsen och ta ut nyckeln ur tändningslåset.
2. Koppla bort batteriets minuskabel (–) från batteriet.

⚠ VARNING

Använd skyddsglasögon och gummihandskar vid hantering av batterier. Eftersom gaserna är explosiva får batterierna inte utsättas för öppna lågor eller elektriska gnistor. Rök inte.

2

Montera baklamporna

Delar som behövs till detta steg:

1	Fäste för baklampan, höger
1	Fäste för baklampan, vänster
2	Skruv (M16 x 110 mm)
2	Mutter (M16)
2	Säkring, 15 A

Tillvägagångssätt

Fäst baklamporna på utsidan av vältskyddet på höger och vänster sida i de befintliga hålen på vältskyddet.

1. Öppna motorhuven.
2. Lyft upp förarplattformen.
3. Ta bort motorväggen genom att skruva loss de fyra skruvarna (Figur 1). Detta görs för att ge åtkomst till huvudkablarna.

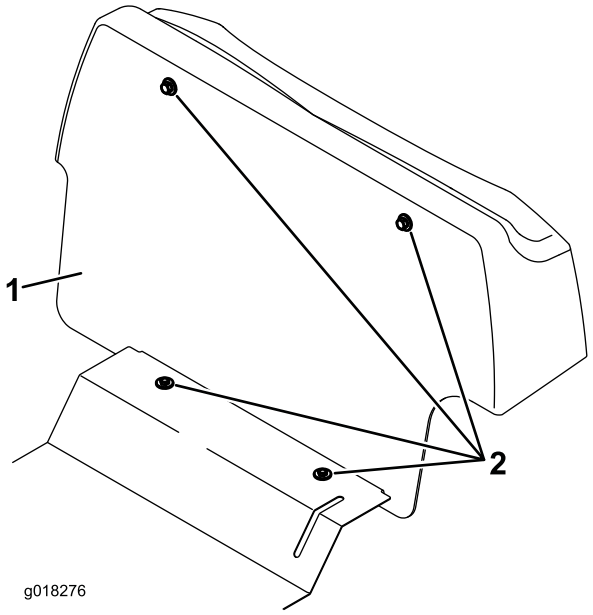

Figur 1

1. Motorvägg
2. Skruvar (4)

4. Kontrollera att axelbultarna och klämskruvarna sitter på plats och är ordentligt åtdragna på vältskyddet.
5. Ta bort vältskyddets axelbult på vänster sida av gräsklipparen.
6. Rikta in det övre hålet på vänster bakljusfäste med hålet på vältskyddet och för in den nya skruven (M16 x 110 mm) (Figur 2). Återanvänd de befintliga brickorna.

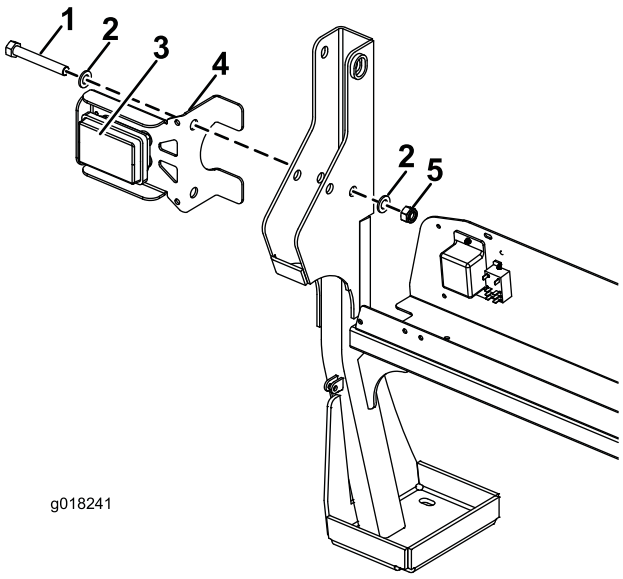

Figur 2

1. Skruv (M16 x 110 mm)
2. Befintliga brickor
3. Orange indikator uppåt
4. Vänster fäste för baklampan
5. Mutter (M16)

7. Montera den nya M16-muttern på skruven och dra åt den till 15 Nm. Dra inte åt den för mycket eftersom det då blir svårt att fälla ihop vältskyddet.
8. Ta bort vältskyddets axelbult på höger sida av gräsklipparen.
9. Rikta in det övre hålet på höger bakljusfäste med hålet på vältskyddet och för in den nya skruven (M16 x 110 mm) (Figur 3). Återanvänd de befintliga brickorna.

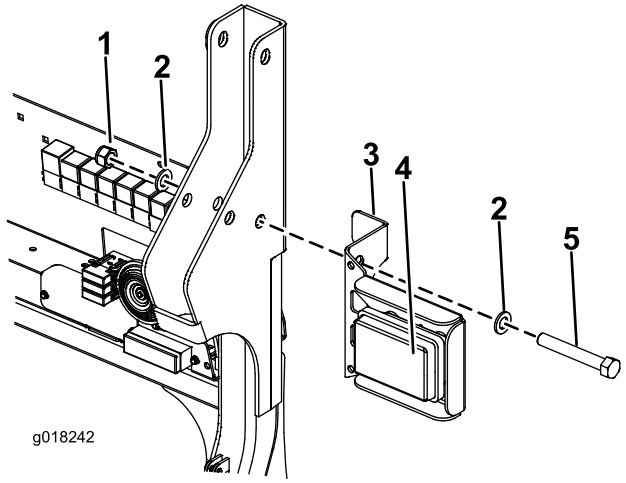

Figur 3

1. Mutter (M16)
2. Befintliga brickor
3. Höger fäste för baklampan
4. Orange indikator uppåt
5. Skruv (M16 x 110 mm)

10. Montera den nya M16-muttern på skruven och dra åt den till 15 Nm. Dra inte åt den för mycket eftersom det då blir svårt att fälla ihop vältskyddet.

Obs: Om det redan finns en varningslampsats på höger sida eller en avfallskorg på vänster sida kan du använda samma skruv för monteringen. Vi rekommenderar att du använder de nya nyloc-muttrarna (M16) som medföljer satsen.

11. Mata ned alla elkablar genom den främre delen av vältskyddsramen och fram till elmonteringspanelen.
12. Kablarna ska nu vara anslutna till maskinens huvudkablar som sitter på elmotorväggen (Figur 4). Anslut kabelkontakten med fyra stift på vänster bakljus till motsvarande elkontakt med fyra stift på vänster sida av huvudkablarna. Anslut kabelkontakten med fyra stift på höger bakljus till motsvarande elkontakt med fyra stift på höger sida av huvudkablarna. Elkontakterna med två stift på vänster och höger bakljus ska anslutas till registreringsskyltens lampa. Endast en av de två elkontakterna med två stift används.

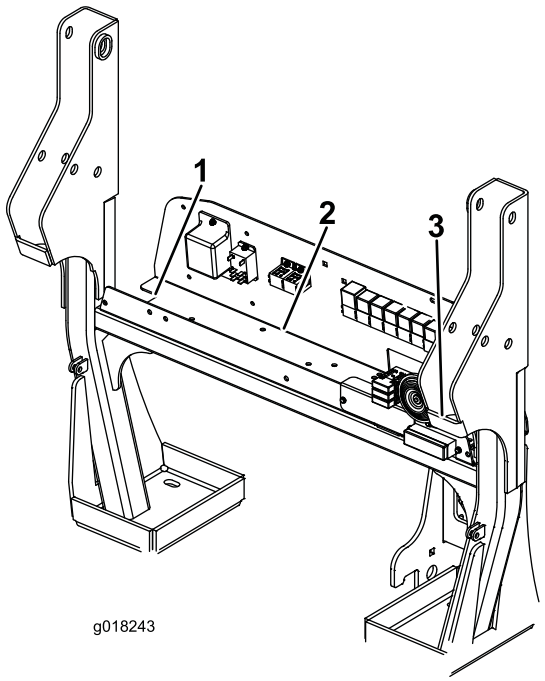

Figur 4

1. Vänster bakljuskontakt med fyra stift på huvudkablarna
2. Elkabel till tryckomkopplare med tre stift på huvudkablarna
3. Höger bakljuskontakt med fyra stift på huvudkablarna

13. Montera två säkringar på 15 A på säkringsblocket. Använd den första och tredje platsen från vänster på säkringsblocket (Figur 5).

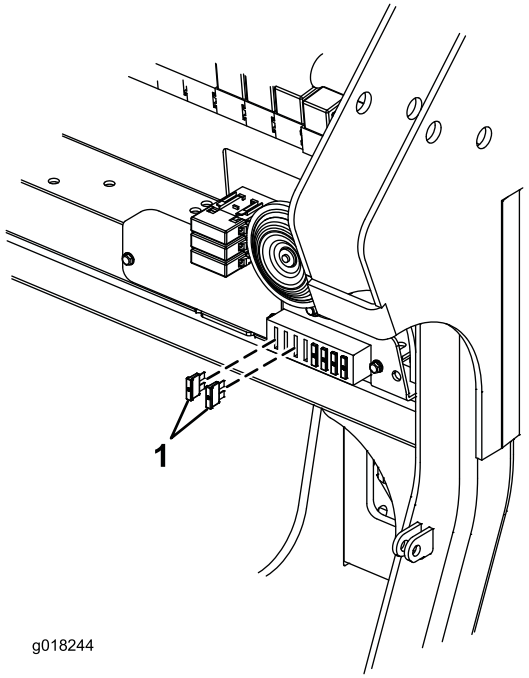

Figur 5

1. Säkring, 15 A (2)

3

Montera tryckomkopplaren

Delar som behövs till detta steg:

1	Dowty-tätning, 1/4 tum
1	Tryckomkopplaradapter
1	Tryckomkopplare
1	Tryckomkopplarkabel

Tillvägagångssätt

Tryckomkopplaren reglerar bromsljuset. Omkopplaren sitter fastskruvad på huvudtransmissionslinjen.

1. Hitta de tre slanganslutningarna på höger sida av transmissionspumpen. Den nedre främre anslutningen till pumpen har ett T-stycke med ett blindskydd.
2. Ta bort blindskyddet från T-stycket.
3. Skruva fast tryckomkopplaradaptern i T-stycket med en Dowty-tätning på 1/4 tum (Figur 6).

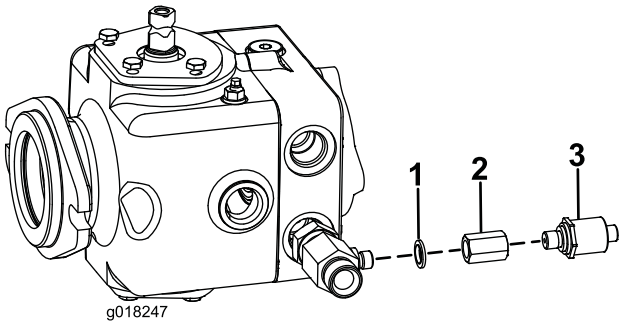

Figur 6

1. Dowty-tätning, 1/4 tum
2. Tryckomkopplaradapter
3. Tryckomkopplare

4. Skruva fast tryckomkopplaren i adaptern (Figur 6). Dra åt omkopplaren till 34 Nm.
5. På elmotorväggen ansluter du tryckomvandlarens kabelkontakt med tre stift till motsvarande kontakt på maskinens huvudkablar (Figur 4 och Figur 7).

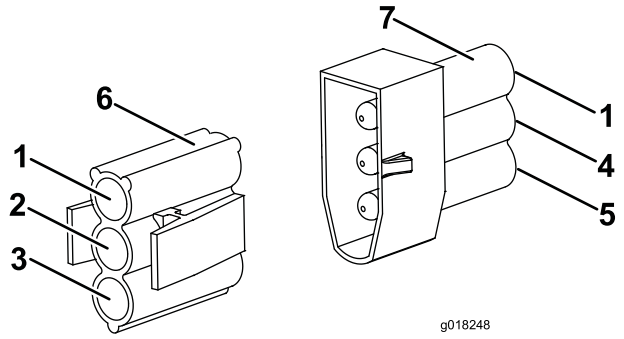

Figur 7

1. Grön/gul
2. Gul
3. Svart
4. Brun
5. Blå
6. Tryckomkopplarkontakt, huvudkablar
7. Tryckomkopplarkabelkontakt

6. Dra tryckomkopplarens elkabel från elmotorväggen ned längs höger vältskydd och framåt längs chassiskenan till tryckomkopplaren.
7. Anslut kontakten till tryckomkopplaren och fäst kontakten.

4

Montera fästet till registreringsskylten

Delar som behövs till detta steg:

1	Fäste till registreringsskylt
1	PM2-anslutning, gotisk
1	Blinkersrelä
1	Kortare standardrelä

Tillvägagångssätt

En registreringsskylt med lampa ansluts till motorväggen.

1. Borra ett hål med en diameter på 8 mm mitt på plasthöljet till motorväggen, ca 40 mm från framkanten (Figur 8).

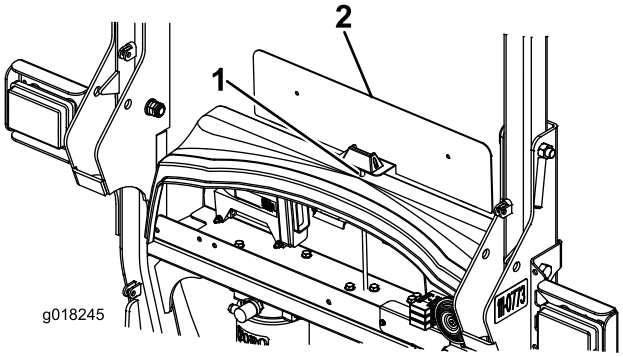

Figur 8

1. Borra ett hål på 8 mm här. 2. Fäste till registreringsskylt

⚠ VARNING

Använd alltid ögonskydd när du borrar eller utför andra åtgärder.

2. Mata kabeln till registreringsskylten genom hålet på 8 mm i plasthöljet till motorväggen. Montera fästet till registreringsskylten och motorväggen med fästelementen till motorväggen som du tog bort tidigare.
3. Fäst PM2-anslutningarna på terminalerna på kabeln till registreringsskylten (Figur 9).

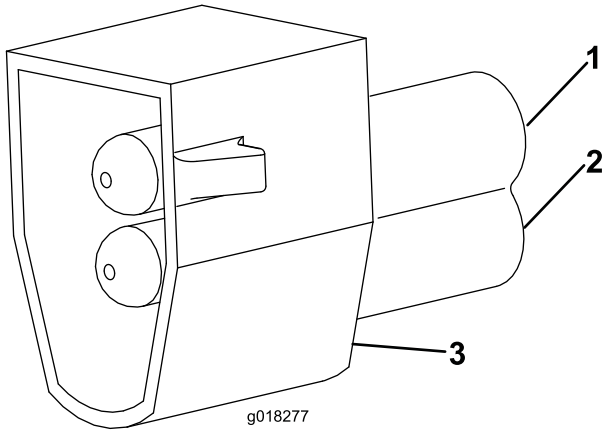

Figur 9

1. Röd kabel
2. Svart kabel
3. PM2-anslutning

4. Anslut kablaget för registreringsskyltslampan till kablaget för vänster eller höger bakljus med elkontakten med två stift.
5. Fäst blinkersreläet på den tomma vänstra reläplatsen och det korta standardreläet på den tomma högra reläplatsen (Figur 10).

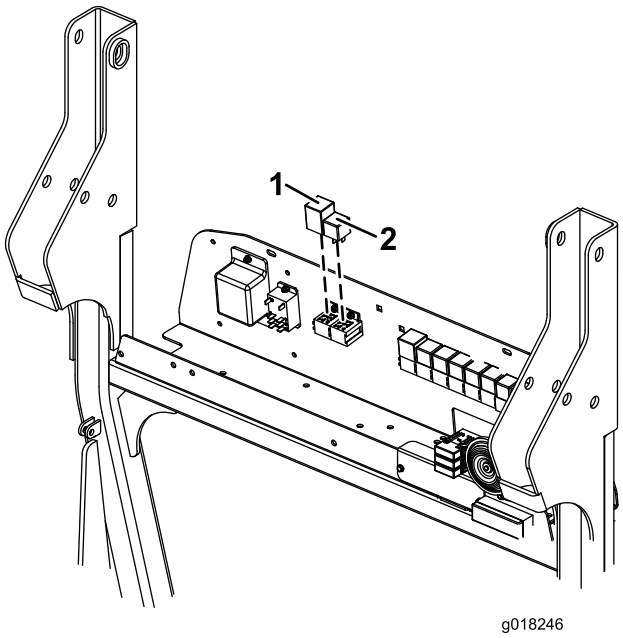

Figur 10

1. Blinkersrelä
2. Kortare standardrelä

5

Montera framlamporna

Delar som behövs till detta steg:

1	Fäste för mittenlampan
1	Fäste för höger lampa
1	Fäste för vänster lampa
8	Skruv (M6 x 20 mm)
8	Mutter, nyloc (M6)
4	Skruv (M10 x 25 mm)
4	Mutter, nyloc (M10)
8	Bricka (3/8 tum)
2	Monteringsfäste
2	PM4-anslutning

Tillvägagångssätt

Lamporna och indikatorn fästs på fästena på maskinens framsida.

1. Framlamporna fästs på fästet för mittenlampan som fästs på maskinen med två monteringsfästen (Figur 11).
2. Montera de två monteringsfästena på maskinens framsida med skruvar (M10 x 25 mm), brickor (3/8 tum) och nyloc-muttrar (M10) (Figur 11).
3. Montera fästet till mittenlampan på monteringsfästena med skruvar (M10 x 25 mm), brickor (3/8 tum) och nyloc-muttrar (M10) (Figur 11).
4. Stryk på monteringsfett så att rörets insidor och alla ytor på fjädrar, och rörändar täcks helt (Figur 11).
5. Nu kan du montera lamporna. Håll fast höger lampa och dra kablaget ned genom ändrören och genom mittenhålet i fästet till mittenlampan (Figur 11).
6. Fäst höger framlampa på fästet för mittenlampan med skruvar (M6 x 20 mm) och nyloc-muttrar (M6) (Figur 11).

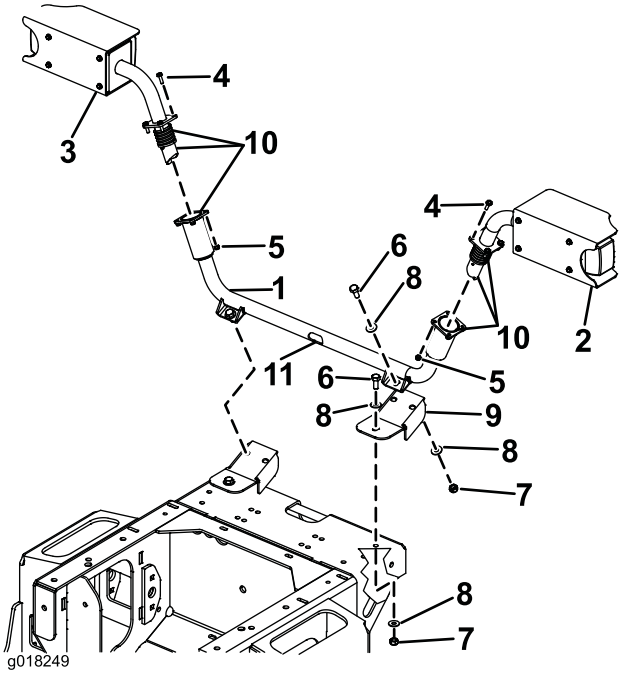

Figur 11

1. Fäste för mittenlampan
2. Fäste för höger lampa
3. Fäste för vänster lampa
4. Skruv (M6 x 20 mm)
5. Mutter, nyloc (M6)
6. Skruv (M10 x 25 mm)
7. Mutter, nyloc (M10)
8. Bricka (3/8 tum)
9. Monteringsfäste
10. Stryk monteringsfett här.
11. Hål på fästet för mittenlampan

7. Montera PM4-kabelanslutningen på kablaget genom att trycka in stiften i kontakten. (Figur 12). Identifiera och markera anslutningen som höger så att du kommer ihåg identifieringen när du ansluter kabeln till maskinens huvudkablar.

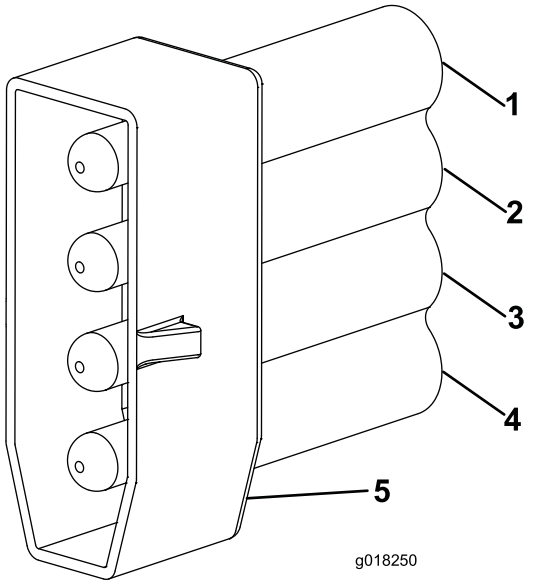

Figur 12

1. Blå
2. Grön
3. Röd/vit
4. Svart
5. PM4-anslutning

8. Upprepa proceduren ovanför vänster lampa. Identifiera och markera anslutningen som vänster så att du kommer ihåg identifieringen när du ansluter kabeln till maskinens huvudkablar.
9. Kablarna kan nu anslutas till maskinens huvudkablar. Mata ned kablarna genom hålet för fästpunkterna och genom hålen i framchassit till klippenhetens förgreningsdosa som sitter under förarplattformen.
10. Hitta de två kontakterna med fyra stift som sitter på huvudkablarna nära klippenhetens förgreningsdosa.
11. Ta bort blindskydden från lampkontakterna på huvudkablarna.
12. Anslut kontakterna på huvudkablarna med GRÖN/VIT kabel till den identifierade högra/vänstra lampkontakten. (Figur 13).

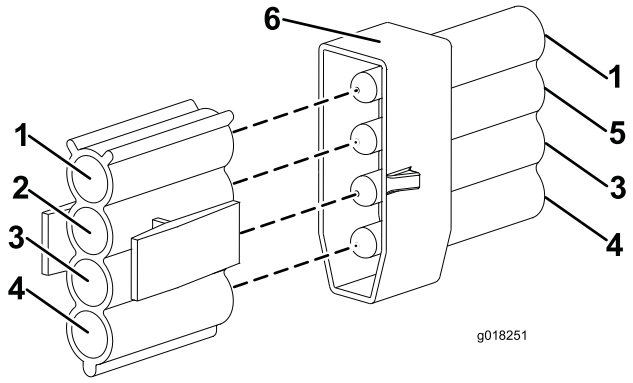

Figur 13

1. Blå
2. Grön/vit
3. Röd/vit
4. Svart
5. Grön
6. PM4-anslutning

13. Fäst kontakterna på huvudkablarna med GRÖN/RÖD kabel till den identifierade högra/vänstra lampkontakten (Figur 14).

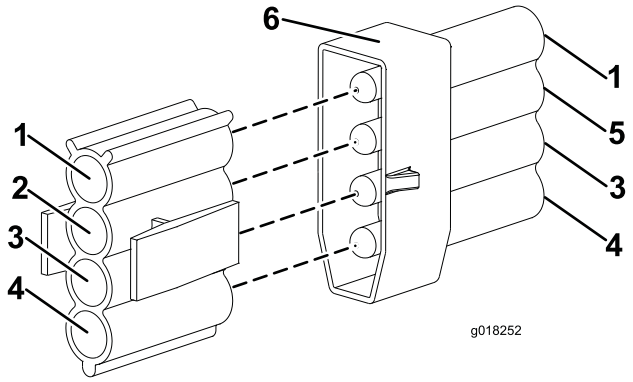

Figur 14

1. Blå
2. Grön/röd
3. Röd/vit
4. Svart
5. Grön
6. PM4-anslutning

6

Montera kontrollpanelkontakterna

Delar som behövs till detta steg:

1	Anslutningskabel på instrumentpanelen
1	Omkopplare, fara varning
1	Brytare, lampor
1	Brytare, indikator
1	Knapp, signalhorn
1	Dekal, signalhorn
10	Kabelband
14	Kabelband

Tillvägagångssätt

1. Ta bort de sex skruvar som fäster kontrollpanelen på styrenheten.
2. Lyft försiktigt bort panelen och kontrollera att alla anslutningar till befintliga kontakter inte lossnar.
3. Montera anslutningskabeln till instrumentpanelen på styrarmen.
4. Mata anslutningskabeln till instrumentpanelen upp genom öppningen i styrenhetens undersida så att änden med de tre kontakterna befinner sig inne i styrenheten och änden med den stora kontakten matas ned längs styrarmen.
5. På baksidan av styrenheten, precis ovanför nyckelbrytaren, finns tomma omkopplarplatser.
6. Ta bort de två tomma omkopplarna och dra anslutningarna och kablarna till varning- och ljusomkopplarna genom omkopplarhålet (Figur 15). Varningsljusets och lampornas anslutningar har kortare kablar. Varningsljuset har en röd kabel och lamporna en svart. Indikatoranslutningen är svart och sitter på den längre kabeln.

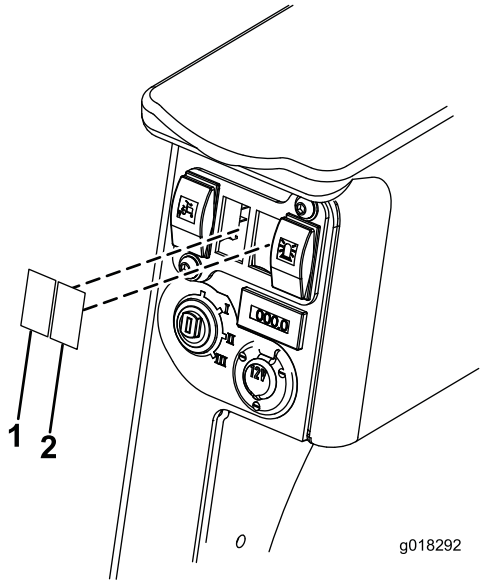

Figur 15

1. Tom omkopplare – ljusomkopplare
2. Tom omkopplare – varningsomkopplare

7. Anslut ljus- och varningsomkopplarna till rätt kontakt och för in omkopplaren i hålet (Figur 16).

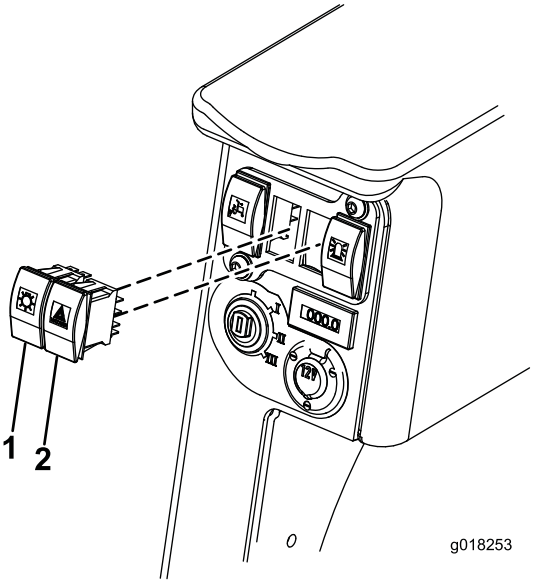

Figur 16

1. Ljusomkopplare
2. Varningsomkopplare

8. Ta bort den runda blindpluggen och den rektangulära blindpluggen bredvid på kontrollpanelen (Figur 17).

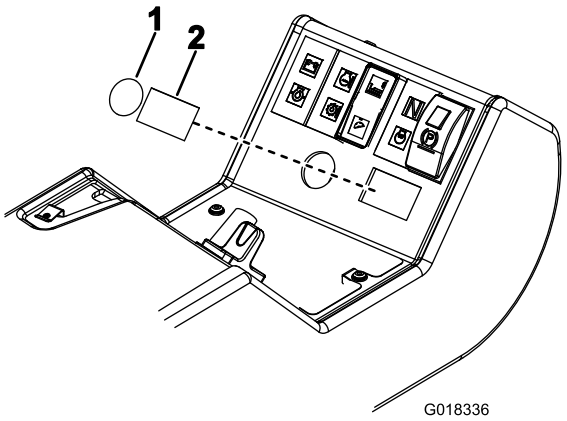

Figur 17

1. Rund blindplugg – signalhornsknapp
2. Rektangulär blindplugg – indikatoromkopplare

9. Montera signalhornets dekal genom att rikta in den mot kanterna på det runda och rektangulära hålet (Figur 18).

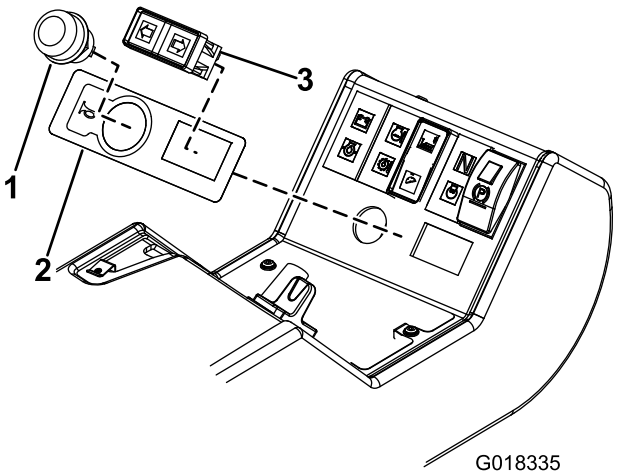

Figur 18

1. Signalhornsknapp
2. Dekal för signalhorn
3. Blinkersomkopplare

10. Montera signalhornsknappen och blinkersomkopplaren på kontrollpanelen (Figur 18). Montera blinkersomkopplaren med de gröna/röda kablarna till vänster och de gröna/vita kablarna till höger, i enlighet med Figur 19.

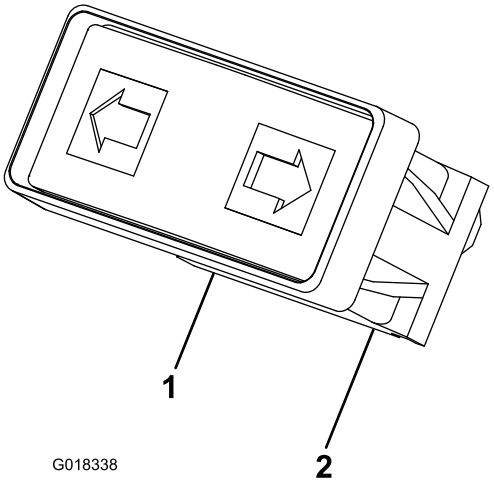

Figur 19

1. Grön/röd
2. Grön/vit

11. Anslut blinkersomkopplaren till anslutningskabeln på instrumentpanelen. Indikatoranslutningen är svart och sitter på den längre kabeln.
12. Det finns en rosa och svart/lila kabel för signalhornsknappen på kontrollpanelen. Anslut de rosa och svarta kablarna till signalhornsomkopplaren.
13. Under förarplattformen ansluter du anslutningskablarna på instrumentpanelen till flerstiftkontakten på maskinens huvudkablar. De sitter på chassiskenan till höger om transmissionspumpen.
14. Fäst alla kablar till framljuset, bakljuset och tryckomkopplaren med kabelband så att de sitter ordentligt och inte kan fastna eller skadas.
15. Anslut den negativa batterikabeln igen.
16. Testa alla omkopplare på kontrollpanelen och kontrollera att de fungerar på rätt sätt.
17. Sätt tillbaka kontrollpanelen och kontrollera att inga kontakter har lossnar och att kablarna inte kläms åt.
18. Sänk ned och spärra motorhuven och förarplattformen.

7

Montera reflektorerna

Delar som behövs till detta steg:

2	Reflektor

Tillvägagångssätt

Fäst en reflektor på varje sida av motorhuven. Kontrollera att den yttre kanten på varje reflektor sitter 100 mm från kanten på motorhuven på varje sida (Figur 20). Kontrollera att ytan är ren innan du monterar reflektorerna.

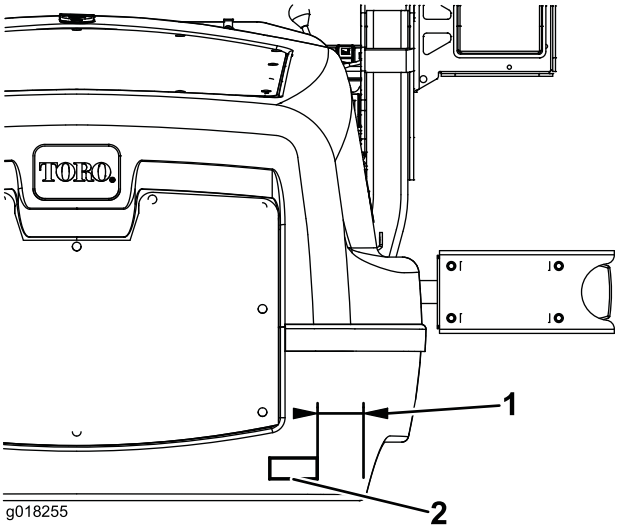

Figur 20

1. 100 mm
2. Reflektor

8

Montera serienummerskylten

Delar som behövs till detta steg:

1	Serienummerskylt

Tillvägagångssätt

Fäst serienummerskylten bredvid maskinens serienummerskylt. Kontrollera att ytan är ren innan du monterar serienummerskylten.

Körning

Justera strålkastarna

Använd de övre skruvarna i enlighet med Figur 21 och justera strålkastarna i enlighet med lokala regler.

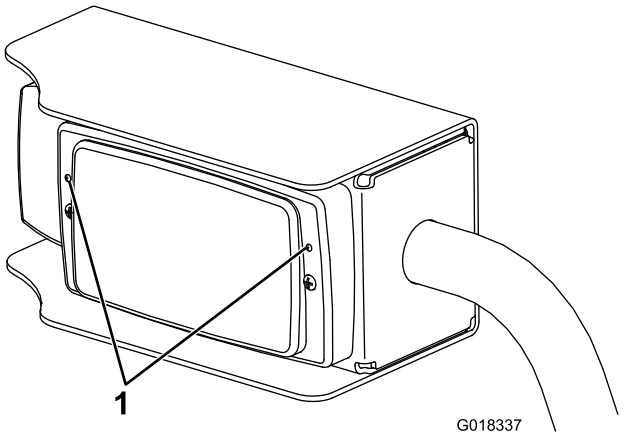

Figur 21

1. Justeringsskruvar för strålkastare

Använda strålkastarna

Positionsljus (fram/bak)

Tryck ned den övre delen av omkopplaren. Omkopplaren lyser och den röda (bakre) eller vita (främre) lampan tänds.

Strålkastare

Vrid tändningslåset till läge 2 så att strålkastarna tänds.

Varningslampor

Tryck ned den övre delen av varningsomkopplaren. Alla fyra varningslamporna blinkar. Tändningslåset behöver inte vara på för att lamporna ska fungera.

Blinkers

Med tändningslåset i läge 2 trycker du ned relevant sida av blinkersomkopplaren. De två blinkerslamporna på den sidan av maskinen blinkar.

Bromsljus

Bromslamporna tänds automatiskt när maskinen förlorar fart, dvs. när gaspedalen återförs till neutralläget när maskinen körs framåt.

Underhåll

Allmänt underhåll

Viktigt: Ersätt alla slitna eller skadade delar med genuina Toro-delar.

1. Kontrollera regelbundet att alla lampor fungerar.
2. Kontrollera att strålkastarna är korrekt justerade.
3. Rengör lamporna varje dag men undvik produkter med lösningsmedel.

Byta glödlampa

1. Ta bort lyktglaset.
2. Byt ut glödlampan.
3. Montera tillbaka lyktglaset.
4. Justera lamporna. Läs mer i Justera strålkastarna i avsnittet om körning.

Toros heltäckande garanti

Begränsad garanti

Fel och produkter som omfattas

The Toro® Company och dess dotterbolag Toro Warranty Company garanterar gemensamt, och i enlighet med ett avtal dem emellan, att din Toro-produkt (”produkten”) är fri från material- och tillverkningsfel i två år eller 1 500 körtimmar*, beroende på vilket som inträffar först. Den här garantin gäller för alla produkter förutom luftare (och för dem finns det separata garantiförklaringar). Om ett fel som omfattas av garantin föreligger, kommer vi att reparera produkten utan kostnad för dig. Detta omfattar feldiagnos, arbete, reservdelar och transport. Den här garantin börjar gälla det datum då produkten levereras till den ursprungliga köparen i återförsäljarledet.
* Produkt som är utrustad med en timmätare.

Anvisningar för garantiservice

Du är ansvarig för att meddela produktdistributören eller den auktoriserade återförsäljaren som du köpte produkten av så snart du tror att något fel som omfattas av garantin föreligger. Om du behöver hjälp med att hitta en produktdistributör eller en auktoriserad återförsäljare, eller om du har några frågor som rör dina rättigheter och skyldigheter beträffande garantin, kan du kontakta oss på:

Commercial Products Service Department
Toro Warranty Company
8111 Lyndale Avenue South
Bloomington, MN 55420-1196
E-post: commercial.warranty@toro.com

Ägarens ansvar

Som ägare till produkten är du ansvarig för att utföra de underhåll och justeringar som krävs i enlighet med anvisningarna i bruksanvisningen. Om du inte utför nödvändigt underhåll och nödvändiga justeringar kan detta leda till att ett eventuellt garantianspråk inte godkänns.

Produkter och fel som inte omfattas

Alla produkt- eller funktionsfel som inträffar inom garantiperioden beror inte på material- eller tillverkningsfel. Den här garantin omfattar inte följande:

- Produktfel som orsakas av att andra reservdelar än Toro-originaldelar används eller av att extra, modifierade tillbehör och produkter som inte har tillverkats av Toro monteras och används. I vissa fall erbjuder tillverkaren en separat garanti för sådana produkter.
- Produktfel som orsakas av underlåtenhet att utföra det underhåll och/eller de justeringar som rekommenderas. Garantianspråk kan komma att underkännas om Toro-produkten inte underhålls i enlighet med anvisningarna i stycket Rekommenderat underhåll i *bruksanvisningen*.
- Produktfel som orsakas av felaktig, slarvig eller vårdslös användning av produkten.
- Slitdelar som förbrukas genom användning, förutom om dessa visar sig vara defekta. Exempel på slitdelar som förbrukas eller slits ut vid normal användning av produkten omfattar, men är inte begränsat till, bromsklossar, bromsbelägg, lamellbelägg, knivar, cylindrar, underknivar, luftarpinnar, svänghjul, däck, filter, remmar samt vissa sprutkomponenter som membran, munstycken och backventiler m.m.
- Fel som orsakats av yttre påverkan. Yttre påverkan omfattar, men är inte begränsat till, väder, förvaringsomständigheter, föroreningar, användning av kylvätskor, smörjmedel, tillsatser, konstgödningsmedel, vatten eller kemikalier m.m. som ej har godkänts.
- Normalt förekommande buller, vibrationer, slitage och försämringar.
- Normalt slitage omfattar, men är inte begränsat till, skador på säten till följd av slitage eller nötning, slitage på målade ytor, repor på dekaler och fönster mm.

Reservdelar

Reservdelar som planeras att bytas ut i samband med nödvändigt underhåll omfattas endast av garantin under perioden fram till den planerade tidpunkten för utbytet av delen. Delar som byts ut i enlighet med den här garantin omfattas av garantin under hela den återstående produktgarantin och tillfaller Toro. Toro fattar det slutliga beslutet om huruvida en befintlig del eller enhet ska repareras eller bytas ut. Toro har rätt att använda omarbetade reservdelar vid garantireparationer.

Anmärkning om garantin för djupurladdningsbatterier:

Djupurladdningsbatterier har en total livslängd på ett visst antal kilowattimmar. Den totala livslängden kan förlängas eller förkortas genom olika drift, laddnings och underhållstekniker. I och med att batterierna i produkten används, förkortas användningstiden mellan laddningsintervallen gradvis till dess att batterierna är helt förbrukade. Det är ägaren till produkten som ansvarar för att ersätta batterier som förbrukas genom normal användning. Batterierna måste kanske bytas ut under garantiperioden, och det sker då på ägarens bekostnad.

Ägaren bekostar underhållet

Den vanliga service som krävs för Toro-produkter omfattar bland annat att finjustera motorn, smörja, rengöra, polera, byta filter och kylvätska samt att utföra det underhåll som rekommenderas. Sådan service får ägaren själv bekosta.

Allmänna villkor

Reparation av en auktoriserad Toro-distributör eller Toro-återförsäljare är den enda kompensation som du har rätt till under denna garanti.

Varken The Toro Company eller Toro Warranty Company är ansvariga för indirekta eller oförutsedda skador eller följdskador i samband med användningen av de Toro-produkter som omfattas av denna garanti. Detta inkluderar alla kostnader eller utgifter för att tillhandahålla ersättningsutrustning eller service under rimliga perioder med funktionsfel eller avsaknad av möjlighet av använda produkten medan reparationer som omfattas av garantin utförs. Det finns ingen annan uttrycklig garanti, med undantag för den emissionsgaranti som nämns nedan, om tillämpligt.

Alla indirekta garantier i fråga om säljbarhet och lämplighet för ett visst syfte är begränsade till denna uttryckliga garantis varaktighet. I vissa stater är det inte tillåtet att undanta oförutsedda skador eller följdskador, eller tidsbegränsa en indirekt garantis varaktighet, och i dessa fall är det möjligt att ovanstående undantag och begränsningar inte gäller.

Denna garanti ger dig specifika juridiska rättigheter, och du kan även ha andra rättigheter som varierar från stat till stat.

Andra länder än USA och Kanada

Kunden ska kontakta sin Toro-distributör (återförsäljare) för att få garantipolicyn för sitt eget land eller sin provins eller stat. Om du av någon anledning är missnöjd med din distributörs service eller har svårt att få garantiupplysningar kontaktar du Toro-importören. Om allt annat misslyckas kan du kontakta oss på Toro Warranty Company.