Form No. 3373-435 Rev A

Estrutura de elevação frontal

Unidade de tracção Sand Pro®/Infield Pro® 5040

Modelo nº 08712—Nº de série 312000001 e superiores

Modelo nº 08712—Nº de série 311000336 e superiores

Manual do Operador

Este produto cumpre todas as directivas europeias relevantes, para mais informações consultar a folha de Declaração de conformidade (DOC) em separado, específica do produto.

Nota: Determine os lados direito e esquerdo da máquina a partir da posição normal de utilização.

Instalação

Peças soltas

Utilize a tabela abaixo para verificar se todas as peças foram enviadas.

Procedimento	Descrição	Quantidade	Utilização
1	Nenhuma peça necessária	–	Remover os resguardos.
2	Bocal hidráulico direito com anel de retenção	2	Instalar a válvula de elevação.
	Bocal hidráulico a 90 graus com anel de retenção	2	
	Válvula de elevação	1	
	Placa da válvula	1	
	Parafuso, 1/4 x 3 pol.	3	
	Porca de bloqueio, 1/4 pol.	3	
	Parafuso #10 x 1-1/4 polegadas	2	
	Porcas de bloqueio	2	
	Alavanca de elevação	1	
3	Placa do arado do lado direito	1	Instalação das placas do arado.
	Placa do arado do lado esquerdo	1	
	Parafuso, 1/2 x 2 pol.	4	
	Porca de bloqueio, 1/2 pol.	4	
	Suportes de engate do chassis	1	
	Parafuso, 1/2 x 1-3/4 pol.	2	

© 2012—The Toro® Company
8111 Lyndale Avenue South
Bloomington, MN 55420

Registe o seu produto em www.Toro.com.

Tradução do original (PT)
Impresso nos E.U.A.
Todos os direitos reservados

Procedimento	Descrição	Quanti-dade	Utilização
4	Suportes de engate	1	Instalação dos braços e da estrutura do engate.
	Parafuso, 3/8 x 2 pol.	2	
	Porca, 3/8 polegadas	2	
	Parafuso, 3/8 x 1-1/2 polegadas	2	
	Porca de bloqueio, 3/8 pol.	2	
	Pino do cilindro	2	
	Placa adaptadora	1	
	Tubo do braço	1	
	Conjunto do pino	2	
	Parafuso auto-roscante	2	
	Parafuso, 5/8 x 1-1/2 pol.	2	
	Anilha, 1.68 O.D. x .65 I.D	2	
	Tubo	1	
	Passador de forquilha	1	
	Contrapino	1	
5	Bocal hidráulico a 45 graus com anel de retenção	1	Instalar o cilindro hidráulico.
	Cilindro hidráulico	1	
	Bocal hidráulico a 90 graus com anel de retenção	1	
	Anel de retenção pequeno	1	
	Pino	1	
	Anel de retenção grande	2	
6	Conjunto de tubos	1	Instalação da tubagem hidráulica.
	Tubo hidráulico	1	
	Tubo hidráulico	1	
	Tubo hidráulico	1	
	Suporte mangueira	1	
	Parafuso auto-roscante, 5/16 x 3/4 pol.	2	
	Braçadeira de plástico	3	
7	Placa guia da alavanca	1	Instalar o painel de controlo e placa guia da alavanca.
	Parafuso com cabeça de flange	2	
	Anilha	2	
	Autocolante do painel de controlo	1	
	Painel de controlo	1	
	Manípulo	1	
	Braçadeira de plástico	3	
8	Instruções de instalação	1	Leia a documentação e guarde-a num local seguro.
	Catálogo de peças	1	
	Declaração de conformidade	1	

1

Remover os resguardos

Nenhuma peça necessária

Procedimento

1. Estacione a máquina numa superfície nivelada, desligue o motor e engate o travão de estacionamento. Retire a chave da ignição.
2. Eleve com o macaco a parte posterior da máquina e coloque suportes sob as montagens do motor das rodas traseiras. Remova o pneu direito traseiro.
3. Remova as 4 anilhas e parafusos que fixam o painel de controlo à consola (Figura 1). Desligue a cablagem do contador de horas. Remova o painel de controlo (Fig. 1).
4. Remova os 3 parafusos que fixam a consola à estrutura (Figura 1). Remova a consola elevando suavemente a extremidade inferior da consola em redor do suporte e deslizando-o para além do manípulo do travão.

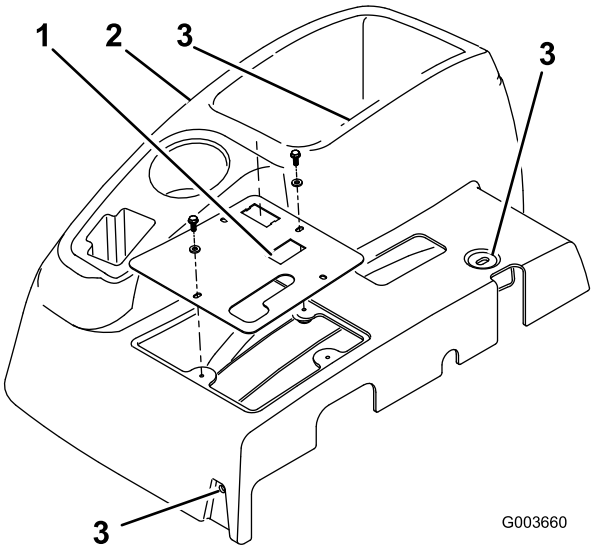

Figura 1

1. Painel de controlo
2. Consola
3. Localização dos parafusos de montagem da consola

5. Retire as 4 parafusos que fixam o resguardo da roda direita à estrutura e retire o resguardo (Figura 2).

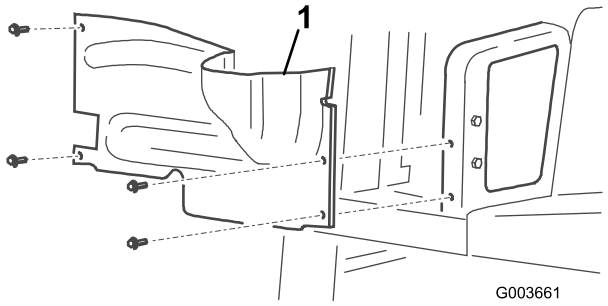

Figura 2

1. Resguardo da roda direita

6. Desligue e retire o resguardo central da estrutura (Figura 3)

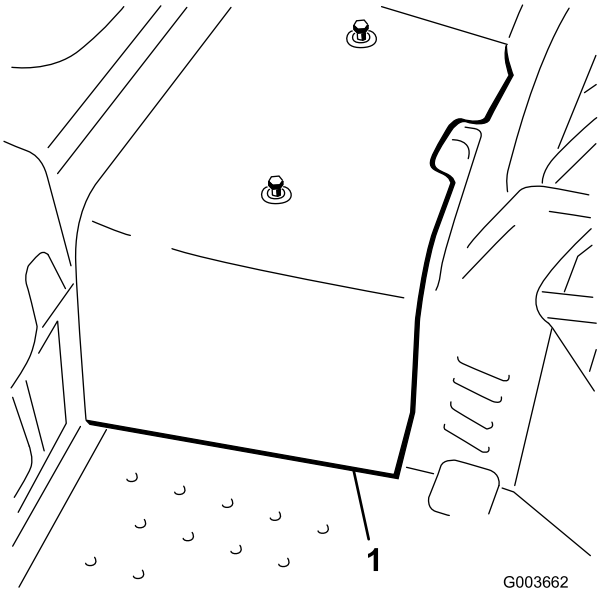

Figura 3

1. Resguardo central

2

Instalação da válvula de elevação

Peças necessárias para este passo:

2	Bocal hidráulico direito com anel de retenção
2	Bocal hidráulico a 90 graus com anel de retenção
1	Válvula de elevação
1	Placa da válvula
3	Parafuso, 1/4 x 3 pol.
3	Porca de bloqueio, 1/4 pol.
2	Parafuso #10 x 1-1/4 polegadas
2	Porcas de bloqueio
1	Alavanca de elevação

Procedimento

1. Enrosque os 2 bocais hidráulicos direitos e os dois encaixes de 90 graus na nova válvula de elevação. Posicione os componentes como se indica em Figura 4. Não aperte os encaixes de 90 graus nesta altura.

   Nota: Certifique-se que todos os anéis de retenção estão lubrificados e devidamente posicionados nos encaixes antes da instalação.

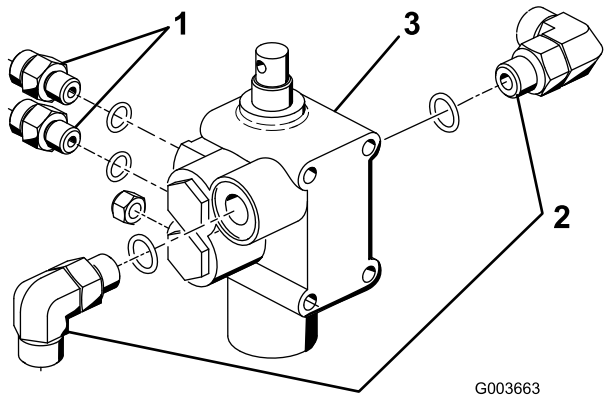

Figura 4

1. Encaixe recto
2. Encaixe de 90 graus
3. Válvula de elevação

2. Monte o conjunto da válvula, apoio da articulação e placa da válvula à estrutura com 3 parafusos (1/4 x 3 pol.) e 3 porcas de bloqueio (Figura 5). Posicione a placa da válvula contra a frente da travessa dianteira da estrutura durante a montagem. Aperte com 115–129 Nm.

   Nota: A instalação da válvula é muito similar à da válvula actualmente instalada.

3. Monte, sem apertar, o conjunto da alavanca de articulação à bobina da válvula e à ligação de desvio com 2 parafusos (#10 x 1-1/4 pol.) e 2 porcas de bloqueio (Figura 5). Não aperte os parafusos nesta altura.

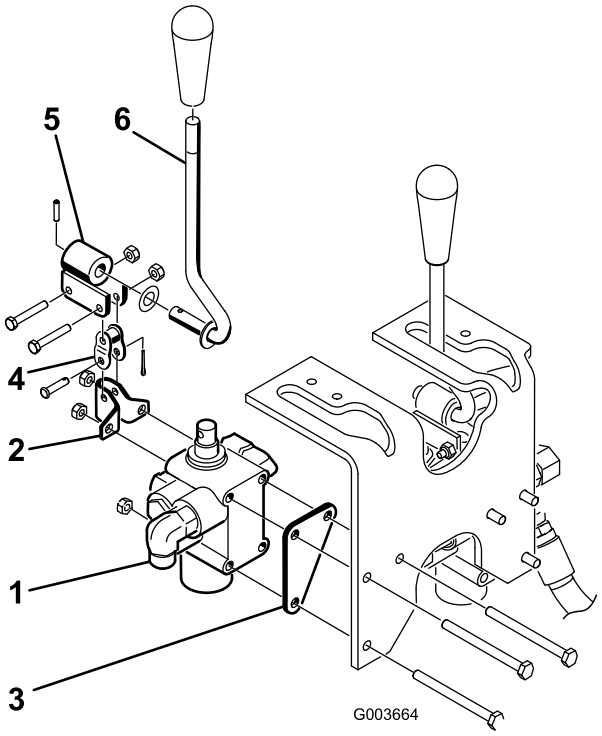

Figura 5

1. Conjunto da válvula
2. Apoio de articulação
3. Placa da válvula
4. Ligação de desvio
5. Articulação
6. Alavanca

3

Instalação das placas do arado

Peças necessárias para este passo:

1	Placa do arado do lado direito
1	Placa do arado do lado esquerdo
4	Parafuso, 1/2 x 2 pol.
4	Porca de bloqueio, 1/2 pol.
1	Suportes de engate do chassis
2	Parafuso, 1/2 x 1-3/4 pol.

Procedimento

1. Monte, sem apertar, a placa do arado direita ao lado direito do garfo da roda com 2 parafusos (1/2 x 2 polegadas) e porcas de bloqueio como indicado em Figura 6. Não aperte os dispositivos de fixação.
2. Repita o procedimento com a placa do arado do lado esquerdo (Figura 6).
3. Levante frente da máquina de modo a levantar a roda dianteira do chão.
4. Remova e deite fora os 2 parafusos que seguram a frente da articulação da direcção à parte de cima do garfo da roda (Figura 6).
5. Usando os orifícios de montagem do garfo da roda e da articulação da direcção, monte o suporte de engate do chassis à parte de baixo do garfo da roda com 2 parafusos (1/2 x 1-3/4 polegadas) (Figura 6). Pode ser necessário esvaziar parcialmente o pneu para obter acesso.

   Nota: O tubo hidráulico do motor da roda não deve ficar apoiado em cima do suportes de engate do chassis.

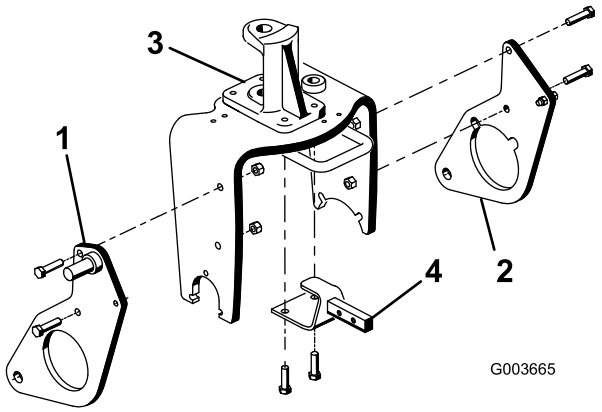

Figura 6

1. Placa do arado do lado direito
2. Placa do arado do lado esquerdo
3. Articulação da direcção
4. Suportes de engate do chassis

4

Instalação dos Braços e da Estrutura do Engate

Peças necessárias para este passo:

1	Suportes de engate
2	Parafuso, 3/8 x 2 pol.
2	Porca, 3/8 polegadas
2	Parafuso, 3/8 x 1-1/2 polegadas
2	Porca de bloqueio, 3/8 pol.
2	Pino do cilindro
1	Placa adaptadora
1	Tubo do braço
2	Conjunto do pino
2	Parafuso auto-roscante
2	Parafuso, 5/8 x 1-1/2 pol.
2	Anilha, 1.68 O.D. x .65 I.D
1	Tubo
1	Passador de forquilha
1	Contrapino

Procedimento

1. Baixe a máquina de forma a que a roda da frente fique no solo.
2. Fixe o tubo do braço à placa adaptadora com 2 conjuntos de pinos. Fixe os conjuntos de pinos à

placa adaptadora com 2 parafusos auto-roscantes. Posicione os componentes como se indica em Figura 7.

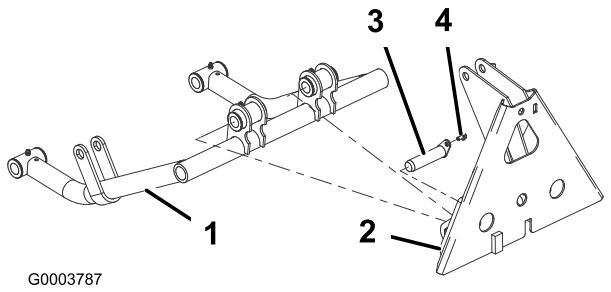

Figura 7

1. Tubo do braço
2. Placa adaptadora
3. Conjunto do pino
4. Parafuso auto-roscante

3. Insira um pino do cilindro em cada tubo do braço como indicado em Figura 8.
4. Insira os tubos dos braços nas placas do arado direito e esquerdo alinhando os guias dos pino do cilindro com os orifícios nas placas do arado (Figura 8).

   Nota: Se for impossível inserir os tubos dos braços nas placas do arado, desaperte as porcas que seguram as placas do arado ao garfo da roda.
5. Monte cada pino do cilindro em cada uma das placas do arado com um parafuso (5/8 x 1-1/2 pol.) e uma anilha (1.68 O.D. x .65 I.D.) como indicado em Figura 8. Aperte o parafuso a 203 Nm.

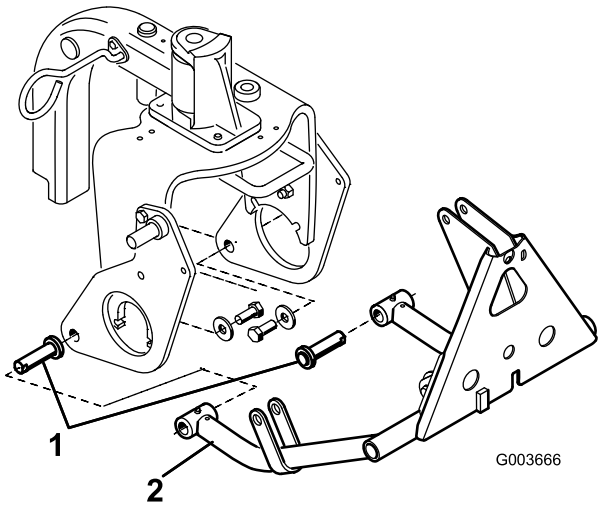

Figura 8

1. Pino do cilindro
2. Tubo do braço

6. Monte a parte de cima do engate ao suportes de engate do chassis com e parafusos (3/8 x 2 polegadas) e porcas (Figura 9).
7. Monte os tubos do engate às placas do arado com parafusos (3/8 x 1-1/2 polegadas) e porcas (Figura 9). Aperte as fixações.

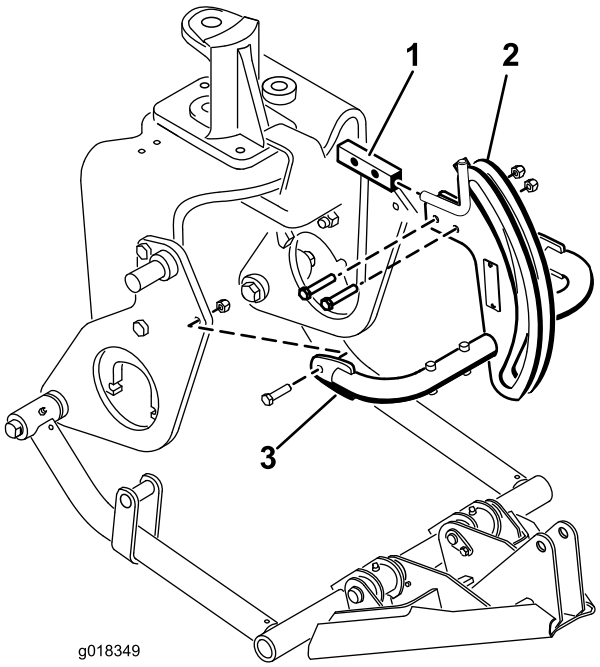

Figura 9

1. Suportes de engate do chassis
2. Suportes de engate
3. Tubo do suporte de engate

8. Fixe o adaptador do chassis à estrutura do engate com um tubo, pino de segurança e contrapino (Figura 10).

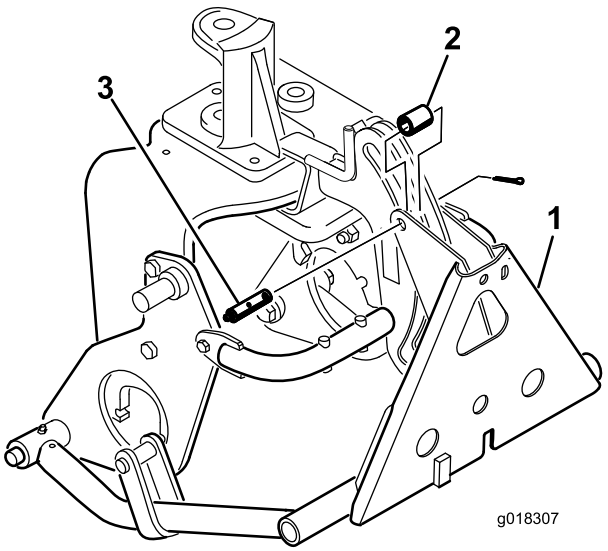

Figura 10

1. Adaptador do chassis
2. Tubo
3. Pino de segurança com bocal de lubrificação

5

Instalação do cilindro hidráulico

Peças necessárias para este passo:

1	Bocal hidráulico a 45 graus com anel de retenção
1	Cilindro hidráulico
1	Bocal hidráulico a 90 graus com anel de retenção
1	Anel de retenção pequeno
1	Pino
2	Anel de retenção grande

Procedimento

1. Enrosque um encaixe de 90 graus à porta superior do cilindro hidráulico. Posicione o encaixe como se indica em Figura 11. Nota: Certifique-se que todos os anéis de retenção estão lubrificados e devidamente posicionados nos encaixes antes da instalação.

   Nota: Para prevenir a contaminação dos encaixes hidráulicos e tubagens, não remova as tampas dos encaixes ou tubos até estes estarem instalados.

2. Enrosque um encaixe de 45 graus à porta inferior do cilindro hidráulico. Posicione o encaixe como se indica em Figura 11.

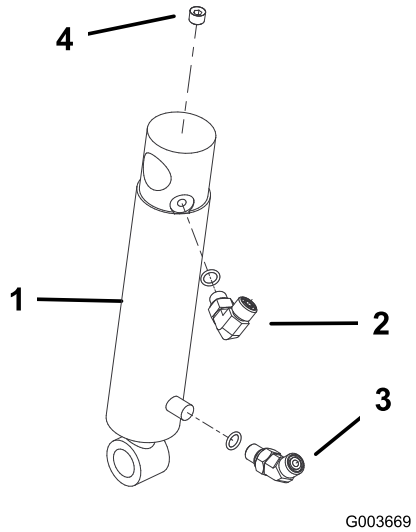

Figura 11

1. Cilindro hidráulico
2. Encaixe de 90 graus
3. Encaixe de 45 graus
4. Tampão (1/8 pol.)

3. Monte a parte de cima da extremidade do cilindro hidráulico ao pino no lado direito. placa do arado com um anel de retenção (Figura 12). As portas do cilindro hidráulico devem ser posicionadas para a frente.
4. Monte a haste do cilindro às correias do braço com um pino e 2 anéis de retenção (Figura 12).

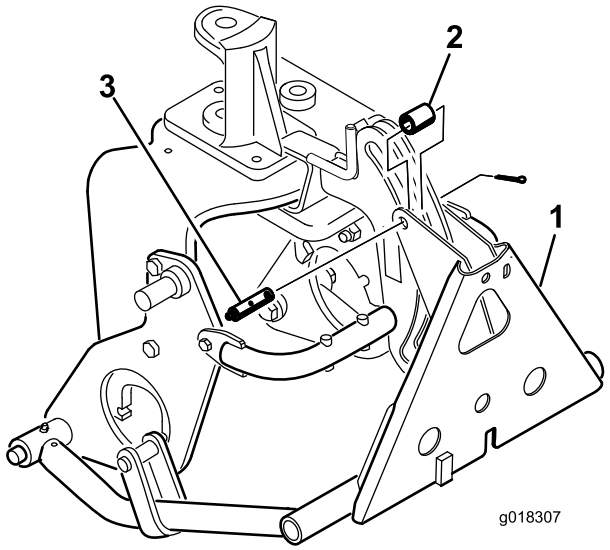

Figura 12

1. Cilindro hidráulico
2. Anel de retenção
3. Pino
4. Correias do braço
5. Pino e anéis de retenção

6

Instalação da tubagem hidráulica

Peças necessárias para este passo:

1	Conjunto de tubos
1	Tubo hidráulico
1	Tubo hidráulico
1	Tubo hidráulico
1	Suporte mangueira
2	Parafuso auto-roscante, 5/16 x 3/4 pol.
3	Braçadeira de plástico

Procedimento

1. Localize o tubo hidráulico que vai do refrigerador de óleo à válvula de elevação existente (Figura 13). Remova os dispositivos de fixação e grampo do tubo que prende os tubos hidráulicos à estrutura.

2. Desligue e remova o tubo hidráulico do refrigerador de óleo e válvula de elevação (Figura 13).

   Nota: Para minimizar a perda de óleo ao remover o tubo hidráulico, tenha preparada a mangueira de substituição ou tampa do encaixe do refrigerador utilizando uma das tampas protectoras de envio removidas da montagem do tubo, artigo número 108–8447 (Figura 14).

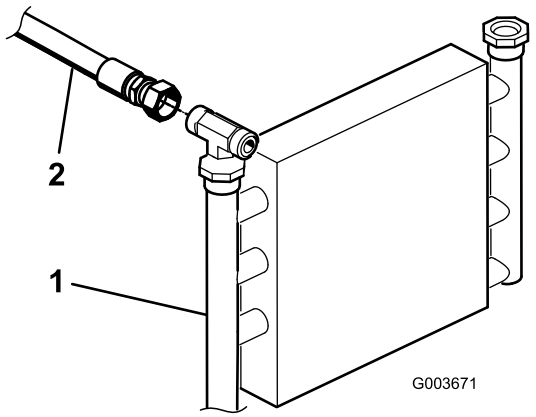

Figura 13

1. Refrigerador de óleo
2. Tubo hidráulico

3. Prenda o restante tubo hidráulico à estrutura com o grampo e dispositivos de fixação previamente removidos
4. Ligue a montagem de tubos, artigo número 108-8447, ao encaixe de 90 graus do lado esquerdo da nova válvula e o encaixe vago na válvula de elevação existente (Figura 14).
5. Ligue a extremidade de 45 graus do encaixe do tubo hidráulico, artigo número 108-8449, ao encaixe de 90 graus do lado direito da válvula e a extremidade recta do tubo ao encaixe do refrigerador de óleo (Figura 14). Consulte Figura 15 e Figura 16 para encaminhamento do tubo.
6. Monte o suporte do tubo no tubo da estrutura esquerda com 2 parafusos auto-roscantes (5/16 x 3/4 polegada) (Figura 14).
7. Ligue a extremidade do encaixe curto de 90 graus do tubo hidráulico, artigo número 108-8453, ao encaixe recto superior na parte de trás da válvula. Encaminhe o tubo através do suporte do tubo e ligue a extremidade recta do tubo ao encaixe superior do cilindro hidráulico (Figura 14). Consulte Figura 15 e Figura 16 para encaminhamento do tubo.
8. Ligue a extremidade do encaixe longo de 90 graus do tubo hidráulico, artigo número 108-8454, ao encaixe recto inferior na parte de trás da válvula. Encaminhe o tubo através do suporte do tubo e ligue a extremidade recta do tubo ao encaixe inferior do cilindro hidráulico (Figura 14). Consulte Figura 15 e Figura 16 para o encaminhamento dos tubos. Certifique-se de que os tubos são encaminhados de forma a que fiquem afastados de quaisquer componentes afiados, quentes ou em movimento.
9. Aperte todos os dispositivos de fixação e encaixes.
10. Utilizando braçadeiras, prenda os tubos à máquina, nos locais mostrados em Figura 15 e Figura 16.

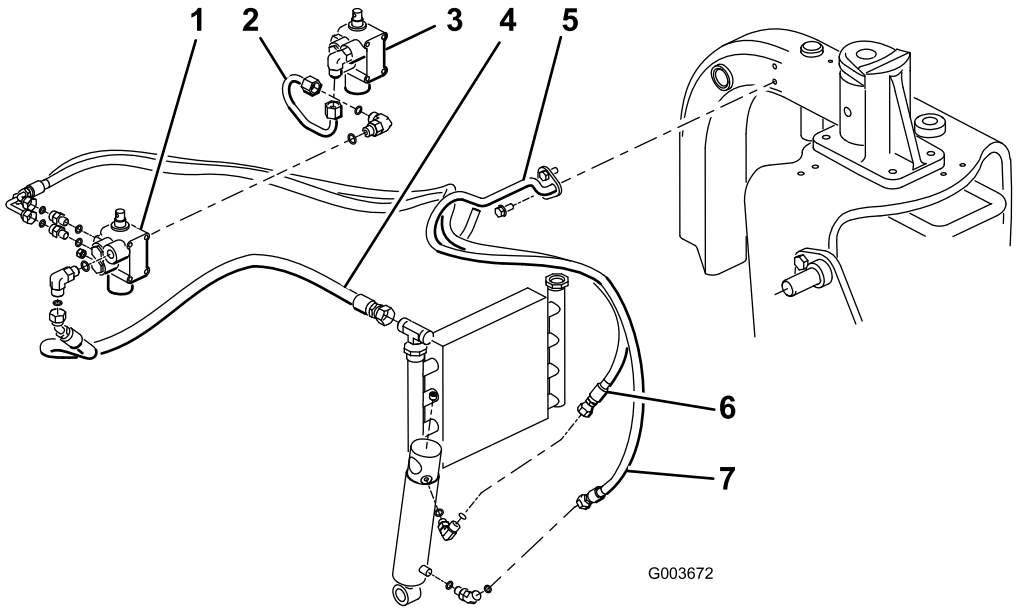

Figura 14

1. Nova válvula
2. Montagem de tubo, artigo n.º 108-8447
3. Válvula existente
4. Tubo hidráulico, artigo n.º 108-8449
5. Suporte do tubo da cablagem
6. Tubo hidráulico, artigo n.º 108-8453
7. Tubo hidráulico, artigo n.º 108-8454

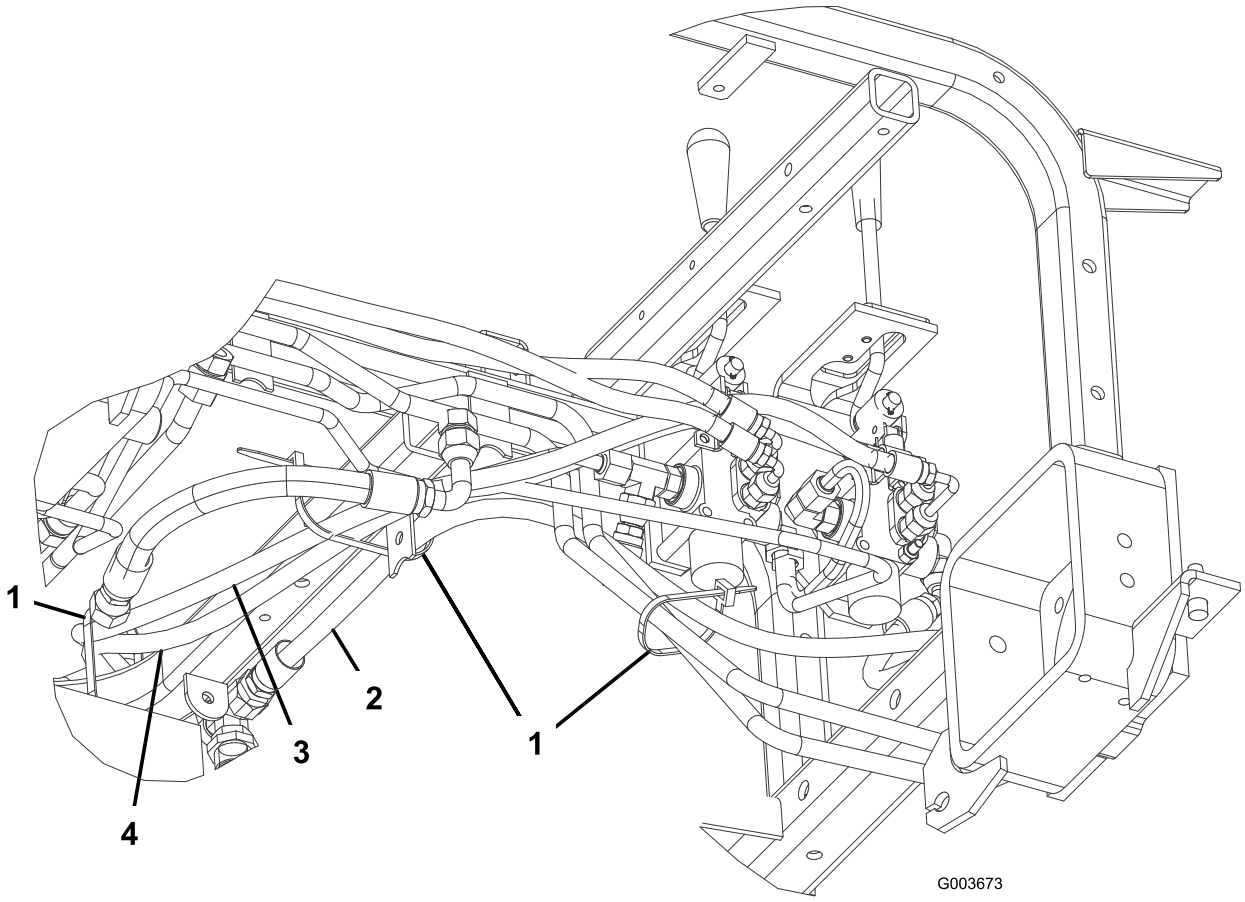

Figura 15

1. Braçadeira
2. Tubo hidráulico, artigo n.º 108-8449
3. Tubo hidráulico, artigo n.º 108-8453
4. Tubo hidráulico, artigo n.º 108-8454

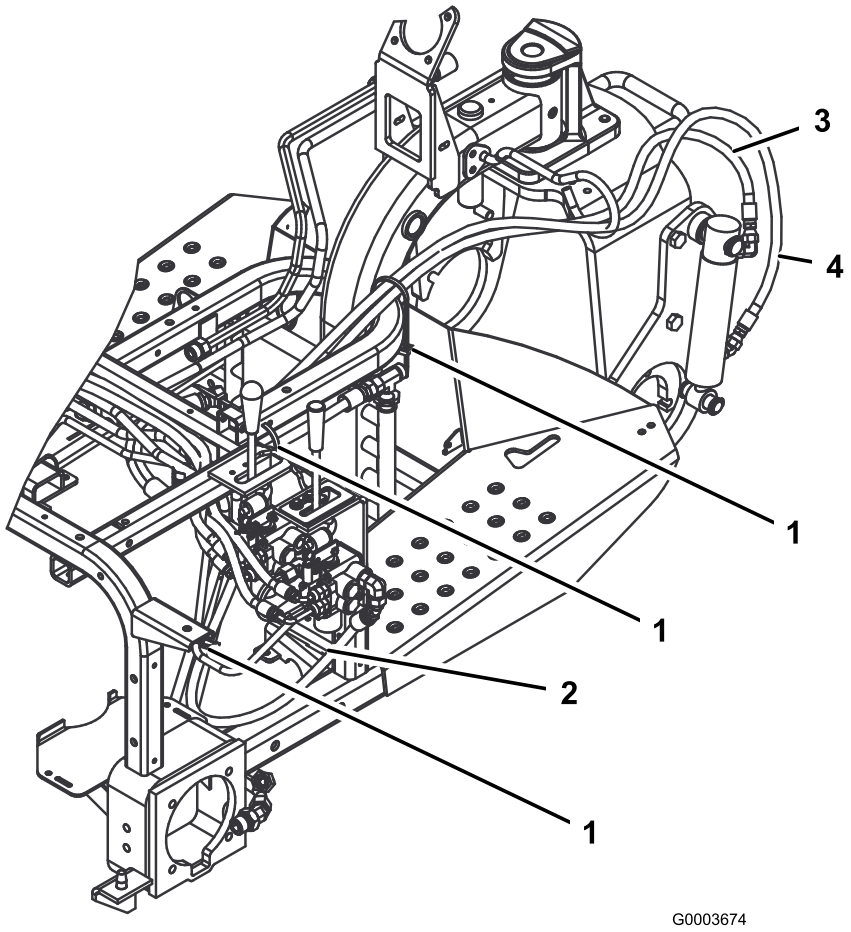

Figura 16

1. Braçadeira
2. Tubo hidráulico, artigo n.º 108-8449
3. Tubo hidráulico, artigo n.º 108-8453
4. Tubo hidráulico, artigo n.º 108-8454

7

Instalar o painel de controlo e placa guia da alavanca

Peças necessárias para este passo:

1	Placa guia da alavanca
2	Parafuso com cabeça de flange
2	Anilha
1	Autocolante do painel de controlo
1	Painel de controlo
1	Manípulo
3	Braçadeira de plástico

Procedimento

1. Insira a placa de guia da alavanca sobre a alavanca de elevação e prenda-a sem apertar à estrutura com dois parafusos de cabeça de flange e anilhas (Figura 17).

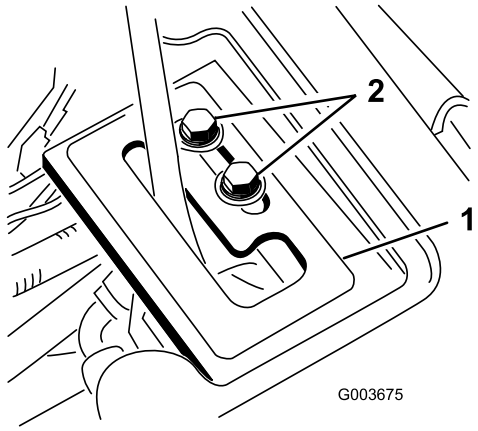

Figura 17

1. Placa guia da alavanca 2. Parafusos de montagem

2. Verifique o nível de fluido hidráulico e encha conforme necessário.

⚠ AVISO

O fluido hidráulico que sai sob pressão pode penetrar na pele e provocar lesões.

- **Se o fluido entrar na pele, deve ser retirado cirurgicamente em poucas horas por um médico especializado neste tipo de acidentes. Se não o fizer, a ferida pode gangrenar.**
- **Afaste o corpo e as mãos de fugas ou bicos que projectem fluido hidráulico de alta pressão.**
- **Utilize um pedaço de cartão ou papel para encontrar fugas do fluido hidráulico.**
- **Elimine com segurança toda a pressão do sistema hidráulico antes de executar qualquer procedimento neste sistema.**
- **Antes de colocar o sistema sob pressão, verifique que todas as tubagens e linhas do fluido hidráulico se encontram em bom estado de conservação; verifique também que todas as ligações hidráulicas e bocais estão bem apertados.**

3. Ligue o motor da unidade de tracção e verifique as ligações dos encaixes.
4. Volte a instalar o resguardo da roda, resguardo central e a consola. Não instale o painel de controlo nesta altura. Certifique-se de que os resguardos não interferem com os tubos. Encaminhe os tubos como necessário. Inverta o procedimento de instalação dos resguardos utilizado no Passo #1.
5. Instale o pneu traseiro e remova os suportes da parte de baixo da máquina. Aperte as porcas a 61-75 Nm.

⚠ AVISO

O motor tem de estar a funcionar para que se possa efectuar um ajuste final na placa de detenção da alavanca de elevação. Tocar em peças em movimento ou quentes pode provocar lesões graves.

Mantenha as mãos, pés, cara e outras partes do corpo afastadas dos componentes em rotação, da panela de escape e de outras superfícies quentes.

6. Com o motor a trabalhar e a alavanca de elevação na posição **Suspensa**, faça deslizar a guia da alavanca até o cilindro esquerdo poder ser estendido e retraído à mão (Figura 17).
7. Aperte ambos os parafusos de montagem da placa de guia da alavanca de elevação para fixar o ajuste (Figura 17).

8. Remova o contador de horas do painel de controlo antigo e instale-o no novo painel de controlo.
9. Instale o novo painel de controlo e ligue a cablagem no contador de horas.
10. Fixe o painel de controlo no local com os dispositivos de fixação previamente removidos (Figura 18).

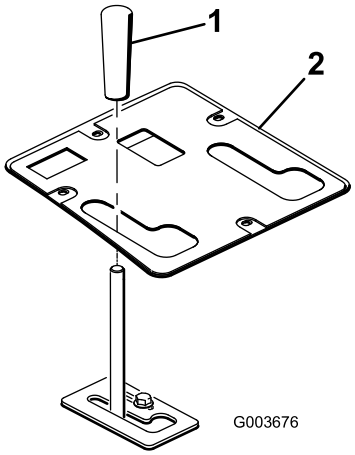

Figura 18

1. Manípulo
2. Painel de controlo

11. Instale o manípulo na alavanca de elevação (Figura 18).
12. Lubrifique a estrutura de elevação frontal. Consulte a secção Lubrificação.
13. Verifique o nível de fluido hidráulico e encha conforme necessário.

8

Ler/Guardar a documentação

Peças necessárias para este passo:

1	*Instruções de instalação*
1	*Catálogo de peças*
1	Declaração de conformidade

Procedimento

1. Leia a documentação.
2. Guarde a documentação num local seguro.

Funcionamento

Especificações

Peso líquido	38,5 kg

Engates/Acessórios

Está disponível uma selecção de engates e acessórios aprovados pela Toro para utilização com esta máquina que permitem melhorar e aumentar o seu desempenho. Para obter uma lista de todos os engates e acessórios aprovados, entre em contacto com o seu Concessionário autorizado Toro ou distribuidor, ou vá para www.Toro.com.

Sugestões de utilização

- A estrutura de elevação frontal foi concebida para aceitar apenas alguns acessórios. Não tente instalar um acessório da montagem traseira na estrutura de elevação frontal, pois pode danificar a máquina.
- Para descer a estrutura de elevação frontal, empurre a alavanca de elevação para a frente.
- Para permitir que a estrutura de elevação frontal flutue, empurre a alavanca de elevação para a frente e para o lado na ranhura.
- Para elevar a estrutura de elevação frontal, puxe a alavanca de elevação para trás.
- Familiarize-se com o funcionamento seguro do equipamento, com os comandos do utilizador e com os sinais de segurança.
- Mantenha as mãos e os pés longe de peças móveis ou superfícies quentes.

Manutenção

Lubrificação da estrutura de elevação

A estrutura de elevação possui (5) bocais de lubrificação (Figura 19) que deverão ser lubrificados regularmente com massa lubrificante N.º 2 para utilizações gerais, à base de lítio. Se a máquina for utilizada em condições normais, lubrifique todos os rolamentos e casquilhos após cada 100 horas de funcionamento. Lubrifique os rolamentos e casquilhos **imediatamente** após cada lavagem, independentemente do intervalo previsto.

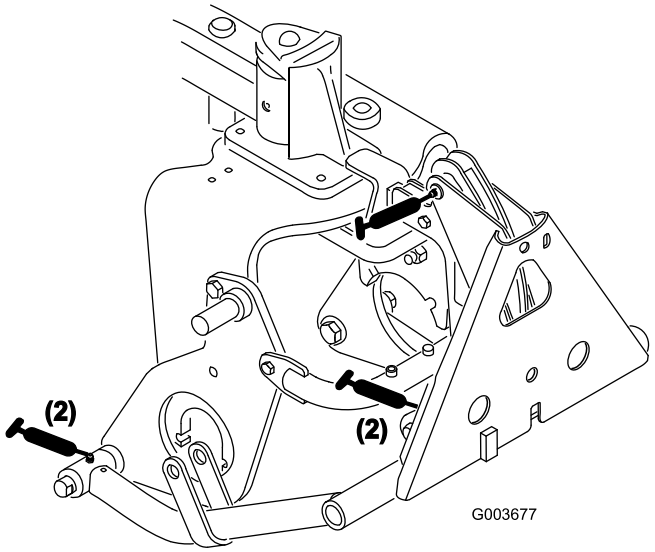

Figura 19

Esquemas

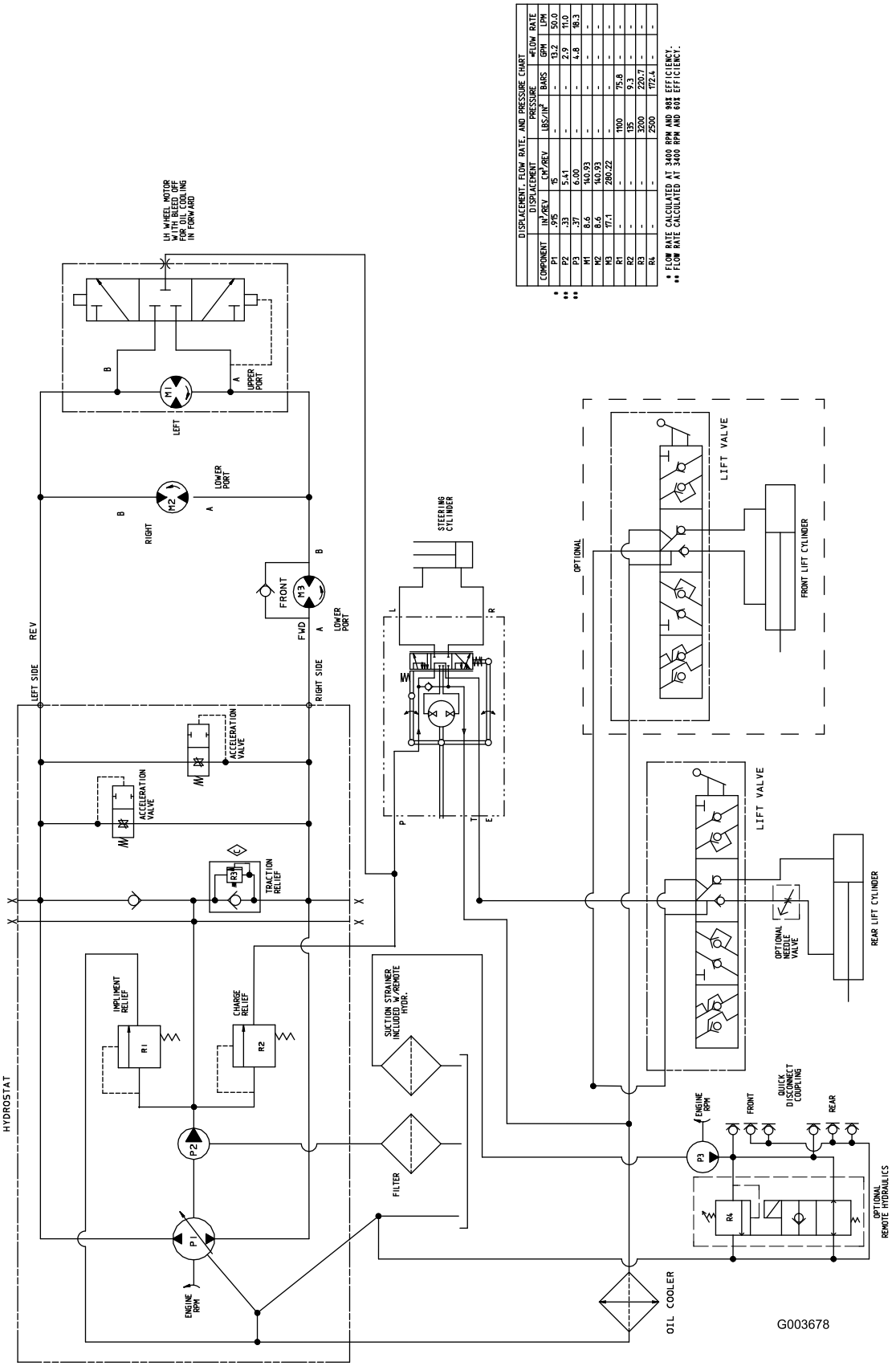

Esquema hidráulico (Rev. A)

Notas:

A garantia Toro de cobertura total

Uma garantia limitada

Condições e produtos abrangidos

A Toro Company e a sua afiliada, a Toro Warranty Company, no seguimento de um acordo celebrado entre ambas, garantem que o seu Produto Comercial Toro ("Produto") está isento de defeitos de materiais e de fabrico durante dois anos ou 1500 horas de funcionamento*, o que surgir primeiro. Esta garantia aplica-se a todos os produtos, com a excepção dos arejadores (consultar declaração de garantia separada para estes produtos). Nos casos em que exista uma condição para reclamação de garantia, repararemos o Produto gratuitamente incluindo o diagnóstico, mão-de-obra, peças e transporte. A garantia começa na data em que o produto é entregue ao comprador a retalho original.
* Produto equipado com contador de horas.

Instruções para a obtenção de um serviço de garantia

É da responsabilidade do utilizador notificar o Distribuidor de Produtos Comerciais ou o Revendedor de Produtos Comerciais Autorizado, onde adquiriu o Produto, logo que considere existir uma condição para reclamação da garantia. Se precisar de ajuda para encontrar um Distribuidor de Produtos Comerciais ou Revendedor Autorizado, ou se tiver dúvidas relativamente aos direitos ou responsabilidades da garantia, pode contactar-nos em:

Toro Commercial Products Service Department
Toro Warranty Company
8111 Lyndale Avenue South
Bloomington, MN 55420-1196

+1–952–888–8801 ou +1–800–952–2740
E-mail: commercial.warranty@toro.com

Responsabilidades do proprietário

Como proprietário do produto, você é responsável pela manutenção e ajustes necessários indicados no seu *Manual do utilizador*. O não cumprimento da manutenção e ajustes necessários pode constituir motivo para anulação da garantia.

Itens e condições não abrangidos

Nem todas as falhas ou avarias de produto que ocorrem durante o período da garantia são defeitos de material ou de fabrico. Esta garantia não cobre o seguinte:

- Falhas do produto que resultem da utilização de peças sobressalentes que não sejam da Toro ou da instalação e utilização de acessórios e produtos acrescentados ou modificados que não sejam da marca Toro. Pode ser fornecida uma garantia separada pelo fabricante para estes itens.
- Falhas do produto que resultem do não cumprimento da manutenção e/ou ajustes recomendados A falha em manter devidamente o seu produto Toro de acordo com a Manutenção recomendada indicada no *Manual do utilizador* pode dar origem a recusa de aplicação da garantia em caso de reclamação.
- Falhas do produto que resultem da operação do produto de uma forma abusiva, negligente ou descuidada.
- Peças sujeitas a desgaste de utilização, excepto se apresentarem um defeito. Exemplos de peças sujeitas a desgaste durante a operação normal do produto incluem, mas não se limitam a pastilhas e coberturas dos travões, cobertura da embraiagem, lâminas, cilindros, rolos e rolamentos (selados ou lubrificados), lâminas de corte, velas, rodas giratórias, pneus, filtros, correias, e determinados componentes de pulverização como diafragmas, bicos e válvulas de retenção, etc.
- Falhas provocadas por influência externa. As condições consideradas como influências externas incluem, mas não se limitam a, condições climatéricas, práticas de armazenamento, contaminação, utilização de combustíveis, líquidos de refrigeração, lubrificantes, aditivos, fertilizantes, água ou químicos não aprovados, etc.
- As questões de falha ou desempenho devido a utilização de combustíveis (e.g. gasolina, diesel ou biodiesel) que não estejam em conformidade com as normas industriais respectivas.
- Ruído, vibração, desgaste e deteriorações normais.
- O desgaste normal inclui, mas não se limita a, danos nos assentos devido a desgaste ou abrasão, superfícies com a pintura gasta, autocolantes arranhados ou janelas riscadas, etc.

Peças

As peças agendadas para substituição de acordo com a manutenção necessária são garantidas durante o período de tempo até à data da substituição agendada para essa peça. Peças substituídas durante esta garantia são cobertas durante a duração da garantia original do produto e tornam-se propriedade da Toro. Cabe à Toro tomar a decisão final quanto à reparação ou substituição de uma peça ou conjunto. A Toro pode usar peça refabricadas para reparações da garantia.

Garantia das baterias de circuito interno e iões de lítio:

As baterias de circuito interno e de iões de lítio estão programadas para um número total específico de kWh de duração. As técnicas de funcionamento, carregamento e manutenção podem aumentar/reduzir essa duração. Como as baterias são um produto consumível, o tempo útil de funcionamento entre os carregamentos vai diminuindo progressivamente até as baterias ficarem gastas. A substituição das baterias, devido ao desgaste normal, é da responsabilidade do proprietário do veículo. Esta substituição pode ocorrer no período normal de garantia do produto a custo do proprietário.
Nota: (apenas baterias de iões de lítio): Uma bateria de iões de lítio possui apenas uma parte da garantia começando no ano 3 até ao ano 5 com base no tempo de serviço e kilowatt horas usadas. Consulte o *Manual do utilizador* para obter informações adicionais.

A manutenção é a custo do proprietário

A afinação do motor, limpeza e polimento de lubrificação, substituição de filtros, refrigerante e realização da manutenção recomendada são alguns dos serviços normais que os produtos Toro exigem que são a cargo do proprietário.

Condições gerais

A reparação por um Distribuidor ou Revendedor Toro Autorizado é a sua única solução ao abrigo desta garantia.

Nem a Toro Company nem a Toro Warranty Company será responsável por quaisquer danos indirectos, acidentais ou consequenciais relacionados com a utilização de Produtos Toro abrangidos por esta garantia, incluindo quaisquer custos ou despesas de fornecimento de equipamento de substituição ou assistência durante períodos razoáveis de avaria ou a conclusão pendente não utilizável de avarias ao abrigo desta garantia. Excepto a garantia quanto a Emissões referida em baixo, caso se aplique, não há qualquer outra garantia expressa. Todas as garantias implícitas de comercialização e adequabilidade de utilização estão limitadas à duração desta garantia expressa.

Alguns estados não permitem a exclusão de danos acidentais ou consequenciais, nem limitações sobre a duração de uma garantia por isso as exclusões e limitações acima podem não se aplicar a si. Esta garantia dá-lhe direitos legais específicos e pode ainda ter outros direitos que variam de estado para estado.

Nota relativamente à garantia do motor:

O Sistema de Controlo de Emissões do seu Produto pode estar abrangido por uma garantia separada que satisfaz os requisitos estabelecidos pela Agência de Protecção Ambiental dos EUA (EPA) e/ou pela Comissão da Califórnia para o Ar (CARB). As limitações de horas definidas em cima não se aplicam à Garantia do Sistema de Controlo de Emissões. Consulte a Declaração de garantia para controlo de emissões do motor fornecida com o produto ou contida na documentação do fabricante do motor para mais pormenores.

Países que não são os Estados Unidos nem o Canadá

Os clientes que tenham comprado produtos Toro exportados pelos Estados Unidos ou Canadá devem contactar o seu Distribuidor Toro (Revendedor) para obter políticas de garantia para o seu país, província ou estado. Se, por qualquer razão estiver insatisfeito com o serviço do seu distribuidor ou se tiver dificuldades em obter informações sobre a garantia, contacte o importador da Toro.