Form No. 3367-817 Rev B

48 cm sekačka na trávu s mulčovacím systémem Recycler®

Číslo modelu 20951—Výrobní číslo 311000001 a vyšší

Návod k obsluze

Úvod

Tato rotační, ručně vedená sekačka na trávu je vhodná pro soukromé majitele pozemků. Je určená primárně k sečení trávy na dobře udržovaných trávnících soukromých pozemků. Není určena k sekání křovin ani k zemědělskému použití.

Přečtěte si pečlivě následující informace, abyste věděli, jak máte správně používat a pečovat o svůj výrobek a jak se vyhnout zranění a poškození výrobku. Za správný a bezpečný provoz výrobku nese odpovědnost majitel.

Máte-li zájem o informace o výrobku a příslušenství, o pomoc při hledání prodejce nebo o registraci vašeho výrobku, můžete kontaktovat Toro přímo na www.Toro.com.

Kdykoli budete potřebovat servis, originální náhradní díly Toro nebo doplňující informace, kontaktujte autorizované servisní středisko nebo centrum zákaznických služeb Toro a mějte připravené typové a sériové číslo. Obrázek 1 znázorňuje umístění typového a sériového čísla na výrobku.

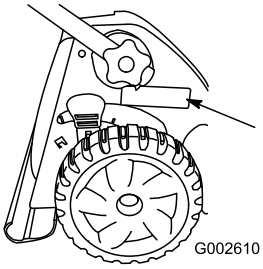

Obrázek 1

1. Štítek s typovým a sériovým číslem

Vepište typové a sériové číslo výrobku do mezery níže:

Číslo modelu _____

Výrobní číslo _____

Tato příručka upozorňuje na potenciální rizika a obsahuje bezpečnostní sdělení s výstražným symbolem (Obrázek 2), který signalizuje nebezpečí vážného zranění nebo smrti v případě nedodržování doporučených bezpečnostních opatření.



Obrázek 2

1. Výstražný symbol

V této příručce jsou pro zdůraznění informací používána dvě slova. **Důležité** upozorňuje na speciální technické informace a **Poznámka** zdůrazňuje obecné informace, které stojí za zvláštní pozornost.

Tento výrobek splňuje všechny relevantní směrnice Evropské unie. Podrobnosti najdete na příslušném Prohlášení o shodě pro tento výrobek.

U modelů, kde je uveden výkon motoru, byl celkový výkon laboratorně stanoven výrobcem motoru v souladu s normami SAE J1940. V souladu s bezpečnostními, emisními a provozními požadavky byl efektivní výkon motoru u sekačky této třídy nastaven na výrazně nižší hodnotu.

Neprovádějte nedovolené změny na řídicích prvcích motoru a neměňte otáčky nastavené regulátorem, jinak může vzniknout nebezpečný stav a dojít ke zranění osob.

Bezpečnost

Nesprávné používání nebo údržba této sekačky může způsobit zranění. Aby se snížilo riziko zranění, dodržujte tyto bezpečnostní pokyny.

Tato sekačka byla zkonstruována a testována firmou Toro pro bezpečný provoz, nicméně nedodržení následujících pokynů může mít za následek zranění osob.

Pro zajištění maximální bezpečnosti a výkonnosti a pro obeznámení se s výrobkem je nezbytné, abyste si vy a všichni ostatní provozovatelé sekačky přečetli a pochopili obsah této příručky ještě před spuštěním motoru. Věnujte zvláštní pozornost výstražnému symbolu (Obrázek 2), který znamená Upozornění,

© 2012—The Toro® Company
8111 Lyndale Avenue South
Bloomington, MN 55420

Zaregistrujte svůj výrobek na adrese www.Toro.com.

Překlad originálu (CS)
Vytištěno v USA
Všechna práva vyhrazena

Výstraha nebo Nebezpečí – bezpečnostní pokyn“. Přečtěte si tento pokyn a porozumějte mu, protože se týká bezpečnosti. Nedodržení tohoto pokynu může mít za následek zranění osob.

Obecné bezpečnostní informace o sekačce

Následující pokyny byly převzaty ze směrnice EN 836.

Tato sekačka může amputovat ruce a nohy a vrhat předměty. Nedodržování následujících bezpečnostních pokynů může mít za následek vážné zranění nebo smrt.

Zaškolení

- Pečlivě si přečtěte pokyny. Seznamte se dokonale s ovládacími prvky tohoto zařízení a s jeho správným použitím.
- Nikdy nedovolte, aby sekačku používaly děti nebo osoby, které nejsou obeznámeny s těmito pokyny. Místní předpisy mohou určovat věkovou hranici provozovatele.
- Mějte na paměti, že provozovatel nebo uživatel nese odpovědnost za nehody nebo ohrožení jiných osob nebo jejich majetku.
- Porozumějte výkladu všech symbolů použitých na sekačce nebo v pokynech.

Palivo

VÝSTRAHA – Palivo je vysoce hořlavé. Používejte následující bezpečnostní opatření.

- Skladujte palivo ve speciálních nádobách určených pro tento účel.
- Tankujte palivo pouze venku a při tankování nekuřte.
- Před spuštěním motoru doplňte palivo. Nikdy nesundávejte uzávěr palivové nádrže ani nedoplňujte palivo, pokud běží motor nebo pokud je motor zahřátý.
- V případě rozlití paliva nespouštějte motor. Přemístěte sekačku z prostoru, kde došlo k rozlití, a zabraňte možnosti vzniku požáru, dokud se výpary paliva nerozptýlí.
- Nasaďte bezpečně všechny uzávěry zpět na palivovou nádrž a nádoby na palivo.

Příprava

- Při sekání vždy noste pevnou obuv a dlouhé kalhoty. Se zařízením nepracujte bosi ani v sandálech.
- Zkontrolujte důkladně místo, kde budete zařízení používat, a odstraňte veškeré kameny, větve, dráty, kosti a jiné cizí předměty.
- Před použitím se vizuální kontrolou přesvědčete, zda ochranné kryty a bezpečnostní prvky, jako například deflektory a/nebo sběrací koš, jsou na místě a správně fungují.
- Před použitím se vždy vizuálně přesvědčete, zda žací nože, upevňovací šrouby nožů a žací ústrojí nejsou opotřebované nebo poškozené. Opotřebené nebo poškozené žací nože a šrouby vyměňujte po celých sadách, aby byla zachována mechanická rovnováha.

Startování

- Při startování sekačku nenaklánějte, pakliže naklonění sekačky není pro její nastartování nezbytné. V takovém případě nenaklánějte sekačku více, než je naprosto nezbytné, a zvedněte pouze tu část, která je na straně od operátora.
- Startujte motor opatrně v souladu s pokyny, nohy přitom mějte dostatečně daleko od žacích nožů a nestůjte před vyhazovacím kanálem.

Provoz

- Nikdy nesekejte, jsou-li nablízku osoby, zejména děti, nebo zvířata.
- Sekejte pouze za denního světla nebo při dobrém umělém osvětlení.
- Dávejte pozor na díry v zemi a jiné skryté překážky.
- Nedávejte ruce nebo nohy do blízkosti rotujících částí nebo pod ně. Držte se v bezpečné vzdálenosti od vyhazovacího otvoru.
- Nikdy sekačku nezvedejte ani nepřenášejte, je-li spuštěný motor.
- Při couvání nebo tažení ruční sekačky směrem k sobě buďte maximálně opatrní.
- Pohybujte se chůzí, nikdy během.
- Svahy:
  - Nepoužívejte sekačku na příliš strmých svazích.
  - Při práci na svazích buďte maximálně opatrní.
  - Pracujte se sekačkou vždy po vrstevnici, nikdy ne po spádnici, a při změně směru na svahu buďte mimořádně opatrní.
  - Při práci na svazích vždy dbejte na pevnou oporu nohou.
- Při přeřazování, zejména v případě vyšších rychlostních stupňů, vždy uberte plyn. Na svazích a v ostrých zatáčkách snižte rychlost, aby nedošlo k převrácení nebo ztrátě kontroly nad strojem.
- Je-li nezbytné sekačku naklonit kvůli přejíždění nezatravněných ploch nebo kvůli přemístění sekačky z místa na místo, zastavte žací nůž.

- Nenechávejte běžet motor v uzavřeném prostoru, kde se mohou hromadit výfukové plyny obsahující nebezpečný oxid uhelnatý.
- Vypněte motor
  - pokaždé, když sekačku opouštíte.
  - před doplňováním paliva.
  - před snímáním sběracího koše.
  - před nastavováním výšky sekání, pokud výšku nelze nastavit z pozice operátora.
- Vypněte motor a odpojte koncovku zapalovací svíčky.
  - budete-li čistit nebo uvolňovat ucpaný vyhazovací kanál.
  - budete-li sekačku kontrolovat, čistit nebo na ní provádět práce.
  - po nárazu na cizí předmět, zjistěte případné poškození sekačky a proveďte opravy před opětovným spuštěním a používáním stroje.
  - pokud sekačka nezvykle vibruje (okamžitě zkontrolujte).
- Blesk může způsobit vážné zranění nebo smrt. Pokud vidíte, jak se blýská, nebo slyšíte hřmění, stroj nepoužívejte a vyhledejte úkryt.
- Při přejíždění silnic nebo v jejich blízkosti dávejte pozor na provoz.

Údržba a skladování

- Všechny matice a šrouby musejí být dotažené, aby zařízení bylo v bezpečném provozním stavu.
- Nečistěte sekačku pomocí zařízení pro tlakové mytí.
- Nikdy sekačku neskladujte s palivem v nádrži a uvnitř budovy, kde by výpary mohly přijít do kontaktu s otevřeným ohněm nebo jiskrou.
- Před uskladněním v uzavřeném prostoru nechte vychladnout motor.
- Kvůli snížení rizika požáru je zapotřebí z motoru, tlumiče výfuku, prostoru pro baterii a prostoru palivové nádrže odstranit zbytky trávy, listí a přebytečného oleje.
- Pravidelně kontrolujte součásti sběracího koše a vyprazdňovací kanál a v případě potřeby vyměňte za náhradní díly doporučené výrobcem.
- Z důvodu bezpečnosti vyměňujte opotřebené nebo poškozené díly.
- Vyměňujte vadné tlumiče výfuku.
- Palivovou nádrž vyprazdňujte ve venkovním prostoru.
- Neměňte nastavení regulátoru motoru a nepřekračujte normální otáčky motoru. Provoz při nadměrných otáčkách motoru může zvýšit riziko zranění.
- U sekaček s větším počtem žacích nožů buďte opatrní, neboť rotace jednoho nože může způsobit rotaci ostatních nožů.
- Při seřizování sekačky dávejte pozor, aby vám prsty neuvízly mezi pohybujícími se noži a pevnými součástmi sekačky.
- **Aby byla zajištěna maximální výkonnost a bezpečnost, kupujte pouze originální náhradní díly a příslušenství Toro. Nepoužívejte *neoriginální* náhradní díly a příslušenství; mohou představovat bezpečnostní riziko.**

Akustický tlak

Tato sekačka má úroveň akustického tlaku u ucha obsluhy 89 dBA včetně tolerance (K) 1 dBA. Úroveň akustického tlaku byla stanovena v souladu s postupy uvedenými v normě EN 836.

Akustický výkon

Tato sekačka má zaručenou úroveň akustického výkonu 96 dBA včetně tolerance (K) 1 dBA. Úroveň akustického výkonu byla stanovena v souladu s postupy uvedenými v normě ISO 11094.

Vibraze rukou a paží

Naměřená úroveň vibrací levé ruky = 3,8 m/s^2

Naměřená úroveň vibrací pravé ruky = 5,4 m/s^2

Tolerance (K) = 2,2 m/s^2

Naměřené hodnoty byly získány v souladu s postupy uvedenými v normě EN 836.

Bezpečnostní a instrukční štítky

Důležité: **Výstražné a informační nálepky jsou umístěny v blízkosti potenciálně nebezpečných součástí. Vyměňte poškozené nálepky.**

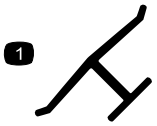

Ochranná známka výrobce

1. Označuje, že žací nůž pochází od výrobce originálního zařízení.



110-7178

1. Výška sekání

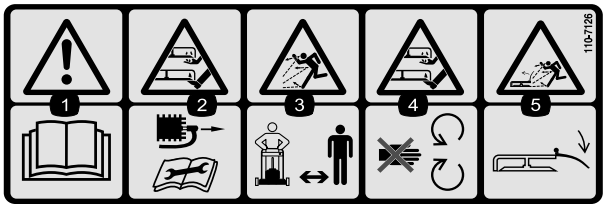

110-7126

1. Varování – přečtěte si *Uživatelskou příručku*.
2. Nebezpečí pořezání, useknutí ruky nebo nohy – před prováděním údržby zařízení sejměte kabelovou koncovku ze zapalovací svíčky.
3. Nebezpečí odmrštěných předmětů – okolostojící osoby musí být vždy v bezpečné vzdálenosti od stroje.
4. Nebezpečí pořezání, useknutí ruky nebo nohy – nepřibližujte se k pohyblivým součástem.
5. Nebezpečí od odlétávajících předmětů – mějte namontovaný deflektor.

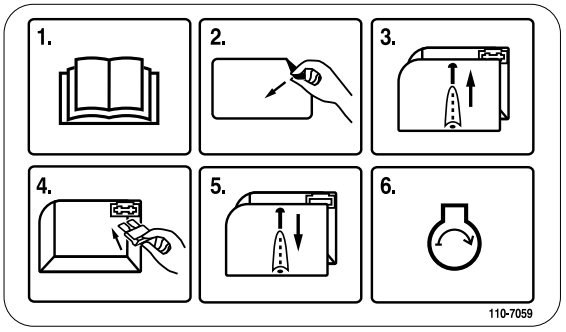

110-7059

1. Přečtěte si *Uživatelskou příručku*.
2. Odstraňte nálepku z pojistkové skříně.
3. Sejměte kryt pojistkové skříně.
4. Namontujte pojistku.
5. Nasaďte zpět kryt pojistkové skříně.
6. Spusťte motor.

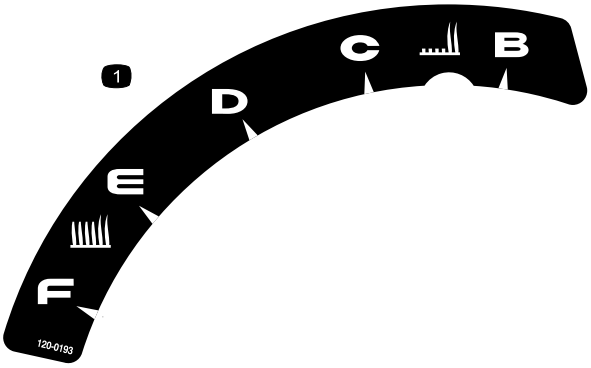

120-0193

1. Výška sekání

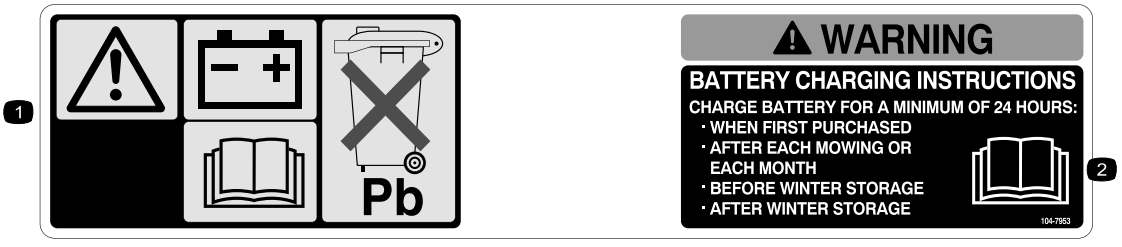

104-7953

1. Varování – pro informace o výměně baterie si přečtěte *Uživatelskou příručku*; baterie obsahuje olovo; nevyhazujte ji.
2. Přečtěte si *Uživatelskou příručku*.

Nastavení

Důležité: Sejměte a zlikvidujte ochrannou plastovou fólii, která zakrývá motor.

1

Připevnění rukojeti

Nejsou potřeba žádné díly

Postup

⚠ DŮLEŽITÉ UPOZORNĚNÍ

Nesprávným složením a rozložením rukojeti se mohou poškodit kabely, což může způsobit nebezpečí při provozu.

- **Při skládání nebo rozkládání rukojeti nepoškoďte kabely.**
- **Je-li poškozený kabel, kontaktujte autorizované servisní středisko.**

1. Odmontujte z krytu sekačky knoflíky rukojeti (Obrázek 3).

   Důležité: Při instalaci rukojeti nasměrujte kabely podél vnější strany rukojeti.

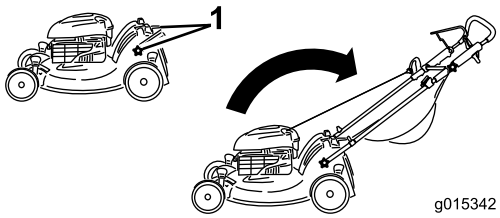

Obrázek 3

1. Knoflík rukojeti (2)

2. Přesuňte rukojeť do provozní polohy.
3. Nasaďte a utáhněte knoflíky rukojeti, které jste odmontovali v kroku 1 (Obrázek 3).
4. Přesuňte horní rukojeť do požadované polohy a dotáhněte pevně horní knoflík rukojeti (Obrázek 4).

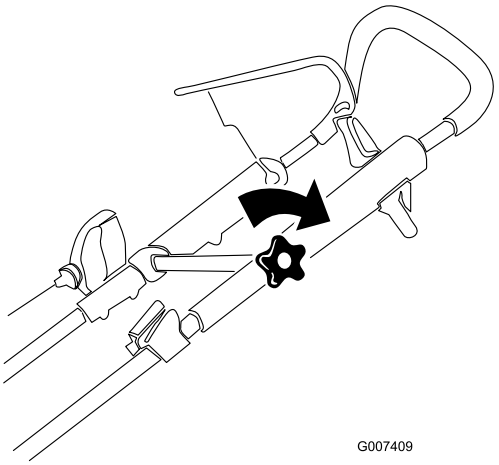

Obrázek 4

2

Montáž sběracího koše

Nejsou potřeba žádné díly

Postup

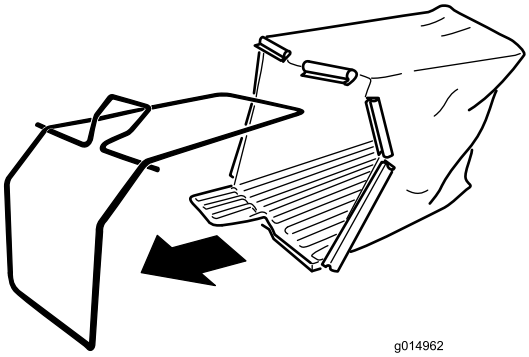

Obrázek 5

Nasuňte koš na drátěný rám.

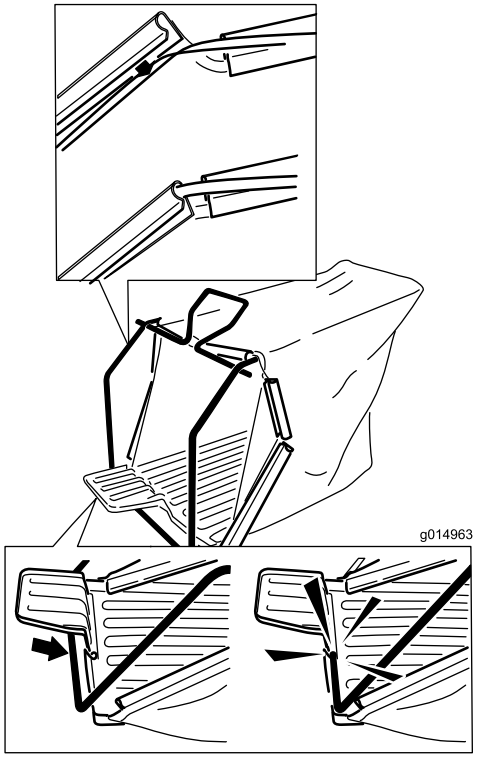

Obrázek 6

Přichyťte koš na drátěný rám pomocí spon.

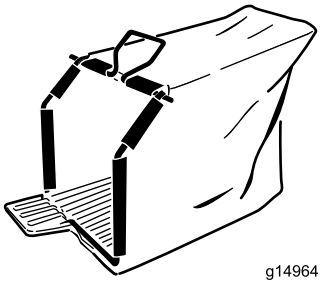

Obrázek 7

Smontovaný sběrací koš.

3

Montáž pojistky

Nejsou potřeba žádné díly

Postup

Sekačka je vybavená elektrickou pojistkou 40 A, která chrání elektrický startér.

Důležité: Bez namontování pojistky nelze nastartovat sekačku elektrickým startérem nebo nabít baterii.

1. Sejměte kryt baterie, vyjměte baterii a umístěte držák pojistky (Obrázek 8).

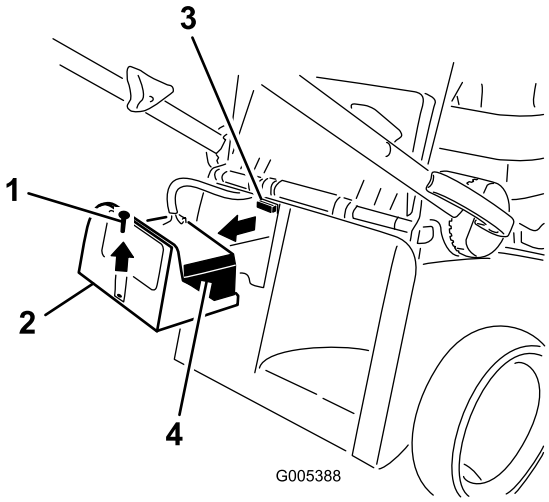

Obrázek 8

1. Šroub
2. Kryt baterie
3. Držák pojistky
4. Baterie

2. Vložte pojistku (z brašny na volné díly) do držáku pojistky (Obrázek 9).

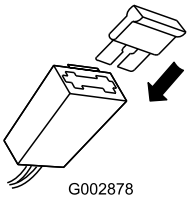

Obrázek 9

Poznámka: Sekačka je dodávána s jednou pojistkou v balíčku pro majitele a s jednou pojistkou v bateriové skříni.

3. Vložte baterii zpět na místo a nasaďte kryt baterie.

4

Dobíjení baterie

Nejsou potřeba žádné díly

Postup

Informace najdete v kapitole Dobíjení baterie, v sekci Údržba.

5

Doplnění oleje do motoru

Díly potřebné k provedení tohoto kroku:

0,59 l	Detergentní olej SAE 30 s API klasifikací SF, SG, SH, SJ, SL, nebo vyšší (nedodává se sekačkou)

Postup

Sekačka není dodávána s olejem v motoru.

1. Vytáhněte měrku (Obrázek 10).

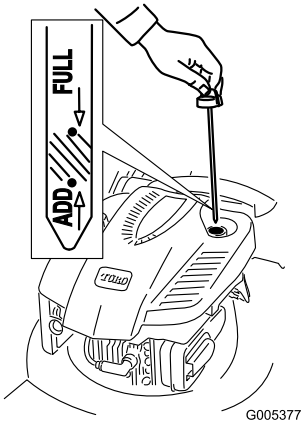

Obrázek 10

2. **Pomalu** nalévejte olej do plnicí trubice, dokud hladina oleje nedosáhne čáry na měrce označující **plnou** nádrž (Obrázek 10). **Nepřeplňte nádrž.** Max. náplň: 0,59 l, typu: detergentní olej SAE 30 s API klasifikací SF, SG, SH, SJ, SL, nebo vyšší.
3. Bezpečně namontujte měrku.

Důležité: ***Vyměňte motorový olej po prvních 5 hodinách provozu*****; následně jej vyměňujte jednou ročně. Viz kapitola Výměna motorového oleje.**

Součásti stroje

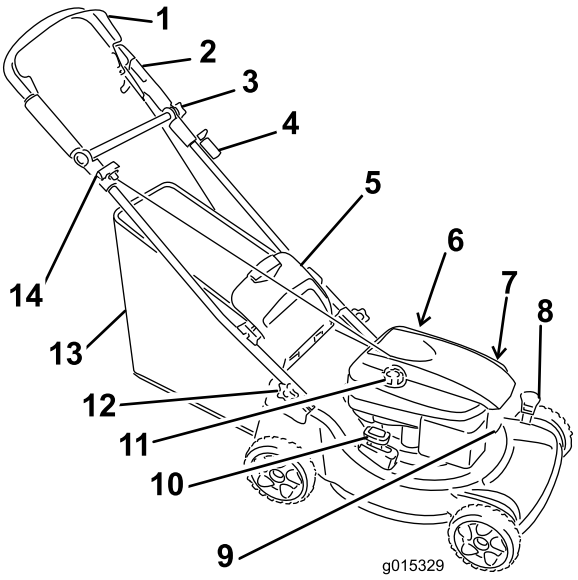

Obrázek 11

1. Ovládací tyč žacího nože
2. Horní část rukojeti
3. Otočný knoflík horní rukojeti
4. Klíček zapalování
5. Zadní dvířka
6. Trubka plnění oleje/měrky oleje (nezobrazeno)
7. Vzduchový filtr (nezobrazeno)
8. Páka pro nastavení výšky sekání (2)
9. Zapalovací svíčka
10. Páka sběrací/mulčovací jednotky
11. Uzávěr palivové nádrže
12. Knoflík rukojeti
13. Sběrací koš
14. Držadlo ručního startéru

Technické údaje

Model	Hmotnost	Délka	Šířka	Výška
20951	34 kg	79cm	51cm	41cm

Obsluha

Doplňování paliva do nádrže

⚠ NEBEZPEČÍ

Palivo je vysoce hořlavé a výbušné. Požár nebo výbuch paliva může vám nebo jiným osobám způsobit popálení.

- **Aby nedošlo ke vznícení paliva od statického náboje, položte před tankováním nádobu s palivem a/nebo sekačku přímo na zem, nikoli na vozidlo nebo nějaký předmět.**
- **Tankujte ve venkovním prostoru, když je motor studený. Utřete rozlité palivo.**
- **Nemanipulujte s palivem v blízkosti otevřeného ohně nebo jisker nebo když kouříte.**
- **Skladujte palivo ve schválené nádobě, mimo dosah dětí.**

Natankujte do nádrže čerstvý normální bezolovnatý benzín ze značkové čerpací stanice (Obrázek 12).

Důležité: Abyste omezili problémy se startováním, přidávejte do paliva po celou sezónu stabilizátor. Míchejte jej s palivem starým maximálně 30 dnů.

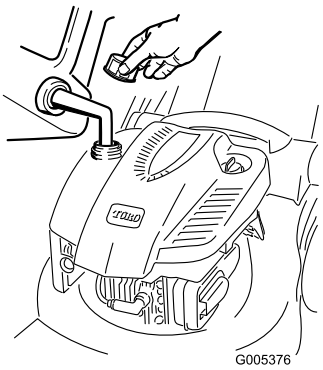

Obrázek 12

Kontrola hladiny motorového oleje

Servisní interval: Při každém použití nebo denně—Kontrolujte hladinu motorového oleje.

1. Vytáhněte měrku, otřete ji a zasuňte zpátky (Obrázek 10).
2. Vytáhněte měrku a zkontrolujte hladinu oleje (Obrázek 10). Pokud hladina oleje nedosahuje na měrce úrovně **Doplnit“**, **pomalu** nalévejte olej do plnicí trubice, dokud hladina nedosáhne na měrce úrovně **Plná“**. **Nepřeplňte nádrž.** (Max. náplň: 0,59 l, typu: detergentní olej SAE 30 s API klasifikací SF, SG, SH, SJ, SL, nebo vyšší.)
3. Zasuňte měrku zpět na místo.

Nastavení výšky sekání

⚠ DŮLEŽITÉ UPOZORNĚNÍ

Při nastavování výšky sekání se můžete dostat do kontaktu s pohyblivým nožem, který může způsobit vážné poranění.

- **Vypněte motor a počkejte, dokud se všechny pohyblivé součásti nezastaví.**
- **Při nastavování výšky sekání nestrkejte prsty pod kryt.**

⚠ VÝSTRAHA

Pokud byl spuštěný motor, tlumič výfuku bude žhavý a může způsobit vážné popálení. Nepřibližujte se ke žhavému tlumiči výfuku.

Nastavte výšku sekání podle potřeby. Nastavte přední a zadní kola do stejné výšky.

Poznámka: Když chcete sekačku zvednout, přesuňte obě páky na nastavení výšky sekání dopředu; sekačku spustíte jejich přesunutím dozadu (Obrázek 13).

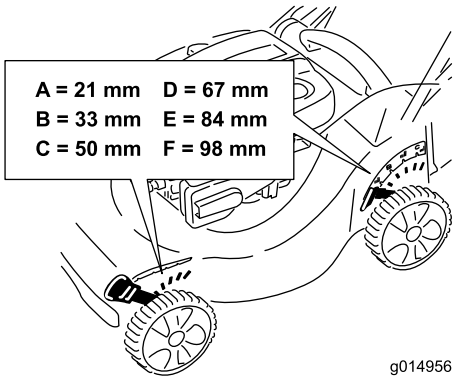

Obrázek 13

Poznámka: Nastavení výšky sekání: A = 21 mm; B = 33 mm; C = 50 mm; D = 67 mm; E = 84 mm a F = 98 mm.

Nastavení výšky horní rukojeti

Horní rukojeť musíte zvednout nebo spustit dolů do polohy pohodlné pro Vaši práci.

Poznámka: Horní rukojeť nemůžete zvednout výše než sklon spodní rukojeti.

1. Uvolněte otočný knoflík horní rukojeti (Obrázek 14).

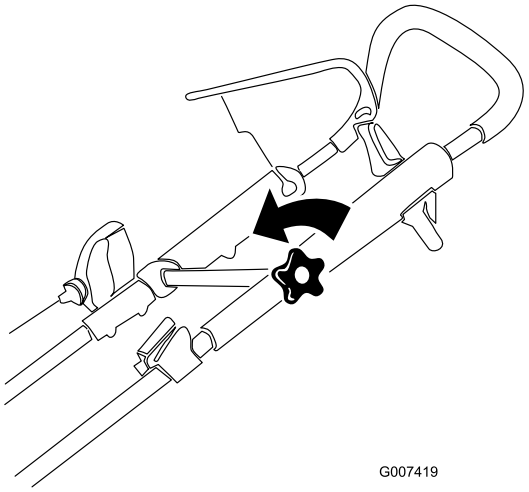

Obrázek 14

2. Přesuňte horní rukojeť do požadované pozice (Obrázek 15).

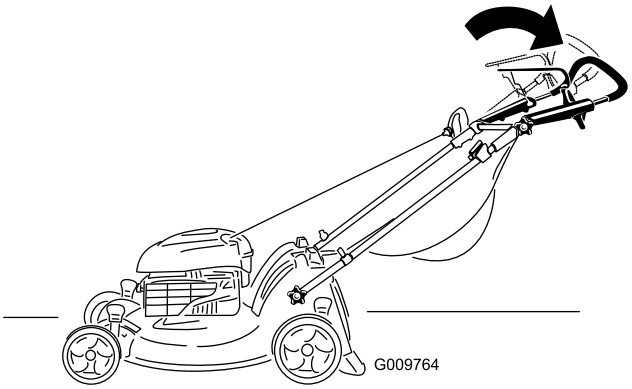

Obrázek 15

3. Pevně utáhněte otočný knoflík horní rukojeti (Obrázek 16).

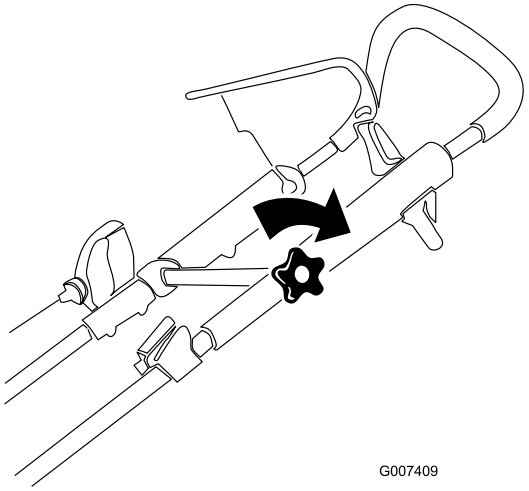

Obrázek 16

Spuštění motoru

1. Přitlačte ovládací tyč žacího nože (Obrázek 17) k držadlu.

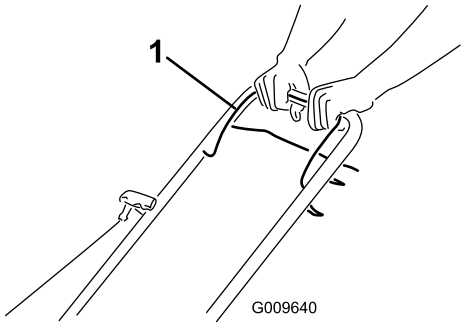

Obrázek 17

1. Ovládací tyč žacího nože

2. Otočte klíčkem zapalování (Obrázek 18) nebo zatáhněte za rukojeť ručního startéru (Obrázek 19).

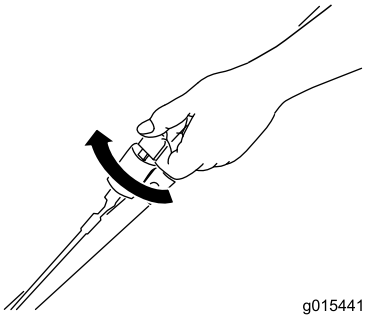

Obrázek 18

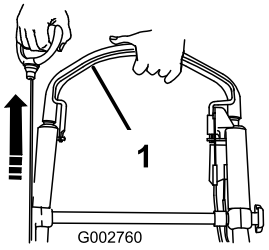

Obrázek 19

Poznámka: Když sekačka nenastartuje ani po několika pokusech, obraťte se na autorizované servisní středisko.

Použití ručního pohonu

V případě použití ručního pohonu se jednoduše pohybujte volnou chůzí a tlačte sekačku před sebou, s rukama na horním držadle a s lokty u těla (Obrázek 20 a Obrázek 21).

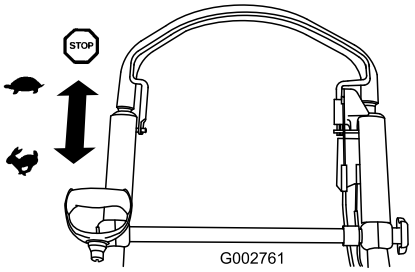

Obrázek 20



Obrázek 21

Vypnutí motoru

Servisní interval: Při každém použití nebo denně—Dbejte na to, aby se motor zastavil do 3 sekund po uvolnění ovládací tyče žacího nože.

Pro vypnutí motoru uvolněte ovládací tyč žacího nože (Obrázek 22).

Důležité: Po uvolnění ovládací tyče žacího nože by se motor i nůž měly do 3 sekund zastavit. Pokud se řádně nezastaví, přestaňte sekačku okamžitě používat a kontaktujte autorizované servisní středisko.

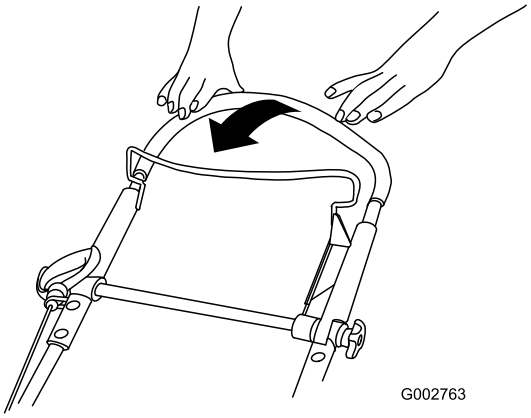

Obrázek 22

Mulčování

Sekačka je podle továrního nastavení schopná vtlačovat jemně posekanou trávu a listí zpět do trávníku.

Poznámka: Při mulčování může sběrací koš zůstat připevněný na sekačce.

Pro funkci mulčování nastavte páku sběrací/mulčovací jednotky na **režim** mulčování (Obrázek 23).

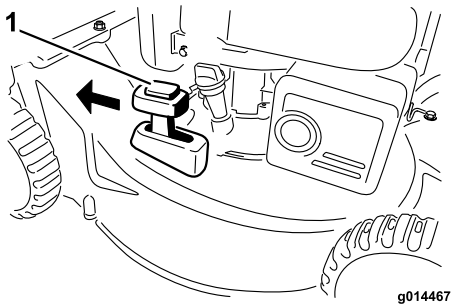

Obrázek 23

1. Režim mulčování

Sbírání trávy

Chcete-li posekanou trávu a listí z trávníku sesbírat, použijte sběrací koš.

⚠ DŮLEŽITÉ UPOZORNĚNÍ

Je-li sběrací koš opotřebený, mohou od sekačky odlétávat drobné kamínky nebo úlomky, které mohou způsobit vážné zranění nebo smrt.

Pravidelně sběrací koš kontrolujte. Je-li poškozený, vyměňte jej za nový sběrací koš Toro.

⚠ DŮLEŽITÉ UPOZORNĚNÍ

Žací nůž je ostrý; při kontaktu s nožem může dojít k vážnému poranění.

Před opuštěním provozní pozice vypněte motor a počkejte, dokud se všechny pohyblivé součásti nezastaví.

Pro sběr posekané trávy připevněte sběrací koš (viz kapitola Připevnění sběracího koše) a nastavte páku mulčovací/sběrací jednotky na **režim** sběru (Obrázek 24).

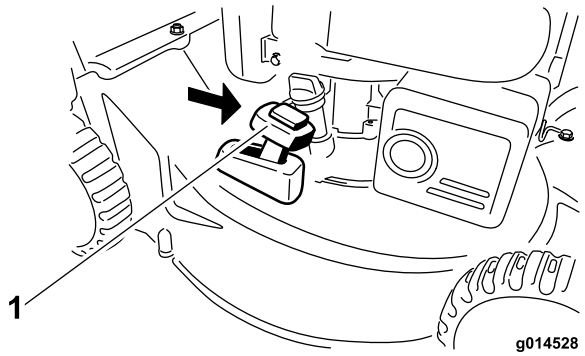

Obrázek 24

1. Režim sběru

Připevnění sběracího koše

Zvedněte a podržte zadní dvířka (Obrázek 25), vsaďte sběrací koš (Obrázek 26) a spusťte zadní dvířka.

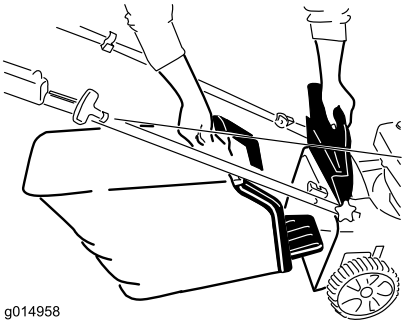

Obrázek 25

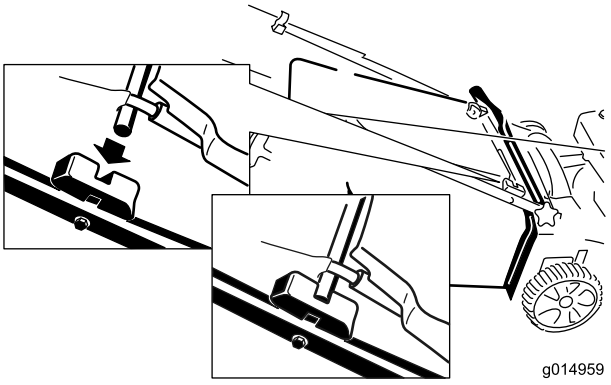

Obrázek 26

Vyjmutí sběracího koše

Opačným postupem můžete sběrací koš vyjmout.

Vyhazování trávy zadním otvorem

Při sekání velmi vysoké trávy použijte zadní vyhazovací otvor.

Jestliže je na sekačce sběrací koš, sejměte jej před vyprázdněním posekané trávy zadem (viz Sejmutí sběracího koše). Páka mulčovací/sběrací jednotky by měla být nastavená na **režim** sběru (Obrázek 24).

⚠ DŮLEŽITÉ UPOZORNĚNÍ

Žací nůž je ostrý; při kontaktu s nožem může dojít k vážnému poranění.

Před opuštěním provozní pozice vypněte motor a počkejte, dokud se všechny pohyblivé součásti nezastaví.

Provozní tipy

Všeobecná doporučení k sekání

- Odstraňte z trávníku klacky, kameny, dráty, větve a jiné předměty, na které by mohl žací nůž narazit.
- Zabraňte kontaktu žacího nože s tvrdými předměty. Nikdy záměrně nepřejíždějte sekačkou přes žádný předmět.
- Pokud sekačka narazí na tvrdý předmět nebo začne vibrovat, okamžitě vypněte motor, odpojte koncovku zapalovací svíčky a zkontrolujte, zda sekačka není poškozená.
- Pro dosažení maximální výkonnosti namontujte před začátkem sezóny nový žací nůž.
- V případě potřeby vyměňte žací nůž za nový nůž Toro.

Sekání trávy

- Sekejte najednou vždy pouze asi třetinu výšky trávy. Pokud tráva není řídká nebo pokud není pozdní podzim, kdy se růst trávy zpomaluje, nenastavujte výšku pod hodnotu 51 mm. Viz kapitola Nastavení výšky sekání.
- Pro sekání trávy vyšší než 15 cm nastavte maximální výšku sekání a pohybujte se pomaleji; potom sekání opakujte s menší nastavenou výškou. Je-li tráva příliš vysoká, může se sekačka ucpat a motor se zastaví.
- Sekejte pouze suchou trávu a listí. Mokrá tráva a listí mají tendenci shlukovat se a mohou způsobit ucpání sekačky nebo zastavení motoru.

⚠ DŮLEŽITÉ UPOZORNĚNÍ

Na mokré trávě nebo listí můžete uklouznout, dostat se do kontaktu s žacím nožem a způsobit si vážné zranění. Sekejte pouze za sucha.

- Střídejte směr sekání. Pomáhá to rozptylovat posekanou trávu po trávníku a dosáhnout rovnoměrného hnojení.
- Pokud výsledný vzhled trávníku není uspokojivý, vyzkoušejte následující:
  - Vyměňte žací nůž nebo jej nechte nabrousit.
  - Pohybujte se při sekání pomaleji.
  - Nastavte větší výšku sekání.
  - Sekejte trávu častěji.
  - Postupujte v překrývajících se pruzích místo plných pruhů při každém průchodu.
  - Nastavte výšku sekání u předních kol o jeden stupeň níž než u zadních kol. Například přední kola nastavte na 51 mm a zadní kola na 64 mm.

Sekání listí

- Dbejte na to, aby po sekání tráva polovinou své výšky přesahovala vrstvu listí. Možná budete muset přejet sekačkou přes listí více než jednou.
- Pokud vrstva listí přesahuje 13 cm, nastavte přední výšku sekání o jeden nebo dva stupně výš než zadní výšku sekání.
- Pokud sekačka neseká listy dostatečně najemno, zpomalte.

Údržba

Poznámka: Levou a pravou stranu stroje určujte z normální pracovní pozice.

Doporučený harmonogram údržby

Servisní interval	Postup při údržbě
Po prvních 5 hodinách	• Vyměňte motorový olej.
Při každém použití nebo denně	• Kontrolujte hladinu motorového oleje. • Dbejte na to, aby se motor zastavil do 3 sekund po uvolnění ovládací tyče žacího nože. • Odstraňte kousky trávy a špínu pod sekačkou.
Po každých 100 hodinách provozu	• Vyčistěte chladicí soustavu (viz Příručka k obsluze motoru). • Vyměňte zapalovací svíčku (viz Příručka k obsluze motoru).
Před uskladněním	• Před prováděním oprav a před uskladněním sekačky vyprázdněte palivovou nádrž.
Každý rok	• Vyměňte vzduchový filtr (častěji při provozu v prašném prostředí). • Zkontrolujte zapalovací svíčku (viz Příručka k obsluze motoru). • Vyměňte motorový olej. • Promažte ozubené soukolí. • Promažte horní rukojeť. • Vyměňte žací nůž nebo jej nechte nabrousit (častěji pokud se hrany rychle otupí). • Další pokyny k provádění roční údržby najdete v Návodu k obsluze motoru.

Příprava na údržbu

1. Vypněte motor a počkejte, dokud se všechny pohyblivé součásti nezastaví.
2. Před prováděním údržby odpojte koncovku zapalovací svíčky (Obrázek 27).

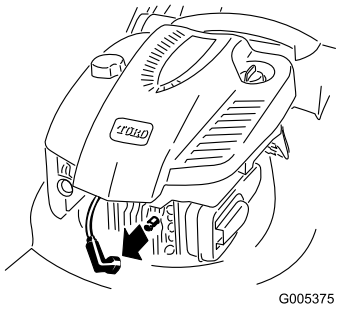

Obrázek 27

3. Po dokončení údržbářských prací připojte koncovku zpět k zapalovací svíčce.

Důležité: Abyste sekačku mohli naklonit kvůli výměně oleje nebo žacího nože, spotřebujte nejprve palivo v nádrži. Je-li nezbytné naklonit sekačku před spotřebováním paliva, odčerpejte palivo ručním palivovým čerpadlem. Naklánějte sekačku na stranu vždy tak, aby vzduchový filtr směřoval nahoru.

⚠ DŮLEŽITÉ UPOZORNĚNÍ

Při naklonění sekačky může vytékat palivo. Palivo je hořlavé, výbušné a může způsobit zranění.

Spotřebujte palivo provozem nebo je odčerpejte ručním čerpadlem; nikdy ne násoskou.

Výměna vzduchového filtru

Servisní interval: Každý rok—Vyměňte vzduchový filtr (častěji při provozu v prašném prostředí).

1. Proveďte předběžnou údržbu, viz kapitola Příprava na údržbu.
2. Otevřete kryt vzduchového filtru a vyjměte starý filtr (Obrázek 28).

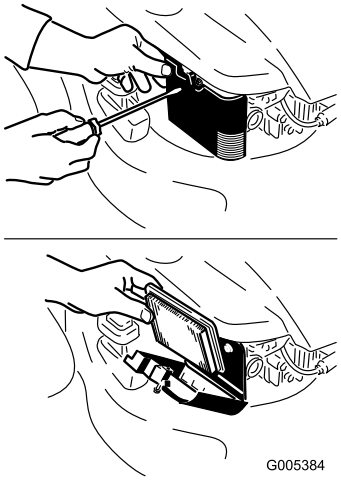

Obrázek 28

3. Vložte nový filtr a nasaďte zpět kryt filtru.

Výměna motorového oleje

Servisní interval: Po prvních 5 hodinách

Každý rok

Několik minut před výměnou oleje spusťte motor, aby se olej zahřál. Zahřátý olej má lepší viskozitu a odnáší více nečistot.

1. Proveďte předběžnou údržbu, viz kapitola Příprava na údržbu.
2. Vytáhněte měrku (Obrázek 29).

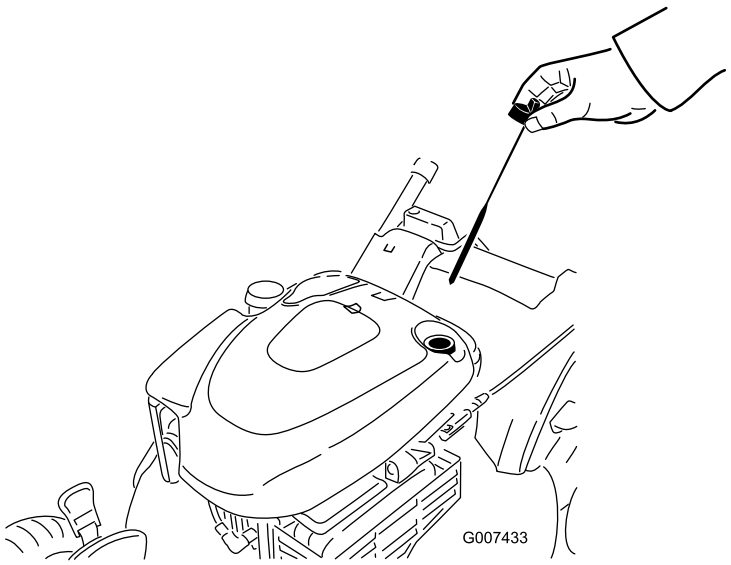

Obrázek 29

3. Nakloňte sekačku na stranu tak, aby vzduchový filtr směřoval nahoru, a nechte olej vytéct plnicí trubicí (Obrázek 30).

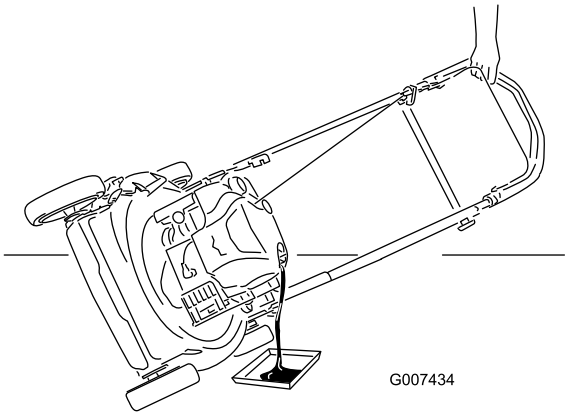

Obrázek 30

4. **Pomalu** nalévejte olej do plnicí trubice, dokud hladina oleje nedosáhne čáry na měrce označující **plnou** nádrž (Obrázek 31). **Nepřeplňte nádrž.** (Max. náplň: 0,59 l, typu: detergentní olej SAE 30 s API klasifikací SF, SG, SH, SJ, SL, nebo vyšší.)

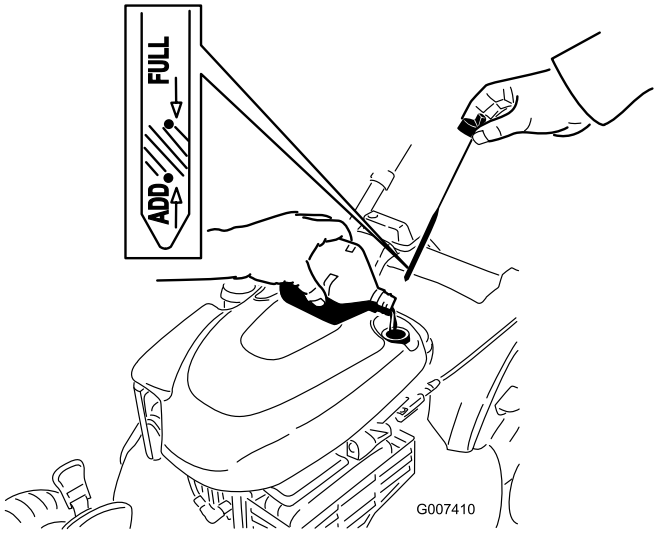

Obrázek 31

5. Bezpečně namontujte měrku.
6. Použitý olej nechte řádně zlikvidovat v místní recyklační stanici.

Mazání ozubeného soukolí

Servisní interval: Každý rok—Promažte ozubené soukolí.

1. Odšroubujte upěvňovací šrouby **zadních** kol a sundejte kola.
2. Aplikujte na soukolí mazací olej, jak je znázorněno na Obrázek 32.

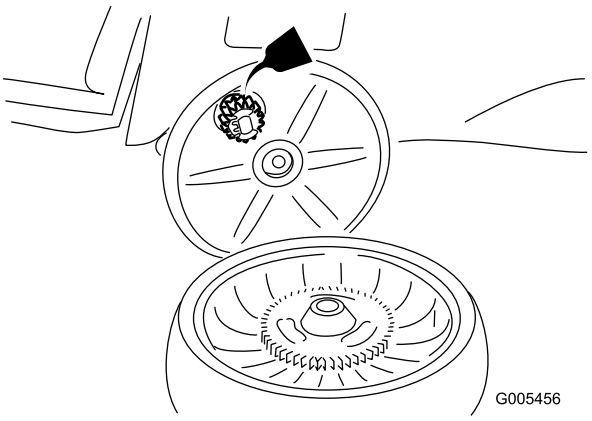

Obrázek 32

3. Namontujte zadní kola.

Mazání horní rukojeti

Servisní interval: Každý rok

Promažte jednou za rok nebo podle potřeby levou a pravou stranu horní rukojeti pomocí rozprašovače silikonového oleje s nízkou viskozitou.

1. Nastříkejte olej na vnější plastový konec vnitřní rukojeti (Obrázek 33).

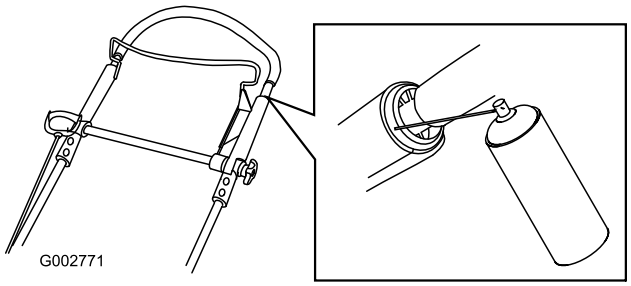

Obrázek 33

Poznámka: Použitím hadičky dodávané se sprejem lze nasměrovat proud oleje.

2. Zatlačte horní rukojeť zcela dolů a nastříkejte olej na vnitřní plastový povrch vnější rukojeti (Obrázek 34).

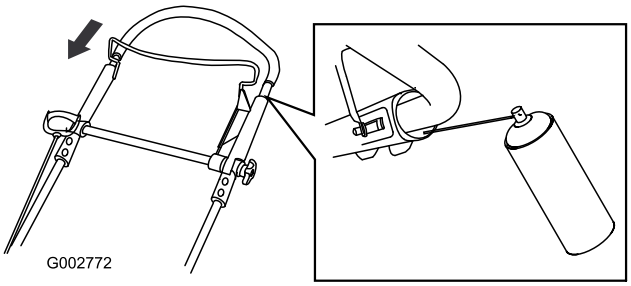

Obrázek 34

Seřízení mechanismu ručního pohonu

Pokud ruční pohon sekačky řádně nefunguje, seřiďte kabel ručního pohonu.

1. Povolte matici na držáku kabelu (Obrázek 35).

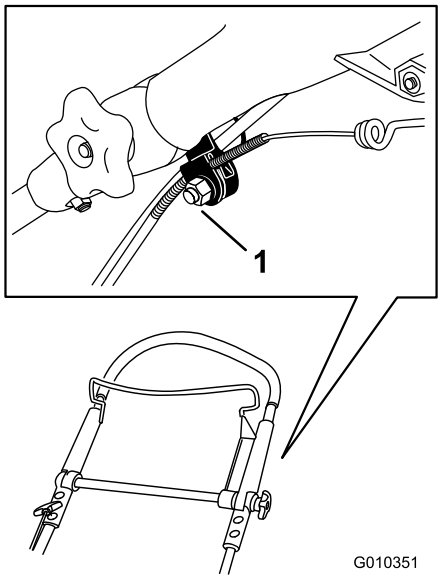

Obrázek 35

1. Držák kabelu

2. Přitáhněte horní rukojeť směrem nahoru a zcela dozadu.

   Poznámka: Pokud se rukojeť nepohybuje plynule, postupujte podle kapitoly Mazání horní rukojeti.

3. Stáhněte plášť kabelu směrem dolů tak, aby byl obnažený kabel napnutý (Obrázek 36).

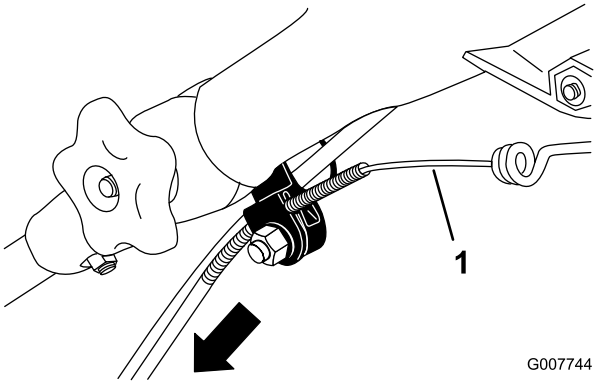

Obrázek 36

1. Obnažený kabel

4. Vytáhněte plášť kabelu nahoru o 3 mm.

   Poznámka: K horní straně držáku černého kabelu můžete přiložit pravítko a změřit, o kolik se posunul horní konec pláště kabelu (Obrázek 37).

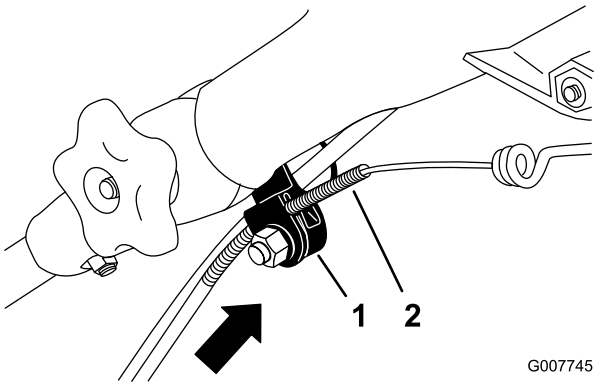

Obrázek 37

1. Držák kabelu
2. Plášť kabelu

   Poznámka: Posunutím pláště kabelu směrem nahoru se sníží pojezdová rychlost; posunutím pláště kabelu směrem dolů se zvýší pojezdová rychlost.

5. Pevně utáhněte matici.
6. Nastartujte sekačku a zkontrolujte nastavení.

   Poznámka: Pokud ruční pohon není správně nastavený, opakujte tento postup.

Výměna žacího nože

Servisní interval: Každý rok

Důležité: ***Pro správné namontování žacího nože budete potřebovat momentový klíč.*** **Pokud nemáte momentový klíč nebo si provedením montáže nejste jistí, kontaktujte autorizované servisní středisko.**

Po každém spotřebování paliva zkontrolujte žací nůž. Je-li žací nůž poškozený nebo prasklý, okamžitě jej vyměňte. Je-li ostří žacího nože tupé nebo poškozené, nechte je nabrousit nebo je vyměňte.

⚠ DŮLEŽITÉ UPOZORNĚNÍ

Žací nůž je ostrý; při kontaktu s nožem může dojít k vážnému poranění.

Při manipulaci se žacím nožem používejte rukavice.

1. Odpojte koncovku zapalovací svíčky. Viz kapitola Příprava na údržbu.
2. Nakloňte sekačku na stranu tak, aby vzduchový filtr směřoval nahoru.
3. K zajištění žacího nože použijte dřevěný špalek (Obrázek 38).

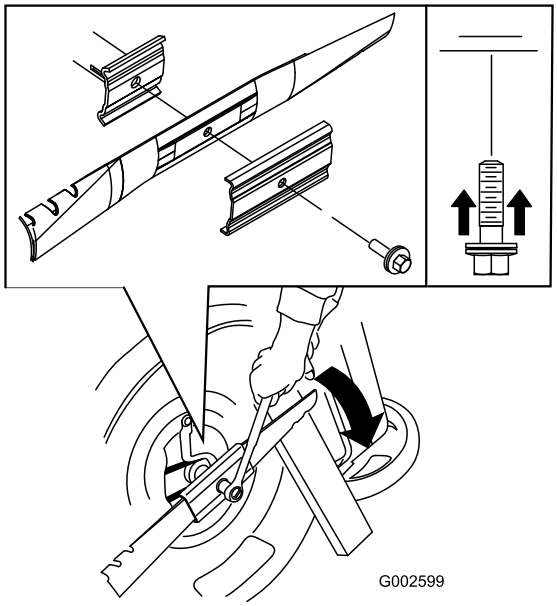

Obrázek 38

4. Sundejte žací nůž a uložte si veškeré upevňovací součástky (Obrázek 38).
5. Namontujte nový žací nůž a všechny upevňovací součástky (Obrázek 38).

   Důležité: Zakřivené konce žacího nože musejí směřovat ke krytu sekačky.
6. **Momentovým klíčem utáhněte upevňovací šroub žacího nože na 82 Nm.**

   Důležité: Šroub utažený na 82 Nm je velmi pevný. Zajistěte žací nůž dřevěným špalkem a utahovákem nebo klíčem šroub pevně utáhněte. Přetáhnout šroub je velmi obtížné.

Čištění sekačky

Servisní interval: Při každém použití nebo denně

⚠ DŮLEŽITÉ UPOZORNĚNÍ

Zpod krytu sekačky se může uvolňovat materiál.

- **Používejte ochranné brýle.**
- **Neopouštějte pozici při provozu (za rukojetí).**
- **Nedovolte, aby v blízkosti sekačky kdokoli stál.**

1. S motorem spuštěným na rovném dlážděném povrchu stříkejte proud vody před **pravé** zadní kolo (Obrázek 39).

   Poznámka: Voda bude stříkat do prostoru, kde se pohybuje žací nůž, a odstraňovat zbytky trávy.

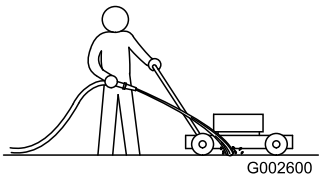

Obrázek 39

2. Jakmile přestanou vypadávat zbytky trávy, zastavte vodu a přesuňte sekačku na suché místo.
3. Nechte několik minut běžet motor, aby uschl kryt sekačky a nedocházelo k jeho korozi.

Vyprazdňování palivové nádrže

1. Vypněte motor a nechte jej vychladnout..
2. Odpojte koncovku zapalovací svíčky.
3. Sundejte uzávěr palivové nádrže.
4. Pomocí ruční pumpy odčerpejte palivo do čistého kanystru vyhovujícího předpisům.
5. Připojte koncovku zapalovací svíčky ke svíčce.
6. Spusťte motor a nechte jej běžet, dokud se nezastaví.
7. Opětovným startováním motoru se ujistěte, že v karburátoru není žádné palivo.

Uskladnění

Uskladňujte sekačku na chladném, čistém, suchém místě.

Příprava sekačky k uskladnění

⚠ DŮLEŽITÉ UPOZORNĚNÍ

Výpary paliva mohou explodovat.

- **Neskladujte palivo po dobu delší než 30 dnů.**
- **Neskladujte sekačku v uzavřeném prostoru poblíž otevřeného ohně.**
- **Před uskladněním sekačky nechte vychladnout motor.**

1. Při posledním tankování v roce přidejte do paliva stabilizátor, jak doporučuje výrobce motoru.
2. Nechte sekačku běžet, dokud se palivo nespotřebuje a motor se nezastaví.
3. Nastartujte znovu motor.
4. Nechte motor běžet, dokud se nezastaví. Jakmile motor nejde nastartovat, je dostatečně suchý.
5. Odpojte koncovku zapalovací svíčky.
6. Vymontujte svíčku, do otvoru pro svíčku nalijte 30 ml oleje a několikrát pomalu zatáhněte za lanko startéru, aby se olej rozlil po celém válci a v období mimo sezónu nevznikala ve válci koroze.
7. Namontujte volně zapalovací svíčku.
8. Utáhněte všechny matice a šrouby.

Složení rukojeti

⚠ DŮLEŽITÉ UPOZORNĚNÍ

Nesprávným složením a rozložením rukojeti se mohou poškodit kabely, což může způsobit nebezpečí při provozu.

- **Při skládání nebo rozkládání rukojeti nepoškoďte kabely.**
- **Je-li poškozený kabel, kontaktujte autorizované servisní středisko.**

1. Povolte oba knoflíky rukojeti, které ji upevňují k šasi, až můžete rukojetí volně pohybovat (Obrázek 40).

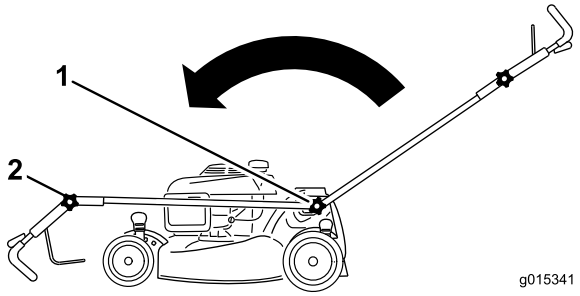

Obrázek 40

1. Knoflík rukojeti (2)
2. Otočný knoflík horní rukojeti

2. Sklopte rukojeť dopředu podle obrázku Obrázek 40.
3. Povolte knoflík horní rukojeti a sklopte horní rukojeť podle obrázku Obrázek 40.

Použití sekačky po uskladnění

1. Vymontujte zapalovací svíčku a pomocí startéru rychle roztočte motor, aby se z válce dostal přebytečný olej.
2. Namontujte zapalovací svíčku a utáhněte ji momentovým klíčem na 20 Nm.
3. Připojte koncovku zapalovací svíčky ke svíčce.

Poznámky:

Mezinárodní seznam distributorů

Distributor:	Země:	Tel. číslo:
Atlantis Su ve Sulama Sisstemleri Lt	Turecko	90 216 344 86 74
Balama Prima Engineering Equip.	Hongkong	852 2155 2163
B-Ray Corporation	Jižní Korea	82 32 551 2076
Casco Sales Company	Portoriko	787 788 8383
Ceres S.A.	Kostarika	506 239 1138
CSSC Turf Equipment (pvt) Ltd.	Srí Lanka	94 11 2746100
Cyril Johnston & Co.	Severní Irsko	44 2890 813 121
Equiver	Mexiko	52 55 539 95444
Femco S.A.	Guatemala	502 442 3277
G.Y.K. Company Ltd.	Japonsko	81 726 325 861
Geomechaniki of Athens	Řecko	30 10 935 0054
Guandong Golden Star	Čína	86 20 876 51338
Hako Ground and Garden	Švédsko	46 35 10 0000
Hako Ground and Garden	Norsko	47 22 90 7760
Hayter Limited (U.K.)	Spojené království	44 1279 723 444
Hydroturf Int. Co Dubai	Spojené arabské emiráty	97 14 347 9479
Hydroturf Egypt LLC	Egypt	202 519 4308
Ibea S.P.A.	Itálie	39 0331 853611
Irriamc	Portugalsko	351 21 238 8260
Irrigation Products Int'l Pvt Ltd.	Indie	86 22 83960789
Jean Heybroek b.v.	Nizozemí	31 30 639 4611
Lely (U.K.) Limited	Spojené království	44 1480 226 800
Maquiver S.A.	Kolumbie	57 1 236 4079
Maruyama Mfg. Co. Inc.	Japonsko	81 3 3252 2285
Metra Kft	Maďarsko	36 1 326 3880
Mountfield a.s.	Česká republika	420 255 704 220
Munditol S.A.	Argentina	54 11 4 821 9999
Oslinger Turf Equipment SA	Ekvádor	593 4 239 6970
Oy Hako Ground and Garden Ab	Finsko	358 987 00733
Parkland Products Ltd.	Nový Zéland	64 3 34 93760
Prochaska & Cie	Rakousko	43 1 278 5100
RT Cohen 2004 Ltd.	Izrael	972 986 17979
Riversa	Španělsko	34 9 52 83 7500
Roth Motorgeräte GmBh & Co.	Německo	49 7144 2050
Sc Svend Carlsen A/S	Dánsko	45 66 109 200
Solvert S.A.S.	Francie	33 1 30 81 77 00
Spypros Stavrinides Limited	Kypr	357 22 434131
Surge Systems India Limited	Indie	91 1 292299901
T-Markt Logistics Ltd.	Maďarsko	36 26 525 500
Toro Australia	Austrálie	61 3 9580 7355
Toro Europe BVBA	Belgie	32 14 562 960

Záruka Toro

Podmínky a výrobky, na které se záruka vztahuje

Společnost The Toro® Company a její pobočka, Záruční společnost Toro, v souladu s úmluvou mezi nimi, společně slibují, že opraví níže uvedené produkty Toro za podmínky, že byly používány k domácím účelům* a že došlo k vadě materiálu nebo provedení.

Následující časová období se uplatňují od data koupě:

Výrobky	Záruční lhůta
Sekačky s pojezdem	Omezená záruka 2 roky
Ridery s motorem vzadu	Omezená záruka 2 roky
Zahradní traktory	Omezená záruka 2 roky
Elektrické ruční nástroje	Omezená záruka 2 roky
Sněhové frézy	Omezená záruka 2 roky
Sekačky Zero Turn	Omezená záruka 2 roky

*Původním kupujícím se označuje osoba, která produkt Toro původně zakoupila

*Domácími účely se myslí použití výrobku na pozemku vašeho bydliště. Použití na více než jednom místě či použití v institucích či k pronájmu se považuje za komerční použití a na to se nevztahuje záruka.

Omezená záruka pro komerční účely

Na spotřební produkty a příslušenství Toro využívané ke komerčnímu použití či k použití v institucích nebo k pronájmu se vztahuje záruka na vadu materiálu a provedení na následující časová období uplatňující se od data koupě.

Výrobky	Záruční lhůta
Sekačky s pojezdem	Záruka 90 dní
Ridery s motorem vzadu	Záruka 90 dní
Zahradní traktory	Záruka 90 dní
Elektrické ruční nástroje	Záruka 90 dní
Sněhové frézy	Záruka 90 dní
Sekačky Zero Turn	Záruka 45 dní

Pokyny pro poskytnutí záruční opravy

Domníváte-li se, že výrobek Toro vykazuje závadu na materiálu nebo dílenském zpracování, postupujte podle následujících pokynů:

1. Opravu výrobku sjednejte s prodejcem, od kterého jste jej zakoupili. Pokud z jakéhokoli důvodu není možné prodejce kontaktovat, můžete se spojit s jakýmkoli autorizovaným distributorem Toro.
2. Přineste servisnímu prodejci produkt a doklad o koupi (účtenku). Pokud nejste z nějakého důvodu spokojeni s řešením servisního prodejce nebo s poskytnutou podporou, kontaktujte nás na:

   Customer Care Department, Consumer Division
   The Toro Company
   8111 Lyndale Avenue South
   Bloomington, MN 55420-1196
   Ředitel: Technická podpora: 001-952-887-8248

   Viz přiložený seznam distributorů

Povinnosti vlastníka

Údržbu výrobku Toro musíte provádět v souladu s postupy údržby popsanými v *Uživatelské příručce*. Tuto údržbu, ať již vlastními silami nebo prostřednictvím prodejce, hradí majitel výrobku.

Součásti a úkony, na které se nevztahuje záruka

Tato expresní záruka nepokrývá následující:

- Náklady na běžný servis údržby nebo opotřebené díly, jako jsou nože (lopatky), stírací nože, pásy, pohonné látky, mazadla, výměny oleje, zapalovací svíčky, kabely/zapojení nebo seřízení brzd
- Jakýkoliv produkt nebo díl, který byl změněn nebo nesprávně použit a vyžaduje výměnu nebo opravu v důsledku poruch nebo nedostatku řádné údržby
- Opravy potřebné v důsledku nepoužití čerstvé pohonné látky (méně než měsíc staré) nebo nedodržení správné přípravy zařízení na dobu nepoužívání přesahující jeden měsíc
- Motor a spojka. Na tyto součásti se vztahují příslušné záruky výrobce se samostatnými podmínkami.

Všechny opravy kryté těmito zárukami musí být provedeny autorizovaným servisním prodejcem Toro a musí být na ně použity schválené náhradní díly.

Obecné podmínky

Práva kupujícího jsou definována národními zákony příslušné země. Tato záruka žádným způsobem neomezuje práva kupujícího definovaná národními zákony.