Form No. 3373-489 Rev A

TORO®

Count on it.

Manuale dell'operatore

Kit completo cabina di sicurezza Mauser KS-534

Tosaerba CT2120/CT2140/LT3340 e Groundsmaster® 3400-D

Nº del modello 02890—Nº di serie 312000001 e superiori

CE

Per registrare il vostro prodotto o scaricare gratuitamente un Manuale dell'operatore o il Catalogo ricambi, visitate www.Toro.com.

Traduzione dell'originale (IT)

Questo prodotto è conforme a tutte le direttive europee pertinenti; vedere i dettagli nella Dichiarazione di Conformità (DICO) specifica del prodotto, fornita a parte.

Introduzione

Il manuale riporta le istruzioni di funzionamento e manutenzione da parte dell'operatore della cabina di sicurezza completa.

La cabina di sicurezza completa fornisce all'operatore protezione antiribaltamento (in conformità con ISO:21299) e protezione completa dalle intemperie. La cabina è fornita di sistema di riscaldamento per il comfort dell'operatore e sbrinamento del parabrezza, oltre a kit di riduzione del rumore per abbassare i livelli acustici subiti dall'operatore.

Leggete attentamente il presente manuale al fine di utilizzare e mantenere correttamente il prodotto ed evitare infortuni e danni. Voi siete responsabili del corretto utilizzo del prodotto, all'insegna della sicurezza.

Per informazioni su prodotti ed accessori, per la ricerca di un distributore o la registrazione del vostro prodotto, potete contattare Toro direttamente a www.Toro.com.

Per assistenza, ricambi originali Toro o ulteriori informazioni rivolgetevi a un Distributore autorizzato o ad un Centro Assistenza Toro ed abbiate sempre a portata di mano il numero del modello ed il numero di serie del prodotto. Figura 1 indica la posizione del numero del modello e del numero di serie sul prodotto. Scrivete i numeri negli spazi previsti. Scrivete i numeri negli spazi previsti.

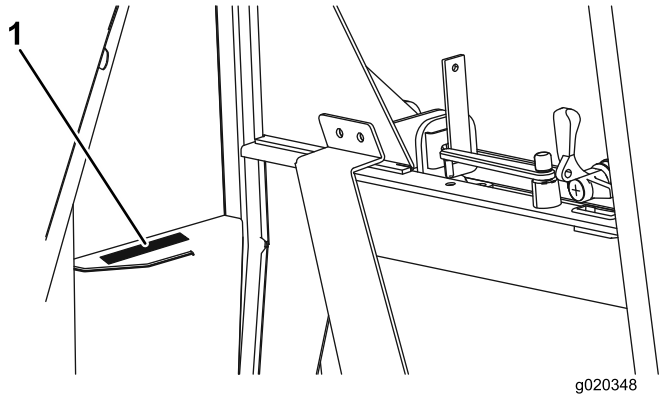

Figura 1

1. Targa del numero del modello e del numero di serie

Nº del modello _____

Nº di serie _____

Il sistema di avvertimento adottato dal presente manuale identifica i pericoli potenziali e riporta messaggi di sicurezza, identificati dal simbolo di avvertimento (Figura 2), che segnala un pericolo in grado di provocare infortuni gravi o la morte se non si osservano le precauzioni raccomandate.



Figura 2

1. Simbolo di avvertimento

Per evidenziare le informazioni vengono utilizzate anche altre due parole. **Importante** indica informazioni meccaniche di particolare importanza, e **Nota** evidenzia informazioni generali di particolare rilevanza.

Indice

Introduzione 2
Sicurezza 3
- Angoli di pendenza max dei tosaerba con cabina 3
- Rumorosità 4

Quadro generale del prodotto 5
- Comandi 5

Funzionamento 6
- Funzionamento del sistema di riscaldamento 6
- Azionamento del tergicristallo/lavavetro del parabrezza 6
- Riempimento del contenitore del lavavetro del parabrezza 6
- Azionamento dei finestrini 7
- Azionamento delle porte 7
- Regolazione degli specchietti 7

Manutenzione 9
- Inclinazione della cabina 9
- Fusibili 9
- Lavaggio di macchina e cabina 9

Schemi 11

© 2012—The Toro® Company
8111 Lyndale Avenue South
Bloomington, MN 55420

Contattateci a www.Toro.com.
Stampato nel Regno Unito.
Tutti i diritti sono riservati

Sicurezza

⚠ AVVERTENZA

Prima di operare sulla macchina è necessario che:

- **il motore sia spento;**
- **il freno di stazionamento sia inserito;**
- **non vi sia pressione nel sistema idraulico;**
- **gli apparati di taglio siano totalmente abbassati a terra.**

⚠ AVVERTENZA

Prevenire incidenti

Durante gli interventi di manutenzione, utilizzate sempre i dispositivi di protezione individuale idonei.

⚠ AVVERTENZA

Prevenire incidenti

Prima di operare sui sistemi elettrici della macchina, scollegate SEMPRE i morsetti della batteria (prima i morsetti negativi) e assicuratevi che non vi sia contatto tra i morsetti e i componenti in metallo della macchina.

Importante: Con la cabina montata, indossate sempre la cintura di sicurezza.

Importante: Fate riferimento al Manuale dell'operatore della macchina a scopo di consulenza e indicazioni sull'azionamento del tosaerba in pendenza.

Angoli di pendenza max dei tosaerba con cabina

La cabina può essere montata sui tosaerba elencati sulla copertina di questo testo. Ogni modello di tosaerba dotato di cabina avrà un angolo di pendenza massima diverso che sarà riportato sulla decalcomania situata sul coperchio del contenitore di stoccaggio a sinistra della macchina. Vedere da Figura 3 a Figura 5 per la decalcomania dell'angolo di inclinazione massima della macchina con cabina installata. Fate riferimento al Manuale dell'operatore della macchina per la definizione dei simboli sulla decalcomania.

⚠ AVVERTENZA

I seguenti angoli di inclinazione massima prevalgono sull'angolo di inclinazione massima indicato nel Manuale dell'operatore della macchina.

CT2120 Modello 30655

N. cat. 111-5960

Angolo di pendenza massima 13 gradi

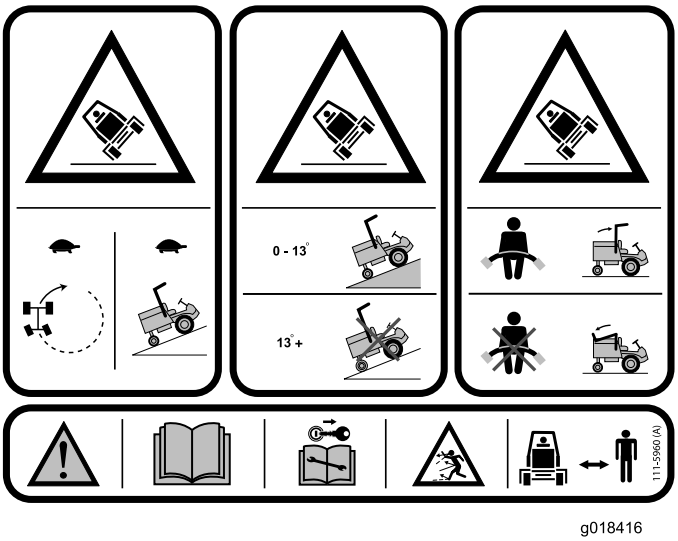

Figura 3

CT2140 Modello 30656 & GM 3400 Modello 30651

N. cat. 111-1530

Angolo di pendenza massima 14 gradi

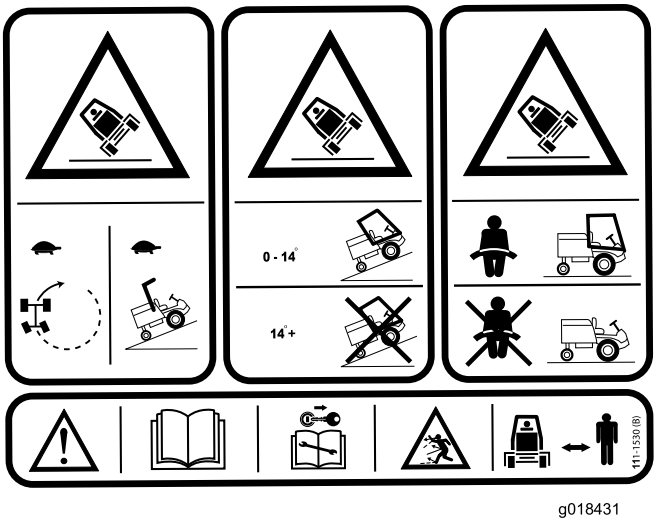

Figura 4

LT3340 Modello 30657

N. cat. 111-1530

Angolo di pendenza massima 16 gradi

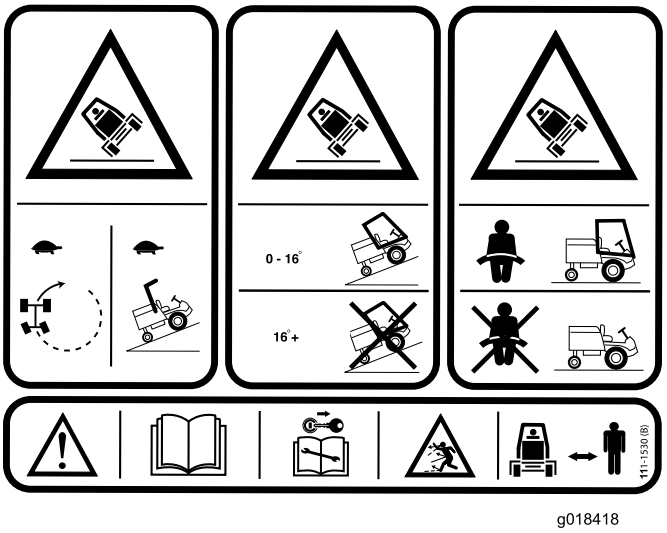

Figura 5

Rumorosità

Esposizione acustica personale giornaliera dell'operatore: TORO non è in grado di controllare condizioni del sito, durata di utilizzo, livello di porte/finestre della cabina, stato di manutenzione o regolazione del tosaerba, fattori che influiranno sul livello di esposizione personale giornaliero degli operatori.

In condizioni operative tipiche, gli operatori potrebbero subire un livello di esposizione personale giornaliero in eccesso di 80 dB(A).

Le eventuali protezioni per l'udito utilizzate dovranno prevedere una buona attenuazione nella gamma di frequenza 63 - 8000 Hz.

Si raccomanda ai datori di lavoro con personale che utilizza questa macchina di leggere la "Direttiva agenti fisici (rumore)" in quanto il livello di esposizione personale giornaliero degli operatori potrebbe essere superiore al "Primo livello di azione".

Livello di pressione acustica

Modelli CT2120 & CT2140

Queste unità hanno un livello di pressione acustica all'orecchio dell'operatore di 83 dBA, con un valore di incertezza (K) di 1 dBA.

Il livello di pressione acustica è stato determinato in conformità con le procedure definite nella norma EN 836.

Modello LT3340

Questa unità ha un livello di pressione acustica all'orecchio dell'operatore di 80 dBA, con un valore di incertezza (K) di 1 dBA.

Il livello di pressione acustica è stato determinato in conformità con le procedure definite nella norma EN 836.

Modello GM3400

Questa unità ha un livello di pressione acustica all'orecchio dell'operatore di 88 dBA, con un valore di incertezza (K) di 1 dBA.

Il livello di pressione acustica è stato determinato in conformità con le procedure definite nella norma EN 836.

Quadro generale del prodotto

Comandi

Controlli riscaldatore/soffiante

I controlli sono montati sul lato destro del rivestimento del tetto.

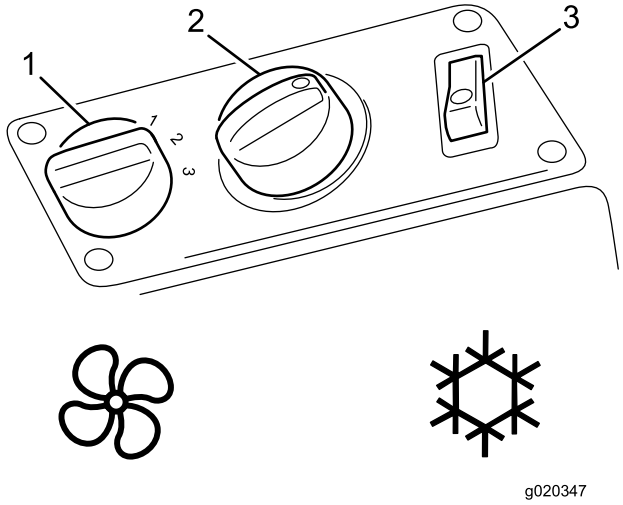

Figura 6

1. Interruttore di velocità della soffiante
2. Controller della temperatura
3. Interruttore dell'aria condizionata (aria condizionata optional)

Interruttore del tergicristallo/lavavetro del parabrezza

L'interruttore è montato sul lato sinistro del rivestimento del tetto.

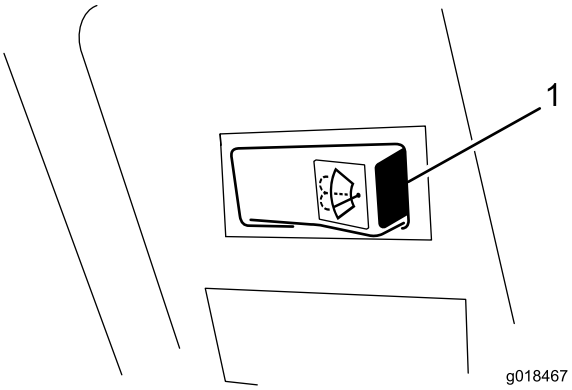

Figura 7

1. Interruttore del tergicristallo/lavavetro del parabrezza

Interruttore della luce interna

Premete anteriormente l'interruttore della luce interna (Figura 8) per accendere la luce. Premete posteriormente l'interruttore per spegnere la luce.

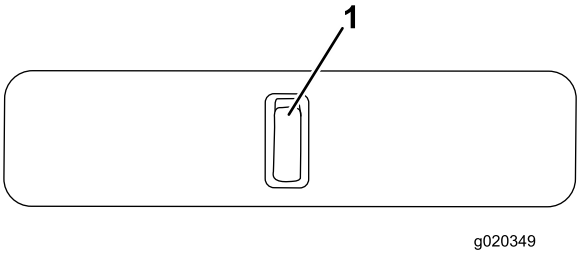

Figura 8

1. Interruttore della luce interna

Maniglia del finestrino anteriore (2)

Si può aprire il finestrino anteriore per la ventilazione. Ci sono due maniglie (Figura 9).

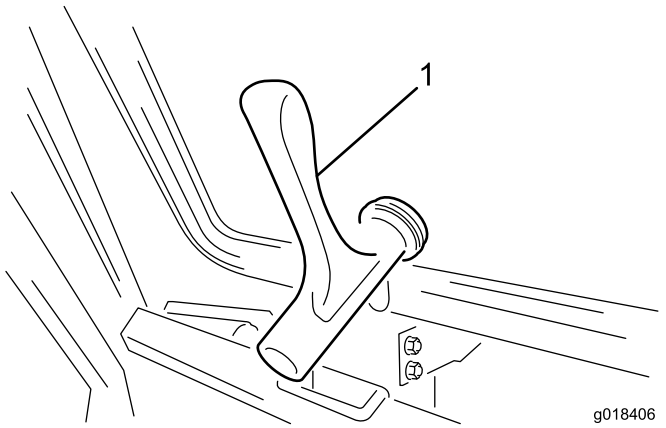

Figura 9

1. Maniglia finestrino anteriore

Supporto e maniglia del finestrino posteriore

Si può aprire il finestrino posteriore per la ventilazione. Ruotate il supporto del finestrino posteriore per tenere il finestrino aperto (Figura 10).

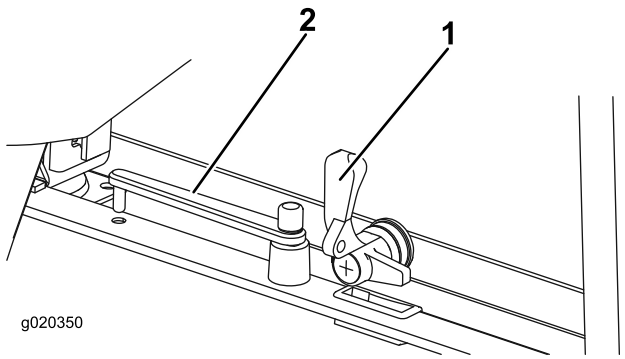

Figura 10

1. Maniglia finestrino posteriore
2. Supporto finestrino posteriore

Funzionamento

Nota: Stabilite i lati sinistro e destro della macchina dalla normale posizione di guida.

Funzionamento del sistema di riscaldamento

1. Impostate l'interruttore dell'aria condizionata su OFF.
2. Impostate l'interruttore di velocità della ventola alla velocità desiderata.
3. Impostate il regolatore della temperatura al livello necessario.
4. Le due bocchette di ventilazione nella console del tetto possono essere ruotate e angolate fino a raggiungere l'orientamento desiderato.

Azionamento del tergicristallo/lavavetro del parabrezza

1. Premete a destra dell'interruttore per avviare il tergicristallo del parabrezza.
2. Premete e tenete premuto l'interruttore per azionare i lavavetri del parabrezza.
3. Premete a sinistra dell'interruttore per arrestare i tergicristalli del parabrezza.

Riempimento del contenitore del lavavetro del parabrezza

Riempite il contenitore con acqua pulita e la quantità consigliata di fluido adeguato per il lavaggio del parabrezza (Figura 11).

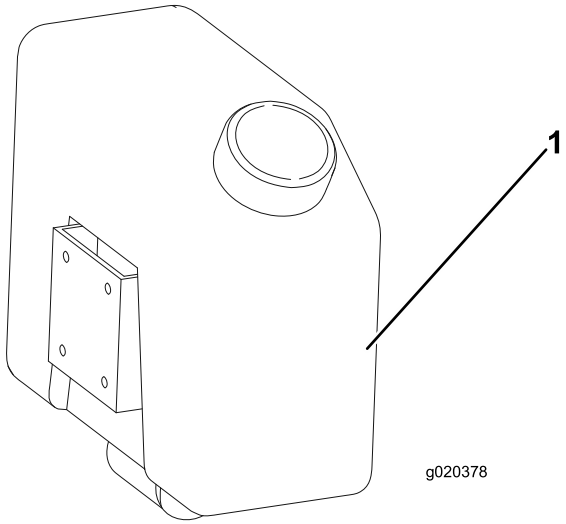

Figura 11

1. Contenitore del lavavetro del parabrezza

⚠ AVVERTENZA

Per azionare la macchina a temperature inferiori a 5 gradi C (40 gradi F), utilizzate fluido per lavavetri con protezione antigelo. Il mancato utilizzato di un fluido con protezione antigelo alle basse temperature potrebbe compromettere la visuale attraverso il parabrezza e aumentare il rischio di infortunio o incidente.

Azionamento dei finestrini

Finestrino anteriore

1. Ruotate le maniglie in senso antiorario e spingere il finestrino per aprirlo.
2. Ruotate le maniglie in senso orario per bloccare il finestrino aperto.
3. Per chiudere il finestrino, ruotate le maniglie in senso antiorario, tirate il finestrino per chiuderlo e ruotate le maniglie in senso orario per bloccarlo.

Finestrino posteriore

Si può aprire il finestrino posteriore ruotando la manopola singola in modo da sbloccarlo. Continuerà aprendosi completamento sulle molle a gas. Ruotate il supporto del finestrino sulla maniglia del finestrino stesso per tenerlo finestrino aperto.

Per chiudere il finestrino posteriore, ruotate il supporto allontanandolo dalla finestra, tirate per chiudere e ruotate la maniglia per bloccare.

Azionamento delle porte.

Per aprire lo sportello dall'esterno della cabina, premete la manopola sulla maniglia di bloccaggio sportello (Figura 12).

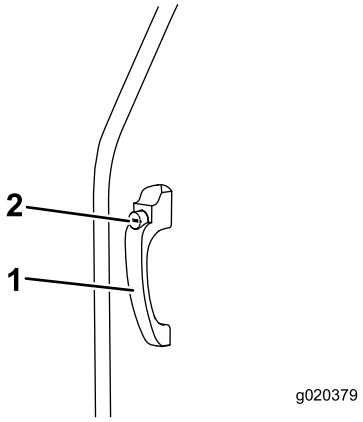

Figura 12

1. Maniglia di bloccaggio sportello
2. Manopola di bloccaggio sportello

Per aprire lo sportello dall'interno della cabina, tirate indietro la leva di rilascio del blocco sportello mentre aprite lo sportello (Figura 13).

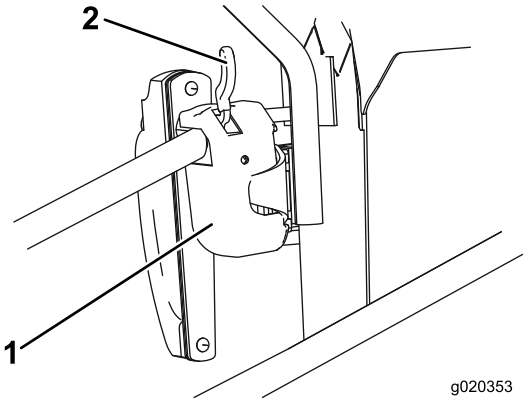

Figura 13

1. Blocco sportello
2. Leva di rilascio

Regolazione degli specchietti

Stando seduti al posto di guida, fatevi aiutare da qualcuno per regolare gli specchietti esterni e ottenere la visuale ottimale dell'area ai lati della macchina (Figura 14).

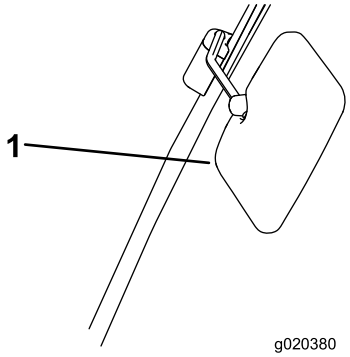

Figura 14

1. Specchietto esterno

Manutenzione

Importante: La manutenzione o le riparazioni del sistema di riscaldamento dovranno essere eseguite da un rivenditore Toro o da un esperto in sistemi di riscaldamento dei veicoli.

Inclinazione della cabina

La cabina prevede la funzione di inclinazione per consentire l'accesso sotto la pedana dell'operatore a scopo di pulizia e manutenzione.

Cabina e pedana dell'operatore si inclinano come una singola unità. L'angolo di inclinazione è inferiore rispetto a quello di una pedana senza cabina, per garantire che, dato il peso e la posizione della cabina inclinata, la macchina sia sufficientemente stabile.

Inclinazione della cabina

1. Ruotate le due leve di bloccaggio situate sulla traversa dietro la cabina in modo che siano rivolte verso l'alto (Figura 15).

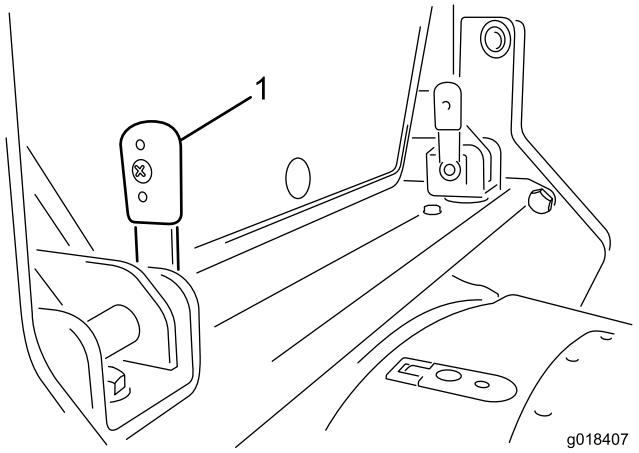

Figura 15

1. Leva di bloccaggio (2) - ruotata verso l'alto (verticale)

2. Fate scorrere le leve verso l'interno per rimuoverle dalle staffe. Ciò potrebbe risultare complicato in quanto (a) le leve potrebbero essere rigide all'interno delle staffe e (b) la loro rimozione richiede l'allineamento dei perni di bloccaggio con le scanalature nelle staffe per consentirne l'estrazione.
3. Su ambo i lati della cabina, sulla colonnetta posteriore nell'angolo, vi è una maniglia per il sollevamento della cabina da un lato. Tirate verso l'alto una delle maniglie. Le molle a gas integrate supporteranno il sollevamento della cabina in modo controllato, arrestandola quando è completamente sollevata.

Abbassamento della cabina

1. Per abbassare la cabina, tirate verso il basso una delle maniglie in modo che le staffe sul retro della cabina si posizionino tra le staffe sulla traversa.
2. Premete le leve dalla posizione verticale (Figura 15) attraverso la serie di staffe. Potrebbe essere necessario inserire le leve nelle staffe per allineare i perni di bloccaggio nelle scanalature.
3. Dopo avere inserito completamente le leve, ruotatele all'indietro per bloccarle in posizione (Figura 16).

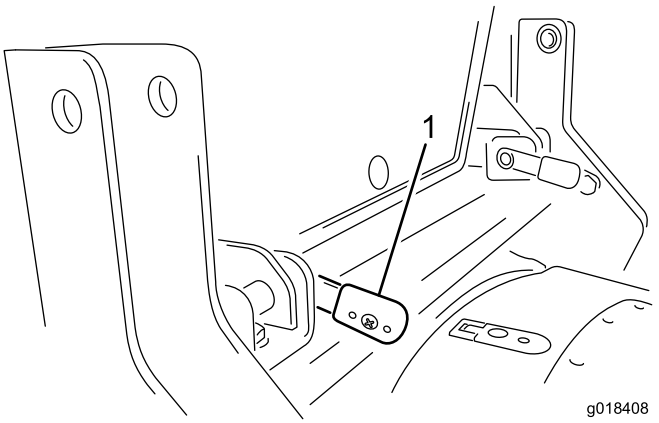

Figura 16

1. Leva di bloccaggio (2) - ruotata verso il basso (orizzontale)

Fusibili

I fusibili della cabina si trovano nella relativa scatola inserita nel rivestimento del padiglione della cabina (Figura 17).

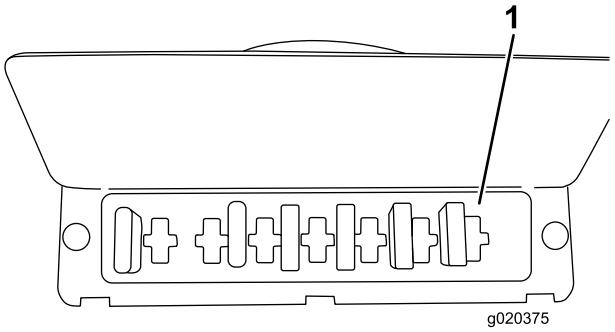

Figura 17

1. Portafusibili cabina

Lavaggio di macchina e cabina

Quando lavate macchina e cabina -

1. Non dirigete l'acqua verso l'area del tetto.
2. Non dirigete il getto d'acqua ad alta pressione ai cuscinetti fonoassorbenti sul lato inferiore della pedana, in quanto potrebbe allentarne la

tenuta adesiva o penetrare nella loro copertura impermeabile. Utilizzate la pressione di un flessibile da giardino.

Schemi

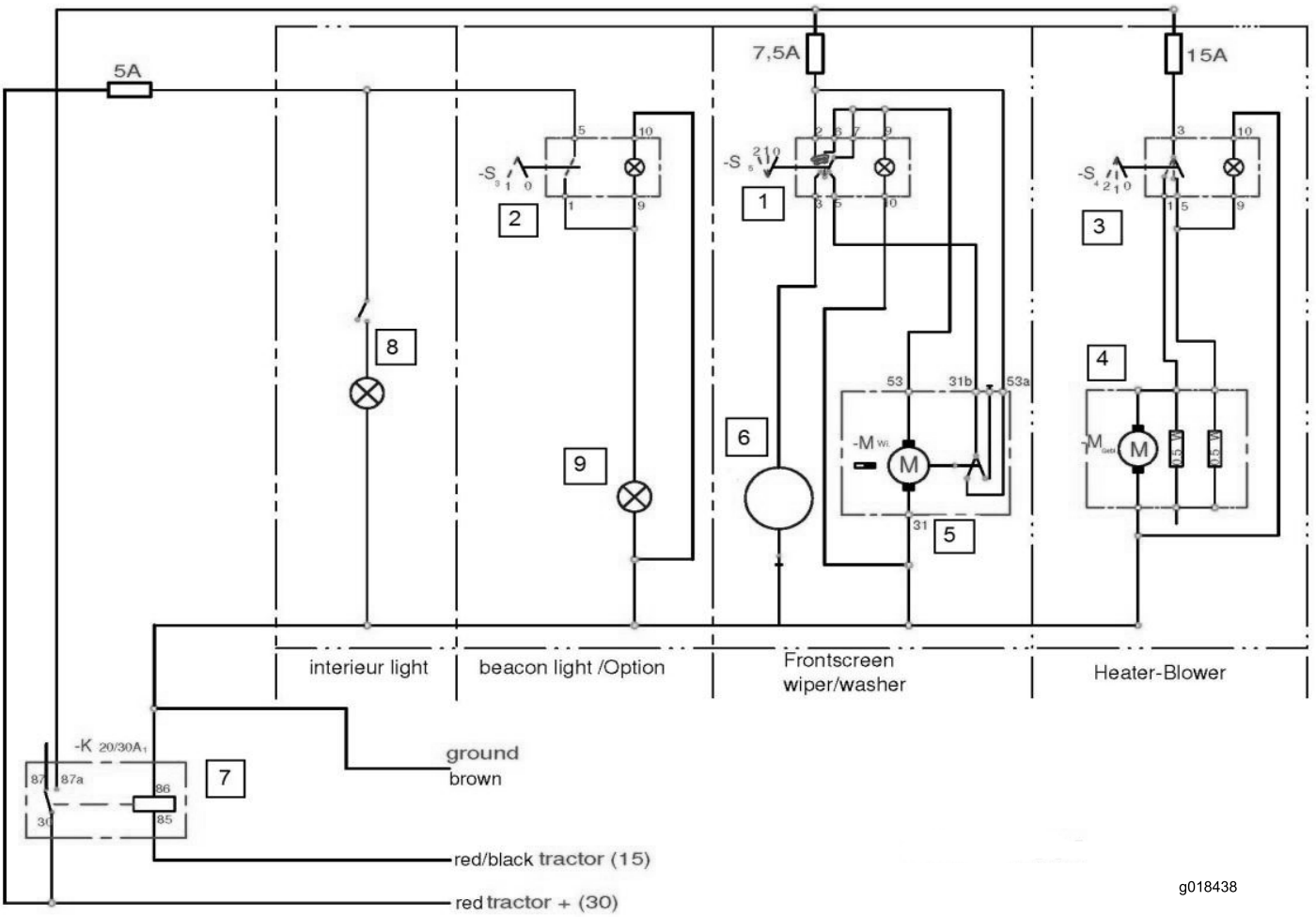

1	Interruttore del tergicristallo/lavavetro del parabrezza anteriore
2	Interruttore della luce di segnalazione (se il relativo kit è installato)
3	Interruttore di velocità della soffiante a tre posizioni
4	Motore soffiante
5	Motore tergicristallo del parabrezza anteriore
6	Pompa lavavetri del parabrezza anteriore
7	Relè principale
8	Interruttore e luce interna
9	Luce di segnalazione (se il relativo kit è installato)

Schema del circuito elettrico (Rev. -)

Note:

Note:

Note:

Lista di distributori internazionali

Distributore:	Paese:	Numero di telefono:
Atlantis Su ve Sulama Sisstemleri Lt	Turchia	90 216 344 86 74
Balama Prima Engineering Equip.	Hong Kong	852 2155 2163
B-Ray Corporation	Corea	82 32 551 2076
Casco Sales Company	Portorico	787 788 8383
Ceres S.A.	Costa Rica	506 239 1138
CSSC Turf Equipment (pvt) Ltd.	Sri Lanka	94 11 2746100
Cyril Johnston & Co.	Irlanda del Nord	44 2890 813 121
Equiver	Messico	52 55 539 95444
Femco S.A.	Guatemala	502 442 3277
G.Y.K. Company Ltd.	Giappone	81 726 325 861
Geomechaniki of Athens	Grecia	30 10 935 0054
Guandong Golden Star	Cina	86 20 876 51338
Hako Ground and Garden	Svezia	46 35 10 0000
Hako Ground and Garden	Norvegia	47 22 90 7760
Hayter Limited (U.K.)	Regno Unito	44 1279 723 444
Hydroturf Int. Co Dubai	Emirati Arabi Uniti	97 14 347 9479
Hydroturf Egypt LLC	Egitto	202 519 4308
Irriamc	Portogallo	351 21 238 8260
Irrigation Products Int'l Pvt Ltd.	India	86 22 83960789
Jean Heybroek b.v.	Paesi Bassi	31 30 639 4611
Maquiver S.A.	Colombia	57 1 236 4079
Maruyama Mfg. Co. Inc.	Giappone	81 3 3252 2285
Metra Kft	Ungheria	36 1 326 3880
Mountfield a.s.	Repubblica Ceca	420 255 704 220
Munditol S.A.	Argentina	54 11 4 821 9999
Oslinger Turf Equipment SA	Ecuador	593 4 239 6970
Oy Hako Ground and Garden Ab	Finlandia	358 987 00733
Parkland Products Ltd.	Nuova Zelanda	64 3 34 93760
Prato Verde S.p.A	Italia	39 049 9128 128
Prochaska & Cie	Austria	43 1 278 5100
RT Cohen 2004 Ltd.	Israele	972 986 17979
Riversa	Spagna	34 9 52 83 7500
Sc Svend Carlsen A/S	Danimarca	45 66 109 200
Solvert S.A.S.	Francia	33 1 30 81 77 00
Spypros Stavrinides Limited	Cipro	357 22 434131
Surge Systems India Limited	India	91 1 292299901
T-Markt Logistics Ltd.	Ungheria	36 26 525 500
Toro Australia	Australia	61 3 9580 7355
Toro Europe NV	Belgio	32 14 562 960

Garanzia Toro a copertura totale

Garanzia limitata

Condizioni e prodotti coperti

The Toro® Company e la sua affiliata, Toro Warranty Company, ai sensi dell'accordo tra di loro siglato, garantiscono che il vostro Prodotto Commerciale Toro (il "Prodotto") è esente da difetti di materiale e lavorazione per il periodo di due anni o 1500 ore di servizio*, a seconda del termine che viene raggiunto per primo. Questa garanzia si applica a tutti i prodotti ad eccezione degli arieggiatori (per questi prodotti vedere le dichiarazioni di garanzia a parte). Nei casi coperti dalla garanzia, provvederemo alla riparazione gratuita del Prodotto, ad inclusione di diagnosi, manodopera, parti e trasporto. La presente garanzia è valida con decorrenza dalla data di consegna del Prodotto all'acquirente iniziale.
* Prodotto provvisto di contaore.

Istruzioni per ottenere il servizio in garanzia

Voi avete la responsabilità di notificare il Distributore Commerciale dei Prodotti o il Concessionario Commerciale Autorizzato dei Prodotti dal quale avere acquistato il Prodotto, non appena ritenete che esista una condizione prevista dalla garanzia. Per informazioni sul nominativo di un Distributore Commerciale dei Prodotti o di un Concessionario Autorizzato, e per qualsiasi chiarimento in merito ai vostri diritti e responsabilità in termini di garanzia, potete contattarci a:

Commercial Products Service Department
Toro Warranty Company
8111 Lyndale Avenue South
Bloomington, MN 55420-1196
E-mail: commercial.warranty@toro.com

Responsabilità del Proprietario

Quale proprietario del Prodotto siete responsabile della manutenzione e delle regolazioni citate nel Manuale dell'operatore. La mancata esecuzione della manutenzione e delle regolazioni previste possono rendere invalido il reclamo in garanzia.

Articoli e condizioni non coperti da garanzia

Non tutte le avarie o i guasti che si verificano durante il periodo di garanzia sono difetti di materiale o lavorazione. Quanto segue è escluso dalla presente garanzia:

- Avarie del prodotto risultanti dall'utilizzo di parti di ricambio non originali Toro, o dal montaggio e utilizzo di parti aggiuntive, o dall'impiego di accessori e prodotti modificati non a marchio Toro. Una garanzia a parte può essere fornita dal produttore dei suddetti articoli.
- Avarie del prodotto risultanti dalla mancata esecuzione della manutenzione e/o delle regolazioni consigliate. Qualora non venga eseguita una corretta manutenzione del Prodotto, secondo le procedure consigliate, elencate nel *Manuale dell'operatore*, eventuali richieste di intervento in garanzia potrebbero essere respinte.
- Avarie risultanti dall'utilizzo del prodotto in maniera errata, negligente o incauta.
- Le parti soggette a usura derivante dall'utilizzo, salvo quando risultino difettose. I seguenti sono solo alcuni esempi di parti di consumo che si usurano durante il normale utilizzo del prodotto: pastiglie e segmenti dei freni, ferodi della frizione, lame, cilindri, controlame, punzoni, ruote orientabili, pneumatici, filtri, cinghie e alcuni componenti di irrigatori, come membrane, ugelli, valvole di ritegno, ecc.
- Avarie provocate da cause esterne. I seguenti sono solo alcuni esempi di cause esterne: condizioni atmosferiche, metodi di rimessaggio, contaminazione; utilizzo di refrigeranti, lubrificanti, additivi, fertilizzanti, acqua o prodotti chimici non autorizzati, ecc.
- Rumore, vibrazione, usura e deterioramento normali.
- L'usura normale dovuta all'uso comprende, senza limitazione alcuna, danni a sedili causati da usura o abrasione, superfici verniciate usurate, adesivi o finestrini graffiati, ecc.

Parti

Le parti previste per la sostituzione come parte della manutenzione sono garantite per il periodo di tempo fino al tempo previsto per la sostituzione di tale parte. Le parti sostituite ai sensi della presente garanzia sono coperte per tutta la durata della garanzia del prodotto originale e diventano proprietà di Toro. Toro si riserva il diritto di prendere la decisione finale in merito alla riparazione di parti o gruppi esistenti, o alla loro sostituzione. Per le riparazioni in garanzia Toro può utilizzare parti ricostruite.

Nota relativa alla garanzia su batterie deep-cycle:

Durante la loro vita, le batterie deep-cycle possono fornire una specifica quantità di chilowattora. Le modalità di utilizzo, ricarica e manutenzione possono allungare o abbreviare la vita totale della batteria. Man mano che le batterie di questo prodotto si consumano, la quantità di lavoro utile tra gli intervalli di carica si ridurrà lentamente, fino a che la batteria sarà del tutto esaurita. La sostituzione di batterie che, a seguito del normale processo di usura, risultano inutilizzabili, è responsabilità del proprietario del prodotto. Durante il normale periodo di garanzia del prodotto potrebbe essere necessaria la sostituzione delle batterie, a spese del proprietario.

La manutenzione è a spese del proprietario.

La messa a punto, la lubrificazione e la pulizia del motore, la sostituzione di elementi e le condizioni non coperte da garanzia, i filtri, il refrigerante e l'esecuzione delle procedure di manutenzione consigliata sono alcuni dei normali servizi richiesti dai prodotti Toro a carico del proprietario.

Condizioni generali

La riparazione da parte di un Distributore o Concessionario Toro autorizzato è l'unico rimedio previsto dalla presente garanzia.

Né The Toro Company né la Toro Warranty Company sono responsabili di danni indiretti, incidentali o consequenziali in merito all'utilizzo dei Prodotti Toro coperti dalla presente garanzia, ivi compresi costi o spese per apparecchiature sostitutive o assistenza per periodi ragionevoli di avaria o di mancato utilizzo in attesa della riparazione ai sensi della presente garanzia. Ad eccezione della garanzia sulle emissioni, citata di seguito, se pertinente, non vi sono altre espresse garanzie.

Tutte le garanzie implicite di commerciabilità e idoneità all'uso sono limitate alla durata della presente garanzia esplicita. In alcuni stati non è permessa l'esclusione di danni incidentali o consequenziali, né limitazioni sulla durata di una garanzia implicita; di conseguenza, nel vostro caso le suddette esclusioni e limitazioni potrebbero non essere applicabili.

La presente garanzia concede diritti legali specifici; potreste inoltre godere di altri diritti, che variano da uno Stato all'altro.

Paesi oltre gli Stati Uniti e il Canada.

I clienti devono contattare il proprio Distributore (Concessionario) Toro per ottenere le polizze di garanzia per il proprio paese, regione o stato. Se per qualche motivo non siete soddisfatti del servizio del vostro Distributore o avete difficoltà nell'ottenere informazioni sulla garanzia, siete pregati di rivolgervi all'importatore Toro. Se tutti i rimedi falliscono, potete contattare la Toro Warranty Company.