Form No. 3366-939 Rev B

Straßenverkehrszulassung und Scheinwerfer

EU Groundsmaster 360-Mehrzweckmaschine ohne Kabine

Modellnr. 30512

Installationsanweisungen

Installation

Einzelteile

Prüfen Sie anhand der nachstehenden Tabelle, dass Sie alle im Lieferumfang enthaltenen Teile erhalten haben.

Verfahren	Beschreibung	Menge	Verwendung
1	Keine Teile werden benötigt	–	Vorbereitung
2	Keine Teile werden benötigt	–	Zugangsloch in der Bodenplatte
3	Säulenhalterung Hupe Säulenhalterungsbefestigung Schlossschraube, 3/8 Zoll x 1 Zoll Bundmutter, 3/8 Zoll Säulenabdeckung Schraube	1 1 1 2 2 1 2	Bauen Sie die Schaltersäule ein
4	Scheinwerfer mit Kabelbaum Bundbolzen, 3/8 x 1/1 Zoll Bundmutter, 3/8 Zoll	1 2 2	Bauen Sie die Scheinwerfer ein
5	Arbeitslampe Lampenhalterung U-Schraube Sicherungsmutter 3/8 Zoll	1 1 2 8	Bauen Sie die Arbeitslampe ein
6	Hupe Schraube 5/16 x 3/4 Zoll Bundmutter, 5/16 Zoll	1 1 1	Bauen Sie die Hupe ein
7	Rückleuchte, links Rückleuchte, rechts Stellschraube, 3/8 x 3/4 Zoll	1 1 4	Bauen Sie die Rückleuchten ein
8	Scheibe Kabelbinde, 184 mm (7-1/4 Zoll) Kabelbinde, 368 mm (14-1/2 Zoll)	1 13 2	Schließen Sie den Kabelbaum an
9	Keine Teile werden benötigt	–	Letzte Schritte

Medien und zusätzliche Artikel

Beschreibung	Menge	Verwendung
Montageanleitung	1	Zum Installieren des Kits
Ersatzteilkatalog	1	Ermitteln der Ersatzteilnummern

© 2012—The Toro® Company
8111 Lyndale Avenue South
Bloomington, MN 55420

Registrieren Sie Ihr Produkt unter www.Toro.com.

Originaldokuments (DE)
Druck: USA
Alle Rechte vorbehalten

1

Vorbereitung

Keine Teile werden benötigt

Verfahren

1. Stellen Sie die Maschine auf einer ebenen Fläche ab, stellen Sie den Motor ab, aktivieren Sie die Feststellbremse und ziehen Sie den Zündschlüssel ab.
2. Klemmen Sie das Minuskabel (-) vom Batteriepol ab.

⚠ WARNUNG:

Tragen Sie beim Umgang mit Batterien eine Schutzbrille und Gummihandschuhe. Die Gase sind explosiv; halten Sie die Batterien deshalb von offenem Licht und elektrischen Funken fern. Rauchen Sie nicht.

3. Drücken Sie die Lenksäule nach unten und drehen sie so weit wie möglich nach vorne; nehmen Sie dann den Fuß vom Pedal.
4. Bewegen Sie den Hebel auf der linken Seite des Sitzes nach hinten, um den Sitz zu entriegeln, und ziehen Sie den Sitz oben nach vorne, bis die Sitzriegel an der Stützplatte des Sitzes einrasten (Bild 1).

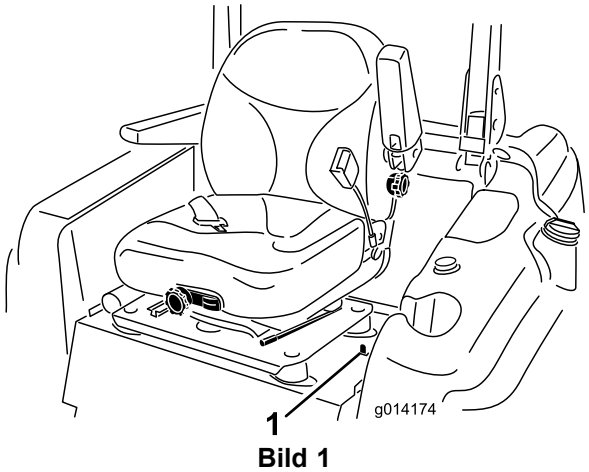

Bild 1

1. Sitzhebel

5. Heben Sie die Motorhaube wie folgt an und befestigen sie:
   - Öffnen Sie die Motorhaubenverriegelung.
   - Heben Sie die Motorhaube an, bis die Stange hinter dem Rahmenrohr positioniert werden kann (Bild 2).

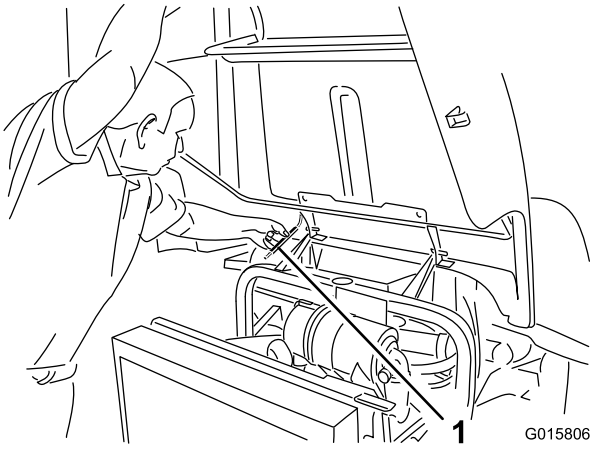

Bild 2

1. Stange

   - Senken Sie die Motorhaube ab, bis die Stange vor dem Rahmenrohr und daran angelehnt ist.

2

Zugangsloch in der Bodenplatte

Keine Teile werden benötigt

Verfahren

1. Entfernen Sie die Blende zwischen dem Bremspedal und der Lenksäule in der Bodenplatte (Bild 3). Wenn die Bodenplatte keine Blende hat, machen Sie mit dem nächsten Schritt weiter, der die Bohranweisungen enthält.

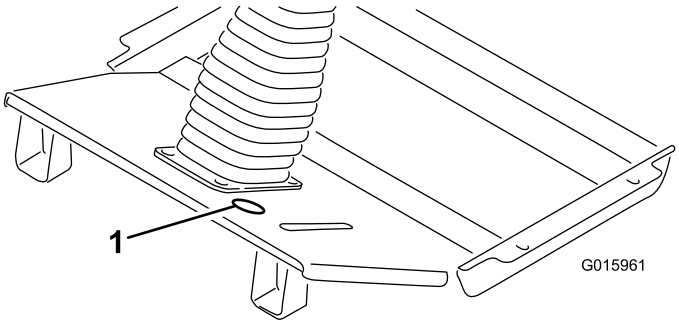

Bild 3

1. Position der Blende

2. Markieren und bohren Sie mit den Abmessungen in Bild 4ein Loch mit einem Durchmesser von 51 mm (2") in die Fahrzeugboden.

Hinweis: Passen Sie beim Bohren durch den Fahrzeugboden auf, dass Sie die Hydraulikleitung direkt unter dem Loch nicht berühren.

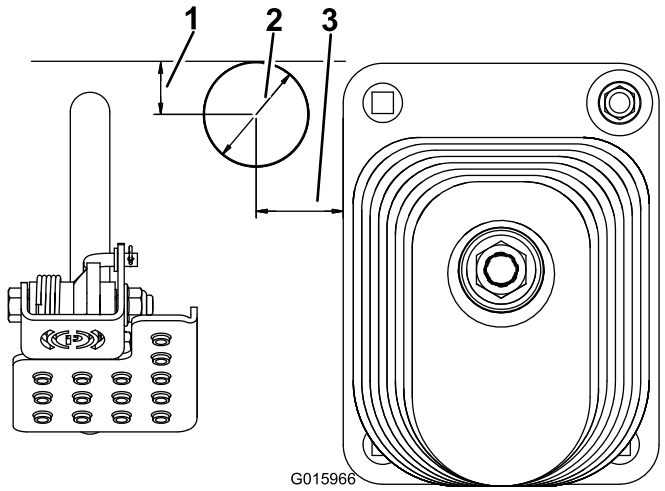

Bild 4

1. 25 mm (1 Zoll)
2. Durchmesser von 51 mm (2 Zoll)
3. 41 mm (1-5/8 Zoll)

3. Entfernen Sie alle Grate und scharfen Kanten vom Bohrloch. Lackieren Sie das nicht geschützte Metall, um eine Rostbildung zu vermeiden.

3

Einbauen der Schaltersäule

Für diesen Arbeitsschritt erforderliche Teile:

1	Säulenhalterung
1	Hupe
1	Säulenhalterungsbefestigung
2	Schlossschraube, 3/8 Zoll x 1 Zoll
2	Bundmutter, 3/8 Zoll
1	Säulenabdeckung
2	Schraube

Verfahren

1. Befestigen Sie den Hupenschalter mit der Huptaste aus Gummi an der Säulenhalterung (). Verwenden Sie nicht die silberne Taste.
2. Befestigen Sie die Säulenhalterung mit der Säulenhalterungsbefestigung, zwei Schlossschrauben (3/8 Zoll x 1 Zoll) und Bundmuttern (3/8 Zoll) hinten an der Lenksäule. Bringen Sie die Säulenhalterung so hoch wie möglich an der Lenksäule an, siehe Bild 5. Stellen Sie sicher, dass die Säulenhalterung nicht das Lenkrad behindert.

Hinweis: Wenn Sie die Schlossschrauben bzw. Bundmuttern zu fest anziehen, kann sich die Säulenhalterung verbiegen und die Abdeckung kann nicht befestigt werden.

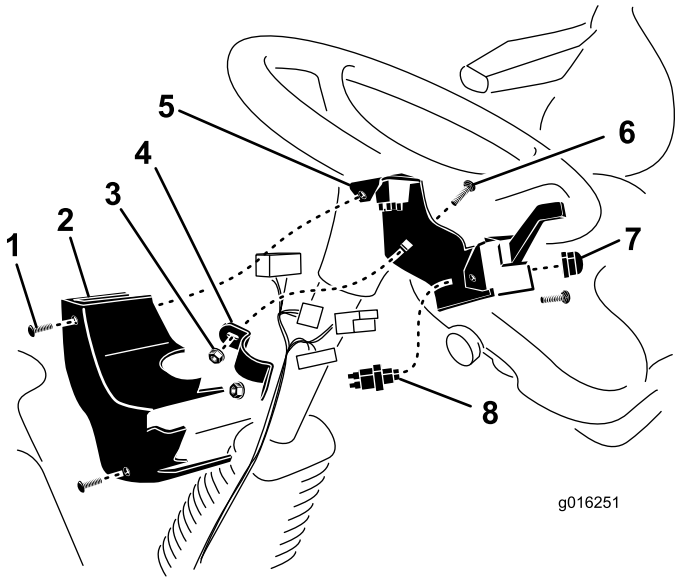

Bild 5

1. Schraube (2)
2. Säulenabdeckung
3. Bundmutter
4. Säulenhalterungsbefestigung
5. Säulenhalterung
6. Schlossschraube
7. Hupe
8. Hupenschalter

3. Schließen Sie die Schalter am Kabelbaum an und befestigen Sie dann die Säulenabdeckung mit zwei Blechmuttern und Schrauben an an der Säulenhalterung (Bild 5).

4

Einbauen der Scheinwerfer

Für diesen Arbeitsschritt erforderliche Teile:

1	Scheinwerfer mit Kabelbaum
2	Bundbolzen, 3/8 x 1/1 Zoll
2	Bundmutter, 3/8 Zoll

Verfahren

Hinweis: Stellen Sie sicher, dass der Kabelbaum hinten aus dem Befestigungsrohr für die Scheinwerfer ragt.

Befestigen Sie die Scheinwerferbefestigung mit zwei Bundbolzen (3/8 x 1–1/2 Zoll) und Bundmuttern (3/8 Zoll) an der Plattform, wie in Bild 6 dargestellt.

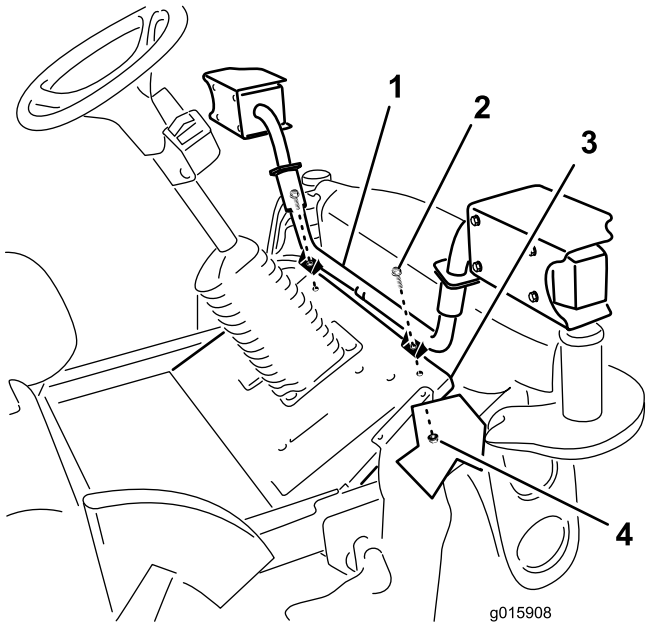

Bild 6

1. Scheinwerferbefestigung
2. Bundbolzen
3. Plattform
4. Bundmutter

5

Einbauen der Arbeitslampe

Für diesen Arbeitsschritt erforderliche Teile:

1	Arbeitslampe
1	Lampenhalterung
2	U-Schraube
8	Sicherungsmutter 3/8 Zoll

Verfahren

1. Befestigen Sie die Lampenhalterung mit zwei U-Bügeln und zwei Sicherungsmuttern (3/8-16) innen am Überrollschutz; die Position ist in Bild 7 dargestellt.

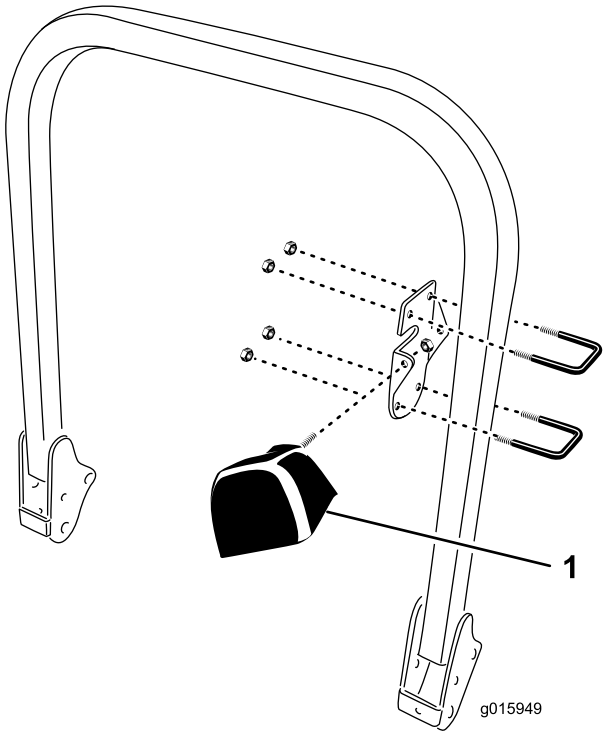

Bild 7

1. Arbeitslampe

Hinweis: Die Lampe kann hinten an der Halterung montiert werden, um nach hinten zu leuchten (wie dargestellt), oder vorne an der Halterung, um nach vorne zu leuchten, oder seitlich, um die Kante des Mähwerks zu illuminieren.

Hinweis: Die Lampe ist nicht so geschützt, wenn es seitlich an den Halterungen befestigt ist. Achten Sie auf Baumstümpfe.

Hinweis: Befestigen Sie die Lampe so hoch wie möglich am Überrollschutz. Die Lampe muss ggf. versetzt werden, wenn ein Sonnendach installiert ist.

2. Ziehen Sie die Sicherungsmuttern gleichmäßig an, um die Lampenhalterung nicht zu verbiegen.

6

Einbauen der Hupe

Für diesen Arbeitsschritt erforderliche Teile:

1	Hupe
1	Schraube 5/16 x 3/4 Zoll
1	Bundmutter, 5/16 Zoll

Verfahren

1. Entfernen Sie die zwei Schrauben und Scheiben, mit denen die vordere Abdeckung an den Vorderachsenhalterungen befestigt ist (Bild 8). Entfernen Sie die vordere Abdeckung.

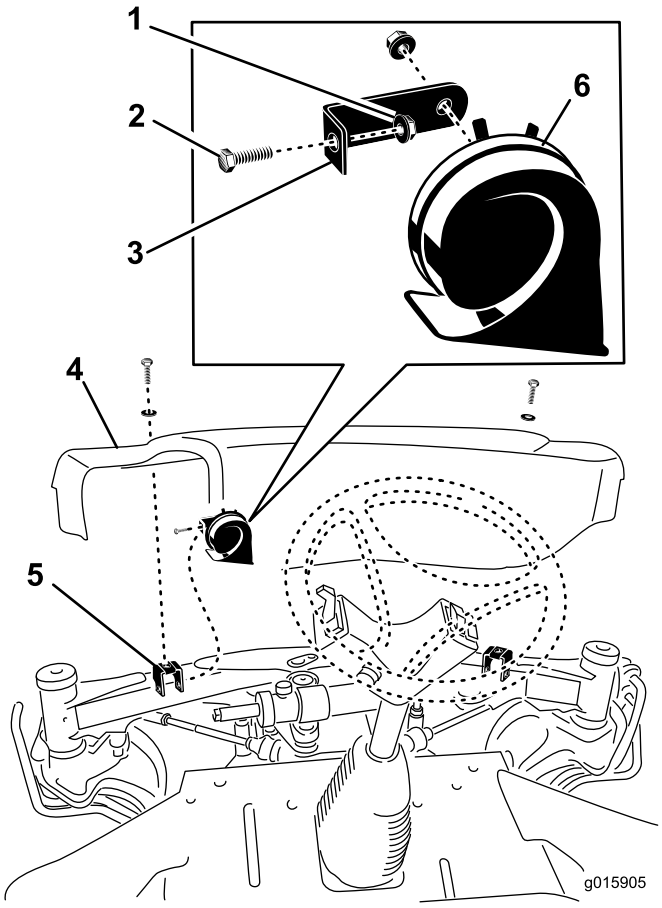

Bild 8

1. Bundmutter
2. Schraube
3. Hupenhalterung
4. Vordere Abdeckung
5. Vorderachsenhalterung
6. Hupe

2. Befestigen Sie die Hupenhalterung mit der Schraube (5/16 x 3/4 Zoll) und der Bundmutter (5/16 Zoll) an der linken Befestigungshalterung (Bild 8).
3. Stellen Sie die Hupe so ein, dass die Öffnung nach unten zeigt.
4. Schließen Sie die Hupe am Kabelbaum an und befestigen die vordere Abdeckung mit den zwei vorher entfernten Schrauben an der Vorderachse.

7

Einbauen der Rückleuchten

Für diesen Arbeitsschritt erforderliche Teile:

1	Rückleuchte, links
1	Rückleuchte, rechts
4	Stellschraube, 3/8 x 3/4 Zoll

Verfahren

1. Befestigen Sie eine Leuchte in den Befestigungslöchern hinten an den Motorhaubenriegeln mit zwei Stellschrauben (3/8 x 3/4 Zoll) an jeder Seite des Heckrahmens (Bild 9). Wenn der Heckrahmen keine Befestigungslöcher hat, gehen Sie auf den nächsten Schritt.

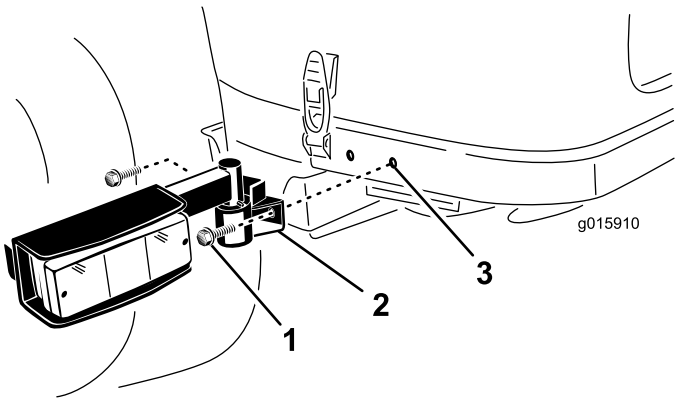

Bild 9

1. Stellschraube
2. Birne
3. Befestigungsloch

2. Verwenden Sie die Abmessungen in Bild 10 und markieren und bohren Sie zwei 9 mm große Löcher in jede Seite des Heckrahmens. Zentrieren Sie die Löcher im Rahmen

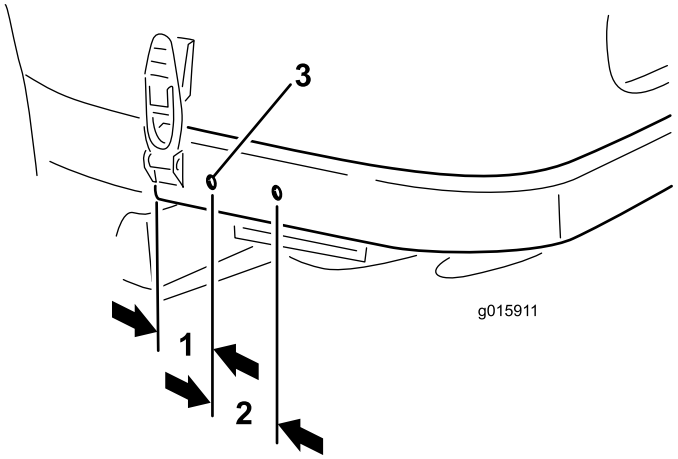

Bild 10

1. 57 mm (2,25 Zoll)
2. 65 mm (2,55 Zoll)
3. Durchmesser von 9 mm

3. Entfernen Sie alle Grate und scharfen Kanten vom Bohrloch. Lackieren Sie das nicht geschützte Metall, um eine Rostbildung zu vermeiden.

8

Anschließen des Kabelbaums

Für diesen Arbeitsschritt erforderliche Teile:

1	Scheibe
13	Kabelbinde, 184 mm (7-1/4 Zoll)
2	Kabelbinde, 368 mm (14-1/2 Zoll)

Verfahren

Verlegen, befestigen und schließen Sie den Kabelbaum wie folgt an:

- Verlegen Sie den Kabelbaum mit den fünf Anschlüssen entlang der Lenksäule und stecken sie in die entsprechenden Anschlüsse. Befestigen Sie den Kabelbaum mit Kabelbinden an der Lenksäule.
- Stecken Sie den restlichen Kabelbaum durch das Blendenloch in der Bodenplatte (Bild 11).

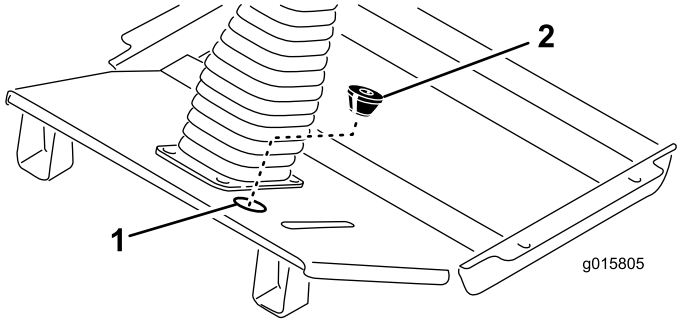

Bild 11

1. Position der Blende
2. Scheibe

- Schneiden Sie einen Schlitz in die mitgelieferte Scheibe und schneiden Sie die untere Öffnung aus (Bild 11). Das konische Ende der Scheibe sollte nach unten zeigen; wickeln Sie sie um den Kabelbaum stecken sie in das Blendenloch in der Bodenplatte.
- Verlegen Sie den Kabelbaum zur Hupfe und schließen Sie die zwei Kabel an die Anschlüsse an (Bild 12).

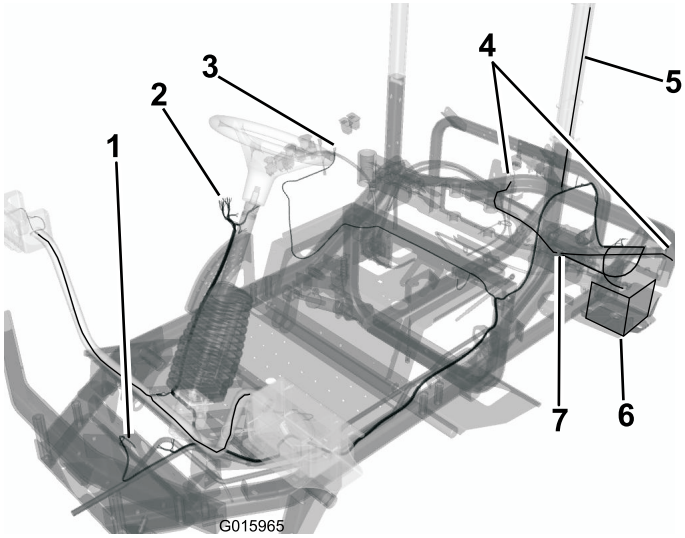

Bild 12

1. Hupenanschluss
2. Schalteranschluss
3. Zubehöranschluss
4. Rückleuchtenanschluss
5. Arbeitslampenanschluss
6. Batterieanschluss

- Folgen Sie dem vorhandenen Kabelbaum und verlegen Sie den Kabelbaum entlang der Unterseite der Sitzstützenhalterung zum Armaturenbrett an der rechten Seite der Maschine.
- Nehmen Sie die fünf Schrauben ab, mit denen das Armaturenbrett an der Behälterabdeckung befestigt ist.
- Heben Sie das Armaturenbrett an und ermitteln Sie den mit **Accessory** beschrifteten Kabelbaumanschluss.
- Verlegen Sie den Kabelbaumanschluss nach oben zum Acessory-Anschluss und schließen ihn an.
- Befestigen Sie das Armaturenbrett mit den vorher entfernten Schrauben an der Behälterabdeckung. Ziehen Sie die Schrauben mit 2,8 Nm an. **Ziehen Sie die Schrauben nicht zu stark an.**
- Verlegen und schließen Sie den kleinen Kabelschuh am Kabelbaum am Erdungsblock an.
- Verlegen Sie den Arbeitslampen-Kabelbaum zum und entlang des Überrollschutzrohrs durch den Spalt zwischen dem Ablagefach und der Hydraulikbehälterabdeckung. Befestigen Sie den Kabelbaum mit Kabelbinden am Überrollschutzrohr.
- Verlegen Sie den Kabelbaum-Ringpol zum Pluspol (+) der Batterie und schließen ihn an.
- Verlegen Sie den Kabelbaum entlang des vorhandenen Kabelbaums und des Rahmenrohrs zum linken Rückleuchten-Kabelbaum. Stecken Sie den Kabelbaumanschluss in den Lampenkabelbaumanschluss. Befestigen Sie den Kabelbaum mit Kabelbinden am vorhandenen Kabelbaum und am Rahmenrohr.
- Verlegen Sie den Kabelbaum entlang des vorhandenen Kabelbaums und des Rahmenrohrs zum rechten Rückleuchten-Kabelbaumanschluss. Stecken Sie den Kabelbaumanschluss in den Lampenkabelbaumanschluss. Befestigen Sie den Kabelbaum mit Kabelbinden am vorhandenen Kabelbaum und am Rahmenrohr.

Wichtig: Stellen Sie sicher, dass der Kabelbaum keine heißen, scharfen oder sich bewegenden Komponenten berührt.

9

Letzte Schritte

Keine Teile werden benötigt

Verfahren

1. Ziehen Sie den Entriegelungsbügel des Sitzhebels nach oben und klappen Sie den Sitz in die arretierte Stellung zurück (Bild 13).
2. Schließen Sie das Minuskabel der Batterie am Batteriepol an.
3. Heben Sie die Motorhaube an, bis die Stützstange über das Rahmenrohr angehoben werden kann; senken Sie die Motorhaube dann ab. Befestigen Sie die Motorhaubenriegel.

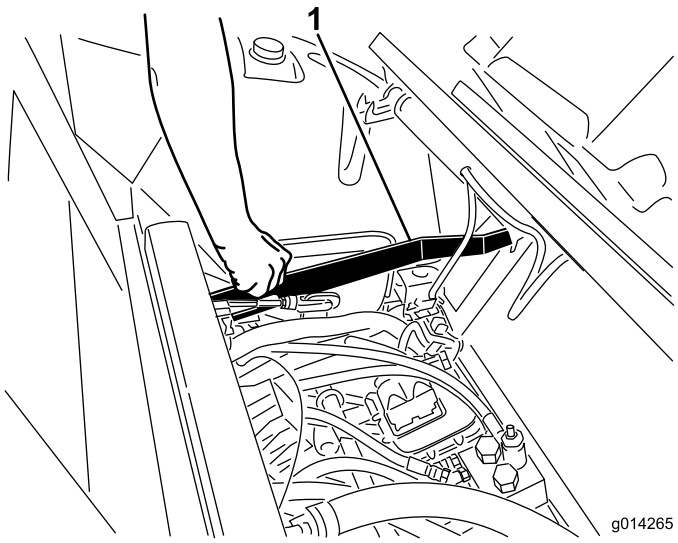

Bild 13

1. Entriegelungsbügel des Sitzhebels

Betrieb

Das Straßenverkehrszulassungskit besteht aus zwei vorne montierten Scheinwerfern, zwei Kombinationslampen für Warnblinkanlage, Blinker und Rückleuchte, einer am Überrollschutz befestigten Arbeitslampe und einer Hupe.

Lampenschalter

Drücken Sie vorne auf den Lampenschalter (Bild 14), um die Abblendscheinwerfer vorne und die Rückleuchten einzuschalten.

Drücken Sie hinten auf den Lampenschalter (Bild 14), um die Abblendscheinwerfer vorne, die Rückleuchten und die Arbeitslampe einzuschalten.

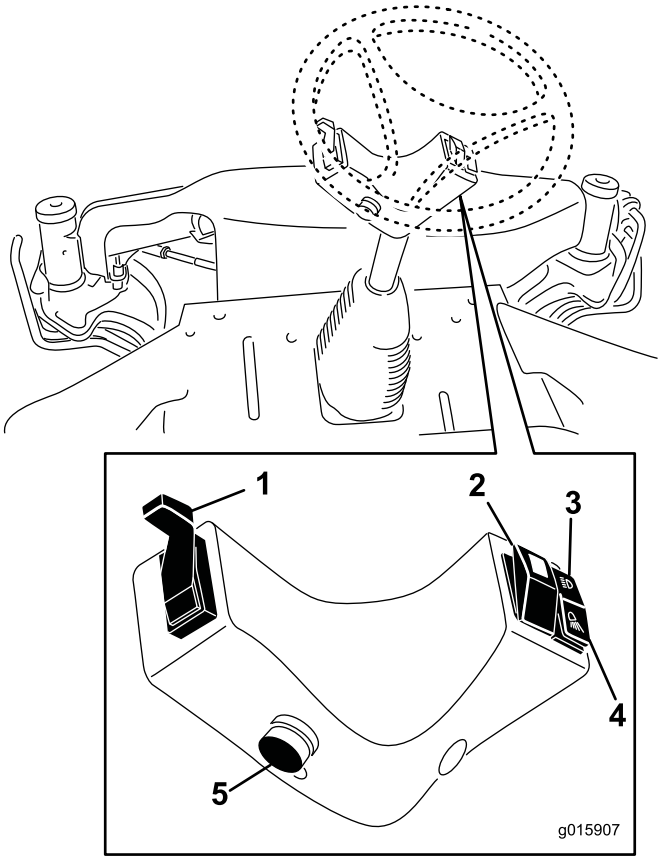

Bild 14

1. Blinkerarm
2. Warnblinkerschalter
3. Abblendscheinwerfer-Schalter
4. Arbeitslampenschalter
5. Hupentaste

Drücken Sie den Warnblinkerschalter (Bild 14), um die Warnblinkanlage einzuschalten.

Hupe

Drücken Sie auf die Hupe, um sie zu aktivieren (Bild 14).

Blinker

Drücken Sie den Blinkerarm nach unten (Bild 14), um den linken Blinker einzuschalten.

Drücken Sie den Blinkerarm nach oben (Bild 14), um den rechten Blinker einzuschalten.

Einstellen der Scheinwerfer

Stellen Sie die Scheinwerfer mit den in Bild 15 dargestellten Schrauben gemäß den örtlichen Vorschriften ein.

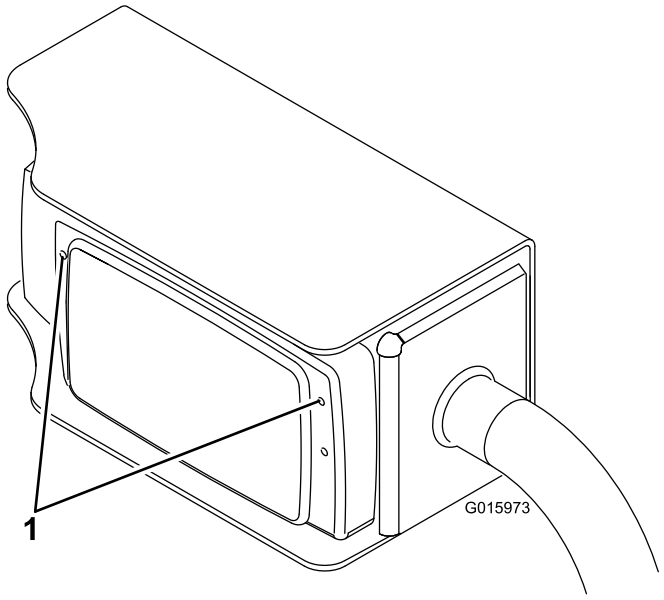

Bild 15

1. Einstellschrauben

Hinweise:

Hinweise:



Count on it.