Form No. 3366-942 Rev B

Kit d'éclairage routier et certification

Groundsmaster 360 à usages multiples sans cabine (marché européen)

N° de modèle 30512

Instructions de montage

Montage

Pièces détachées

Reportez-vous au tableau ci-dessous pour vérifier si toutes les pièces ont été expédiées.

Procédure	Description	Qté	Utilisation
1	Aucune pièce requise	–	Préliminaires
2	Aucune pièce requise	–	Trou d'accès du panneau de plancher
3	Support de colonne Avertisseur sonore Fixation de support de colonne Vis de carrosserie 3/8" x 1" Écrou à embase 3/8" Couvercle de colonne Vis	1 1 1 2 2 1 2	Montez la colonne de commutateur
4	Phare avec faisceau de câblage Vis à embase 3/8 x 1-1/2" Écrou à embase 3/8"	1 2 2	Montez les phares
5	Projecteur de travail Support du projecteur Étrier fileté Contre-écrou 3/8"	1 1 2 8	Montez le projecteur de travail
6	Avertisseur sonore Vis 5/16 x 3/4" Écrou à embase 5/16"	1 1 1	Posez l'avertisseur sonore
7	Bloc optique arrière gauche Bloc optique arrière droit Vis à tête embase 3/8 x 3/4"	1 1 4	Posez les feux arrière.
8	Passe-câble Serre-câble de 184 mm Serre-câble de 368 mm	1 13 2	Connectez le faisceau de câblage
9	Aucune pièce requise	–	Procédures de fin

Médias et pièces supplémentaires

Description	Qté	Utilisation
Instructions de montage	1	Pour la mise en place du kit
Catalogue de pièces	1	Pour obtenir les numéros de référence des pièces

© 2012—The Toro® Company
8111 Lyndale Avenue South
Bloomington, MN 55420

Enregistrez votre produit à www.Toro.com.

Traduction du texte d'origine (FR)
Imprimé aux États-Unis.
Tous droits réservés

1

Préliminaires

Aucune pièce requise

Procédure

1. Garez la machine sur une surface plane et horizontale, arrêtez le moteur, serrez le frein de stationnement et enlevez la clé de contact.
2. Débranchez le câble négatif (–) de la batterie.

⚠ ATTENTION

Portez des lunettes de sécurité et des gants en caoutchouc pour manipuler des batteries. Ces gaz étant explosifs, tenez les batteries à l'écart des flammes nues ou sources d'étincelles. Ne fumez pas.

3. Enfoncez la pédale de la colonne de direction, pivotez la tour de direction aussi loin que possible et relâchez la pédale.
4. Déplacer le verrou du siège, situé sur le côté gauche du siège, vers l'arrière pour déverrouiller le siège et tirez le haut du siège en avant jusqu'à ce que le verrou s'enclenche sur le panneau de siège (Figure 1).

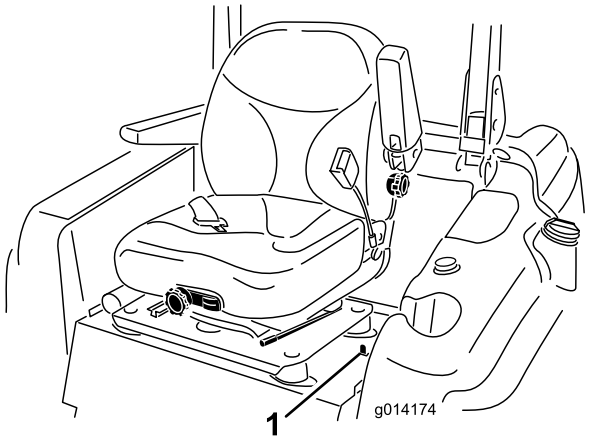

Figure 1

1. Verrou du siège

5. Levez et fixez le capot comme suit :
   - Ouvrez les verrous du capot.
   - Soulevez le capot jusqu'à ce que la béquille puisse être placée derrière le tube du châssis (Figure 2).

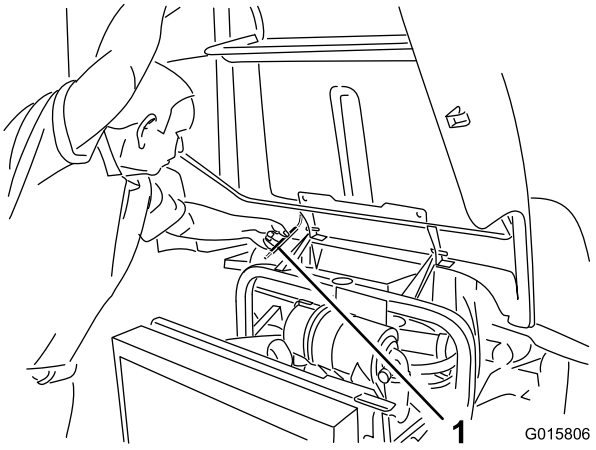

Figure 2

1. Béquille

   - Abaissez le capot jusqu'à ce la béquille se trouve devant et en appui contre le tube de châssis.

2

Trou d'accès du panneau de plancher

Aucune pièce requise

Procédure

1. Retirez le cache amovible situé entre la pédale de frein et la colonne de direction dans le panneau de plancher (Figure 3). Si le panneau de plancher ne comporte pas de cache amovible, passez à l'étape suivante pour les instructions de perçage.

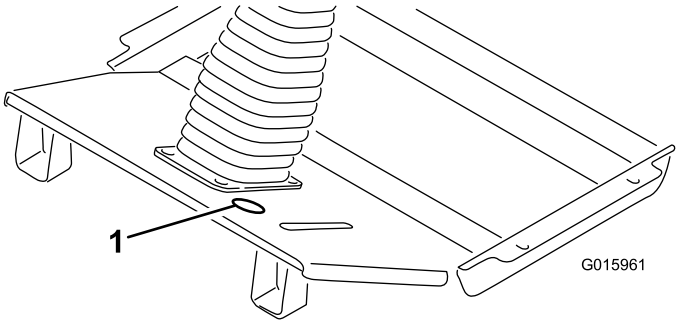

Figure 3

1. Emplacement du cache amovible

2. En vous aidant des dimensions données à la Figure 4, localisez, repérez et percez un trou de 51 mm de diamètre dans le panneau de plancher.

Remarque: Lorsque vous percez le panneau de plancher, prenez soin de ne pas toucher la conduite hydraulique qui passe directement sous l'emplacement du trou.

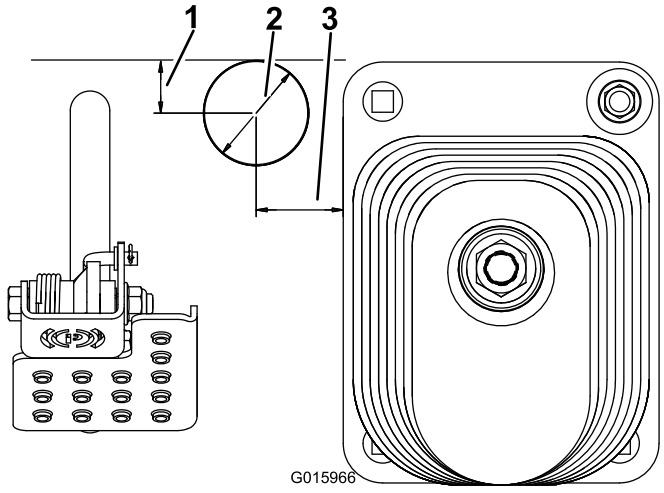

Figure 4

1. 25 mm
2. Trou de 51 mm de diamètre
3. 41 mm

3. Éliminez les bavures et aspérités autour du trou percé. Peignez le métal fraîchement exposé pour l'empêcher de rouiller.

3

Montage de la colonne de commutateur

Pièces nécessaires pour cette opération:

1	Support de colonne
1	Avertisseur sonore
1	Fixation de support de colonne
2	Vis de carrosserie 3/8" x 1"
2	Écrou à embase 3/8"
1	Couvercle de colonne
2	Vis

Procédure

1. Montez le contacteur d'avertisseur sonore sur le support de colonne avec le bouton en caoutchouc (). N'utilisez pas le bouton argenté.
2. Montez le support de colonne sur la colonne de direction avec la fixation, (2) vis de carrosserie 3/8" x 1" et écrous à embase 3/8". Positionnez le support de colonne aussi haut que possible sur la colonne de direction, comme illustré à la Figure 5. Le support de la colonne de direction ne doit pas gêner le volant.

Remarque: Ne serrez pas excessivement les vis de carrosserie et les écrous à embase, car cela pourrait déformer le support et empêcher la pose du couvercle.

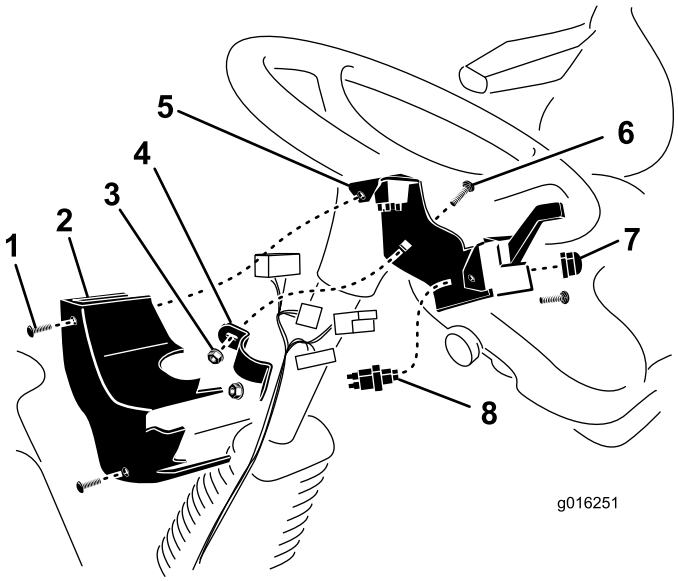

Figure 5

1. Vis (2)
2. Couvercle de colonne
3. Écrou à embase
4. Fixation de support de colonne
5. Support de colonne
6. Vis de carrosserie
7. Bouton d'avertisseur sonore
8. Contacteur d'avertisseur sonore

3. Après avoir connecté le faisceau de câblage, posez les écrous de verrouillage qui fixent le couvercle au support de colonne avec deux vis (Figure 5).

4

Montage des phares

Pièces nécessaires pour cette opération:

1	Phare avec faisceau de câblage
2	Vis à embase 3/8 x 1-1/2"
2	Écrou à embase 3/8"

Procédure

Remarque: Le faisceau de câblage doit sortir à l'arrière du tube de montage du phare.

Fixez le support de phare à la plate-forme avec (2) vis à embase 3/8 x 1–1/2" et écrous à embase 3/8", comme montré à la Figure 6.

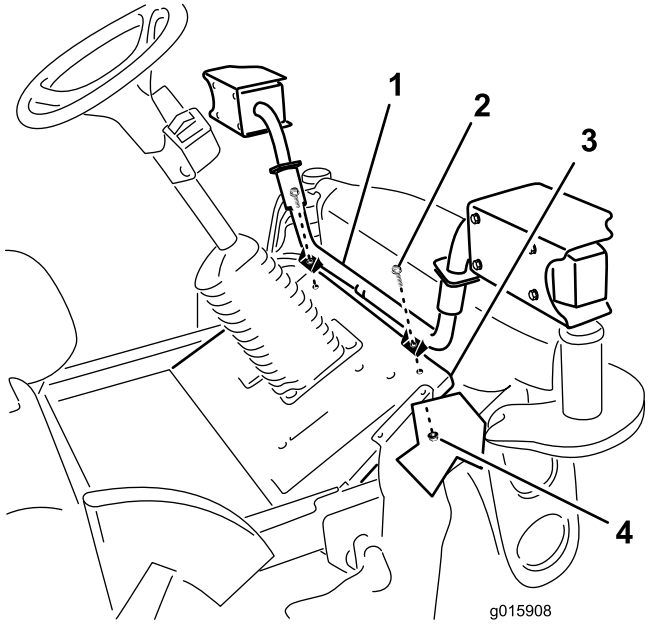

Figure 6

1. Support de phare
2. Boulon à embase
3. Plate-forme
4. Écrou à embase

5

Montage du projecteur de travail

Pièces nécessaires pour cette opération:

1	Projecteur de travail
1	Support du projecteur
2	Étrier fileté
8	Contre-écrou 3/8"

Procédure

1. Montez le support du projecteur de travail à l'intérieur de la structure ROPS avec (2) étriers filetés et (2) contre-écrous (3/8–16) dans la position illustrée à la Figure 7.

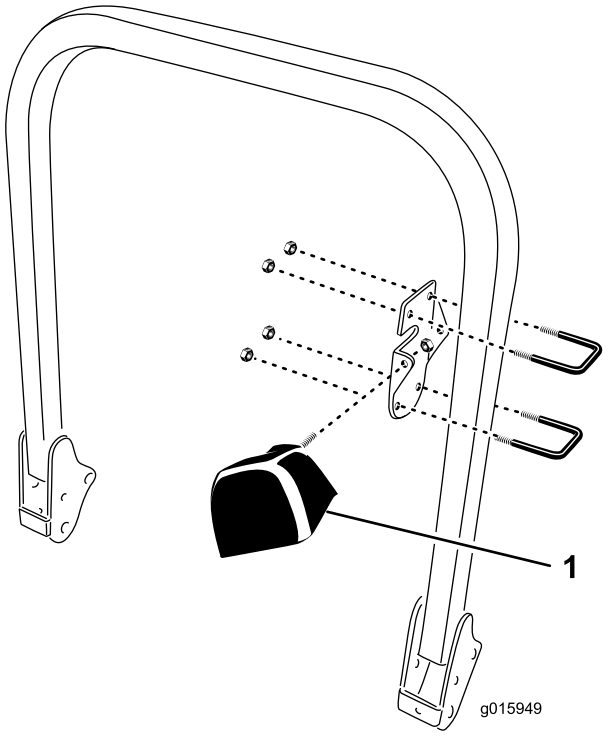

Figure 7

1. Projecteur de travail

Remarque: Le projecteur peut être monté à l'arrière du support pour éclairer derrière la machine (comme illustré), à l'avant du support pour éclairer devant la machine ou être orienté sur le côté pour éclairer sur le côté du plateau de coupe.

Remarque: Le projecteur n'est pas protégé lorsqu'il est monté sur le côté du support. Faites attention aux branches d'arbre.

Remarque: Montez le projecteur aussi haut que possible sur la structure ROPS. Il pourra être nécessaire de déplacer le projecteur si un abri est installé.

2. Serrez les contre-écrous uniformément pour ne pas déformer le support du projecteur.

6

Pose de l'avertisseur sonore

Pièces nécessaires pour cette opération:

1	Avertisseur sonore
1	Vis 5/16 x 3/4"
1	Écrou à embase 5/16"

Procédure

1. Retirez les (2) vis et rondelles qui fixent le couvercle avant aux supports d'essieu avant (Figure 8). Déposez le couvercle avant.

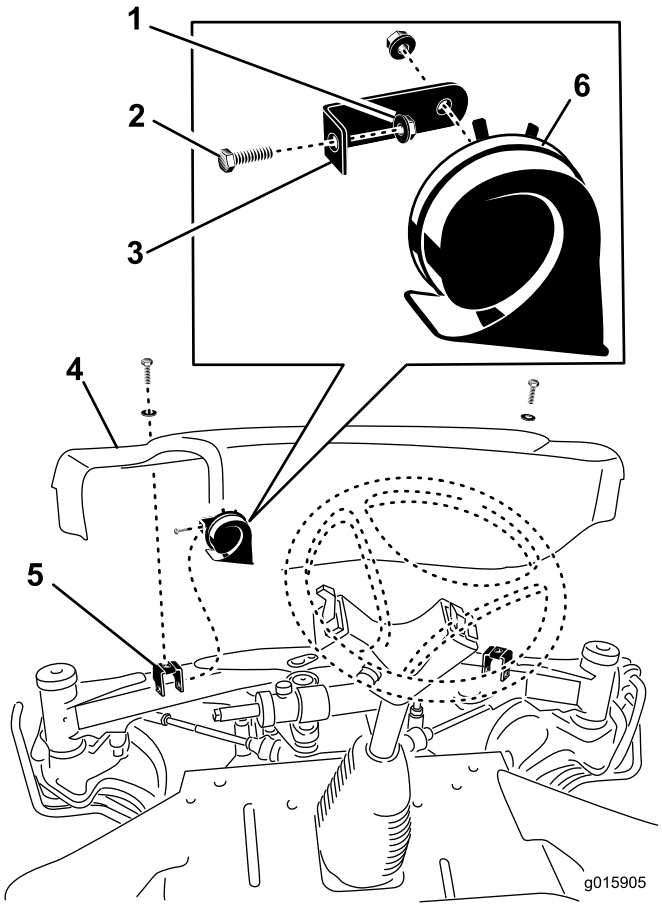

Figure 8

1. Écrou à embase
2. Vis
3. Support d'avertisseur sonore
4. Couvercle avant
5. Support d'essieu avant
6. Avertisseur sonore

2. Montez le support d'avertisseur sonore sur le support de couvercle gauche avec la vis 5/16 x 3/4" et l'écrou à embase 5/16" (Figure 8).
3. Positionnez l'avertisseur sonore de sorte que l'ouverture soit orientée vers le bas.
4. Après avoir connecté le faisceau de câblage à l'avertisseur sonore, fixez le couvercle avant à l'essieu avant avec les (2) vis retirées précédemment.

7

Pose des feux arrière

Pièces nécessaires pour cette opération:

1	Bloc optique arrière gauche
1	Bloc optique arrière droit
4	Vis à tête embase 3/8 x 3/4"

Procédure

1. En utilisant les trous à l'arrière des verrous du capot, fixez un bloc optique de chaque côté du cadre arrière avec (2) vis à tête à embase 3/8 x 3/4" (Figure 9). Si le cadre arrière ne comporte pas de trous de fixation, passez à l'opération suivante.

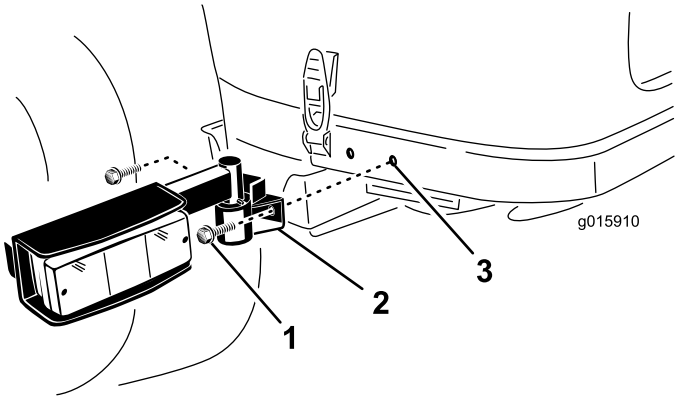

Figure 9

1. Vis à tête à embase
2. Bloc optique
3. Trou de montage

2. En vous aidant des dimensions indiquées à la Figure 10, localisez, repérez et percez (2) trous de 9 mm de diamètre de chaque côté du cadre arrière. Centrez les trous en haut et en bas du cadre.

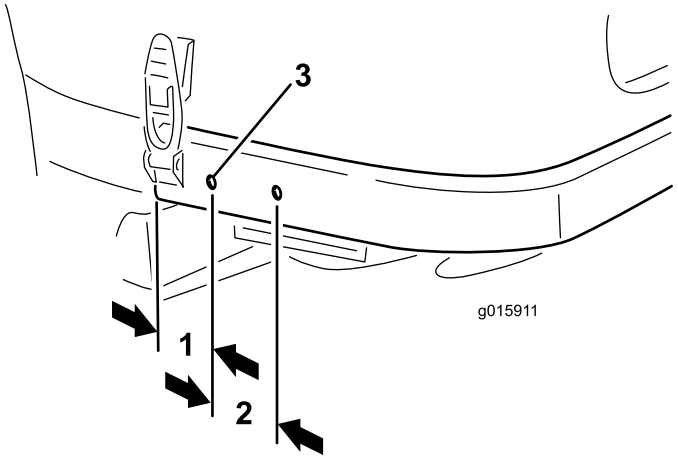

Figure 10

1. 57 mm
2. 65 mm
3. Trou de 9 mm de diamètre

3. Éliminez les bavures et aspérités autour des trous percés. Peignez le métal fraîchement exposé pour l'empêcher de rouiller.

8

Connexion du faisceau de câblage

Pièces nécessaires pour cette opération:

1	Passe-câble
13	Serre-câble de 184 mm
2	Serre-câble de 368 mm

Procédure

Acheminez, connectez et fixez le faisceau de câblage comme suit :

- Acheminez le faisceau avec les (5) connecteurs le long de la colonne de direction et branchez les connecteurs aux connecteurs correspondants. Attachez le faisceau à la colonne de direction avec les serre-câbles.
- Passez le reste du faisceau dans le trou ouvert du panneau de plancher (Figure 11).

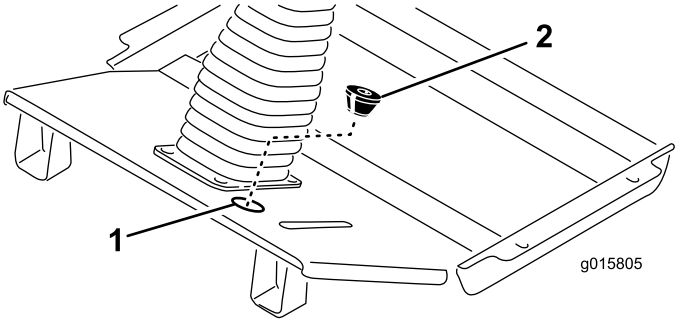

Figure 11

1. Emplacement du cache amovible
2. Passe-câble

- Faites une entaille dans le passe-câble fourni et découpez l'ouverture inférieure (Figure 11). Tournez le cône du passe-câble vers le bas, passez-le autour du faisceau et insérez-le dans le trou ouvert du panneau de plancher.
- Acheminez le faisceau jusqu'à l'avertisseur sonore et connectez les deux fils aux bornes (Figure 12).

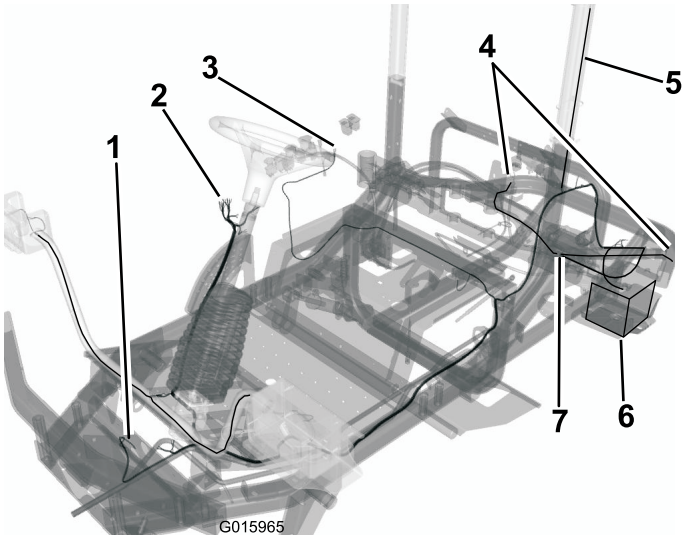

Figure 12

1. Connexion d'avertisseur sonore
2. Connexion d'interrupteur
3. Connexion auxiliaire
4. Connexions de feux arrière
5. Connecteur de projecteur de travail
6. Connexion de batterie

- Suivez le faisceau de câblage existant et acheminez le faisceau sous le support de siège jusqu'au panneau de commande sur le côté droit de la machine.
- Retirez les (5) vis qui fixent le panneau de commande au couvercle de réservoir.
- Levez le panneau de commande et localisez le connecteur du faisceau de câblage portant la mention **Accessory**.
- Amenez et branchez le connecteur du faisceau au connecteur auxiliaire.
- Posez le panneau de commande sur le couvercle de réservoir avec les vis retirées précédemment. Serrez les vis à 2,8 Nm. **Ne serrez pas les vis excessivement.**
- Acheminez et connectez la plus petite cosse à anneau du faisceau au bornier de masse.
- Acheminez le faisceau du projecteur de travail vers et le long du tube de la structure ROPS et faites-le passer entre le compartiment de rangement et le couvercle du réservoir hydraulique. Fixez le faisceau au tube de la structure ROPS à l'aide des serre-câbles.
- Acheminez et connectez la cosse en anneau à la borne positive (+) de la batterie.
- Acheminez le faisceau le long du faisceau de câblage existant et le tube de bâti jusqu'au faisceau du bloc optique arrière gauche. Branchez le connecteur du faisceau au faisceau de câblage du bloc optique. Attachez le faisceau au faisceau de câblage existant et au tube de cadre avec des serre-câbles.
- Acheminez le faisceau le long du faisceau de câblage existant et le tube de cadre jusqu'au faisceau du bloc optique arrière droit. Branchez le connecteur du faisceau au faisceau de câblage du bloc optique. Attachez le faisceau au faisceau de câblage existant et au tube de cadre avec des serre-câbles.

Important: Tenez le faisceau à l'écart des composants chauds, coupants ou mobiles.

9

Procédures de fin

Aucune pièce requise

Procédure

1. Tirez sur la barre de déblocage du verrou de siège et abaissez le siège en position verrouillée (Figure 13).
2. Branchez le câble négatif de la batterie à la borne de la batterie.
3. Relevez le capot jusqu'à ce que la béquille puisse être élevée au-dessus du tube du cadre, puis abaissez le capot. Fermez les verrous du capot.

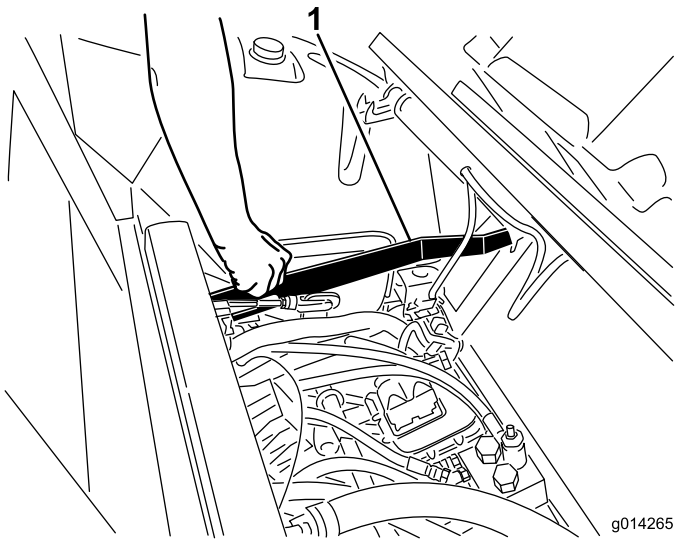

Figure 13

1. Barre de déblocage du verrou de siège

Utilisation

Le kit d'éclairage routier comprend 2 phares avant, 2 combinés feu avertisseur/indicateur de direction/feu arrière, un projecteur de travail monté sur la structure ROPS (barre antiretournement) et un avertisseur sonore.

Interrupteurs d'éclairage

Appuyez sur l'avant de l'interrupteur d'éclairage (Figure 14) pour allumer les feux de croisement (avant) et les feux de position arrière.

Appuyez sur l'arrière de l'interrupteur d'éclairage (Figure 14) pour allumer les feux de croisement (avant), les feux de position arrière et le projecteur de travail arrière.

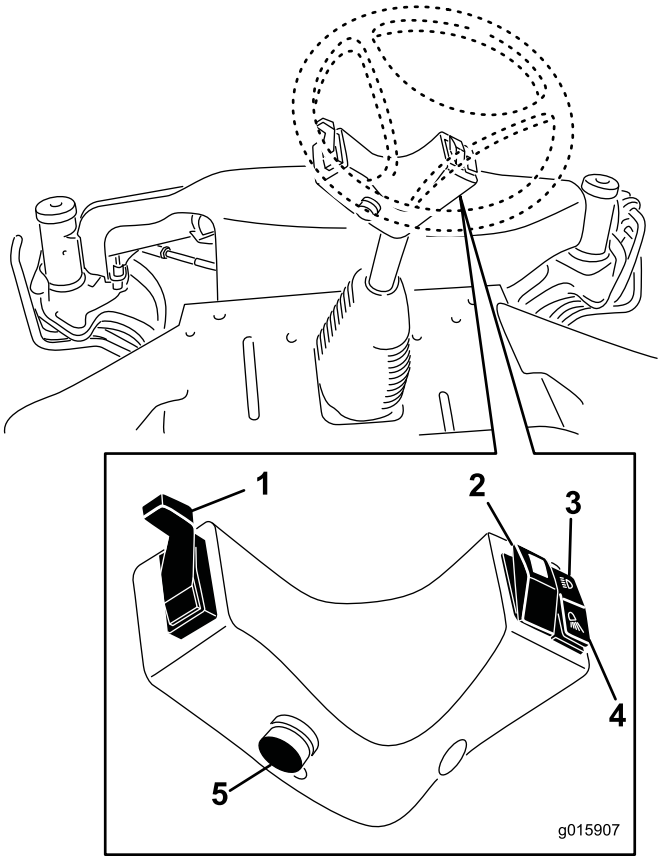

Figure 14

1. Manette d'indicateur de direction
2. Interrupteur de feux de détresse
3. Interrupteur de feu de croisement
4. Interrupteur de projecteur de travail
5. Bouton d'avertisseur sonore

Appuyez sur l'interrupteur des feux de détresse (Figure 14) pour allumer les feux de détresse avant et arrière.

Bouton d'avertisseur sonore

Appuyez sur ce bouton pour actionner l'avertisseur sonore (Figure 14).

Indicateur de direction

Poussez la manette des indicateurs de direction vers le bas (Figure 14) pour allumer l'indicateur de direction gauche.

Poussez la manette des indicateurs de direction vers le haut (Figure 14) pour allumer l'indicateur de direction droit.

Réglage des phares

Utilisez les vis illustrées à la Figure 15 pour régler les phares selon les normes locales en vigueur.

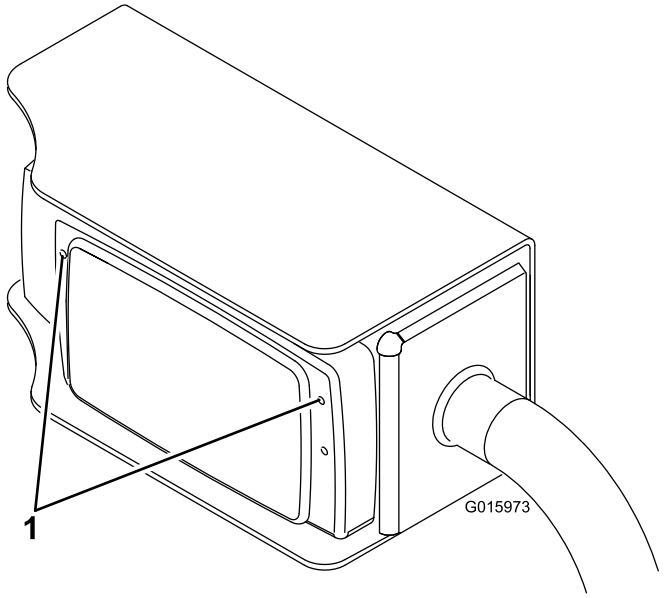

Figure 15

1. Vis de réglage

Remarques:

Remarques:



Count on it.