Form No. 3366-943 Rev B

kit luci di circolazione e omologazione

Macchina multiuso Groundsmaster 360 senza cabina per UE

Nº del modello 30512

Istruzioni di installazione

Installazione

Parti sciolte

Verificate che sia stata spedita tutta la componentistica, facendo riferimento alla seguente tabella.

Procedura	Descrizione	Qté	Uso
1	Non occorrono parti	–	Preparazione iniziale
2	Non occorrono parti	–	Foro di accesso nel pianale
3	Gruppo staffa del piantone Gruppo clacson Supporto della staffa del piantone Vite a testa tonda, 3/8 x 1 poll. Dado flangiato, 3/8 poll. Coperchio del piantone Vite	1 1 1 2 2 1 2	Montate il gruppo interruttori del piantone
4	Gruppo fari con cablaggio elettrico Vite a testa flangiata, 3/8 x 1-1/2 poll. Dado flangiato, 3/8 poll.	1 2 2	Montate i fari
5	Luce da lavoro Staffa della luce Bullone a U Dado di bloccaggio, 3/8 poll.	1 1 2 8	Montate la luce da lavoro
6	Gruppo clacson Vite 5/16 x 3-/4 poll. Dado flangiato, 5/16 poll.	1 1 1	Montate il clacson
7	Gruppo fanale posteriore - lato sx Gruppo fanale posteriore - lato dx Vite a testa flangiata, 3/8 x 3/4 poll.	1 1 4	Montate i fanali posteriori
8	Gommino Fascetta per cavi, 184 mm Fascetta per cavi, 368 mm	1 13 2	Collegamento del cablaggio elettrico
9	Non occorrono parti	–	Procedure finali

Strumenti e parti aggiuntive

Descrizione	Qté	Uso
Istruzioni per l'installazione	1	Da usare per montare il kit
Catalogo ricambi	1	Da utilizzare per riferimento ai numeri categorici

© 2012—The Toro® Company
8111 Lyndale Avenue South
Bloomington, MN 55420

Registrate il vostro prodotto presso www.Toro.com.

Traduzione dell'originale (IT)
Stampato negli USA.
Tutti i diritti sono riservati

1

Preparazione iniziale

Non occorrono parti

Procedura

1. Parcheggiate la macchina su terreno pianeggiante, spegnete il motore, innestate il freno di stazionamento e togliete la chiave di accensione.
2. Scollegate il cavo negativo (–) della batteria dalla batteria.

⚠ AVVERTENZA

Quando lavorate sulle batterie, indossate occhiali di protezione e guanti di gomma. Poiché i gas sono esplosivi, non avvicinate alle batterie fiamme libere od oggetti che generano scintille elettriche. Non fumate.

3. Premete il pedale del piantone dello sterzo, inclinate la colonna dello sterzo in avanti quanto più potete, quindi lasciate andare il pedale.
4. Spostate indietro il chiavistello del sedile, posto a sinistra di quest'ultimo, per sbloccare il sedile e tirate in avanti la parte superiore del sedile fino a quando il chiavistello non aggancia la piastra di supporto del sedile (Figura 1).

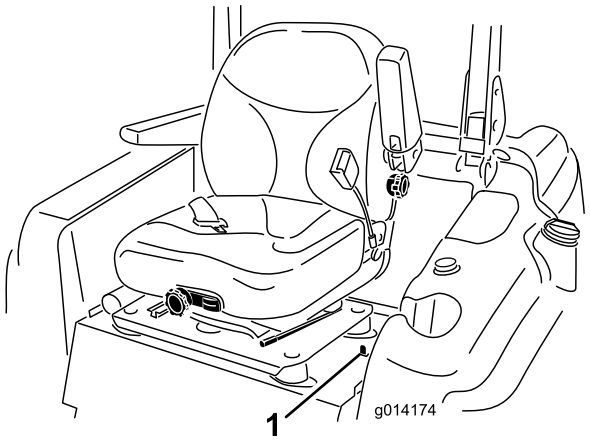

Figura 1

1. Chiavistello del sedile

5. Sollevate e fissate il cofano nel modo seguente:
   - Liberate i fermi del cofano.
   - Sollevate il cofano fino a quando non è possibile posizionare l'asta di sostegno dietro il tubo del telaio (Figura 2).

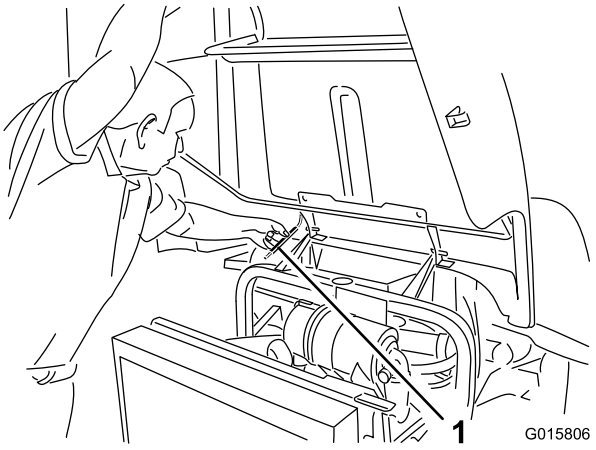

Figura 2

1. Asta di sostegno

   - Abbassate il cofano fino a quando l'asta non si trova davanti e contro il tubo del telaio.

2

Foro di accesso nel pianale

Non occorrono parti

Procedura

1. Estraete il tappo inserito nel pianale tra il pedale del freno e il piantone dello sterzo (Figura 3). Se nel pianale non è presente alcun tappo, passate al punto successivo per conoscere le istruzioni di perforazione.

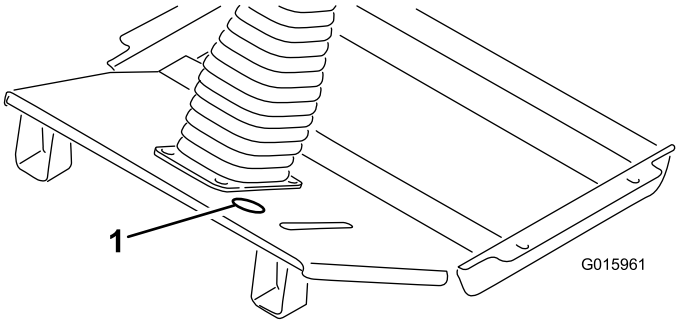

Figura 3

1. Posizione del tappo da estrarre

2. Servendovi delle quote riportate in Figura 4, individuate nel pianale la posizione corrispondente, contrassegnatela e praticate nella medesima un foro con diametro di 51 mm.

Nota: Quando perforate il pianale, prestate attenzione a non colpire il tubo idraulico proprio sotto l'ubicazione del foro.

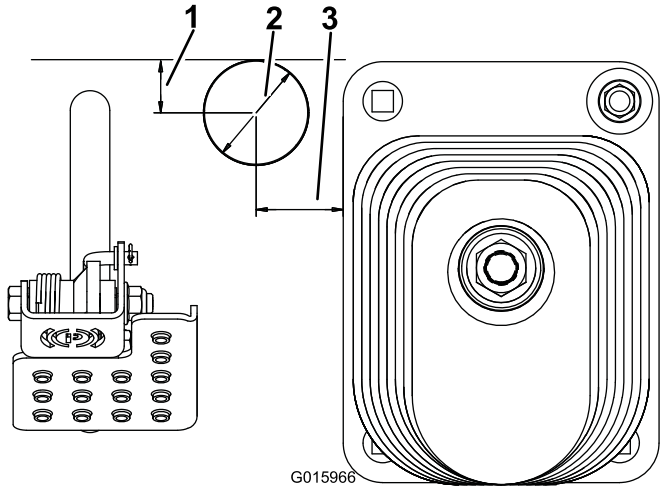

Figura 4

1. 25 mm
2. Diametro di 51 mm
3. 41 mm

3. Eliminate bavature e margini irregolari dal foro praticato. Verniciate il nuovo metallo visibile per evitare la ruggine.

3

Montaggio del gruppo interruttori del piantone

Parti necessarie per questa operazione:

1	Gruppo staffa del piantone
1	Gruppo clacson
1	Supporto della staffa del piantone
2	Vite a testa tonda, 3/8 x 1 poll.
2	Dado flangiato, 3/8 poll.
1	Coperchio del piantone
2	Vite

Procedura

1. Montate l'interruttore del clacson sulla staffa del piantone con il pulsante del clacson in gomma (). Non utilizzate il pulsante d'argento.
2. Montate il gruppo staffa del piantone sulla parte posteriore del piantone per mezzo del supporto della staffa, di (2) viti a testa tonda 3/8 x 1 poll. e dadi flangiati 3/8 poll. Posizionate la staffa più in alto che potete sul piantone, come illustrato in Figura 5. Accertatevi che la staffa del piantone non interferisca con il volante.

Nota: L'eccessivo serraggio delle viti a testa tonda/dei dadi flangiati potrebbe deformare la staffa del piantone e rendere impossibile il montaggio del coperchio.

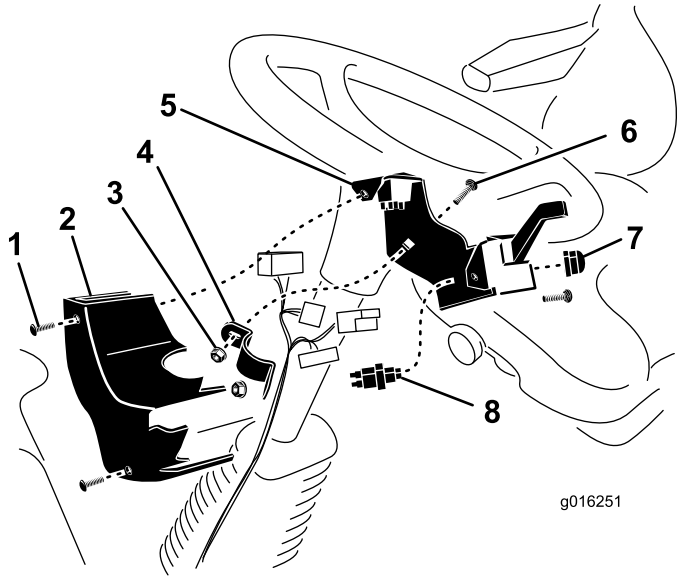

Figura 5

1. Vite (2)
2. Coperchio del piantone
3. Dado flangiato
4. Supporto della staffa del piantone
5. Gruppo staffa del piantone
6. Vite a testa tonda
7. Pulsante del clacson
8. Interruttore del clacson

3. Dopo aver collegato il cablaggio elettrico agli interruttori, montate il coperchio del piantone sulla staffa del piantone mediante (2) piastrine per vite autofilettante e (2) viti (Figura 5).

4

Montaggio dei fari

Parti necessarie per questa operazione:

1	Gruppo fari con cablaggio elettrico
2	Vite a testa flangiata, 3/8 x 1-1/2 poll.
2	Dado flangiato, 3/8 poll.

Procedura

Nota: Accertatevi che il cablaggio elettrico esca dalla parte posteriore del tubo di montaggio dei fari.

Fissate il supporto dei fari alla piattaforma mediante (2) viti a testa flangiata 3/8 x 1-1/2 poll. e (2) dadi flangiati 3/8 poll., come illustrato in Figura 6.

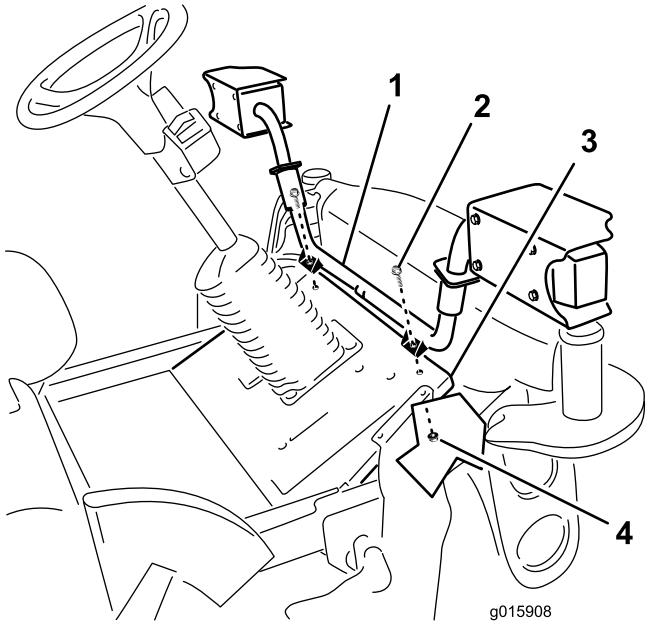

Figura 6

1. Supporto dei fari
2. Vite a testa flangiata
3. Piattaforma
4. Dado flangiato

5

Montaggio della luce da lavoro

Parti necessarie per questa operazione:

1	Luce da lavoro
1	Staffa della luce
2	Bullone a U
8	Dado di bloccaggio, 3/8 poll.

Procedura

1. Montate la staffa della luce sulla parte interna del roll-bar mediante (2) bulloni a U e (2) dadi di bloccaggio (3/8–16), posizionando gli elementi come illustrato in Figura 7.

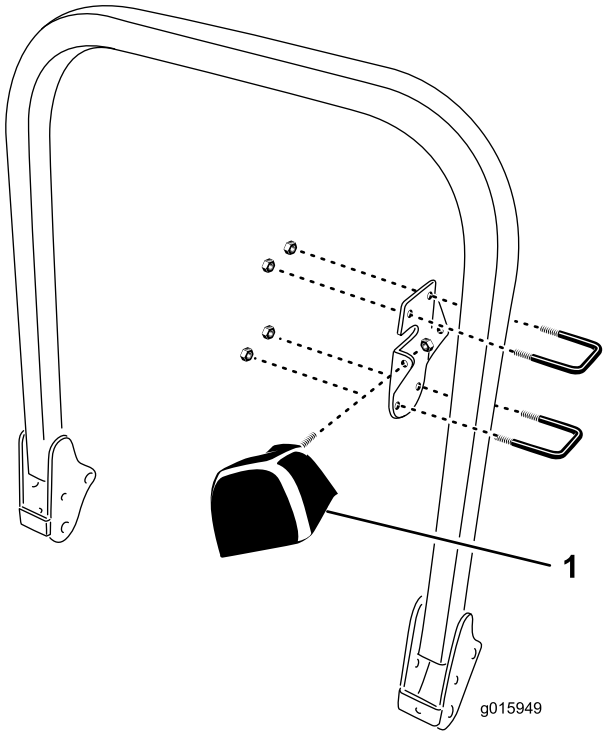

Figura 7

1. Luce da lavoro

Nota: È possibile montare la luce sulla parte posteriore della staffa per illuminare la zona dietro la macchina (come illustrato), sulla parte anteriore della staffa per illuminare la zona davanti alla macchina, o sul lato per illuminare il bordo del piatto di taglio.

Nota: Quando la luce è montata sul lato della staffa non è protetta. Fate attenzione ai rami degli alberi.

Nota: Montate la luce più in alto possibile sul roll-bar. Qualora venga montato un tettuccio, potrebbe essere necessario spostare la luce.

2. Serrate in uguale misura i dadi di bloccaggio per evitare di deformare la staffa della luce.

6

Montaggio del clacson

Parti necessarie per questa operazione:

1	Gruppo clacson
1	Vite 5/16 x 3-/4 poll.
1	Dado flangiato, 5/16 poll.

Procedura

1. Rimuovete le (2) viti e le (2) rondelle che fissano il coperchio anteriore alle staffe del ponte anteriore (Figura 8). Rimuovete il coperchio anteriore.

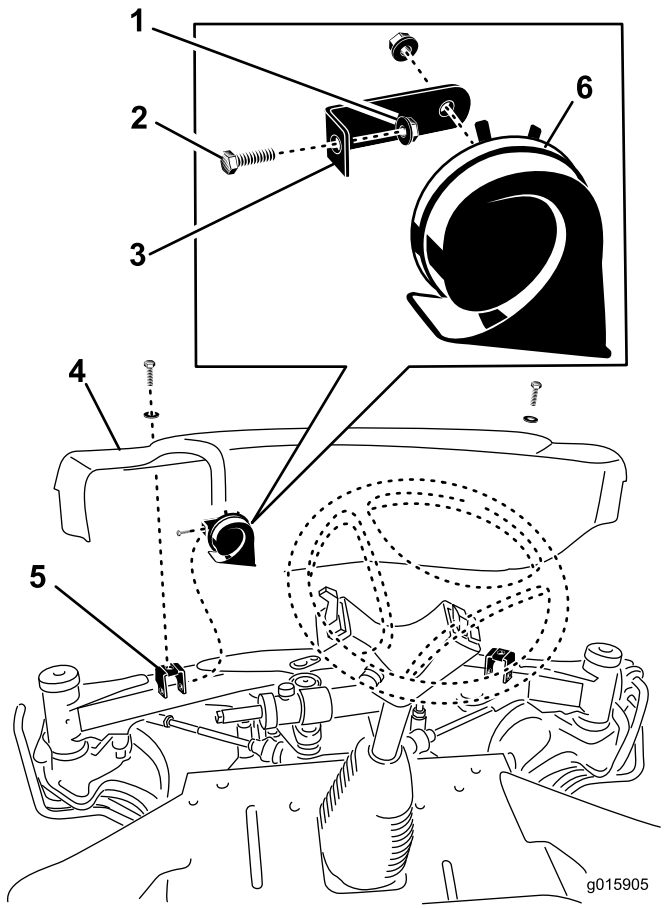

Figura 8

1. Dado flangiato
2. Vite
3. Staffa del clacson
4. Coperchio anteriore
5. Staffa del ponte anteriore
6. Clacson

2. Montate la staffa del clacson sulla staffa sinistra di montaggio del coperchio con la vite 5/16 x 3/4 poll. e il dado flangiato 5/16 poll. (Figura 8).
3. Regolate il clacson in modo tale che l'apertura sia rivolta verso il basso.
4. Dopo aver collegato il cablaggio elettrico al clacson, montate il coperchio anteriore al ponte anteriore con le (2) viti rimosse in precedenza.

7

Montaggio dei fanali posteriori

Parti necessarie per questa operazione:

1	Gruppo fanale posteriore - lato sx
1	Gruppo fanale posteriore - lato dx
4	Vite a testa flangiata, 3/8 x 3/4 poll.

Procedura

1. Servendovi dei fori di montaggio dietro i chiavistelli del cofano, fissate un gruppo fanale su ciascun lato del telaio posteriore con (2) viti a testa flangiata 3/8 x 3/4 poll. (Figura 9). Se sul telaio posteriore non sono presenti i due fori di montaggio, passate al punto successivo

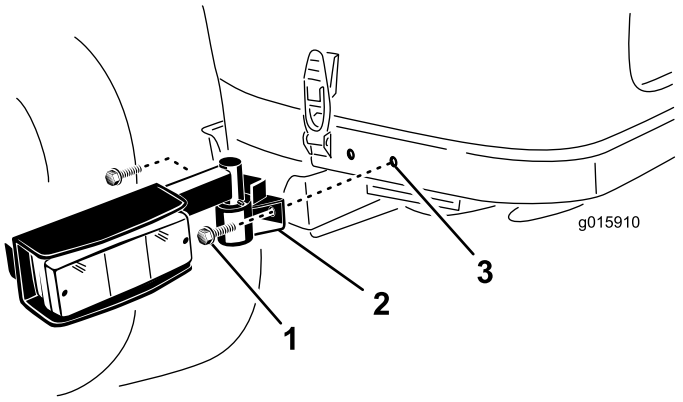

Figura 9

1. Vite a testa flangiata
2. Gruppo fanale
3. Foro di montaggio

2. Servendovi delle quote in Figura 10, individuate su ciascun lato del telaio posteriore le posizioni corrispondenti, contrassegnatele e praticate nelle medesime (2) fori con diametro di 9 mm. Centrate i fori rispetto ai bordi superiore e inferiore del telaio.

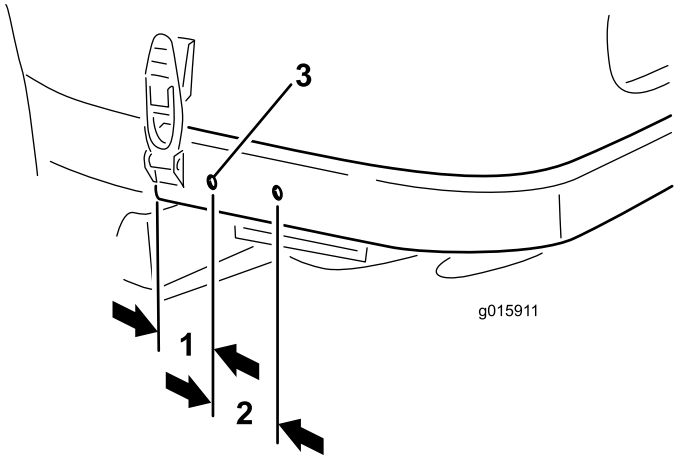

Figura 10

1. 57 mm
2. 65 mm
3. Diametro di 9 mm

3. Eliminate bavature e margini irregolari dai fori praticati. Verniciate il nuovo metallo visibile per evitare la ruggine.

8

Collegamento del cablaggio elettrico

Parti necessarie per questa operazione:

1	Gommino
13	Fascetta per cavi, 184 mm
2	Fascetta per cavi, 368 mm

Procedura

Disponete, collegate e fissate il cablaggio elettrico come indicato di seguito:

- Disponete il cablaggio con i (5) connettori facendolo risalire lungo il piantone dello sterzo e collegate i connettori nei punti appropriati. Fissate il cablaggio al piantone dello sterzo mediante fascette per cavi.
- Inserite la parte restante del cablaggio attraverso il foro nel pianale (Figura 11).

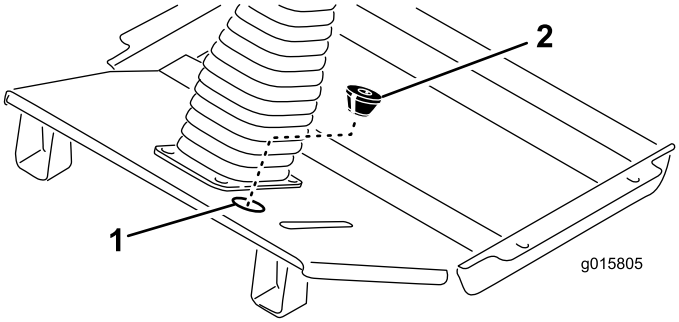

Figura 11

1. Posizione del tappo da estrarre
2. Gommino

- Praticate un taglio nel gommino fornito e tagliatene la parte inferiore (Figura 11). Avvolgete il gommino, con l'estremità a cono rivolta verso il basso, intorno al cablaggio e inseritelo nel foro nel pianale.
- Disponete il cablaggio dirigendolo verso il clacson e collegate i due fili ai morsetti (Figura 12).

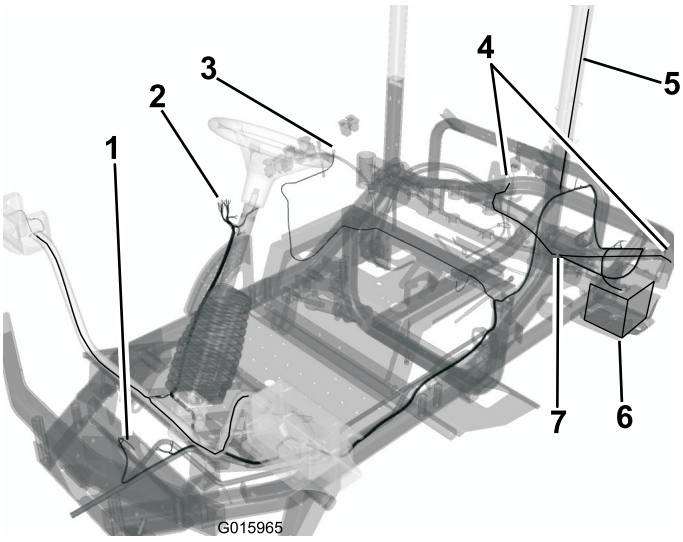

Figura 12

1. Collegamento clacson
2. Collegamento interruttori
3. Collegamento accessori
4. Collegamenti fanali posteriori
5. Connettore luce da lavoro
6. Collegamento batteria

- Seguendo il cablaggio preesistente, disponete il cablaggio lungo la parte inferiore della staffa di supporto del sedile e dirigetelo verso il pannello di controllo sul lato destro della macchina.
- Rimuovete le (5) viti che fissano il pannello di controllo al coperchio del serbatoio.
- Sollevate il pannello di controllo e individuate il connettore del cablaggio elettrico con la dicitura **Accessory.**

- Dirigete il connettore del cablaggio verso il connettore degli accessori e collegatelo a quest'ultimo.
- Montate il pannello di controllo sul coperchio del serbatoio con le viti rimosse. Serrate le viti a una coppia di 2,8 Nm. **Non serrate le viti in modo eccessivo.**
- Orientate e collegate il terminale anulare del cablaggio preassemblato piccolo alla morsettiera di messa a terra.
- Disponete il cablaggio elettrico della luce da lavoro dirigendolo verso il roll-bar e facendolo risalire lungo il medesimo attraverso lo spazio tra il vano portaoggetti e il coperchio del serbatoio idraulico. Fissate il cablaggio al roll-bar mediante fascette per cavi.
- Dirigete il connettore ad anello del cablaggio verso il polo positivo (+) della batteria e collegatelo a quest'ultimo.
- Disponete il cablaggio lungo quello preesistente e lungo il tubo del telaio, dirigendolo verso il cablaggio del fanale posteriore sinistro. Collegate il connettore del cablaggio al connettore del fanale. Fissate il cablaggio a quello preesistente e al tubo del telaio mediante fascette per cavi.
- Disponete il cablaggio lungo quello preesistente e lungo tubo del telaio, dirigendolo verso il connettore del fanale posteriore destro. Collegate il connettore del cablaggio al connettore del fanale. Fissate il cablaggio a quello preesistente e al tubo del telaio mediante fascette per cavi.

Importante: Accertatevi che il cablaggio sia distante da tutti i componenti che possono diventare caldi, che sono taglienti o che entrano in movimento.

9

Procedure finali

Non occorrono parti

Procedura

1. Tirate verso l'alto la barra di rilascio del chiavistello del sedile e abbassate il sedile fino alla posizione di bloccaggio (Figura 13).
2. Collegate il cavo negativo della batteria al polo della batteria.
3. Sollevate il cofano fino a quando non è possibile sollevare l'asta di sostegno sopra il tubo del telaio, quindi abbassate il cofano. Chiudete i chiavistelli del cofano.

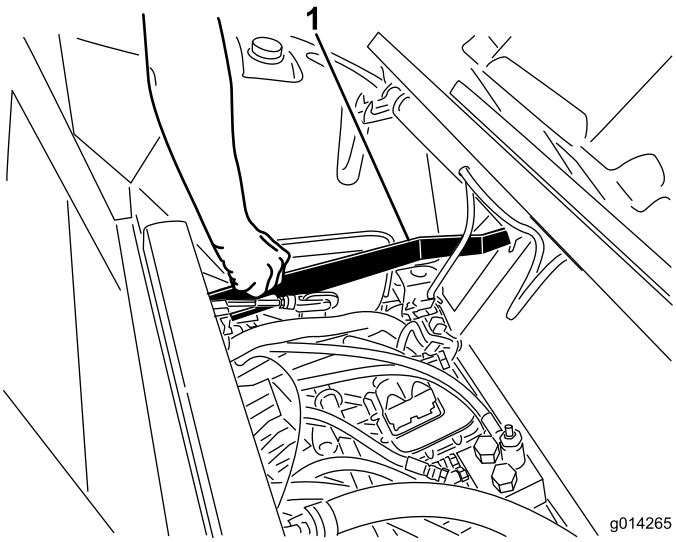

Figura 13

1. Barra di rilascio del chiavistello del sedile

Funzionamento

Il Kit luci di circolazione è composto da 2 fari anteriori, 2 fanali che comprendono luce posteriore/indicatore di direzione/luce di emergenza, una luce da lavoro per il montaggio sul roll-bar e un clacson.

Interruttori delle luci

Premete la parte anteriore dell'interruttore delle luci (Figura 14) per attivare i fari anabbaglianti e le luci di posizione posteriori.

Premete la parte posteriore dell'interruttore delle luci (Figura 14) per attivare i fari anabbaglianti, le luci di posizione posteriori e la luce da lavoro posteriore.

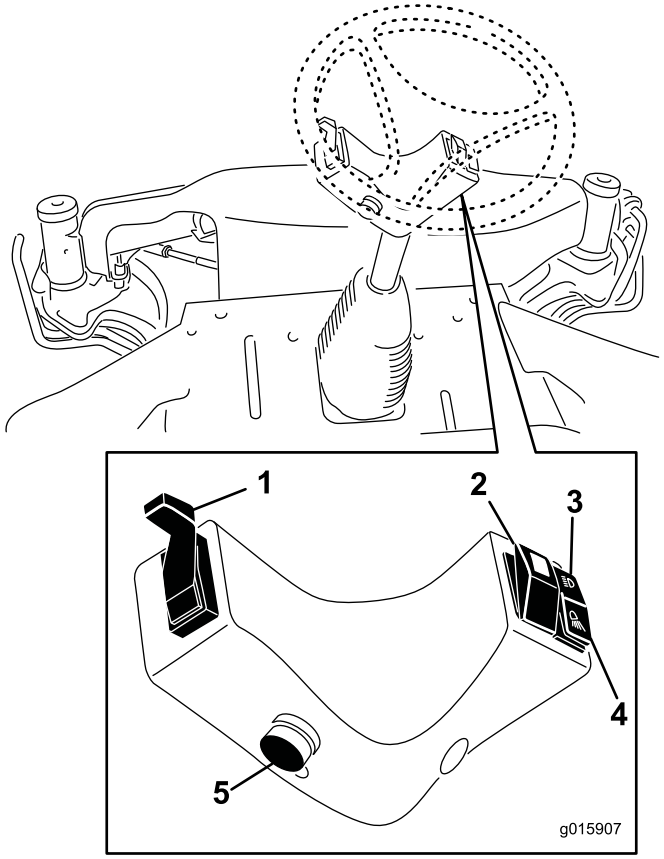

Figura 14

1. Leva di segnalazione di svolta
2. Interruttore delle luci di emergenza
3. Interruttore dei fari anabbaglianti
4. Interruttore della luce da lavoro
5. Pulsante del clacson

Premete l'interruttore delle luci di emergenza (Figura 14) per attivare le luci di emergenza lampeggianti anteriori e posteriori.

Pulsante del clacson

Premete il pulsante del clacson per attivare il clacson (Figura 14).

Segnalazione di svolta

Spingete verso il basso la leva di segnalazione di svolta (Figura 14) per attivare il segnale di svolta a sinistra.

Spingete verso l'alto la leva di segnalazione di svolta (Figura 14) per attivare il segnale di svolta a destra.

Orientamento dei fari

Utilizzate le viti illustrate in Figura 15 per regolare i fari in base alle norme locali.

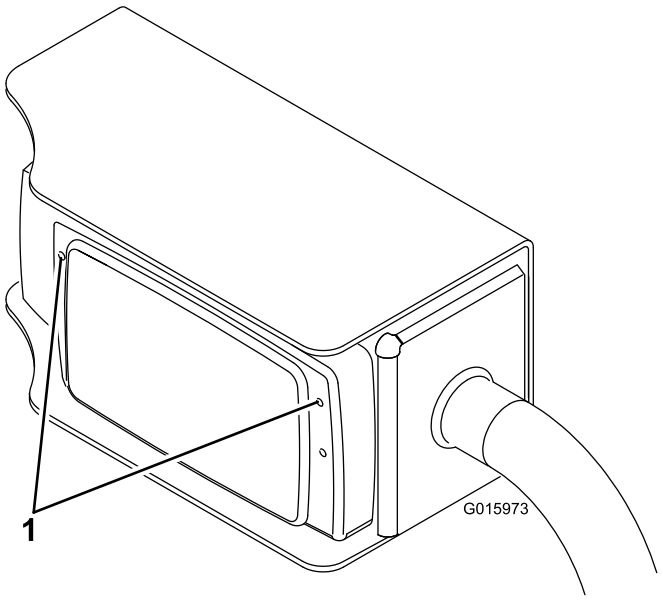

Figura 15

1. Viti di regolazione