Form No. 3366-945 Rev B

Set met lampen voor geschikheid voor de weg

EU Groundsmaster 360 multifunctionele machine zonder cabine

Modelnr.: 30512

Installatie-instructies

Installatie

Losse onderdelen

Gebruik onderstaande lijst om te controleren of alle onderdelen zijn geleverd.

Procedure	Omschrijving	Hoeveelheid	Gebruik
1	Geen onderdelen vereist	–	Eerste voorbereiding
2	Geen onderdelen vereist	–	Toegangsopening vloerplaat
3	Kolombeugel Claxon Houder voor kolombeugel Slotbout, 3/8 inch x 1 inch Flensmoer van 3/8 inch Kolomdeksel Schroef	1 1 1 2 2 1 2	Monteer de schakelkolom
4	Koplamp met kabelboom Flenskopschroef, 3/8 x 1–1/2 inch Flensmoer van 3/8 inch	1 2 2	Monteer de koplampen
5	Werkverlichting Verlichtingsbeugel U-bout Borgmoer van 3/8 inch	1 1 2 8	Monteer de werkverlichting
6	Claxon Schroef van 5/16 x 3/4 inch Flensmoer, 5/16 inch	1 1 1	Monteer claxon
7	Achterlicht - links Achterlicht - rechts Flenskopschroef (3/8 x 3/4 inch)	1 1 4	Monteer de achterlichten
8	Pakkingring Kabelbinder, 184 mm Kabelbinder, 368 mm	1 13 2	De kabelboom aansluiten
9	Geen onderdelen vereist	–	Laatste stappen

Instructiemateriaal en aanvullende onderdelen

Omschrijving	Hoeveelheid	Gebruik
Montage-instructies	1	Gebruiken om de set te monteren
Onderdelencatalogus	1	Gebruiken om onderdeelnummers op te zoeken

© 2012—The Toro® Company
8111 Lyndale Avenue South
Bloomington, MN 55420

Registreer uw product op www.Toro.com.

Vertaling van de oorspronkelijke tekst (NL)
Gedrukt in de VS.
Alle rechten voorbehouden

1

Eerste voorbereiding

Geen onderdelen vereist

Procedure

1. Plaats de machine op een egaal oppervlak, stop de motor, stel de parkeerrem in werking en verwijder het sleuteltje uit het contact.
2. Koppel de minkabel (-) los van de accu.

⚠ WAARSCHUWING

Draag een veiligheidsbril en rubberen handschoenen als u met accu's werkt. Omdat de gassen explosief zijn, moet u ervoor zorgen dat er geen vonken of vlammen in de buurt van de accu komen. Niet roken.

3. Duw het pedaal van de stuurkolom in, kantel de stuurkolom zo ver mogelijk naar voren en laat het pedaal los.
4. Beweeg de pal van de stoel die zich links van de stoel bevindt naar achteren om de stoel te ontgrendelen en trek de bovenkant van de stoel naar voren tot de pal van de stoel pakt op de steunplaat van de stoel (Figuur 1).

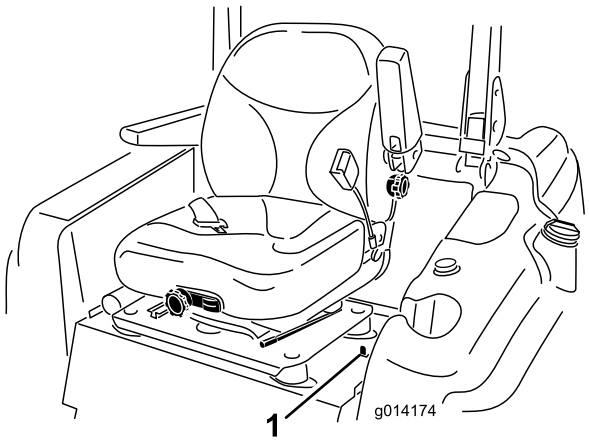

Figuur 1

1. Stoelvergrendeling

5. Breng de motorkap omhoog en bevestig deze als volgt:
   - Ontgrendel de motorkap.
   - Til de motorkap omhoog tot u de steun achter de buis van het frame kunt plaatsen (Figuur 2).

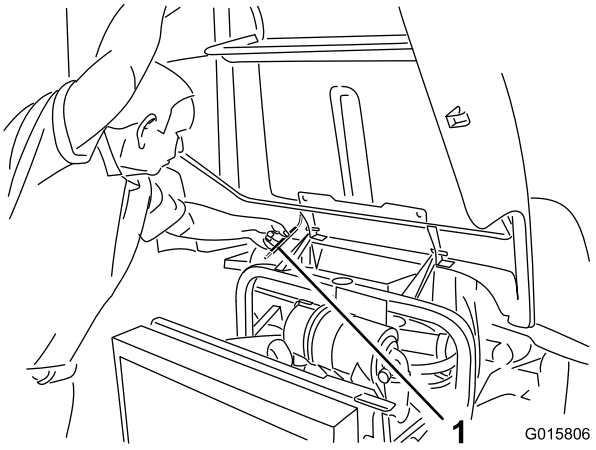

Figuur 2

1. Steunstang

   - Laat de motorkap zakken tot de stang zich voor de buis van het frame bevindt en ertegen rust.

2

Toegangsopening vloerplaat

Geen onderdelen vereist

Procedure

1. Verwijder de plug die zich tussen het rempedaal en de stuurkolom in de vloerplaat bevindt (Figuur 3). Als de vloerplaat niet uitgerust is met een plug, ga dan naar de volgende stap om te kijken hoe u een gat moet boren.

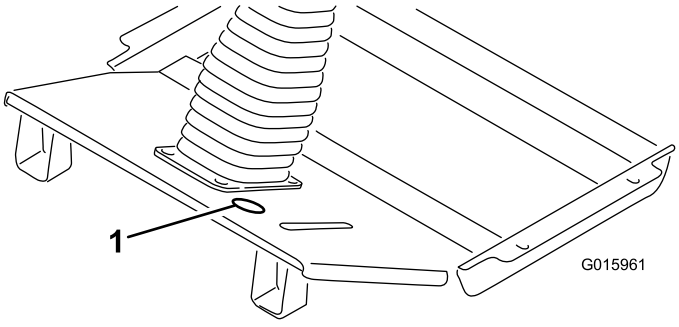

Figuur 3

1. Plaats van de plug

2. Gebruik de afmetingen zoals getoond in Figuur 4 om de plaats te bepalen en af te tekenen voor een opening met een diameter van 51 mm die u in de vloerplaat boort.

Opmerking: Boor voorzichtig in de vloerplaat zodat u de hydraulische leiding niet raakt die direct onder de plaats van de opening doorloopt.

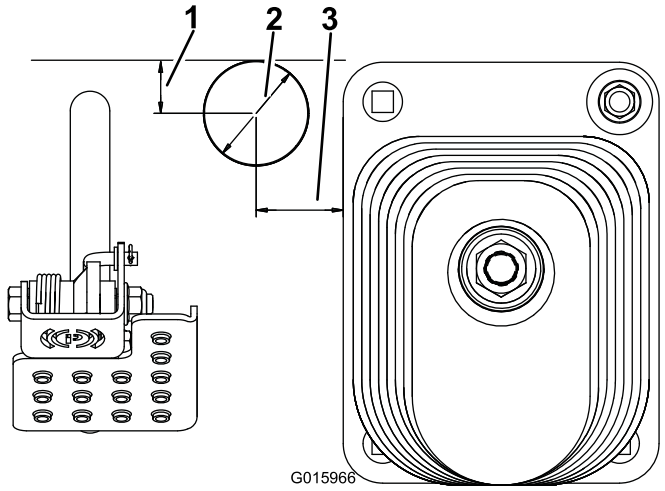

Figuur 4

1. 25 mm
2. Diameter van 51 mm
3. 41 mm

3. Verwijder alle bramen en ruwe randen van de geboorde opening. Verf het nu blootliggende metaal om roestvorming te voorkomen.

3

De schakelkolom monteren

Benodigde onderdelen voor deze stap:

1	Kolombeugel
1	Claxon
1	Houder voor kolombeugel
2	Slotbout, 3/8 inch x 1 inch
2	Flensmoer van 3/8 inch
1	Kolomdeksel
2	Schroef

Procedure

1. Monteer de claxon op de kolombeugel met de rubberen claxonknop. Gebruik de zilveren knop niet.
2. Monteer de kolombeugel achteraan de stuurkolom met de houder van de kolombeugel, (2) 3/8 inch x 1 inch slotschroeven en 3/8 inch flensmoeren. Plaats de kolombeugel zo hoog mogelijk op de stuurkolom, zoals in Figuur 5. Zorg ervoor dat de kolombeugel niet in de weg zit van het stuur.

Opmerking: Als u de slotschroeven/flensmoeren te vast draait, kan de kolombeugel vervormen, waardoor het deksel niet kan worden gemonteerd.

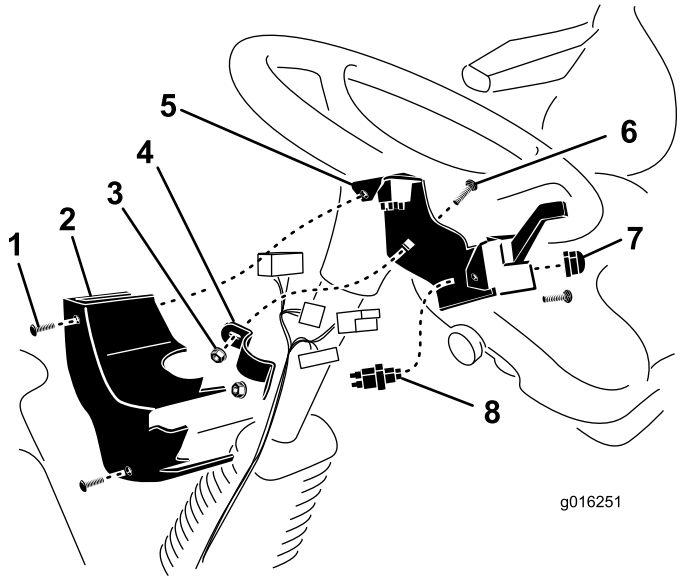

Figuur 5

1. Schroef (2)
2. Kolomdeksel
3. Flensmoer
4. Houder voor kolombeugel
5. Kolombeugel
6. Slotbout
7. Claxonknop
8. Claxonknop

3. Als de kabelboom aangesloten is op de schakelaars, monteert u het kolomdeksel op de (2) plaatmoeren van de kolombeugel met schroeven (Figuur 5).

4

De koplampen monteren

Benodigde onderdelen voor deze stap:

1	Koplamp met kabelboom
2	Flenskopschroef, 3/8 x 1–1/2 inch
2	Flensmoer van 3/8 inch

Procedure

Opmerking: Zorg ervoor dat de kabelboom achteraan uit de buis van de steun van de koplamp komt.

Bevestig de steun van de koplamp op het platform met (2) 3/8 x 1–1/2 inch flenskopschroeven en 3/8 inch flensmoeren zoals in Figuur 6.

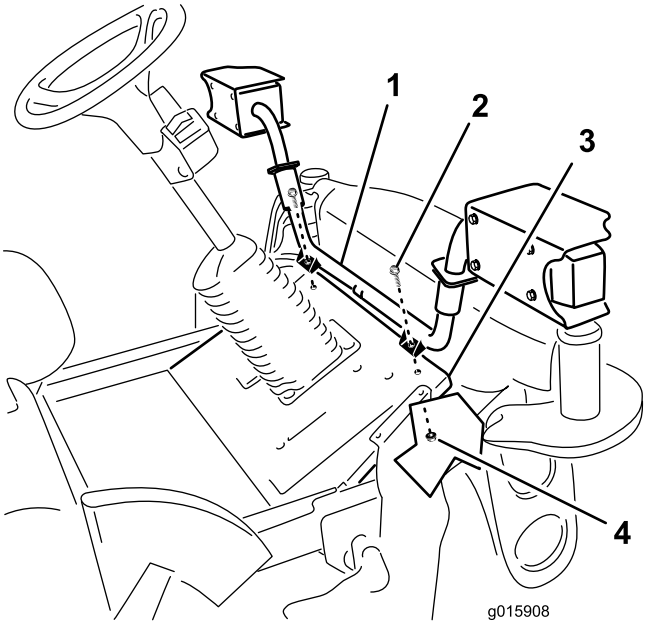

Figuur 6

1. Steun van koplampen
2. Flenskopschroef
3. Platform
4. Flensmoer

5

De werkverlichting monteren

Benodigde onderdelen voor deze stap:

1	Werkverlichting
1	Verlichtingsbeugel
2	U-bout
8	Borgmoer van 3/8 inch

Procedure

1. Monteer de verlichtingsbeugel op de binnenkant van de rolbeugel met (2) U–bouten en (2) (3/8–16) borgmoeren. Gebruik daarbij Figuur 7.

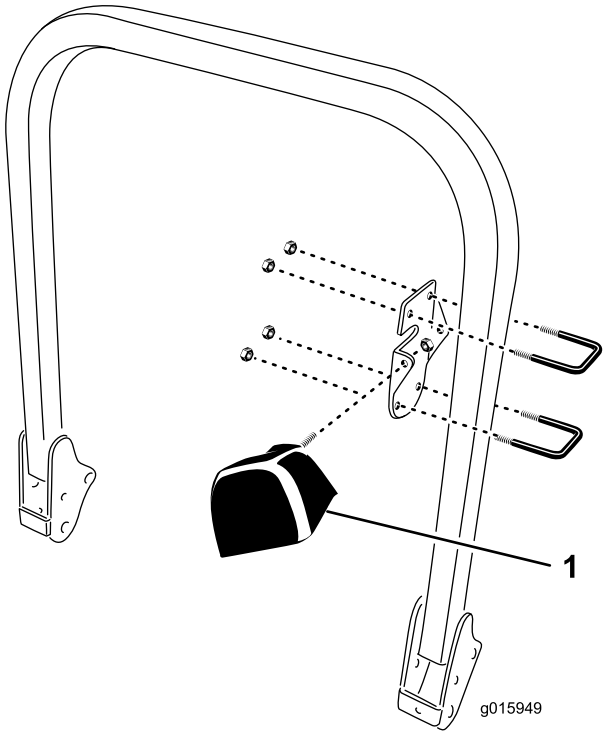

Figuur 7

1. Werkverlichting

Opmerking: De verlichting kan achteraan de beugel gemonteerd worden om naar achteren te schijnen (zie afbeelding), vooraan de beugel om naar voren te schijnen of aan de zijkant om de rand van het maaidek te verlichten.

Opmerking: De verlichting is minder beschermd als deze aan de zijkant van de beugel gemonteerd is. Kijk uit voor takken.

Opmerking: Monteer het licht zo hoog mogelijk op de rolbeugel. Mogelijk moet het licht verplaatst worden als u een kap gaat monteren.

2. Draai de borgmoeren gelijkmatig vast om vervorming van de verlichtingsbeugel te voorkomen.

6

De claxon monteren

Benodigde onderdelen voor deze stap:

1	Claxon
1	Schroef van 5/16 x 3/4 inch
1	Flensmoer, 5/16 inch

Procedure

1. Verwijder de (2) schroeven en ringen waarmee de voorkap aan de beugels van de vooras bevestigd is (Figuur 8). Verwijder de voorkap.

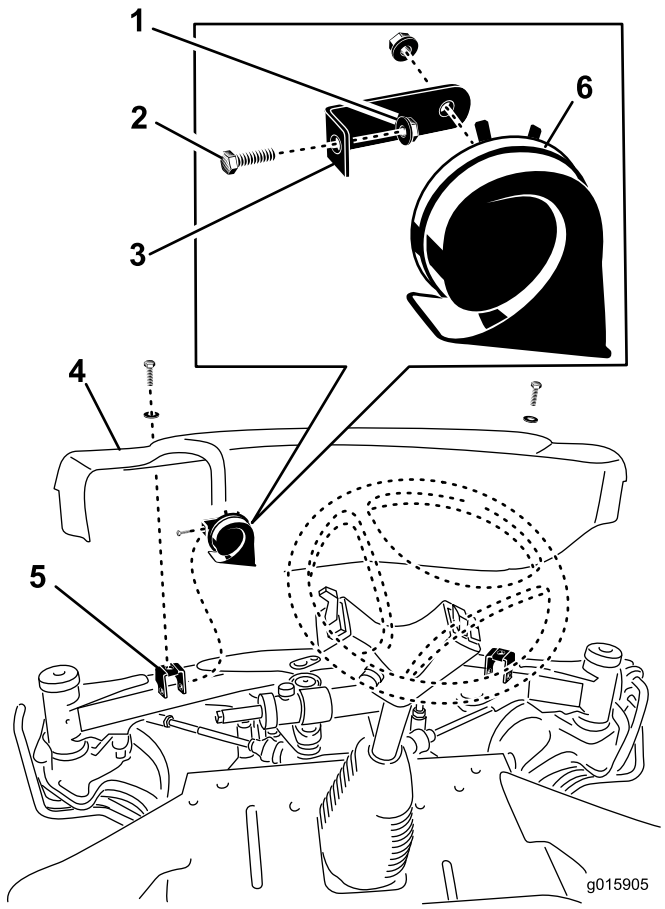

Figuur 8

1. Flensmoer
2. Schroef
3. Claxonbeugel
4. Voorkap
5. Beugel van vooras
6. Claxon

2. Monteer de claxonbeugel op de linkermontagebeugel van de kap met de 5/16 x 3/4 inch schroef en 5/16 inch flensmoer (Figuur 8).
3. Stel de claxon zo af dat de opening naar beneden wijst.
4. Als de kabelboom aangesloten is op de claxon, monteert u de voorkap op de vooras met de (2) schroeven die u eerder verwijderd hebt.

7

Achterlichten monteren

Benodigde onderdelen voor deze stap:

1	Achterlicht - links
1	Achterlicht - rechts
4	Flenskopschroef (3/8 x 3/4 inch)

Procedure

1. Gebruik de montagegaten achter de motorkapvergrendelingen om een licht aan beide kanten van het achterframe te monteren met (2) 3/8 x 3/4 inch flenskopschroeven (Figuur 9). Als er geen montagegaten in het achterframe zijn, ga dan naar de volgende stap.

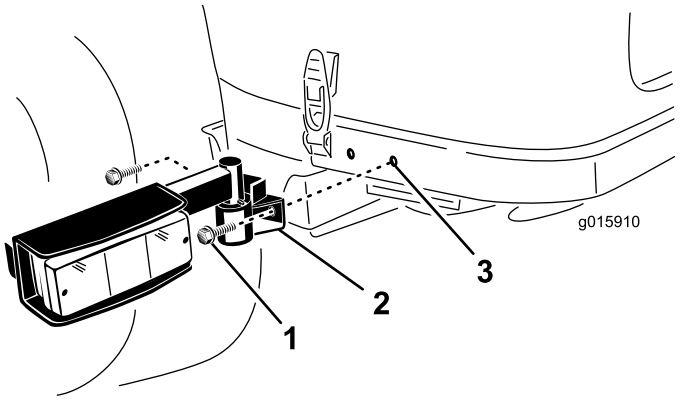

Figuur 9

1. Flenskopschroef
2. Licht
3. Montage-opening

2. Maak gebruik van de afmetingen die worden getoond in Figuur 10 en markeer en boor (2) openingen met een diameter van 9 mm aan elke kant van het achterframe. Breng de gaten aan in het midden van de hoogte van het frame.

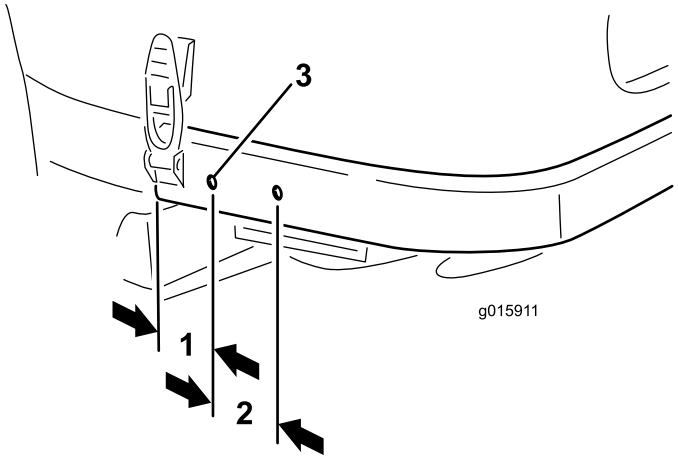

Figuur 10

1. 57 mm
2. 65 mm
3. Diameter van 9 mm

3. Verwijder alle bramen en ruwe randen van de geboorde openingen. Verf het nu blootliggende metaal om roestvorming te voorkomen.

8

Kabelboom aansluiten

Benodigde onderdelen voor deze stap:

1	Pakkingring
13	Kabelbinder, 184 mm
2	Kabelbinder, 368 mm

Procedure

De kabelboom dient u als volgt te leiden, aan te sluiten en te bevestigen:

- Leid de kabelboom met de (5) connectors naar boven langs de stuurkolom en sluit ze aan op de juiste connectors. Bevestig de kabelboom met kabelbinders aan de stuurkolom.
- Breng de rest van de kabelboom door het gat in de vloerplaat (Figuur 11).

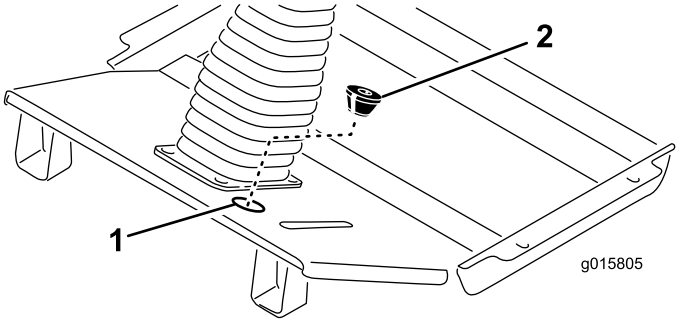

Figuur 11

1. Plaats van de plug
2. Pakkingring

- Snij een gleuf in de bijgeleverde pakkingring en snij de onderste opening uit (Figuur 11). Breng de pakkingring met het kegelvormige uiteinde naar beneden rond de kabelboom en steek de pakkingring in het gat in de vloerplaat.
- Leid de kabelboom naar de claxon en sluit de twee draden aan op de contactklemmen (Figuur 12).

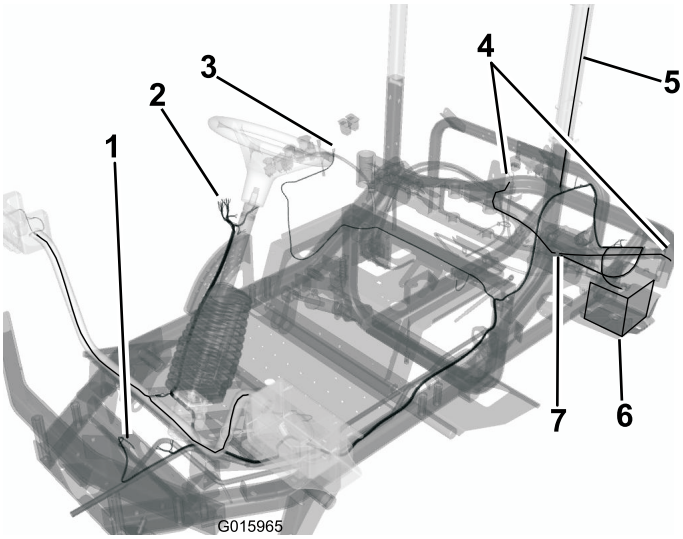

Figuur 12

1. Aansluiting claxon
2. Aansluiting schakelaar
3. Aansluiting accessoires
4. Aansluitingen achterlicht
5. Aansluitpunt werkverlichting
6. Aansluiting accu

- Volg de bestaande kabelboom om de kabelboom langs de onderkant van de steunbeugel van de stoel naar het bedieningspaneel aan de rechterkant van de machine te leiden.
- Verwijder de (5) schroeven waarmee het bedieningspaneel aan het tankdeksel is bevestigd.
- Til het bedieningspaneel op en zoek de kabelboomaansluiting die aangeduid is met **Accessoire.**

- Leid de kabelboomaansluiting omhoog naar de aansluiting van de accessoire en sluit ze aan.
- Monteer het bedieningspaneel op het tankdeksel met de verwijderde schroeven. Draai de schroeven vast tot een torsie van 2,8 Nm. **Draai de schroeven niet te vast.**
- Leid de kleine ringconnector van de kabelboom naar het aardingsblok en maak de connector vast.
- Leid de kabelboom van de werkverlichting naar en omhoog langs de buis van de rolbeugel door het gat tussen de opslagruimte en het deksel van de hydraulische tank. Bevestig de kabelboom met kabelbinders aan de buis van de rolbeugel.
- Leid de ringconnector van de kabelboom naar de positieve (+) accupool en sluit deze aan.
- Leid de kabelboom langs de bestaande kabelboom en framebuis naar de kabelboom van het linkerachterlicht. Sluit de bedradingsaansluiting aan op de kabelboomaansluiting van het licht. Bevestig de kabelboom met kabelbinders aan de bestaande kabelboom en de framebuis.
- Leid de kabelboom langs de bestaande kabelboom en framebuis naar de aansluiting van het rechterachterlicht. Sluit de bedradingsaansluiting aan op de kabelboomaansluiting van het licht. Bevestig de kabelboom met kabelbinders aan de bestaande kabelboom en de framebuis.

Belangrijk: Zorg ervoor dat de kabelboom uit de buurt is van warme, scherpe of bewegende onderdelen.

9

Laatste stappen

Geen onderdelen vereist

Procedure

1. Trek de vergrendelpal van de stoel omhoog en laat de stoel in de geborgde stand zakken (Figuur 13).
2. Sluit de minkabel aan op de accupool.
3. Breng de motorkap omhoog tot de stang boven de buis van het frame kan getild worden. Laat vervolgens de motorkap zakken. Maak de sluitingen van de motorkap vast.

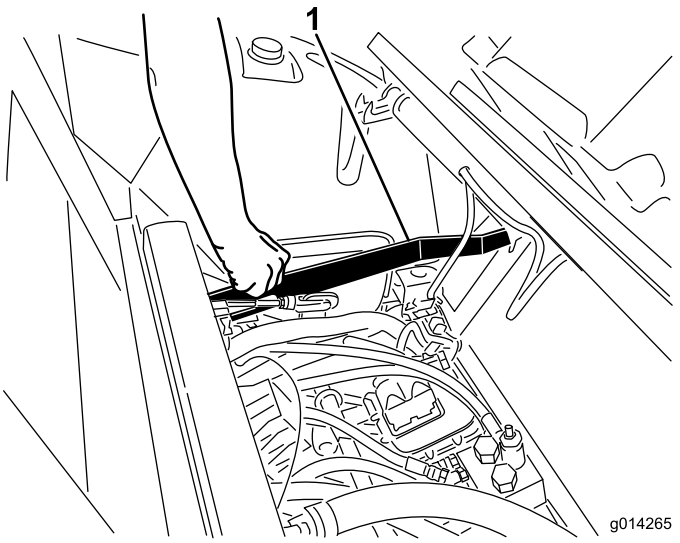

Figuur 13

1. Stang om de stoel te ontgrendelen

Gebruiksaanwijzing

De wegverlichtingsset omvat 2 koplampen voor montage vooraan, 2 combinatielichten gevaar/richtingaanwijzer/achterlicht, werkverlichting voor montage op de rolbeugel en een claxon.

Lichtschakelaars

Druk vooraan de lichtschakelaar (Figuur 14) om de voorste dimlichten en de achterste positielichten aan te steken.

Druk achteraan de lichtschakelaar (Figuur 14) om de voorste dimlichten, de achterste positielichten en de achterste werkverlichting aan te steken.

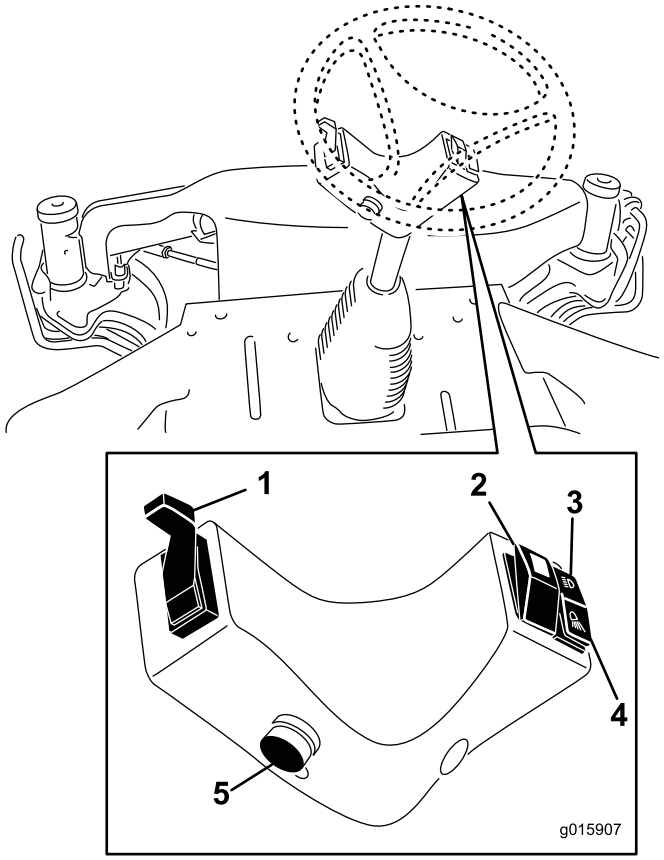

Figuur 14

1. Bedieningsarm richtingaanwijzer
2. Waarschuwingsknipperlichtschakelaar
3. Schakelaar dimlichten
4. Schakelaar werkverlichting
5. Claxonknop

Druk op de waarschuwingsknipperlichtschakelaar (Figuur 14) om de voorste en achterste waarschuwingsknipperlichten in te schakelen.

Claxonknop

Druk op de claxonknop om de claxon te activeren (Figuur 14) .

Richtingaanwijzer

Druk de bedieningsarm van de richtingaanwijzer naar beneden (Figuur 14) om de linkerrichtingaanwijzer te activeren.

Druk de bedieningsarm van de richtingaanwijzer naar boven (Figuur 14) om de rechterrichtingaanwijzer te activeren.

Koplampen richten

Gebruik de schroeven getoond in Figuur 15 om de koplampen te richten volgens de plaatselijke norm.

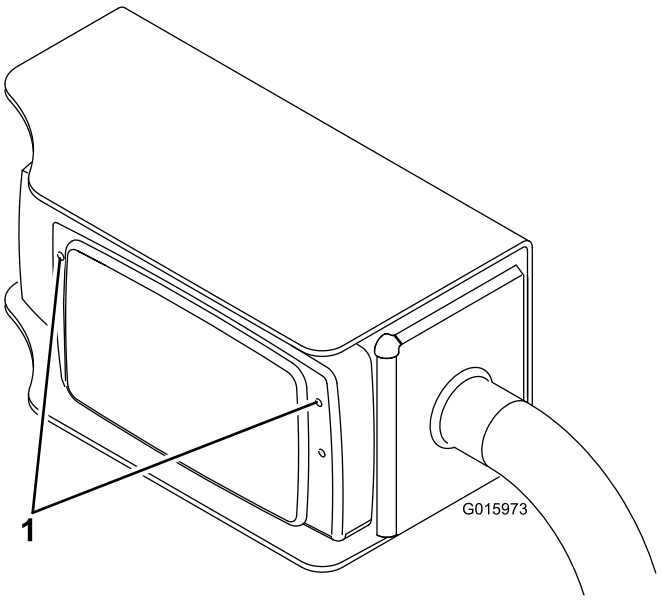

Figuur 15

1. Stelschroeven