Form No. 3366-947 Rev B

Kit de luzes e certificação de circulação

Máquina multi-funções EU Groundsmaster 360 sem cabina

Modelo nº 30512

Instruções de instalação

Instalação

Peças soltas

Utilize a tabela abaixo para verificar se todas as peças foram enviadas.

Procedimento	Descrição	Quantidade	Utilização
1	Nenhuma peça necessária	–	Preparação inicial
2	Nenhuma peça necessária	–	Furo de acesso da placa do piso
3	Conjunto de suporte da coluna Conjunto da buzina Montagem do suporte da coluna Parafuso de carroçaria, 3/8 pol. x 1 pol. Porca flangeada, 3/8 pol. Cobertura da coluna Parafuso	1 1 1 2 2 1 2	Instale o conjunto da coluna de interruptores
4	Conjunto de faróis com cablagem Parafuso de cabeça flangeada, 3/8 x 1–1/2 pol. Porca flangeada, 3/8 pol.	1 2 2	Instale os faróis
5	Luz de trabalho Suporte da luz Cavilha em U Porca de bloqueio, 3/8 pol.	1 1 2 8	Instale a luz de trabalho
6	Conjunto da buzina Parafuso, 5/16- x 3/4 pol. Porca flangeada, 5/16 pol.	1 1 1	Instale a buzina
7	Conjunto de lâmpadas traseiras - lado esquerdo Conjunto de lâmpadas traseiras - lado direito Anilha de cabeça flangeada, 3/8 x 3/4 pol.	1 1 4	Instale das lâmpadas traseiras
8	Olhal Braçadeira de cabos, 184 mm Braçadeira de cabos, 368 mm	1 13 2	Ligue a cablagem
9	Nenhuma peça necessária	–	Procedimentos finais

Componentes e peças adicionais

© 2012—The Toro® Company
8111 Lyndale Avenue South
Bloomington, MN 55420

Registe o seu produto em www.Toro.com.

Tradução do original (PT)
Impresso nos E.U.A.
Todos os direitos reservados

Descrição	Quanti-dade	Utilização
Instruções de instalação	1	Utilize para instalar o kit
Catálogo de peças	1	Utilize para consultar os números das peças

1

Preparação inicial

Nenhuma peça necessária

Procedimento

1. Coloque a máquina numa superfície nivelada, pare o motor, engate o travão de estacionamento e retire a chave da ignição.
2. Desligue o cabo negativo (–) da bateria.

⚠ AVISO

Utilize óculos de segurança e luvas de borracha ao trabalhar com as baterias. Como os gases são explosivos, mantenha chamas e faíscas longe da bateria. Não fume.

3. Pressione o pedal da coluna da direcção, incline a torre para a frente o mais possível e, em seguida, liberte o pedal.
4. Mova o trinco do banco, localizado no lado esquerdo do banco, para trás para soltar o banco e empurre para a frente na parte superior do banco até que o trinco do banco engate na placa de suporte do banco (Figura 1).

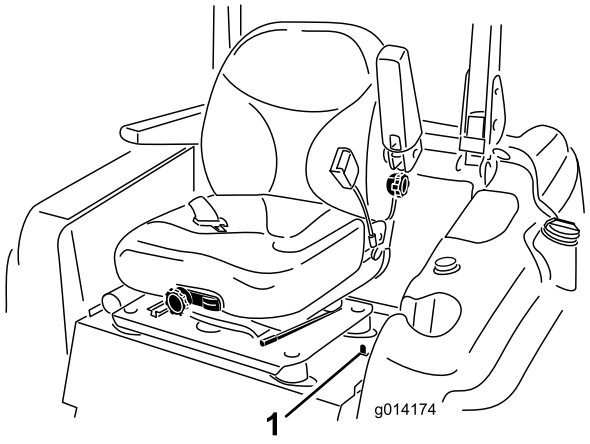

Figura 1

1. Fecho do banco

5. Eleve e segure o capot da seguinte forma:
   - Solte os trincos do capot.
   - Eleve o capot até que a barra de apoio possa ser colocada por detrás do tubo do chassis (Figura 2).

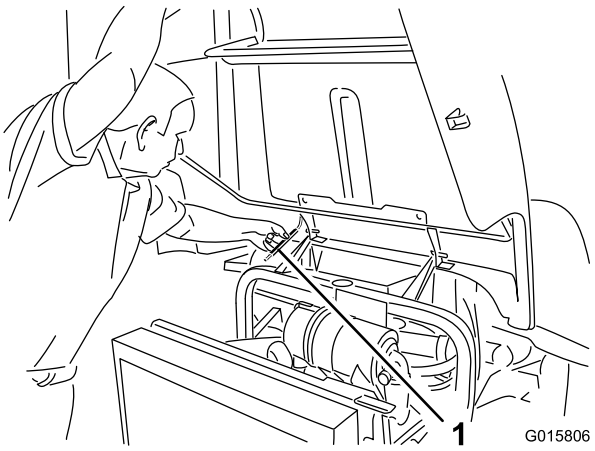

Figura 2

1. Barra de apoio

   - Baixe o capot até que a barra esteja na frente e apoiada no tubo do chassis.

2

Furo de acesso da placa do piso

Nenhuma peça necessária

Procedimento

1. Retire a tomada de ejecção, localizada entre o pedal do travão e a coluna da direcção na placa do piso (Figura 3). Se a placa do piso não tiver uma tomada de ejecção, passe para o passo seguinte para obter as instruções de perfuração.

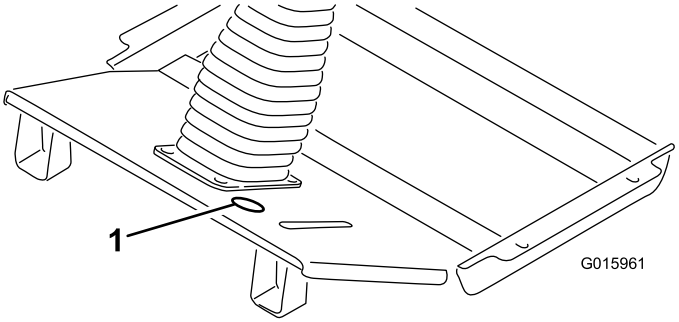

Figura 3

1. Local da tomada de ejecção

2. Utilizando as dimensões mostradas em Figura 4, localize, marque e faça um furo de 51 mm de diâmetro na placa do piso.

   Nota: Ao perfurar através da chapa do piso, tenha cuidado para não atingir o tubo hidráulico directamente por baixo do local do furo.

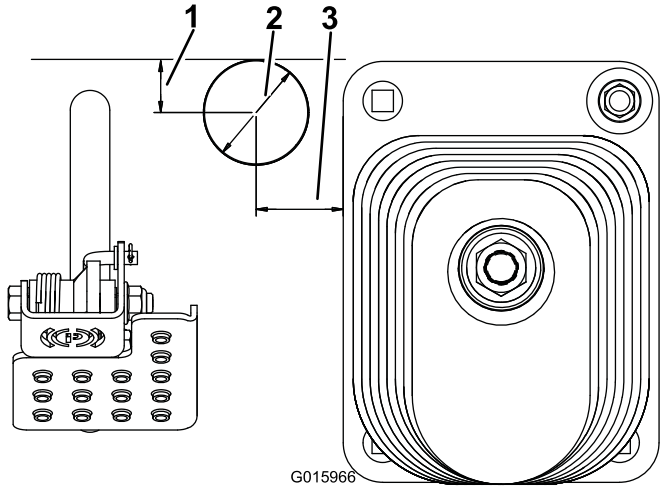

Figura 4

1. 25 mm
2. 51 mm de diâmetro
3. 41 mm

3. Retire todas as rebarbas e extremidades irregulares do furo. Pinte o metal acabado de expor para evitar a corrosão.

3

Instalação do conjunto da coluna de interruptores

Peças necessárias para este passo:

1	Conjunto de suporte da coluna
1	Conjunto da buzina
1	Montagem do suporte da coluna
2	Parafuso de carroçaria, 3/8 pol. x 1 pol.
2	Porca flangeada, 3/8 pol.
1	Cobertura da coluna
2	Parafuso

Procedimento

1. Monte a buzina no suporte da coluna com o botão da buzina de borracha (). Não utilize o botão prateado

2. Monte o conjunto de suporte da coluna na parte traseira da coluna de direcção com a montagem de suporte da coluna, (2) parafusos de carroçaria 3/8 pol. x 1 pol. e porcas flangeadas 3/8 pol. Posicione o suporte da coluna o mais alto possível na coluna de direcção como se mostra em Figura 5. Certifique-se de que o suporte da coluna não interfere com o volante da direcção.

   Nota: Apertar demasiado os parafusos de carroçaria/porcas flangeadas pode distorcer o suporte da coluna de direcção impedindo que a cobertura seja instalada.

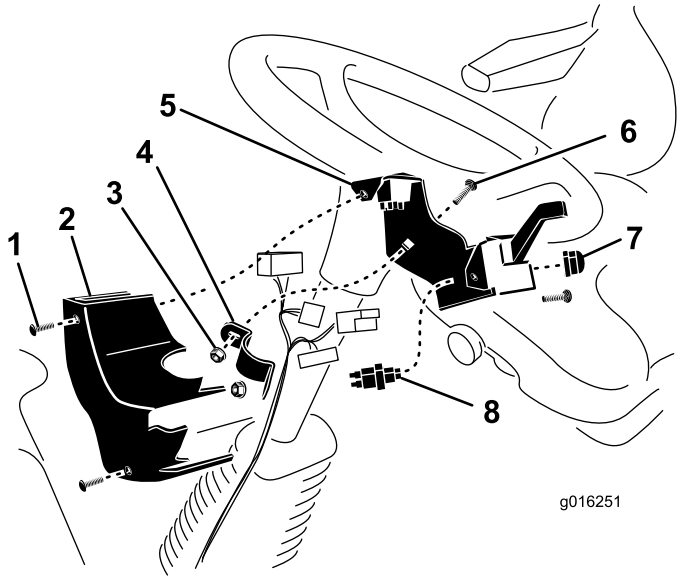

Figura 5

1. Parafuso (2)
2. Cobertura da coluna
3. Porca flangeada
4. Montagem do suporte da coluna
5. Conjunto de suporte da coluna
6. Parafuso de carroçaria
7. Botão da buzina
8. Interruptor da buzina

3. Depois de a cablagem estar ligada aos interruptores, monte a cobertura da coluna no suporte da coluna, (2) porcas de velocidade com parafusos (Figura 5).

4

Instalação dos faróis

Peças necessárias para este passo:

1	Conjunto de faróis com cablagem
2	Parafuso de cabeça flangeada, 3/8 x 1–1/2 pol.
2	Porca flangeada, 3/8 pol.

Procedimento

Nota: Certifique-se de que a cablagem sai pela parte traseira do tubo de montagem do farol.

Prenda a montagem do farol à plataforma com (2) parafusos de cabeça flangeada 3/8 x 1–1/2 pol. e porcas flangeadas 3/8 pol. como se mostra em Figura 6.

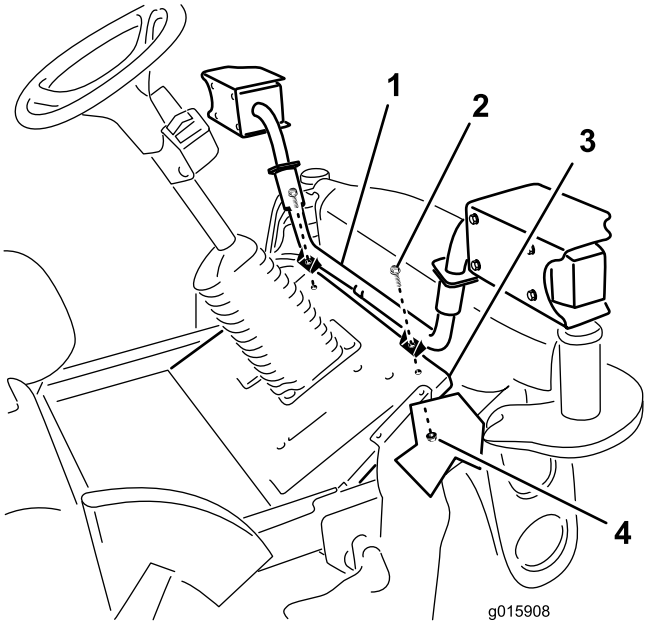

Figura 6

1. Montagem do farol
2. Parafuso de cabeça flangeada
3. Plataforma
4. Porca flangeada

5

Instalação da luz de trabalho

Peças necessárias para este passo:

1	Luz de trabalho
1	Suporte da luz
2	Cavilha em U
8	Porca de bloqueio, 3/8 pol.

Procedimento

1. Monte o suporte da luz no interior do ROPS com (2) cavilhas em U e (2) porcas de bloqueio (3/8–16) posicionando como se mostra em Figura 7.

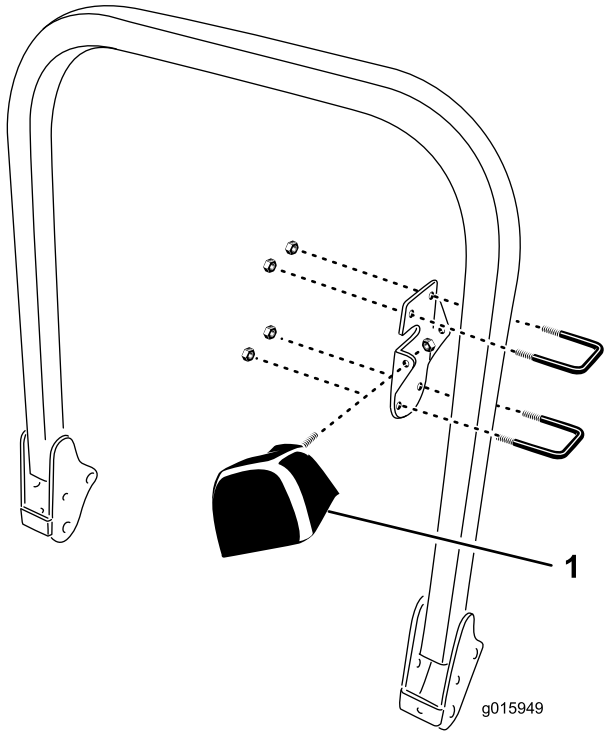

Figura 7

1. Luz de trabalho

Nota: A luz pode ser montada na traseira do suporte para iluminar para trás (como se mostra), na frente do suporte para iluminar para a frente ou virada para o lado para iluminar a extremidade da plataforma de corte.

Nota: A luz não fica tão protegida como quando montada no lado dos suportes. Esteja atento a ramos das árvores.

Nota: Monte a luz o mais alto possível no ROPS. A luz pode ter de ser reposicionada se for instalada uma cobertura.

2. Aperte as porcas de forma uniforme para evitar distorcer o suporte da luz.

6

Instalação da buzina

Peças necessárias para este passo:

1	Conjunto da buzina
1	Parafuso, 5/16- x 3/4 pol.
1	Porca flangeada, 5/16 pol.

Procedimento

1. Retire os (2) parafusos e anilhas que prendem a cobertura frontal aos suportes do eixo frontal (Figura 8). Retire a cobertura frontal.

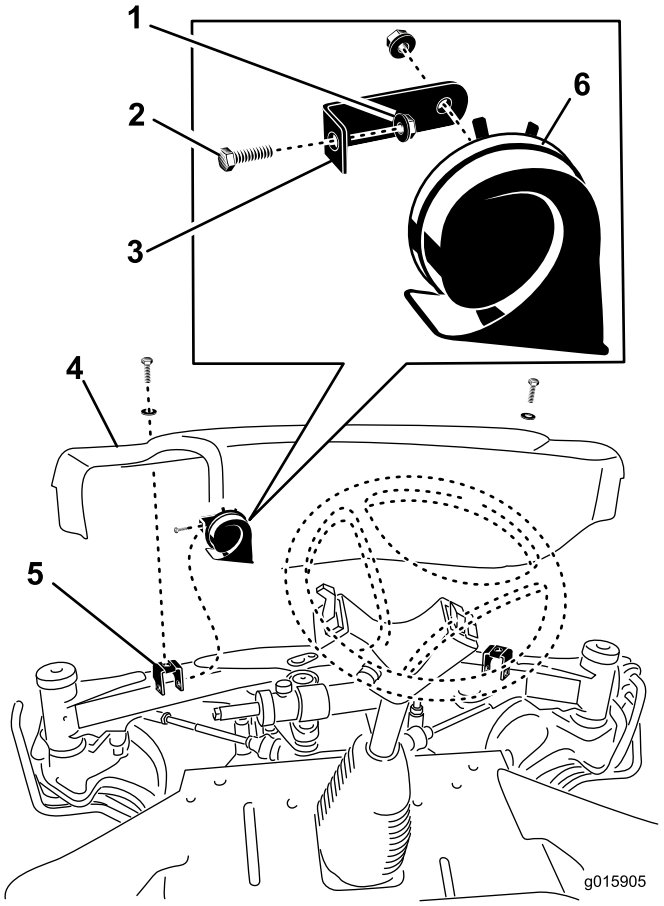

Figura 8

1. Porca flangeada
2. Parafuso
3. Suporte da buzina
4. Protecção frontal
5. Suporte do eixo frontal
6. Buzina

2. Monte o suporte da buzina no suporte de montagem da cobertura esquerda com o parafuso de 5/16 x 3/4 pol. e porca flangeada 5/16 pol. (Figura 8).

3. Ajuste a buzina de forma a que a abertura aponte para baixo.
4. Depois de a cablagem estar ligada à buzina, monte a cobertura frontal no eixo frontal com os (2) parafusos previamente removidos.

7

Instalação das lâmpadas traseiras

Peças necessárias para este passo:

1	Conjunto de lâmpadas traseiras - lado esquerdo
1	Conjunto de lâmpadas traseiras - lado direito
4	Anilha de cabeça flangeada, 3/8 x 3/4 pol.

Procedimento

1. Utilizando os furos de montagem da traseira dos trincos do capot, prenda um conjunto de lâmpadas em cada lado da estrutura traseira com (2) parafusos de cabeça de anilha 3/8 x 3/4 pol. (Figura 9). Se os furos de montagem não estiverem feitos na estrutura traseira, passe para o passo seguinte

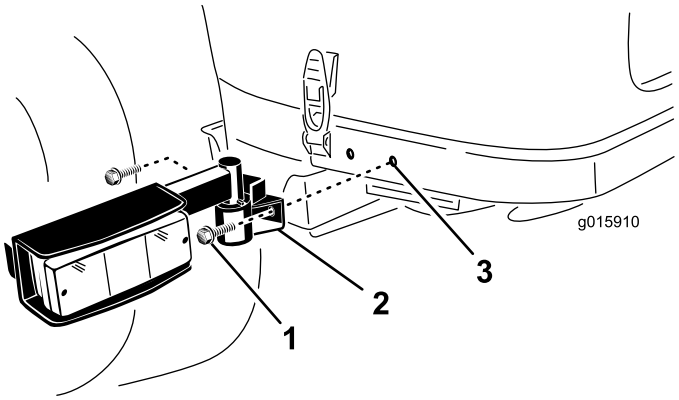

Figura 9

1. Parafuso de cabeça de anilha
2. Conjunto da lâmpada
3. Orifício de montagem

2. Utilizando as dimensões indicadas em Figura 10, localize a marca e faça (2) furos de 9 mm de diâmetro em cada lado da estrutura traseira. Centre os furos para cima e para baixo na estrutura.

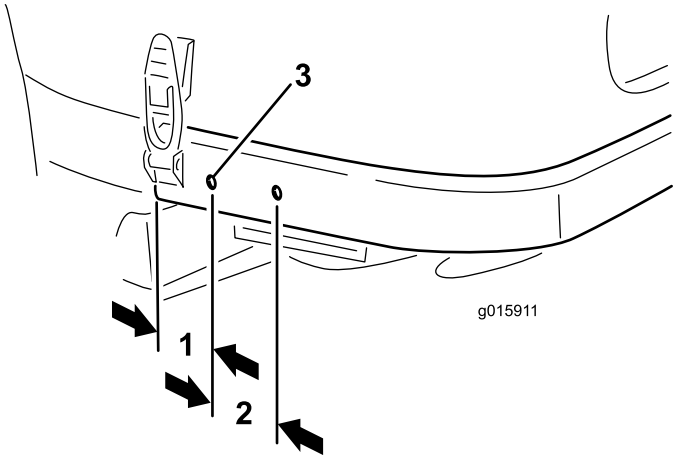

Figura 10

1. 57 mm
2. 65 mm
3. 9 mm de diâmetro

3. Retire todas as rebarbas e extremidades irregulares dos furos. Pinte o metal acabado de expor para evitar a corrosão.

8

Ligação da cablagem

Peças necessárias para este passo:

1	Olhal
13	Braçadeira de cabos, 184 mm
2	Braçadeira de cabos, 368 mm

Procedimento

Encaminhe, ligue e prenda a cablagem da seguinte forma:

- Encaminhe a cablagem com os (5) conectores até à coluna de direcção e ligue-os nos conectores adequados. Prenda a cablagem com cintas de cabos à coluna de direcção.
- Insira a restante cablagem através do furo de ejecção na placa do piso (Figura 11).

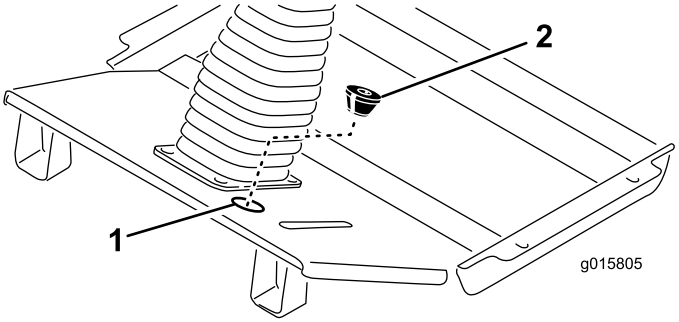

Figura 11

1. Local da tomada de ejecção
2. Olhal

- Corte uma ranhura no olhal fornecido e corte a abertura inferior (Figura 11). Com a extremidade do cone do olhal virado para baixo, enrole-o em redor do furo de ejecção na placa do piso.
- Encaminhe a cablagem para a buzina e ligue os dois fios aos terminais (Figura 12).

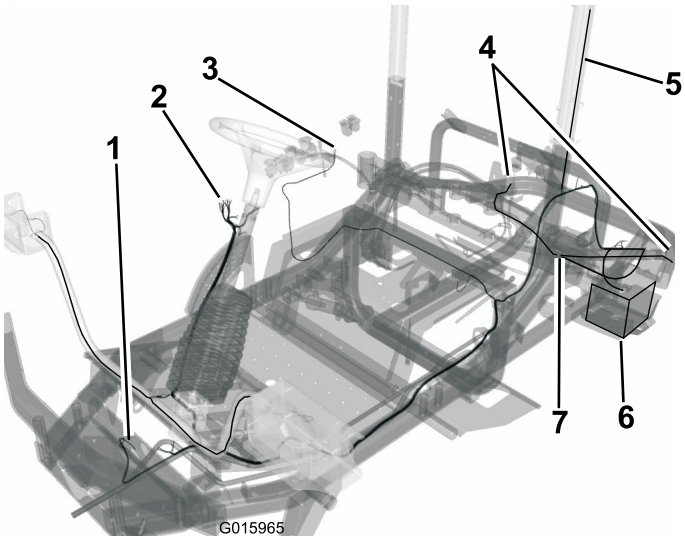

Figura 12

1. Ligação da buzina
2. Ligação dos interruptores
3. Ligação de acessórios
4. Ligações da lâmpada traseira
5. Conector da luz de trabalho
6. Ligação da bateria

- Seguindo a cablagem existente, encaminhe a cablagem ao longo do lado inferior do suporte do banco para o painel de controlo do lado direito da máquina.
- Retire os (5) parafusos que fixam o painel de controlo à cobertura do depósito.
- Eleve o painel de controlo e localize o conector de cablagem rotulado **Accessory (Acessório).**
- Encaminhe o conector para cima para o conector do acessório e ligue-o.
- Instale o painel de controlo na cobertura do depósito com os parafusos removidos. Aperte os parafusos com 2,8 Nm. **Não aperte demasiado os parafusos.**
- Encaminhe e ligue o pequeno terminal de anel da cablagem ao bloco de ligação à terra.
- Encaminhe a cablagem da luz de trabalho para o tubo ROPS através da folga entre o compartimento de armazenamento e a cobertura do depósito hidráulico. Prenda a cablagem ao tubo ROPS com as cintas de cabo.
- Encaminhe e ligue o terminal de anel da cablagem ao pólo positivo (+) da bateria.
- Encaminhe a cablagem ao longo da cablagem existente e tubo da estrutura à cablagem da lâmpada traseira esquerda. Ligue o conector da cablagem ao conector da cablagem da lâmpada. Prenda a cablagem à cablagem existente e ao tubo da estrutura com as cintas de cabo.
- Encaminhe a cablagem ao longo da cablagem existente e tubo da estrutura à cablagem da lâmpada traseira direita. Ligue o conector da cablagem ao conector da cablagem da lâmpada. Prenda a cablagem à cablagem existente e ao tubo da estrutura com as cintas de cabo.

Importante: Certifique-se de que a cablagem não toca em qualquer componente quente, afiado ou móvel.

9

Procedimentos finais

Nenhuma peça necessária

Procedimento

1. Empurre para cima a barra de libertação do banco e baixe o banco para a posição de bloqueado (Figura 13).
2. Ligue o cabo negativo da bateria ao pólo da bateria.
3. Eleve o capot até que a barra de apoio possa ser subida acima do tubo da estrutura e, em seguida, baixe o capot. Prenda os trincos do capot.

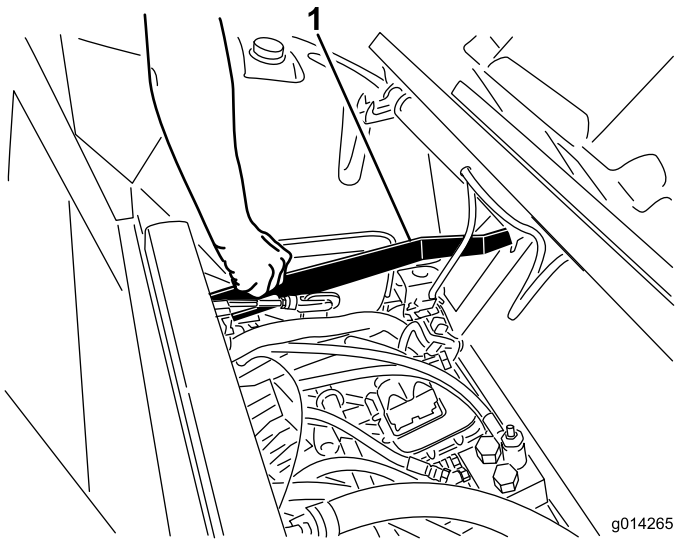

Figura 13

1. Barra de libertação do fecho do banco

Funcionamento

O kit de luzes de circulação consiste de 2 faróis montados à frente, 2 luzes de aviso/mudança de direcção/traseira, uma luz de trabalho montada na estrutura do ROPS e uma buzina.

Interruptores das luzes

Pressione a frente do interruptor da luz (Figura 14) para activar os faróis de feixe frontal baixo e as luzes traseiras.

Pressione a traseira do interruptor da luz (Figura 14) para activar os faróis de feixe frontal baixo, as luzes traseiras e a luz de trabalho traseira.

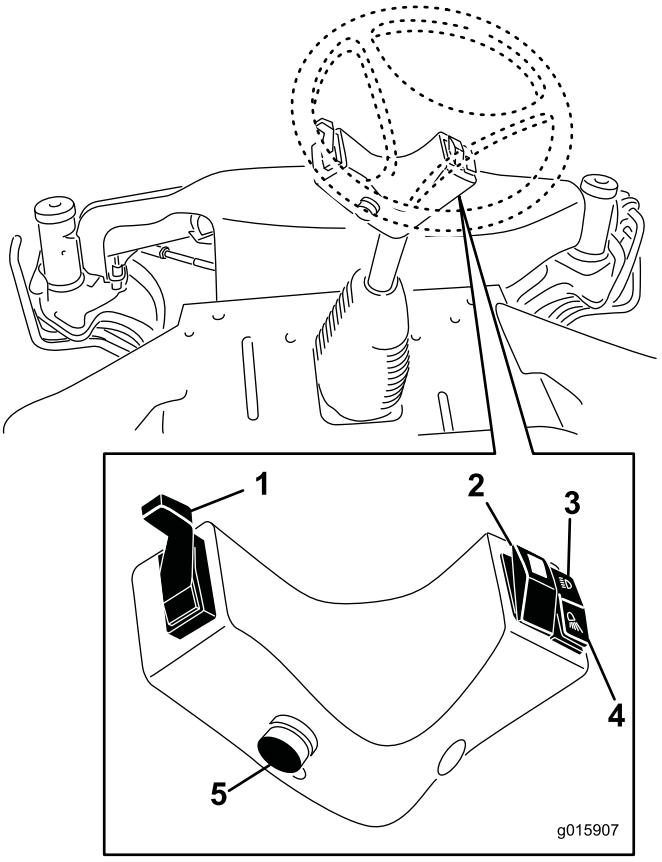

Figura 14

1. Braço do sinal de mudança de direcção
2. Interruptor das luzes intermitentes de perigo
3. Interruptor de farol de feixe baixo
4. Interruptor de luz de trabalho
5. Botão da buzina

Prima o interruptor de luz de perigo (Figura 14) para activar as luzes intermitentes de perigo frontais e traseiras.

Botão da buzina

Carregue no botão da buzina para apitar (Figura 14).

Sinal de mudança de direcção

Pressione o braço de sinal de mudança de direcção para baixo (Figura 14) para activar o sinal de mudança de direcção para a esquerda.

Pressione o braço de sinal de mudança de direcção para cima (Figura 14) para activar o sinal de mudança de direcção para a direita.

Orientação dos faróis

Utilize os parafusos mostrados em Figura 15 para ajustar os faróis de acordo com as normas locais.

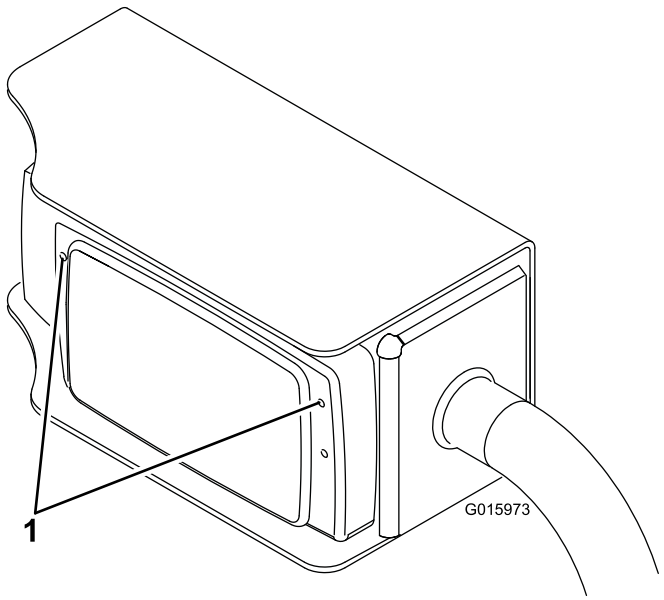

Figura 15

1. Parafusos de ajuste

Notas:

Notas:



Count on it.