Form No. 3366-948 Rev B

Vägcertifiering och lampsats

EU Groundsmaster 360-flerfunktionsmaskin utan hytt

Modellnr 30512

Monteringsanvisningar

Montering

Lösa delar

Använd diagrammet nedan för att kontrollera att alla delar finns med.

Tillvägagångssätt	Beskrivning	Antal	Användning
1	Inga delar krävs	–	Första förberedelse
2	Inga delar krävs	–	Golvplattans åtkomsthål
3	Kolonnfästets enhet Signalhornsenhet Beslag för kolonnfästet Vagnsbult, 3/8 x 1 tum Flänsmutter, 3/8 tum Kolonnens kåpa Skruv	1 1 1 2 2 1 2	Montera omkopplar-/knappkolonnen
4	Strålkastarenhet med kablage Flänshuvudskruv, 3/8 x 1–1/2 tum Flänsmutter, 3/8 tum	1 2 2	Montera strålkastarna
5	Arbetsbelysning Lampfäste U-bult Låsmutter, 3/8 tum	1 1 2 8	Montera arbetsbelysningen
6	Signalhornsenhet Skruv, 5/16 x 3/4 tum Flänsmutter, 5/16 tum	1 1 1	Montera signalhornet
7	Bakljusenhet – vänster sida. Bakljusenhet – höger sida. Bricka och huvudskruv, 3/8 x 3/4 tum	1 1 4	Montera bakljusen
8	Hylsa Kabelband, 184 mm Kabelband, 368 mm	1 13 2	Anslut kablaget
9	Inga delar krävs	–	Slutlig procedur

Media och extradelar

Beskrivning	Antal	Användning
Monteringsanvisningar	1	Används för att montera satsen.
Reservdelskatalog	1	Används som referens för reservdelsnummer.

© 2012—The Toro® Company
8111 Lyndale Avenue South
Bloomington, MN 55420

Registrera din produkt på www.Toro.com.

Översättning av originalet (SV)
Tryckt i USA.
Med ensamrätt

1

Första förberedelse

Inga delar krävs

Tillvägagångssätt

1. Parkera maskinen på ett plant underlag, stäng av motorn, dra åt parkeringsbromsen och ta ut nyckeln ur tändningslåset.
2. Koppla bort batteriets minuskabel (–) från batteriet.

⚠ VARNING

Använd skyddsglasögon och gummihandskar vid hantering av batterier. Eftersom gaserna är explosiva får batterierna inte utsättas för öppna lågor eller elektriska gnistor. Rök inte.

3. Tryck ner styrkolonnspedalen, för styrkolonnen framåt så långt som möjligt och släpp sedan pedalen.
4. För sätesspärren (som sitter på vänster sida om sätet) bakåt för att lossa sätet och dra det framåt (längst upp på sätet) tills spärren hakar fast i sätesplattan (Figur 1).

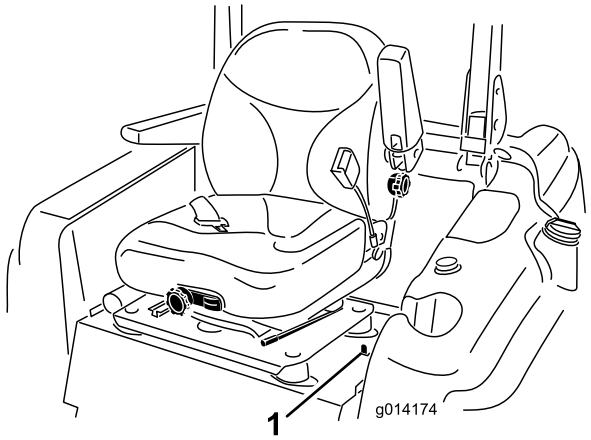

Figur 1

1. Sätesspärr

5. Lyft och fäst huven på följande sätt:
   - Frigör huvens spärrar.
   - Lyft huven tills du kan placera stöttan bakom ramröret (Figur 2).

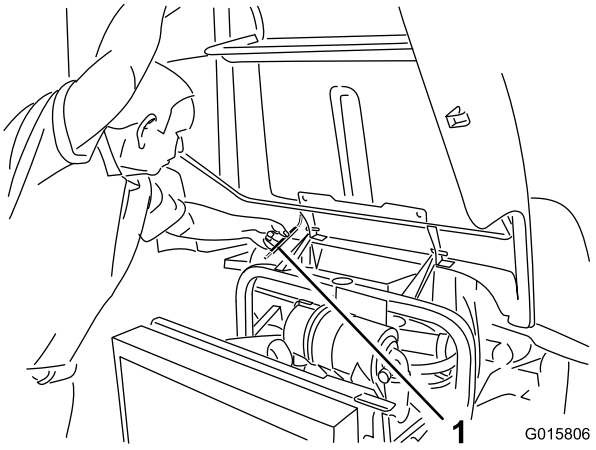

Figur 2

1. Stötta

   - Sänk huven tills stöttan hamnar framför och vilar mot ramröret.

2

Golvplattans åtkomsthål

Inga delar krävs

Tillvägagångssätt

1. Ta bort hålpluggen som sitter mellan bromspedalen och styrkolonnen i golvplattan (Figur 3). Om golvplattan inte har någon hålplugg går du vidare till borrningsanvisningarna i nästa steg.

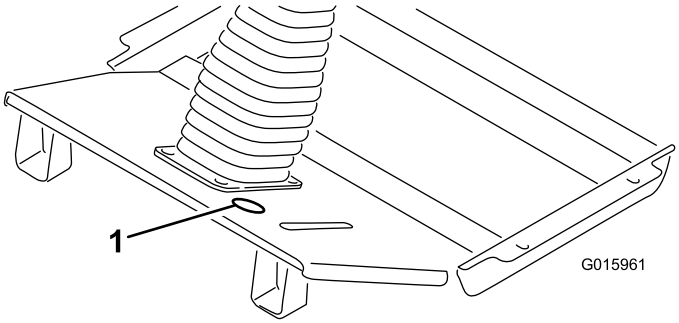

Figur 3

1. Hålpluggens placering

2. Använd måtten som visas i Figur 4 och lokalisera, markera och borra ett hål med en diameter på 51 mm i golvplattan.

   Obs: Var försiktig när du borrar genom golvplattan så att du inte skadar hydraulledningen som finns direkt under hålet.

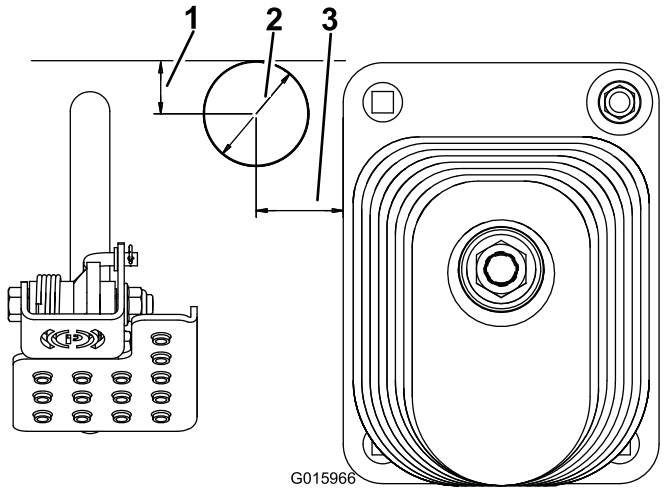

Figur 4

1. 25 mm
2. 51 mm i diameter
3. 41 mm

3. Ta bort alla grader (”skägg”) och ojämna kanter från det borrade hålet. Måla metallen som nu exponeras för att förhindra rost.

3

Montera omkopplar-/knappkolonnen

Delar som behövs till detta steg:

1	Kolonnfästets enhet
1	Signalhornsenhet
1	Beslag för kolonnfästet
2	Vagnsbult, 3/8 x 1 tum
2	Flänsmutter, 3/8 tum
1	Kolonnens kåpa
2	Skruv

Tillvägagångssätt

1. Montera signalhornsomkopplaren med signalhornsknappen av gummi () på kolonnfästet. Använd inte silverknappen.
2. Montera kolonnfästets enhet på styrkolonnens baksida med hjälp av kolonnfästets beslag och de två vagnsbultarna (3/8 x 1 tum) och flänsmuttrarna (3/8 tum). Placera kolonnfästet så högt som möjligt på styrkolonnen (se Figur 5). Se till att kolonnfästet inte blockerar ratten på något sätt.

Obs: Om du drar åt vagnsbultarna/flänsmuttrarna för hårt riskerar du att skada kolonnfästet så att kåpan inte kan monteras.

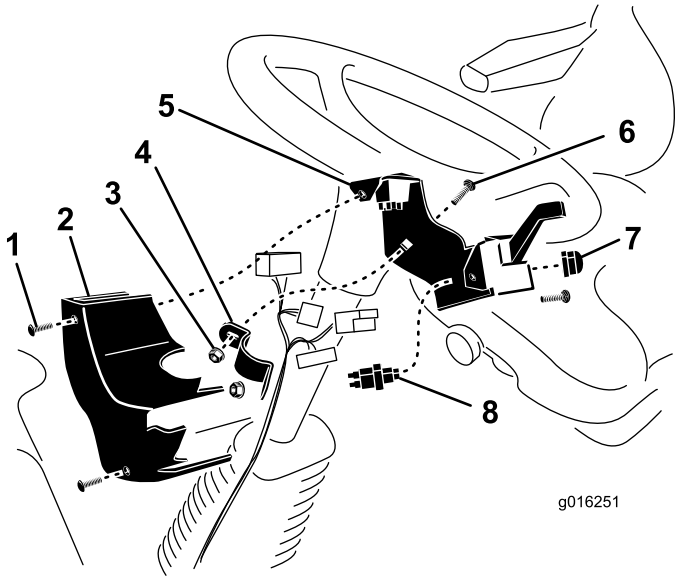

Figur 5

1. Skruv (2)
2. Kolonnens kåpa
3. Flänsmutter
4. Beslag för kolonnfästet
5. Kolonnfästets enhet
6. Vagnsbult
7. Signalhornsknapp
8. Omkopplare för signalhorn

3. När du har anslutit kablaget till knapparna monterar du fast kolonnens kåpa på kolonnfästet med två hastighetsmuttrar och skruvar (Figur 5).

4

Montera strålkastarna

Delar som behövs till detta steg:

1	Strålkastarenhet med kablage
2	Flänshuvudskruv, 3/8 x 1–1/2 tum
2	Flänsmutter, 3/8 tum

Tillvägagångssätt

Obs: Se till att kablaget dras ut ur den bakre änden på stålkastarens monteringsrör.

Montera strålkastarens beslag på plattformen med hjälp av två flänshuvudskruvar (3/8 x 1–1/2 tum) och flänsmuttrar (3/8 tum) (se Figur 6).

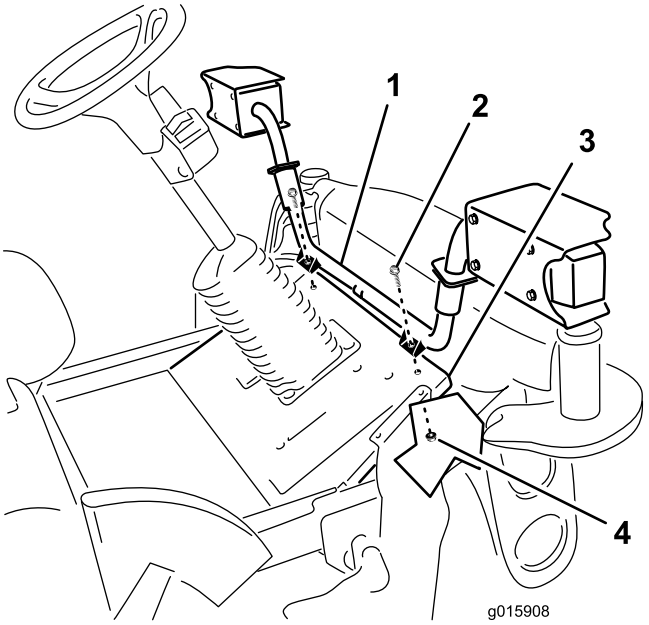

Figur 6

1. Strålkastarens beslag
2. Flänshuvudskruv
3. Plattform
4. Flänsmutter

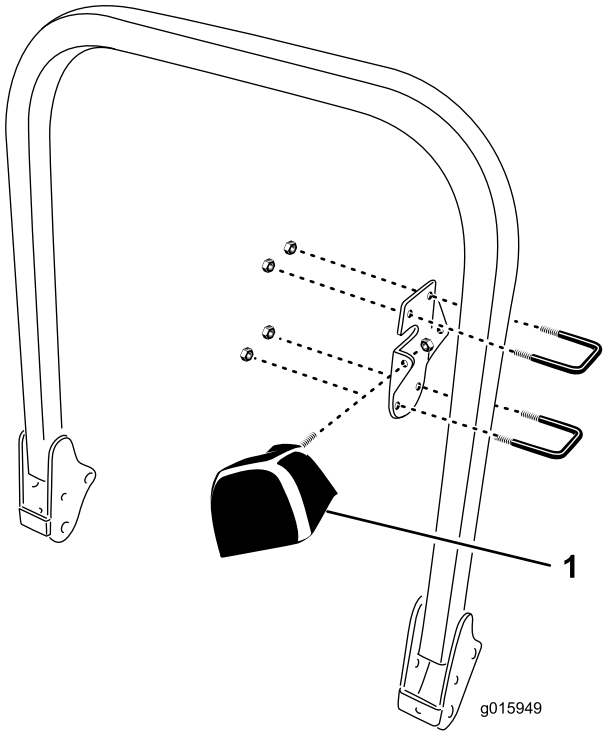

Figur 7

1. Arbetsbelysning

5

Montera arbetsbelysningen

Delar som behövs till detta steg:

1	Arbetsbelysning
1	Lampfäste
2	U-bult
8	Låsmutter, 3/8 tum

Tillvägagångssätt

1. Montera lampfästet på vältskyddets insida med hjälp av två U-bultar och två låsmuttrar (3/8–16) (se Figur 7).

   Obs: Lampan kan monteras på fästets baksida så att ljuset riktas bakåt (se bilden), på fästets framsida så att ljuset riktas framåt eller på sidan så att ljuset riktas mot klippdäckets kant.

   Obs: Lampan skyddas inte lika väl om den monteras på sidan av ett fäste. Se upp för grenar.

   Obs: Montera lampan så högt upp som möjligt på vältskyddet. Om ett tak monteras måste eventuellt lampan flyttas.

2. Dra åt låsmuttrarna jämnt så att du inte skadar lampfästet.

6

Montera signalhornet

Delar som behövs till detta steg:

1	Signalhornsenhet
1	Skruv, 5/16 x 3/4 tum
1	Flänsmutter, 5/16 tum

Tillvägagångssätt

1. Ta bort de två skruvarna och brickorna som håller fast framkåpan mot framaxelns fästen (Figur 8). Ta bort framkåpan.

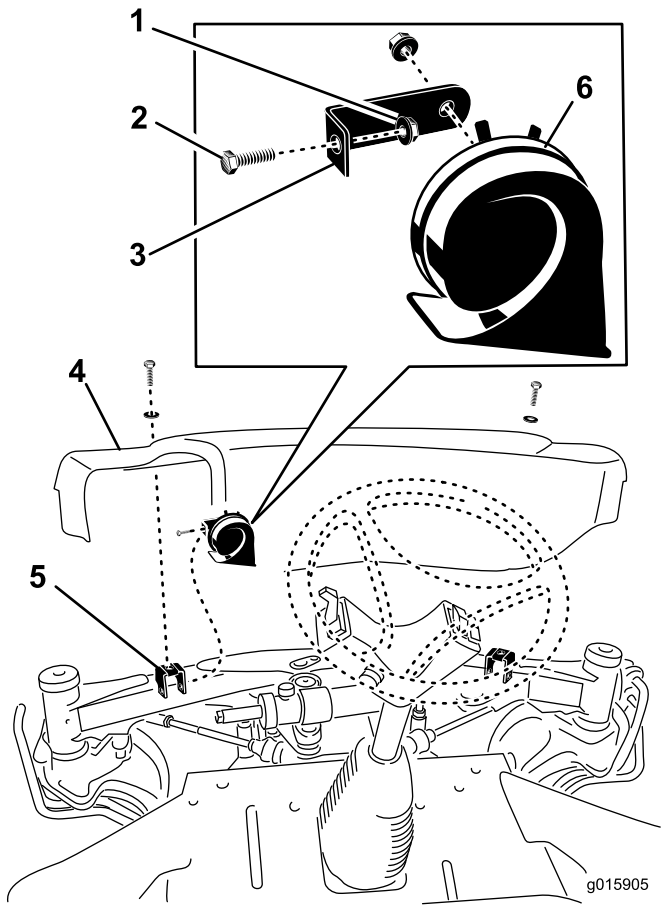

Figur 8

1. Flänsmutter
2. Skruv
3. Signalhornsfäste
4. Framkåpa
5. Framaxelns fäste
6. Signalhorn

2. Montera signalhornsfästet på den vänstra kåpans monteringsfäste med hjälp av skruven (5/16 x 3/4 tum) och flänsmuttern (5/16 tum) (Figur 8).
3. Justera signalhornet så att öppningen pekar nedåt.
4. När du har anslutit kablaget till signalhornet monterar du fast framkåpan på framaxeln med hjälp av de två skruvarna som du tog bort tidigare.

7

Montera bakljusen

Delar som behövs till detta steg:

1	Bakljusenhet – vänster sida.
1	Bakljusenhet – höger sida.
4	Bricka och huvudskruv, 3/8 x 3/4 tum

Tillvägagångssätt

1. Ta hjälp av monteringshålen bakom kåpans spärrar för att montera en lampenhet på var sida om den bakre ramen med två brickor och huvudskruvar (3/8 x 3/4 tum) (Figur 9). Gå vidare till nästa steg om det inte finns några monteringshål i den bakre ramen.

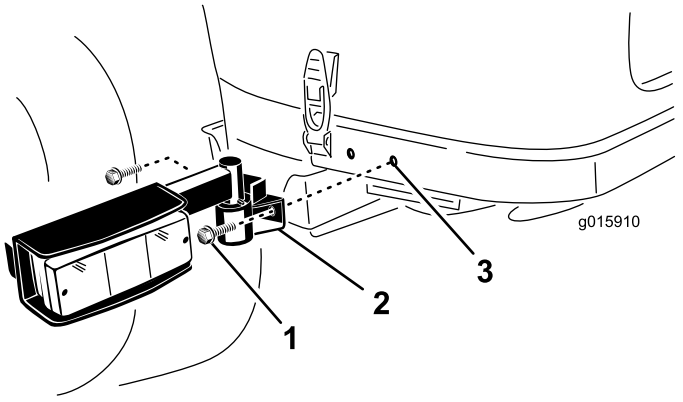

Figur 9

1. Bricka och huvudskruv
2. Lampenhet
3. Monteringshål

2. Använd måtten som visas i Figur 10 och lokalisera, markera och borra två hål med en diameter på 9 mm på var sida om den bakre ramen. Centrera hålen uppe och nere på ramen.

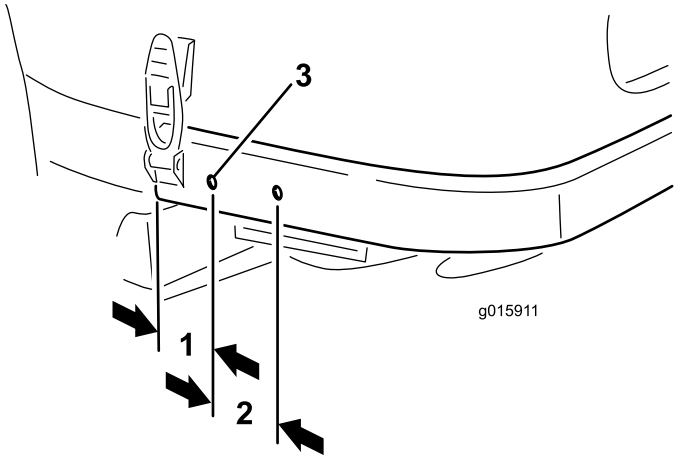

Figur 10

1. 57 mm
2. 65 mm
3. 9 mm diameter

3. Ta bort alla grader (”skägg”) och ojämna kanter från de borrade hålen. Måla metallen som nu exponeras för att förhindra rost.

8

Ansluta kablaget

Delar som behövs till detta steg:

1	Hylsa
13	Kabelband, 184 mm
2	Kabelband, 368 mm

Tillvägagångssätt

Dra, anslut och fäst kablaget på följande sätt:

- Dra kablaget med de fem kontakterna uppför styrkolonnen och anslut dem till avsedda kontakter. Fäst kablaget på styrkolonnen med hjälp av kabelklämmor.
- För in det kvarvarande kablaget genom hålet i golvplattan (Figur 11).

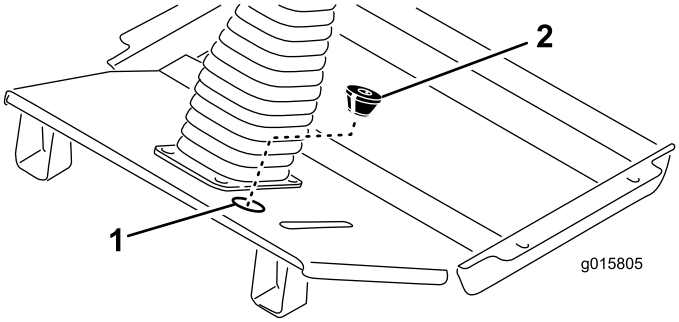

Figur 11

1. Hålpluggens placering
2. Hylsa

- Skär en skåra i bifogad hylsa och skär upp öppningen i botten (Figur 11). Se till att hylsans koniska ände pekar nedåt innan du lindar den runt kablaget och för in den i hålet i golvplattan.
- Dra kablaget till signalhornet och anslut de två kablarna till kabelanslutningarna (Figur 12).

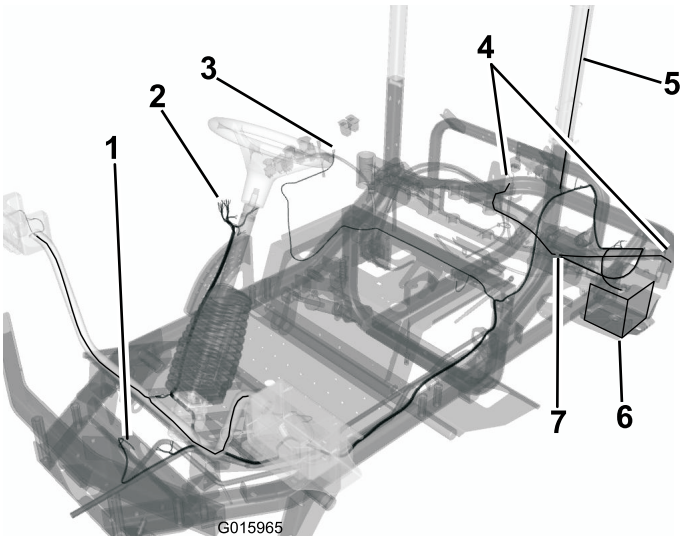

Figur 12

1. Anslutning för signalhorn
2. Anslutning för knappar/omkopplare
3. Anslutning för tillbehör
4. Anslutningar för bakljus
5. Anslutning för arbetsbelysning
6. Anslutning för batteri

- Följ det redan existerande kablaget när du drar det nya kablaget längs undersidan på sätets stödfäste till kontrollpanelen på maskinens högra sida.
- Ta bort de fem skruvarna som håller fast kontrollpanelen på tanklocket.
- Lyft kontrollpanelen och lokalisera den kablagekontakt som är märkt med **Accessory (Tillbehör).**
- Dra kablagekontakten upp till tillbehörskontakten och koppla samman dem.

- Montera kontrollpanelen på tanklocket med skruvarna borttagna. Dra åt skruvarna till 2,8 Nm. **Dra inte åt skruvarna för mycket.**
- Dra och anslut den lilla ringkopplingen till jordningsblocket.
- Dra arbetsbelysningens kablage till och uppför vältskyddsröret och genom öppningen mellan förvaringsutrymmet och hydraultankskåpan. Fäst kablaget på vältskyddsröret med kabelband.
- Dra och anslut kablagets ringkopplingsände till batteriets pluspol (+).
- Dra kablaget längs det redan existerande kablaget och ramröret till kablaget för det vänstra bakljusets kablage. Anslut kablagekontakten till lampkablagets kontakt. Fäst kablaget på det redan existerande kablaget och ramröret med kabelband.
- Dra kablaget längs det redan existerande kablaget och ramröret till kontakten för det högra bakljusets kablage. Anslut kablagekontakten till lampkablagets kontakt. Fäst kablaget på det redan existerande kablaget och ramröret med kabelband.

Viktigt: Se till att kablaget inte kan komma i kontakt med heta, vassa eller rörliga delar.

9

Slutlig procedur

Inga delar krävs

Tillvägagångssätt

1. Dra upp sätesspärrens frigöring och sänk sätet till det låsta läget (Figur 13).
2. Anslut batteriets minuskabel till batteriets pol.
3. Lyft huven tills stöttan kan höjas över ramröret och sänk därefter ner huven. Sätt fast huvens spärrar.

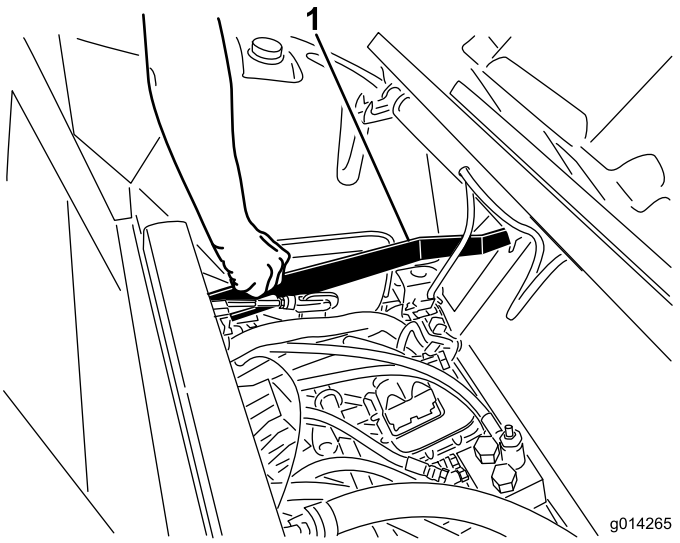

Figur 13

1. Sätesspärrens frigöring

Körning

Vägbelysningssatsen består av två frontmonterade strålkastare, två kombinationslampor (varningslampor/blinkers/bakljus), en arbetsbelysning som är monterad på vältskyddet (störtbågen) och ett signalhorn.

Ljusomkopplare

Tryck i fram på omkopplaren (Figur 14) för att aktivera de främre halvljusen och de bakre positionsljusen.

Tryck i bak på omkopplaren (Figur 14) för att tända de främre halvljusen, de bakre positionsljusen och den bakre arbetsbelysningen.

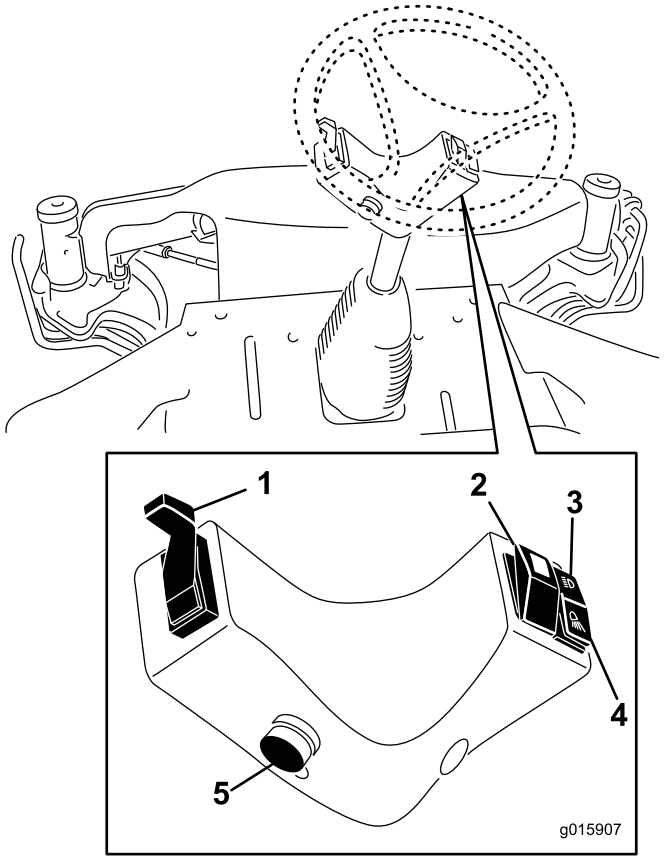

Figur 14

1. Blinkersspak
2. Omkopplare för varningslampa
3. Omkopplare för halvljus
4. Omkopplare för arbetsbelysning
5. Signalhornsknapp

Tänd de främre och bakre varningslamporna genom att trycka på omkopplaren för varningslampan (Figur 14).

Signalhornsknapp

Tryck på signalhornsknappen när du vill använda signalhornet (Figur 14) .

Blinkers

Dra ner blinkersspaken (Figur 14) för att aktivera blinkersen för vänstersväng.

För upp blinkersspaken (Figur 14) för att aktivera blinkersen för högersväng.

Rikta in strålkastarna

Använd skruvarna som visas i Figur 15 för att justera strålkastarna enligt lokala bestämmelser.

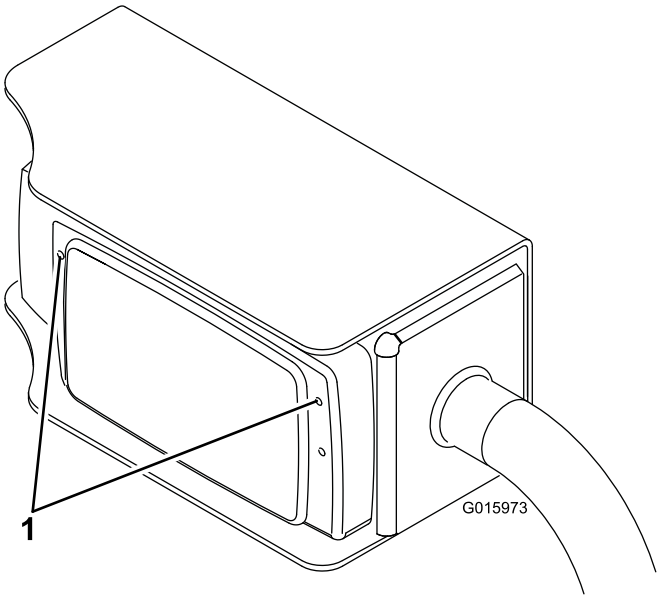

Figur 15

1. Justerskruvar