Form No. 3372-658 Rev B

Lysdiodesæt

Greensmaster® 800-, 1000- og 1600-plæneklipper, 2012 og nyere

Modelnr. 04062

Monteringsvejledning

Løsdele

Brug skemaet herunder til at kontrollere, at alle dele er blevet leveret.

Beskrivelse	Antal	Anvendelse
Ledningsnet	1	Montering af lysdiodesættet.
Lysdiode med monteringsdele (1 bolt, 1 spændeskive, 1 møtrik)	2	
Afstandsbøsning	4	
Flangemøtrik	2	
Skive	2	
Højre stang	1	
Venstre stang	1	
Kontakt	1	
Bolt (5/16 x 1 tomme)	2	
Bolt (3/8 x 1-1/4 tomme)	4	
Bolt (5/16 x 2-3/4 tomme)	1	
Fjederholder	1	
Kabelbånd	6	

Bemærk: Maskinens venstre og højre side er som set fra den normale betjeningsposition.

1. Fjern fjederholderen, der sidder nær støttebenet.
2. Fjern de 2 bolte (3/8 tomme), som forbinder højre sideplade med den bageste tværvange og fjederbeslaget (Figur 2).

   Bemærk: Arbejd kun på én side ad gangen. Dette holder den bageste tværvange korrekt placeret på maskinen.
3. Monter højre stang og det tidligere fjernede fjederbeslag på maskinen med 2 afstandsbøsninger og 2 bolte (3/8 x 1–1/4 tomme) (Figur 2).
4. Fjern de 2 bolte (3/8 tomme), som forbinder venstre sideplade med den bageste tværvange (Figur 2).
5. Monter venstre stang på venstre side med 2 afstandsbøsninger og 2 bolte (3/8 x 1–1/4 tomme).
6. Fastgør de to stænger med 2 bolte (5/16 x 1 tomme), 2 spændeskiver og 2 flangemøtrikker gennem de huller, der svarer til den relevante model som vist i Figur 1.

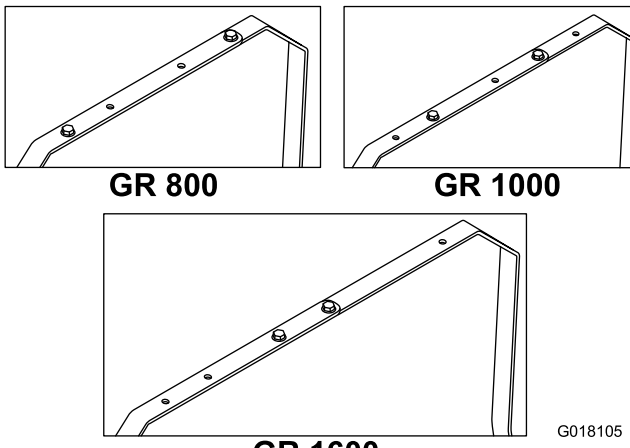

Figur 1

7. Monter lysene på stangen, og fastgør dem med delene, der er fastgjort til lysene (Figur 2).
8. Tilslut ledningsnettet til lysene (Figur 2) ved at forbinde den lange ende med højre lys.
9. Fjern hulstikket, og monter kontakten i kontrolpanelet. Sæt derefter lysledningsnettet i kontakten (Figur 2).
10. Tilslut ledningsnettets strømstik til den blå ledning med bullethunstikkene, der sidder på motorens blæserhus (Figur 2).

© 2012—The Toro® Company
8111 Lyndale Avenue South
Bloomington, MN 55420

Registrer dit produkt på www.Toro.com.

CE

Oversættelse af original (DA)
Trykt i USA.
Alle rettigheder forbeholdes

3372-658 B

Bemærk: Kontroller, at ledningerne, der kommer ud af stikkene, ikke er bøjet i en 90° vinkel.

11. Fastgør ledningsnettet med kabelbånd (Figur 2), og skub overskydende ledninger ind under kontrolpanelet.
12. Fjern den gamle fjederholder, og monter den nye fjederholder med en bolt (5/16 x 2–3/4 tomme) (Figur 2). Monter også fjederen, der blev fjernet tidligere.

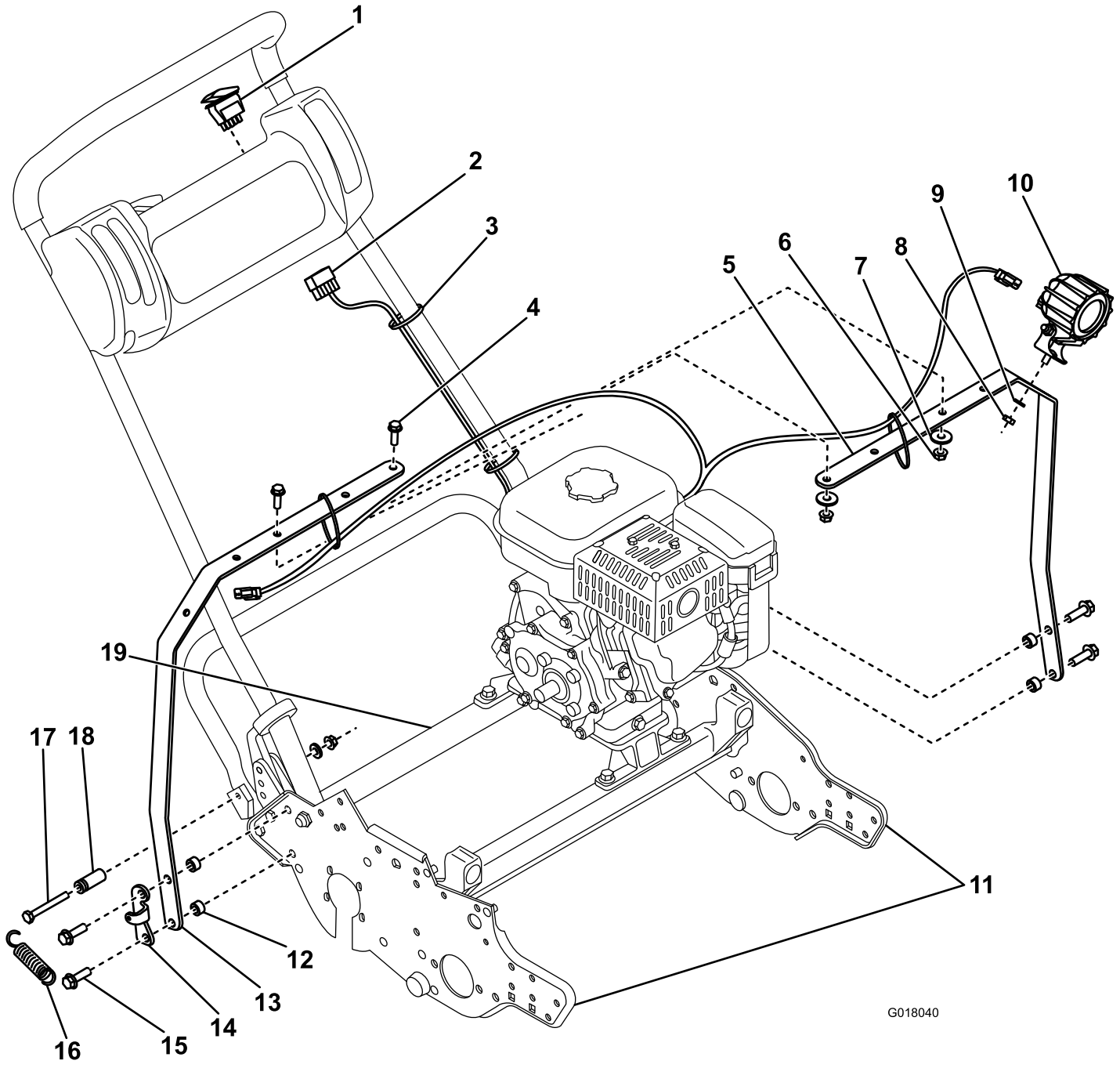

Figur 2

1. Kontakt
2. Ledningsnet
3. Kabelbånd
4. Bolt (5/16 x 1 tomme)
5. Venstre stang
6. Flangemøtrik
7. Spændeskive
8. Sekskantmøtrik
9. Låseskive
10. Lysdiode
11. Sideplader
12. Afstandsbøsning
13. Højre stang
14. Fjederbeslag
15. Bolt (3/8 x 1-1/4 tomme)
16. Fjeder
17. Bolt (5/16 x 2-3/4 tomme)
18. Fjederholder
19. Bageste tværvange