Form No. 3372-660 Rev B

Kit de luces LED

Cortacéspedes Greensmaster® 800, 1000 y 1600 de 2012 y posteriores

Nº de modelo 04062

Instrucciones de instalación

Piezas sueltas

Utilice la tabla siguiente para verificar que no falta ninguna pieza.

Descripción	Cant.	Uso
Arnés de cables	1	Instalación del Kit de luces LED.
Luz LED con fijaciones de montaje (1 perno, 1 arandela, 1 tuerca)	2	
Espaciador	4	
Tuerca con arandela prensada	2	
Arandela	2	
Barra derecha	1	
Barra izquierda	1	
Interruptor	1	
Perno (5/16 x 1 pulgada)	2	
Perno (3/8 x 1-1/4 pulgada)	4	
Perno (5/16 x 2-3/4 pulgadas)	1	
Muelle de retención	1	
Sujetacables	6	

Nota: Los lados derecho e izquierdo de la máquina se determinan desde la posición normal del operador.

1. Retire el retenedor del muelle que está situado cerca de la pata de apoyo.
2. Retire los 2 pernos (3/8 pulgada) que conectan la chapa lateral derecha al travesaño trasero y al soporte del muelle (Figura 2).

   Nota: Trabaje en un lado de la máquina a la vez. Esto mantendrá el travesaño trasero alineado sobre la máquina.
3. Sujete el soporte del muelle que retiró anteriormente y la barra derecha a la máquina con 2 espaciadores y 2 pernos (3/8 x 1-1/4 pulgada) (Figura 2).
4. Retire los 2 pernos (3/8 pulgada) que conectan la chapa lateral izquierda al travesaño trasero (Figura 2).
5. Monte la barra izquierda en el lado izquierdo usando 2 espaciadores y 2 pernos (3/8 x 1-1/4 pulgada).
6. Sujete las dos barras entre sí usando dos pernos (5/16 x 1 pulgada), 2 arandelas y 2 tuercas con arandela prensada en los taladros correspondientes a cada modelo, según se muestra en Figura 1.

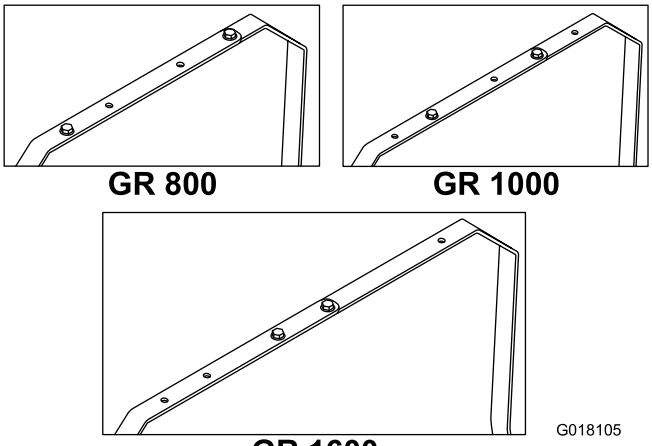

Figura 1

7. Monte las luces en la barra y sujete cada una con las fijaciones que están conectadas a las luces (Figura 2).
8. Enchufe el arnés de cables en las luces (Figura 2), conectando el extremo largo a la luz derecha.
9. Retire el tapón del hueco e instale el interruptor en el panel de control, luego conecte el arnés de cables de las luces al interruptor (Figura 2).

© 2012—The Toro® Company
8111 Lyndale Avenue South
Bloomington, MN 55420

Registre su producto en www.Toro.com.

CE

Traducción del original (ES)
Impreso en EE.UU.
Reservados todos los derechos

3372-660 B

10. Enchufe el conector eléctrico del arnés de cables en los cables azules con conectores bala hembra que salen de la carcasa del soplador del motor (Figura 2).

    Nota: Asegúrese de que los cables que salen de los conectores no están doblados a un ángulo de 90º.

11. Amarre el arnés con bridas (Figura 2) y oculte el exceso de cable debajo del panel de control.

12. Retire el retenedor de muelle antiguo e instale el retenedor nuevo con un perno (5/16 x 2-3/4 pulgadas) (Figura 2). Instale también el muelle que retiró anteriormente.

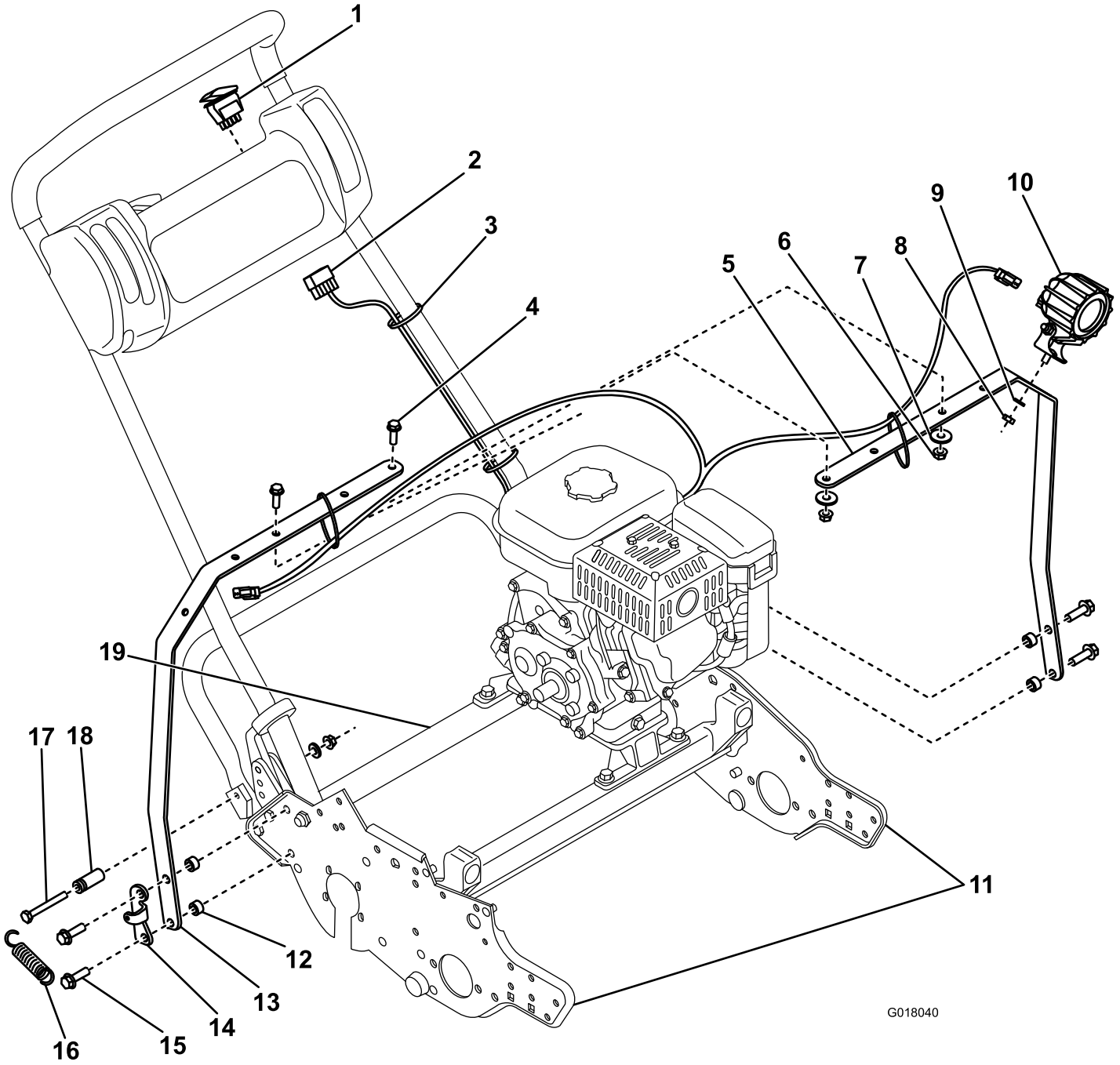

Figura 2

1. Interruptor	6. Tuerca con arandela prensada	11. Chapas laterales	16. Muelle
2. Arnés de cables	7. Arandela	12. Espaciador	17. Perno (5/16 x 2-3/4 pulgadas)
3. Brida	8. Tuerca hexagonal	13. Barra derecha	18. Retenedor del muelle
4. Perno (5/16 x 1 pulgada)	9. Arandela de freno	14. Soporte de muelle	19. Travesaño trasero
5. Barra izquierda	10. Luz LED	15. Perno (3/8 x 1-1/4 pulgada)	