Form No. 3372-661 Rev B

LED-valosarja

Vuosimallin 2012 ja sitä uudemmat Greensmaster® 800-, 1000- ja 1600 -leikkurit

Mallinro: 04062

Asennusohjeet

Irralliset osat

Tarkista alla olevasta taulukosta, että kaikki osat on toimitettu.

Kuvaus	Määrä	Käyttökohde
Johdinsarja	1	LED-valosarjan asennus.
LED-valo ja kiinnitystarvikkeet (1 pultti, 1 aluslaatta, 1 mutteri)	2	
Välikappale	4	
Laippamutteri	2	
Aluslaatta	2	
Oikea tanko	1	
Vasen tanko	1	
Kytkin	1	
Pultti (5/16 × 1 tuumaa)	2	
Pultti (3/8 × 1–1/4 tuumaa)	4	
Pultti (5/16 × 2–3/4 tuumaa)	1	
Pidätysjousi	1	
Nippuside	6	

Huomaa: Koneen vasen ja oikea puoli määritellään normaalista käyttöasennosta käsin.

1. Irrota tukitelineen lähellä oleva jousikiinnike.
2. Irrota kaksi pulttia (3/8 tuumaa), joilla oikeanpuoleinen sivulevy on kiinnitetty takapoikittaispalkkiin ja jousikannattimeen (Kuva 2).

   Huomaa: Työskentele vain yhdellä puolella kerrallaan. Näin takapoikittaispalkin kohdistus pysyy oikeana.
3. Asenna oikeanpuoleinen palkki ja aikaisemmin irrotettu jousikannatin koneeseen kahdella välikappaleella ja kahdella pultilla (3/8 × 1–1/4 tuumaa) (Kuva 2).
4. Irrota kaksi pulttia (3/8 tuumaa), joilla vasemmanpuoleinen sivulevy on kiinnitetty takapoikittaispalkkiin (Kuva 2).
5. Asenna vasemmanpuoleinen palkki vasemmalle puolelle kahdella välikappaleella ja kahdella pultilla (3/8 × 1–1/4 tuumaa).
6. Kiinnitä tangot yhteen kahdella pultilla (5/16 × 1 tuumaa), kahdella aluslaatalla ja kahdella laippamutterilla käytössä olevaa mallia vastaaviin reikiin kuvan mukaisesti (Kuva 1).

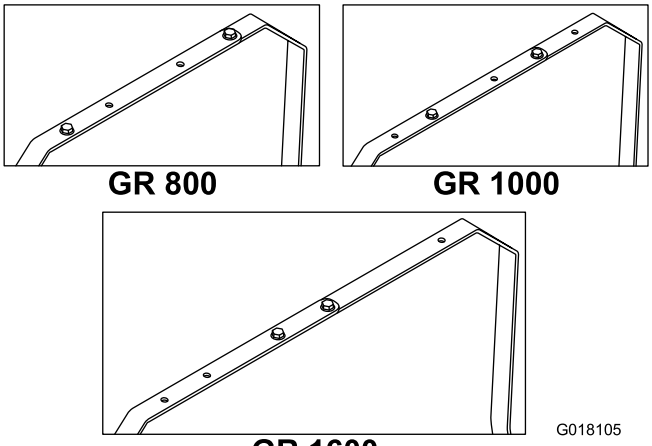

Kuva 1

7. Asenna valot tankoon ja kiinnitä molemmat valoissa olevilla kiinnitystarvikkeilla (Kuva 2).
8. Kytke johdinsarja valoihin (Kuva 2) niin, että pitkä johdin on kiinni oikeanpuoleisessa valossa.
9. Irrota ohjauspaneelin suojatulppa ja asenna kytkin aukkoon. Kytke valojen johdinsarja kytkimeen (Kuva 2).

© 2012—The Toro® Company
8111 Lyndale Avenue South
Bloomington, MN 55420

Rekisteröi tuotteesi osoitteessa www.Toro.com.

CE

Käännös alkuperäisestä tekstistä (FI)
Painettu Yhdysvalloissa.
Kaikki oikeudet pidätetään

3372-661 B

10. Kytke johdinsarjan virtaliitin moottorin puhaltimen kotelosta tuleviin sinisiin johtoihin, joissa on naarasliittimet (Kuva 2).

    Huomaa: Varmista, että liittimistä tulevat johdot eivät ole taipuneet 90 asteen kulmaan.

11. Kiinnitä johdinsarja nippusiteillä (Kuva 2) ja työnnä johdon ylimääräinen osa ohjauspaneelin alle.

12. Irrota vanha jousikiinnike ja asenna uusi jousikiinnike pultilla (5/16 × 2–3/4 tuumaa) (Kuva 2). Asenna myös aiemmin irrotettu jousi.

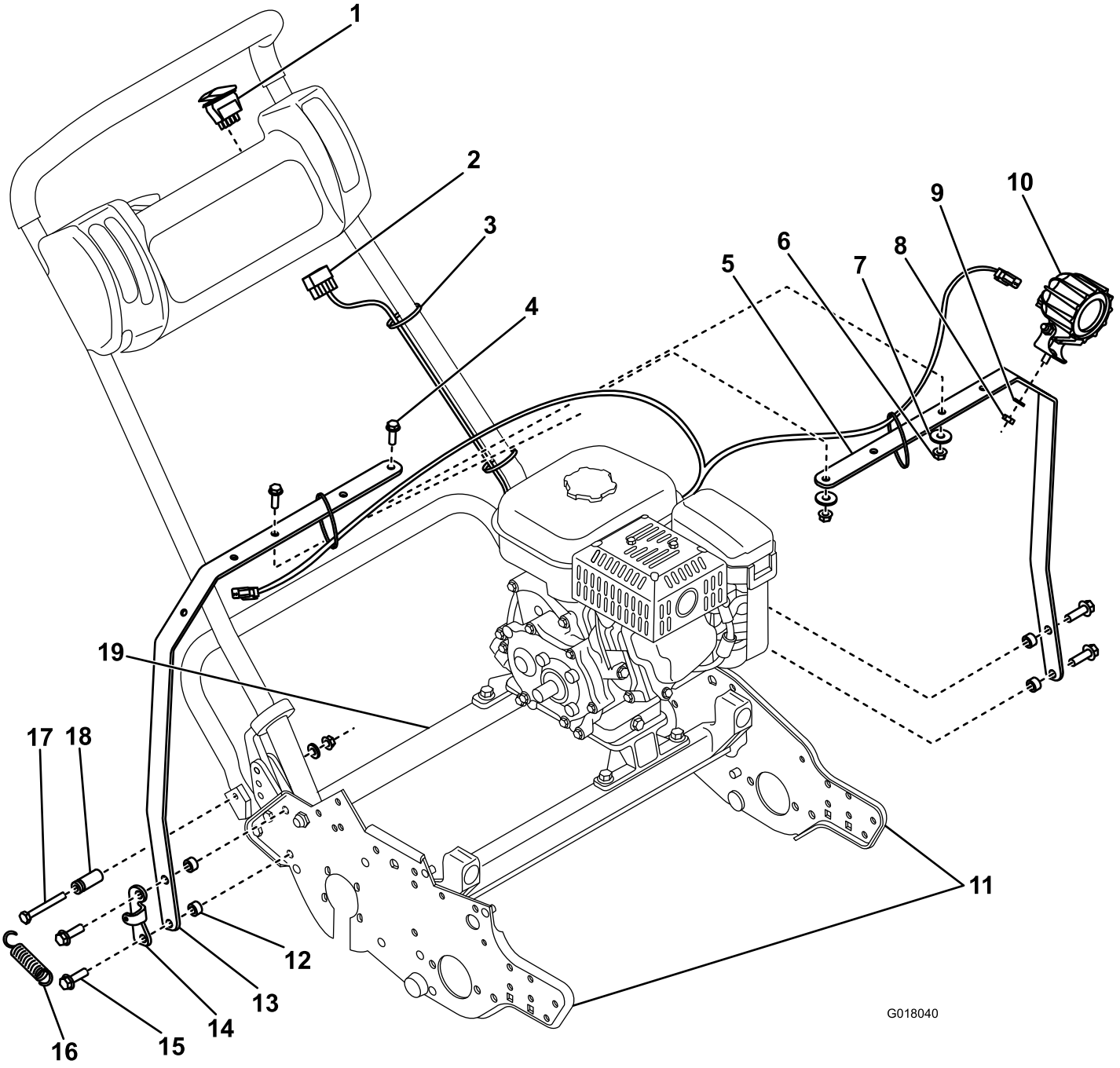

Kuva 2

1. Kytkin
2. Johdinsarja
3. Nippuside
4. Pultti (5/16 × 1 tuumaa)
5. Vasen tanko
6. Laippamutteri
7. Aluslaatta
8. Kuusiomutteri
9. Varmistuslaatta
10. LED-valo
11. Sivulevyt
12. Välikappale
13. Oikea tanko
14. Jousikannatin
15. Pultti (3/8 × 1–1/4 tuumaa)
16. Jousi
17. Pultti (5/16 × 2–3/4 tuumaa)
18. Jousikiinnike
19. Takapoikkipalkki