Form No. 3372-662 Rev B

Kit d'éclairage à LED

Tondeuses Greensmaster® 800, 1000 et 1600 à partir de 2012

N° de modèle 04062

Instructions de montage

Pièces détachées

Reportez-vous au tableau ci-dessous pour vérifier si toutes les pièces ont été expédiées.

Description	Qté	Utilisation
Faisceau de câblage	1	Pose du kit d'éclairage à LED.
Éclairage à LED avec fixations (1 boulon, 1 rondelle, 1 écrou)	2	
Entretoise	4	
Écrou à embase	2	
Rondelle	2	
Barre droite	1	
Barre gauche	1	
Interrupteur	1	
Boulon (5/16 x 1")	2	
Boulon (3/8 x 1–1/4")	4	
Boulon (5/16 x 2–3/4")	1	
Ressort de retenue	1	
Serre-câble	6	

Remarque: Les côtés gauche et droit de la machine sont déterminés d'après la position de conduite.

1. Retirez la douille de retenue de ressort située près de la béquille.
2. Retirez les 2 boulons (3/8") fixant la plaque latérale droite à la traverse arrière et au support de ressort (Figure 2).

   Remarque: N'intervenez que sur un côté à la fois. Cela permettra de maintenir l'alignement de la traverse arrière sur la machine.
3. Reposez la barre droite et le support de ressort déposés précédemment sur la machine au moyen de 2 entretoises et 2 boulons (3/8 x 1–1/4") (Figure 2).
4. Retirez les 2 boulons (3/8") fixant la plaque latérale gauche à la traverse arrière (Figure 2).
5. Posez la barre gauche sur le côté gauche avec 2 entretoises et 2 boulons (3/8 x 1–1/4").
6. Fixez les deux barres ensemble au moyen de 2 boulons (5/16 x 1"), 2 rondelles et 2 écrous à embase insérés dans les trous correspondants au modèle approprié, comme illustré à la Figure 1.

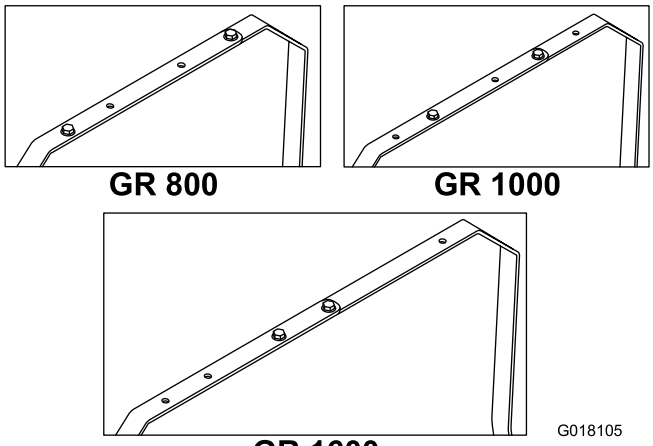

Figure 1

7. Montez les éclairages sur la barre et fixez chacun d'entre eux au moyen des fixations fixées aux éclairages (Figure 2).
8. Branchez le faisceau de câblage aux éclairages (Figure 2) en connectant la longue branche à l'éclairage droit.
9. Retirez le connecteur du logement et posez le commutateur dans le panneau de commande, puis branchez le faisceau de câblage d'éclairage au commutateur (Figure 2).

© 2012—The Toro® Company
8111 Lyndale Avenue South
Bloomington, MN 55420

Enregistrez votre produit à www.Toro.com.

CE

Traduction du texte d'origine (FR)
Imprimé aux États-Unis.
Tous droits réservés

3372-662 B

10. Reliez le connecteur du faisceau de câblage aux fils bleus au moyen des connecteurs femelles ronds qui sortent du carter de ventilateur du moteur (Figure 2).

    Remarque: Les fils sortant des connecteurs ne doivent pas être pliés à plus de 90º.

11. Attachez le faisceau de câblage avec des serre-câbles (Figure 2) et poussez l'excédent sous le panneau de commande.

12. Déposez l'ancienne douille de retenue du ressort et fixez la nouvelle en place avec un boulon (5/16 x 2–3/4") (Figure 2). Reposez aussi le ressort déposez précédemment.

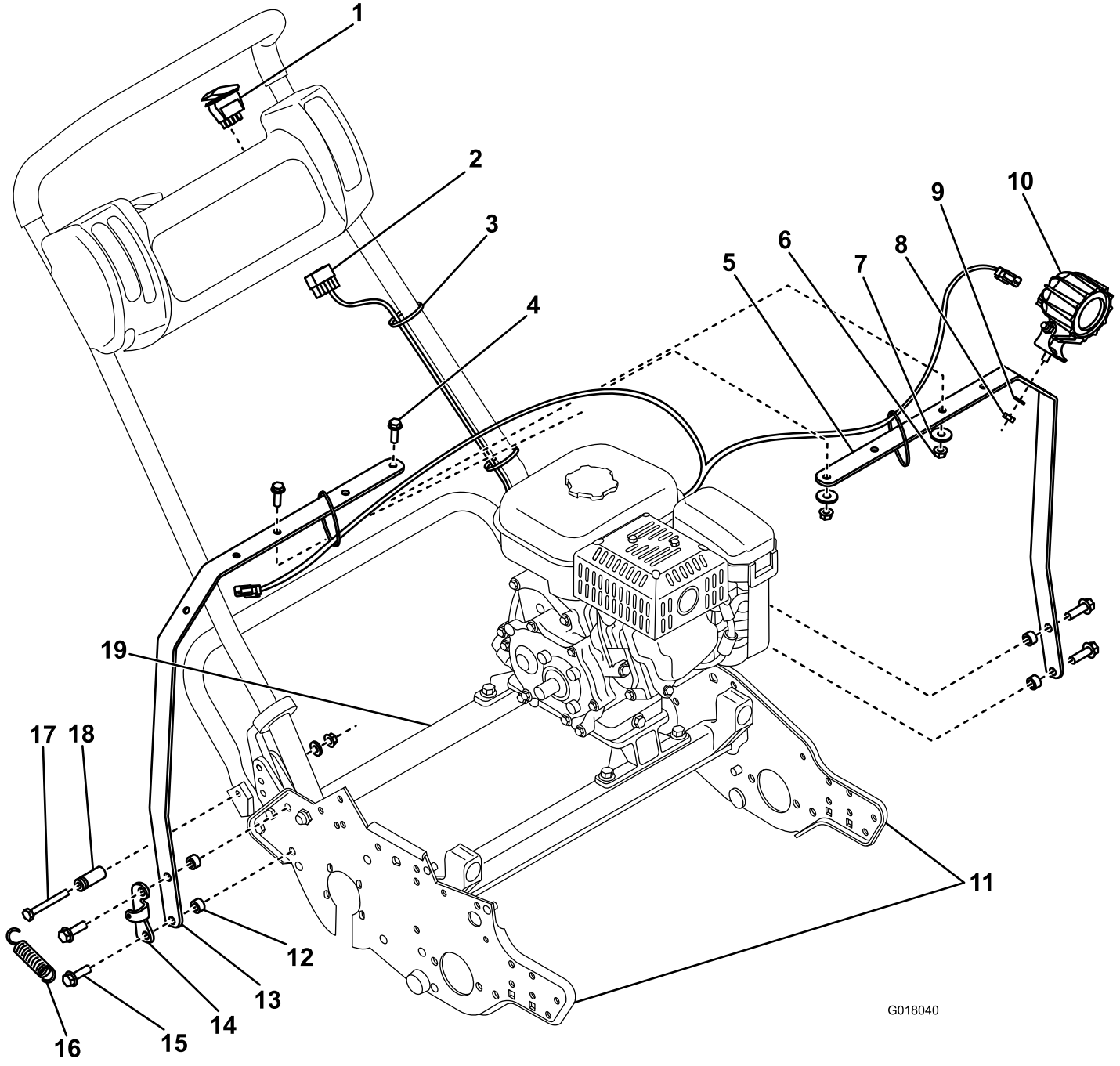

Figure 2

1. Interrupteur
2. Faisceau de câblage
3. Attache autobloquante
4. Boulon (5/16 x 1")
5. Barre gauche
6. Écrou à embase
7. Rondelle
8. Écrou hexagonal
9. Rondelle-frein
10. Éclairage à LED
11. Plaques latérales
12. Entretoise
13. Barre droite
14. Support de ressort
15. Boulon (3/8 x 1–1/4")
16. Ressort
17. Boulon (5/16 x 2–3/4")
18. Retenue de ressort
19. Traverse arrière