Form No. 3372-663 Rev B

Kit LED luminosi

Tosaerba Greensmaster® 800, 1000 e 1600 2012 e successivi

Nº del modello 04062

Istruzioni di installazione

Parti sciolte

Verificate che sia stata spedita tutta la componentistica, facendo riferimento alla seguente tabella.

Descrizione	Qté	Uso
Cablaggio elettrico	1	Installazione del kit LED luminosi.
LED luminosi con bulloneria di montaggio (1 bullone, 1 rondella, 1 dado)	2	
Distanziale	4	
Dado flangiato	2	
Rondella	2	
Barra destra	1	
Barra sinistra	1	
Interruttore	1	
Bullone (5/16 x 1 poll.)	2	
Bullone (3/8 x 1-1/4 pollici)	4	
Bullone (5/16 x 2-3/4 pollici)	1	
Molla di chiusura	1	
Serracavo	6	

Nota: Stabilite i lati sinistro e destro della macchina dalla normale posizione di guida.

1. Togliete la molla di chiusura situata vicino al cavalletto.
2. Togliete i 2 bulloni (3/8 pollici) che collegano la piastra laterale destra alla traversa posteriore e alla staffa della molla (Figura 2).

   Nota: Lavorate su un solo lato per volta. Ciò consentirà di mantenere la traversa posteriore allineata con la macchina.
3. Montate sulla macchina la barra destra e la staffa a molla precedentemente rimossa utilizzando 2 distanziali e 2 bulloni (3/8 x 1–1/4 pollici) (Figura 2).
4. Togliete i 2 bulloni (3/8 pollici) che collegano la piastra laterale sinistra alla traversa posteriore (Figura 2).
5. Montate la barra sinistra sul lato sinistro utilizzando 2 distanziali e 2 bulloni (3/8 x 1–1/4 pollici).
6. Fissate insieme le due barre utilizzando 2 bulloni (5/16 x 1 pollici), 2 rondelle e 2 dadi flangiati attraverso i fori corrispondenti al relativo modello, come illustrato in Figura 1.

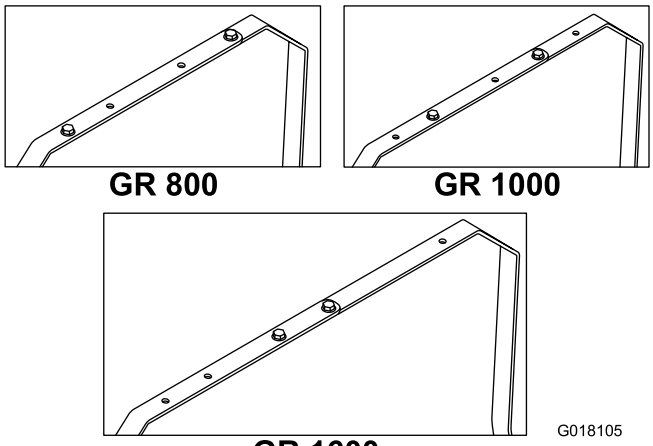

Figura 1

7. Montate le luci sulla barra e fissate ciascuna con la relativa bulloneria (Figura 2).
8. Inserite il cablaggio nelle luci (Figura 2), collegando l'estremità lunga con la luce destra.
9. Togliete il tappo della cavità e montate l'interruttore nella plancia, poi inserite il cablaggio delle luci nell'interruttore (Figura 2).
10. Inserite il connettore di alimentazione del cablaggio nei fili blu con connettori a banana femmina che fuoriescono dal convogliatore (Figura 2).

© 2012—The Toro® Company
8111 Lyndale Avenue South
Bloomington, MN 55420

Registrate il vostro prodotto presso www.Toro.com.

CE

Traduzione dell'originale (IT)
Stampato negli USA.
Tutti i diritti sono riservati

3372-663 B

Nota: Assicuratevi che i fili che escono dai connettori non siano piegati con un'angolazione di 90°.

11. Fissate il cablaggio con serracavi (Figura 2) e inserite la lunghezza in eccesso sotto alla plancia.
12. Togliete la vecchia molla di chiusura e montate quella nuova con un bullone (5/16 x 2–3/4 pollici) (Figura 2). Montate anche la molla precedentemente rimossa.

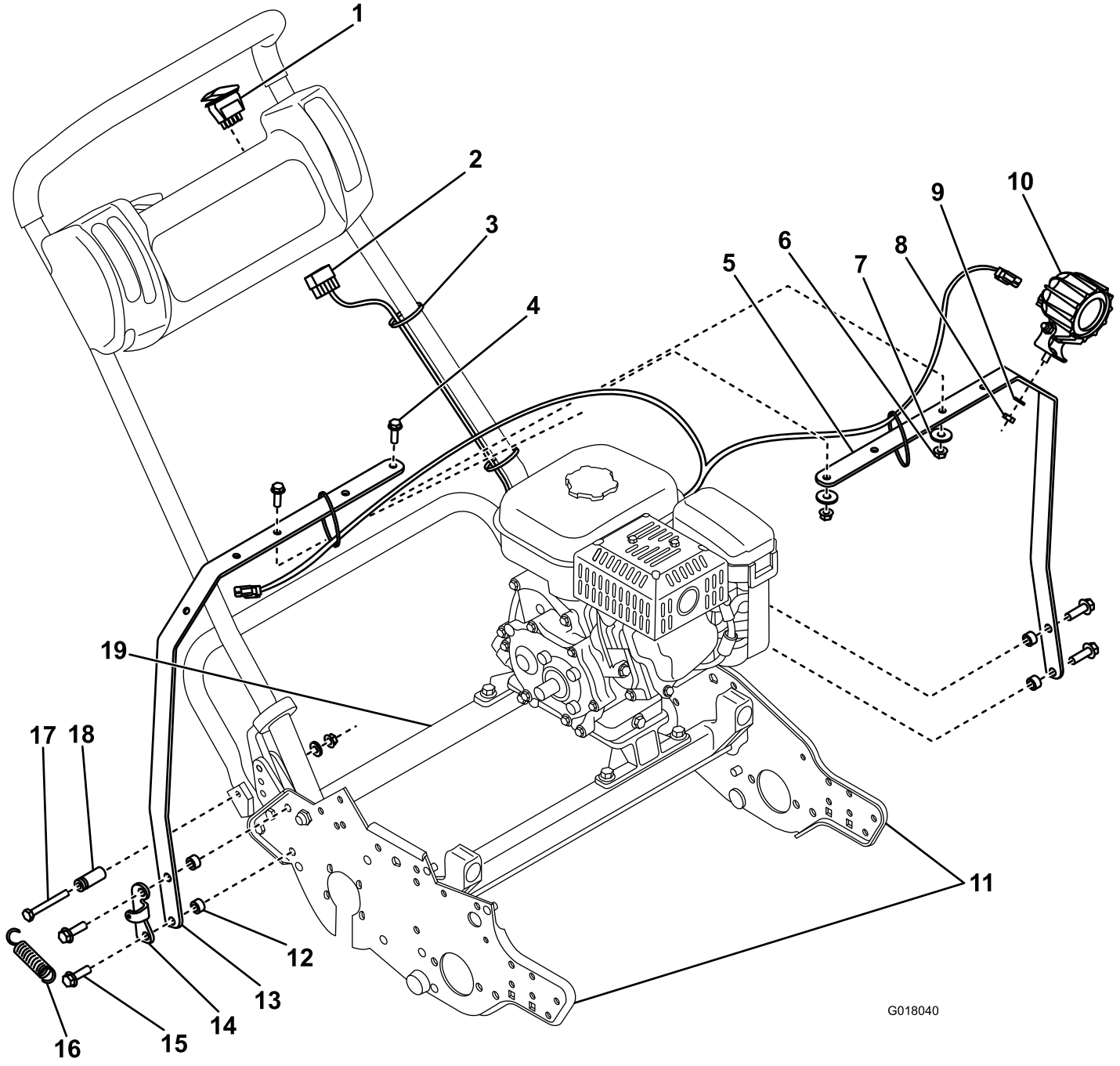

Figura 2

1. Interruttore
2. Cablaggio preassemblato
3. Fascetta autobloccante
4. Bullone (5/16 x 1 poll.)
5. Barra sinistra
6. Dado flangiato
7. Rondella
8. Dado esagonale
9. Rondella di bloccaggio
10. LED luminosi
11. Piastre laterali
12. Distanziale
13. Barra destra
14. Staffa a molla
15. Bullone (3/8 x 1-1/4 pollici)
16. Molla
17. Bullone (5/16 x 2-3/4 pollici)
18. Fermo della molla
19. Traversa posteriore