Form No. 3372-664 Rev B

LED ライトキット

2012年度版 Greensmaster® 800, 1000, 1600 芝刈り機

モデル番号04062

取り付け要領

付属部品

すべての部品がそろっているか、下の表で確認してください。

内容	数量	用途
ワイヤハーネス	1	LEDライト・キットを取り付ける
LEDライト（取り付け用金具付き：ボルト1本、ワッシャ1枚、ナット1個）	2	
スペーサ	4	
フランジナット	2	
ワッシャ	2	
右バー	1	
左バー	1	
スイッチ	1	
ボルト（5/16 x 1インチ）	2	
ボルト（3/8 x 1-1/4 インチ）	4	
ボルト（5/16 x 2-3/4 インチ）	1	
リテーナスプリング	1	
ケーブルタイ	6	

注 前後左右は運転位置からみた方向です。

1. キックスタンドの近くにあるスプリングリテーナを外す。
2. 右サイドプレートを後クロス部材とスプリングブラケットに固定しているボルト2本（3/8 インチ）を外す（図 2）。

   注 機体の片側ずつ作業してください。これは後クロス部材が機体からずれないようにするためです。
3. 右バーと先ほど取り外したスプリングブラケットを機体に取り付ける；スペーサ 2 個とボルト（3/8 x 1-1/4 インチ）2本を使用する（図 2）。
4. 左サイドプレートを後クロス部材に固定しているボルト2本（3/8 インチ）を外す（図 2）。
5. 左バーを機体左側に取り付ける；スペーサ 2 個とボルト（3/8 x 1-1/4 インチ）2本を使用する。
6. 2本のバーを一緒に固定する；ボルト（5/16 x 1 インチ）2本、ワッシャ2枚、フランジナット2個を使用し、対応するモデルに合わせて図 1に示すように適切な穴を選ぶ。

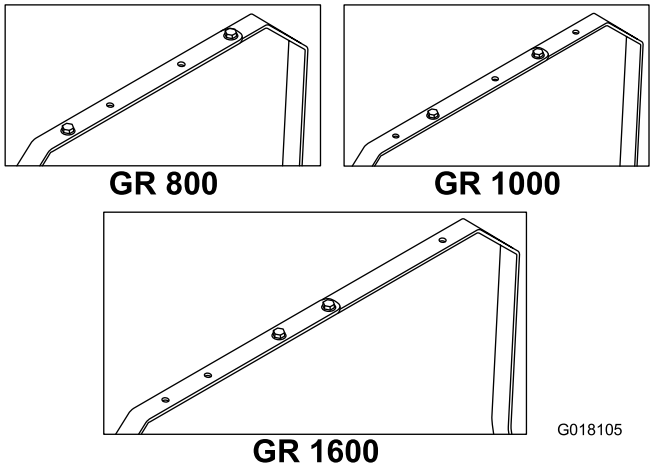

図 1

7. LEDライトをバーに取り付け、ライトについている金具を使ってそれぞれを固定する（図 2）。
8. ライトにワイヤハーネスを接続する（図 2）；長い方の端部を右側のライトに接続する。
9. コントロールパネルのキャビティプラグを打ち抜いてスイッチを取り付け、ライトのワイヤハーネスをスイッチに接続する（図 2）。

© 2012—The Toro® Company
8111 Lyndale Avenue South
Bloomington, MN 55420

製品の登録は：www.Toro.com.

CE

この文書は翻訳です。(JA)

Printed in the USA.
禁無断転載

3372-664 B

10. ワイヤハーネスのパワーコネクタを、エンジンのブロアハウジングから出ているメスの弾丸型コネクタの青色ワイヤに接続する（図 2）。

    注 コネクタから出たワイヤが 90° に曲げられていないことを確認する。

11. ワイヤハーネスをケーブルタイで固定し（図 2）、余った部分はコントロールパネルの下に折り込む。

12. 古いスプリングリテーナを外し、新しいスプリングリテーナを取り付ける；ボルト1本（5/16 x 2-3/4 インチ）を使用する（図 2）。先ほど外したスプリングを取り付ける。

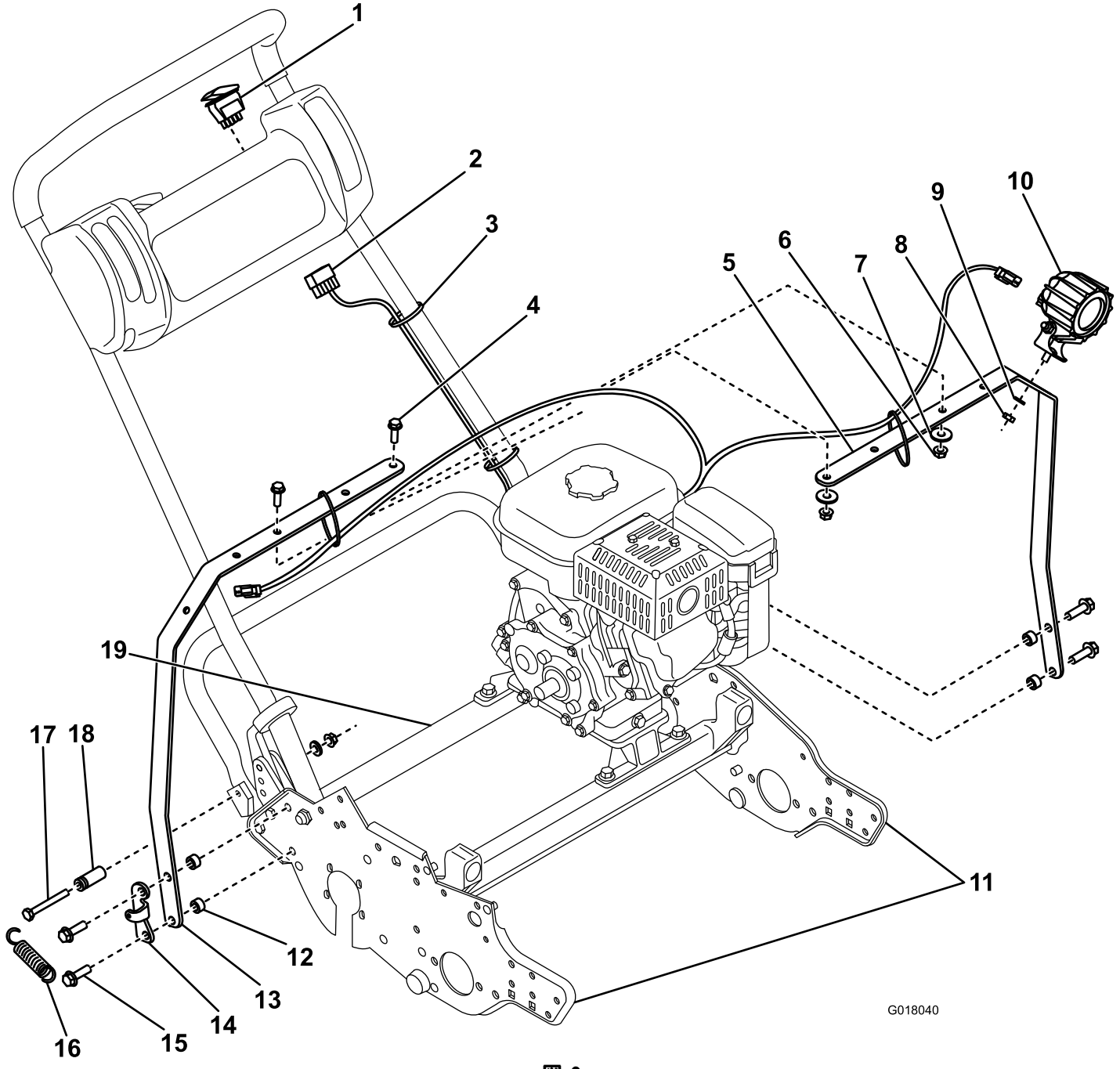

図 2

1. スイッチ
2. ワイヤハーネス
3. ジップタイ
4. ボルト（5/16 x 1インチ）
5. 左バー
6. フランジナット
7. ワッシャ
8. 六角ナット
9. ロックワッシャ
10. LED ライト
11. サイドプレート
12. スペーサ
13. 右バー
14. スプリングブラケット
15. ボルト（3/8 x 1-1/4 インチ）
16. スプリング
17. ボルト（5/16 x 2-3/4 インチ）
18. スプリングリテーナ
19. 後クロス部材