Form No. 3372-665 Rev B

LED-lampset

Greensmaster® 800, 1000 en 1600 maaiers uit 2012 en later

Modelnr.: 04062

Installatie-instructies

Losse onderdelen

Gebruik onderstaande lijst om te controleren of alle onderdelen zijn geleverd.

Omschrijving	Hoeveelheid	Gebruik
Kabelboom	1	De LED-lampset monteren.
LED-lamp met bevestigingsmateriaal (1 bout, 1 ring, 1 moer)	2	
Afstandsstuk	4	
Flensmoer	2	
Ring	2	
Rechterstang	1	
Linkerstang	1	
Schakelaar	1	
Bout (5/16 x 1 inch)	2	
Bout (3/8 x 1–1/4 inch)	4	
Bout (5/16 x 2-3/4 inch)	1	
Borgveer	1	
Kabelklemband	6	

Opmerking: Bepaal vanuit de normale bedieningspositie de linker – en rechterzijde van de machine.

1. Verwijder de veerhouder die zich bij de kickstandaard bevindt.
2. Verwijder de 2 3/8 inch bouten die de rechterplaat met de achterste dwarsbalk en de veerbeugel verbinden (Figuur 2).

   Opmerking: Werk slechts aan één zijde tegelijk. Op die manier blijft de achterste dwarsbalk uitgelijnd met de maaier.
3. Monteer de rechterstang en de veerbeugel die u eerder verwijderd hebt op de maaier met 2 afstandsstukken en 2 bouten (3/8 x 1–1/4 inch) (Figuur 2).
4. Verwijder de 2 3/8 inch bouten die de linkerplaat met de achterste dwarsbalk verbinden (Figuur 2).
5. Monteer de linkerstang aan de linkerkant met 2 afstandsstukken en 2 bouten (3/8 x 1–1/4 inch).
6. Maak de twee stangen vast aan elkaar met 2 bouten (5/16 x 1 inch), 2 ringen en 2 flensmoeren. Gebruik de juiste gaten afhankelijk van uw model, zie Figuur 1.

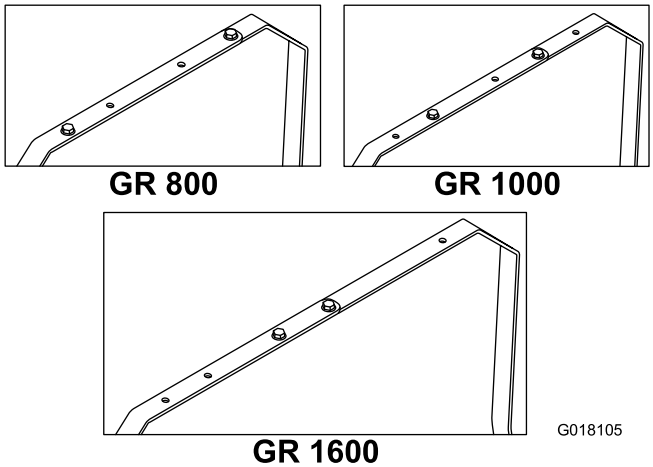

Figuur 1

7. Monteer de lampen op de stang, en bevestig elk ervan met het bevestigingsmateriaal van de lampen (Figuur 2).
8. Sluit de kabelboom aan op de lampen (Figuur 2). Bevestig het lange uiteinde aan het rechterlicht.
9. Verwijder de plug in het bedieningspaneel en vervang deze door de schakelaar. Sluit de kabelboom van de lamp aan op de schakelaar (Figuur 2).

© 2012—The Toro® Company
8111 Lyndale Avenue South
Bloomington, MN 55420

Registreer uw product op www.Toro.com.Vertaling van de oorspronkelijke tekst (NL)

CE

Gedrukt in de VS.
Alle rechten voorbehouden

3372-665 B

10. Sluit de voedingsconnector van de kabelboom aan op de blauwe draden met vrouwelijke aansluitingen die uit de blazerbehuizing van de motor steken (Figuur 2).

    Opmerking: Zorg ervoor dat de draden die uit de aansluitingen komen niet in een hoek van 90° zijn geplooid.

11. Maak de kabelboom vast met kabelbinders (Figuur 2) en stop de overtollige draad onder het bedieningspaneel.

12. Verwijder de oude veerhouder en monteer een nieuwe met een bout (5/16 x 2–3/4 inch) (Figuur 2). Monteer ook de eerder verwijderde veer.

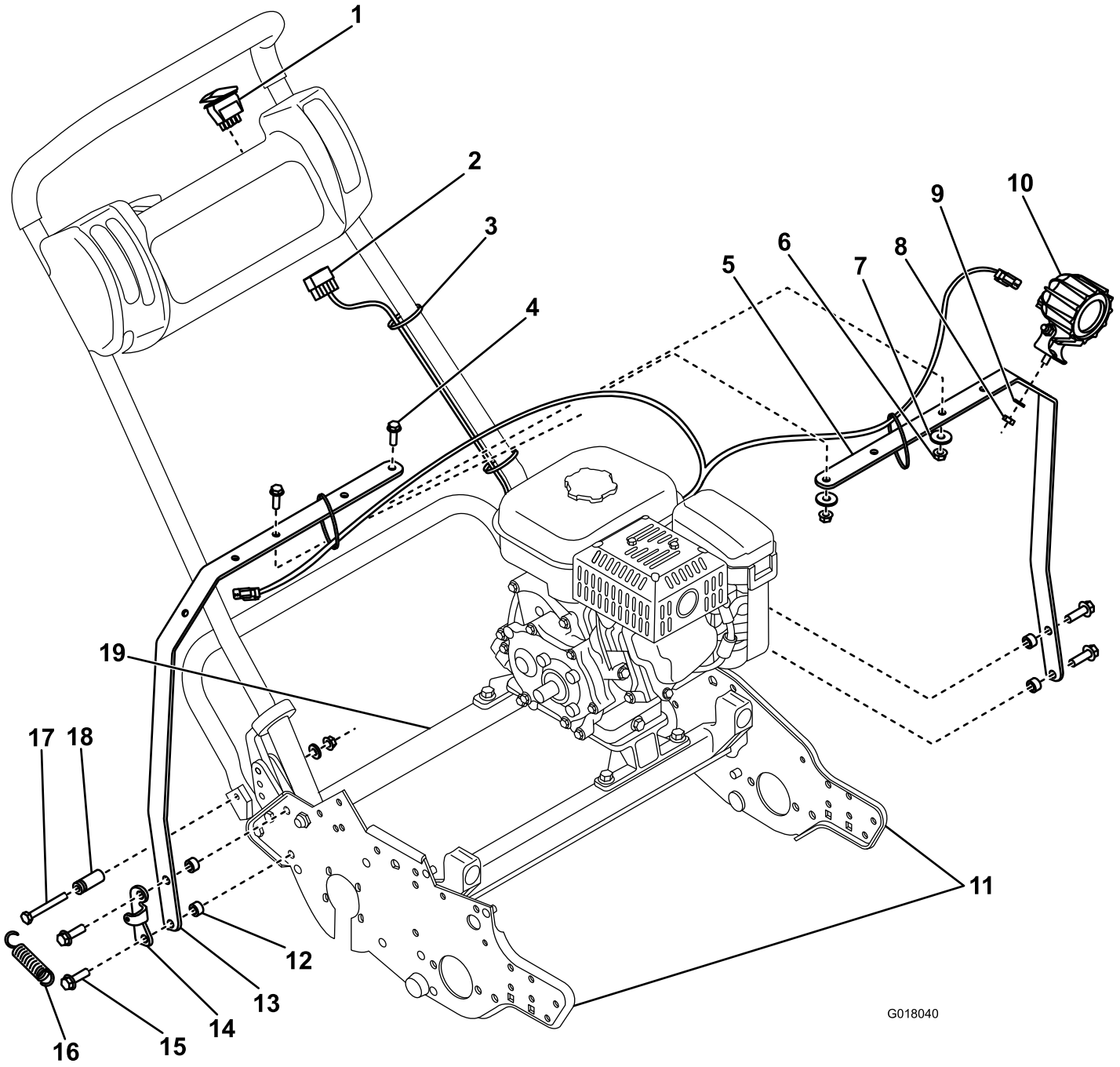

Figuur 2

1. Schakelaar
2. Draadboom
3. Kabelbinder
4. Bout (5/16 x 1 inch)
5. Linkerstang
6. Flensmoer
7. Ring
8. Zeskantige moer
9. Borgring
10. LED-lamp
11. Zijplaten
12. Afstandsstuk
13. Rechterstang
14. Veerbeugel
15. Bout (3/8 x 1–1/4 inch)
16. Veer
17. Bout (5/16 x 2-3/4 inch)
18. Veerhouder
19. Achterste dwarsbalk