Form No. 3372-666 Rev B

LED-lyssett

2012 og nyere Greensmaster®-gressklipper 800, 1000 og 1600

Modellnr. 04062

Installasjonsveiledning

Løse deler

Bruk diagrammet nedenfor som en sjekkliste for å kontrollere at alle delene er sendt.

Beskrivelse	Ant.	Bruk
Ledningssats	1	Montere LED-lyssettet.
LED-lys med monteringsdeler (1 bolt, 1 skive, 1 mutter)	2	
Avstandsstykke	4	
Flensmutter	2	
Skive	2	
Høyre stang	1	
Venstre stang	1	
Bryter	1	
Bolt (5/16 x 1 tomme)	2	
Bolt (3/8 x 1 1/4 tomme)	4	
Bolt (5/16 x 2 3/4 tomme)	1	
Holdefjær	1	
Kabelfeste	6	

Merk: Angi hva som er høyre og venstre side på maskinen fra normal driftsstilling.

1. Fjern fjærholderen nær støtten.
2. Fjern de to 3/8 tommes boltene som kobler høyre sideplate til bakre tverrbjelke og fjærbrakett (Figur 2).

   Merk: Arbeid kun på en side om gangen. Dette vil bidra til at tverrbjelken innretter seg etter maskinen.
3. Monter høyre stang og fjærbraketten du fjernet tidligere på maskinen med to avstandsstykker og to bolter (3/8 x 1-1/4 tomme) (Figur 2).
4. Fjern de to 3/8 tommes boltene som kobler høyre sideplate til bakre tverrbjelke (Figur 2).
5. Monter venstre stang til venstre side med to avstandsstykker og to bolter (3/8 x 1-1/4 tomme).
6. Fest de to stengene til hverandre med to bolter (5/16 x 1 tomme), to skiver og to flensmutre gjennom hullene som korresponderer til passende modell som vist i Figur 1.

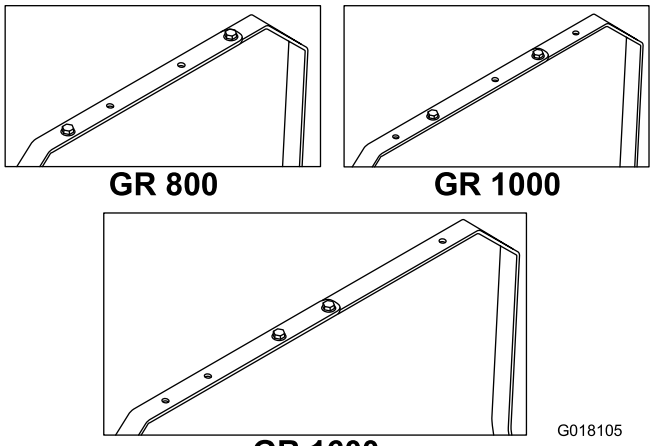

Figur 1

7. Monter lysene på stangen, og fest hver enkelt med delen som er festet til lysene (Figur 2).
8. Koble ledningsnettet til lysene (Figur 2), koble den lange enden til høyre lys.
9. Fjern hulromspluggen og monter bryteren i kontrollpanelet, og koble deretter lysets ledningssats til bryteren (Figur 2).
10. Koble strømkoblingen til ledningssatsen til de blå ledningene med de kulelignende hunnkoblingene som kommer ut fra motorviftehuset (Figur 2).

© 2012—The Toro® Company
8111 Lyndale Avenue South
Bloomington, MN 55420

Registrer ditt produkt på www.Toro.com.

CE

Oversettelse av originalen (NO)
Trykt i USA.
Med enerett

3372-666 B

Merk: Påse at ledningene fra koblingene ikke bøyes i 90° vinkel.

11. Fest ledningssatsen med kabelfester (Figur 2) og vikle sammen overskytende lengde under kontrollpanelet.

12. Fjern den gamle fjærholderen og monter den nye med en bolt (5/16 x 2-3/4 tomme) (Figur 2). Monter også fjæren du fjernet tidligere.

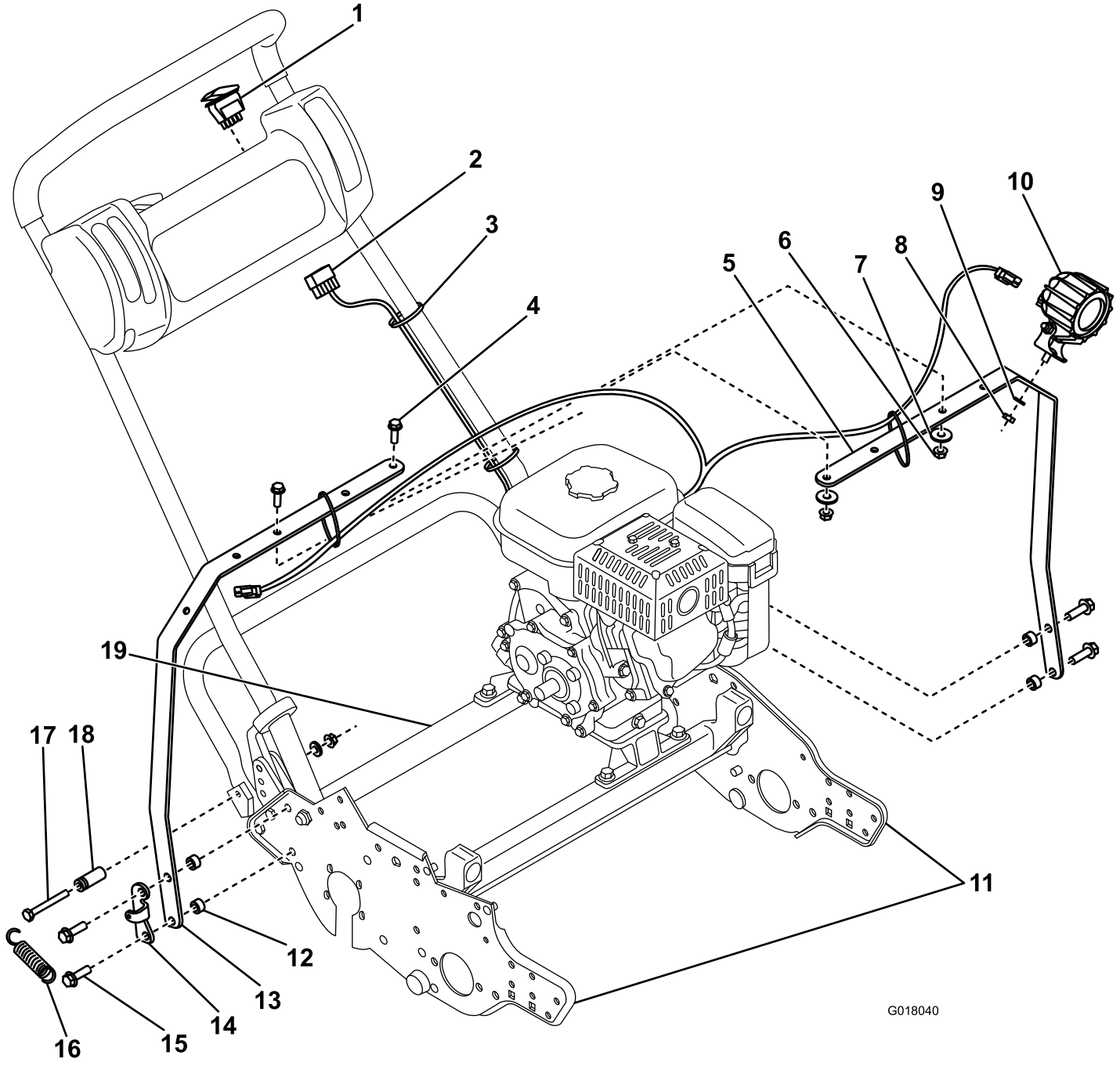

Figur 2

1. Bryter
2. Ledningssats
3. Låsebånd
4. Bolt (5/16 x 1 tomme)
5. Venstre stang
6. Flensmutter
7. Skive
8. Sekskantmutter
9. Låseskive
10. LED-lys
11. Sideplater
12. Avstandsstykke
13. Høyre stang
14. Fjærbrakett
15. Bolt (3/8 x 1 1/4 tomme)
16. Fjær
17. Bolt (5/16 x 2-3/4 tomme)
18. Fjærholder
19. Bakre tverrbjelke