Form No. 3372-667 Rev B

Kit de luzes LED

Cortador Greensmaster® 800, 1000 e 1600 de 2012 e posteriores

Modelo nº 04062

Instruções de instalação

Peças soltas

Utilize a tabela abaixo para verificar se todas as peças foram enviadas.

Descrição	Quanti-dade	Utilização
Cablagem eléctrica	1	Instalação do kit de luzes LED.
Luzes LED com hardware de montagem (1 parafuso, 1 anilha, 1 porca)	2	
Espaçador	4	
Porca flangeada	2	
Anilha	2	
Barra direita	1	
Barra esquerda	1	
Interruptor	1	
Parafuso (5/16 x 1 pol.)	2	
Parafuso (3/8 x 1-1/4 pol.)	4	
Parafuso (5/16 x 2-3/4 pol.)	1	
Mola de fixação	1	
Braçadeira	6	

Nota: Determine os lados direito e esquerdo da máquina a partir da posição normal de utilização.

1. Retire a fixação da mola que se encontra perto do apoio.
2. Retire os 2 parafusos (3/8 pol.) que ligam a placa do lado direito à travessa traseira e ao suporte da mola (Figura 2).

   Nota: Trabalhe num lado de cada vez. Isto vai manter a travessa alinhada com a máquina.
3. Monte a barra direita e o suporte da mola previamente removidos na máquina utilizando 2 espaçadores e 2 parafusos (3/8 x 1–1/4 pol.) (Figura 2).
4. Retire os 2 parafusos (3/8 pol.) que ligam a placa do lado esquerdo à travessa traseira (Figura 2).
5. Monte a barra esquerda utilizando 2 espaçadores e 2 parafusos (3/8 x 1–1/4 pol.).
6. Prenda as duas barras em conjunto utilizando 2 parafusos (5/16 x 1 pol.), 2 anilhas, 2 porcas flangeadas através dos furos que correspondem ao modelo adequado como se mostra em Figura 1.

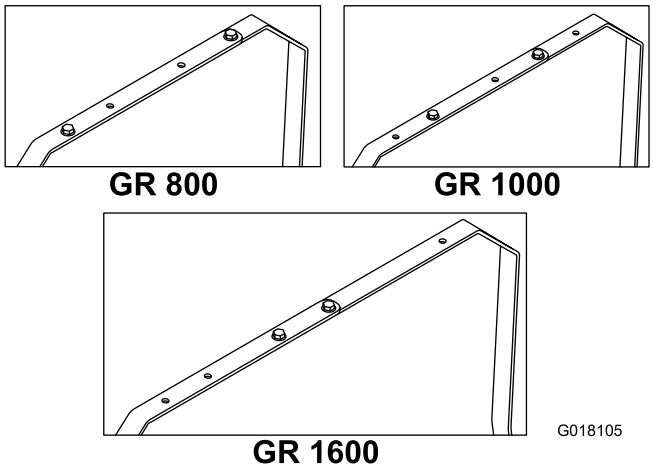

Figura 1

7. Monte as luzes na barra e prenda cada uma com o hardware fornecido com as luzes (Figura 2).
8. Ligue a cablagem às luzes (Figura 2), ligando a extremidade comprida à luz direita.
9. Retire a tampa da cavidade e instale o interruptor no painel de controlo e, em seguida, ligue a cablagem das luzes ao interruptor (Figura 2).

© 2012—The Toro® Company
8111 Lyndale Avenue South
Bloomington, MN 55420

Registe o seu produto em www.Toro.com.

CE

Tradução do original (PT)
Impresso nos E.U.A.
Todos os direitos reservados

3372-667 B

10. Ligue o conector de alimentação da cablagem aos fios azuis dos conectores fêmea estilo bala que saem da caixa do soprador do motor (Figura 2).

    Nota: Certifique-se de que os fios que saem dos conectores não estão dobrados a um ângulo de 90°.

11. Prenda a cablagem com abraçadeiras (Figura 2) e coloque o comprimento excedente sob o painel de controlo.

12. Retire a fixação da mola antiga e instale a nova fixação da mola com um parafuso (5/16 x 2–3/4 pol.) (Figura 2). Instale também a mola previamente removida.

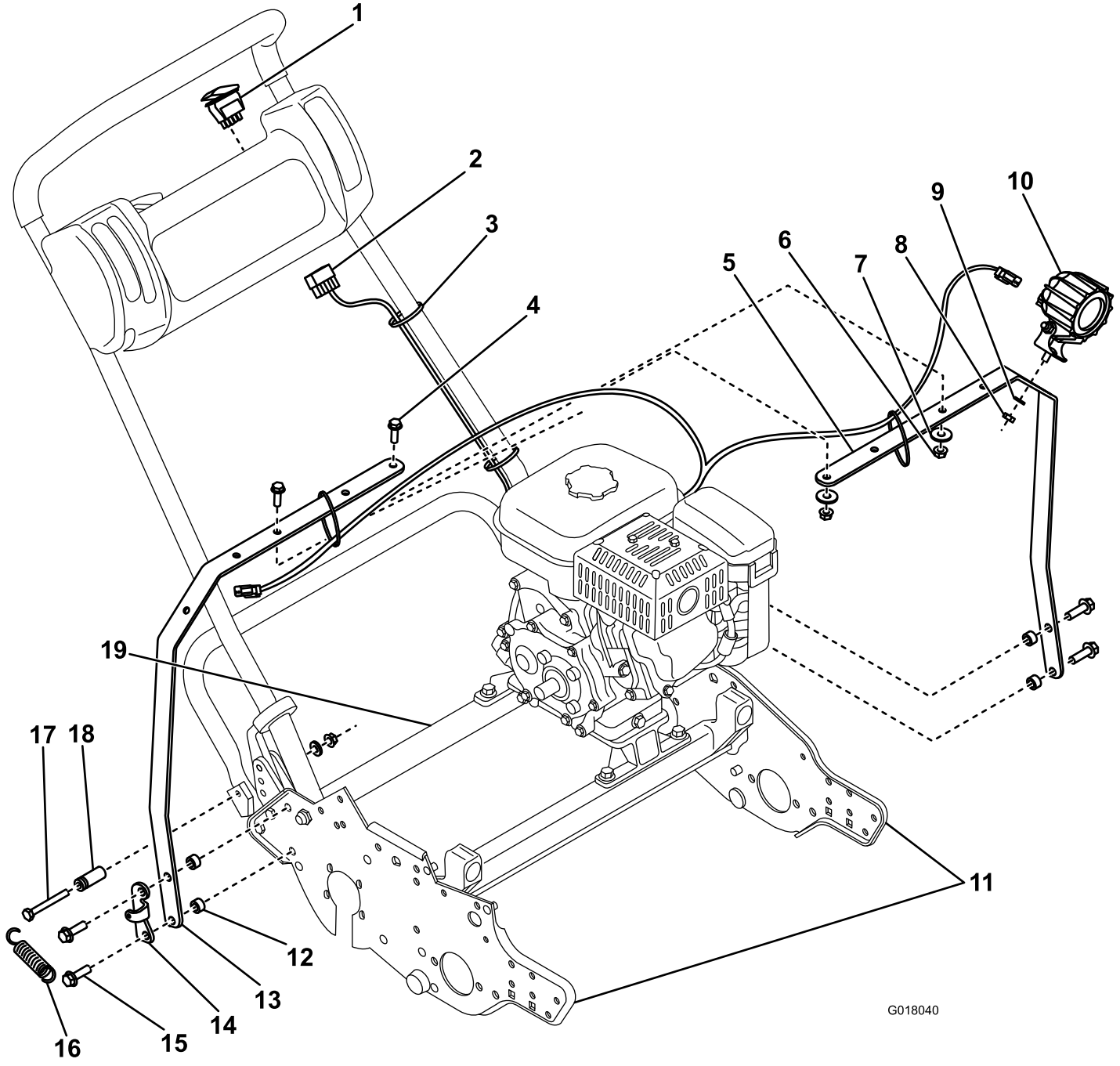

Figura 2

1. Interruptor
2. Cablagem eléctrica
3. Braçadeira
4. Parafuso (5/16 x 1 pol.)
5. Barra esquerda
6. Porca flangeada
7. Anilha
8. Porca sextavada
9. Anilha de segurança
10. Luzes LED
11. Placas laterais
12. Espaçador
13. Barra direita
14. Suporte da mola
15. Parafuso (3/8 x 1-1/4 pol.)
16. Mola
17. Parafuso (5/16 x 2-3/4 pol.)
18. Fixação da mola
19. Travessa traseira