Form No. 3372-668 Rev B

Lysdiodsats

Greensmaster®-gräsklippare 800, 1000 och 1600 från 2012 och senare

Modellnr 04062

Monteringsanvisningar

Lösa delar

Använd diagrammet nedan för att kontrollera att alla delar finns med.

Beskrivning	Antal	Användning
Kablage	1	Montera lysdiodsatsen.
Lysdiod med monteringsdelar (1 skruv, 1 bricka och 1 mutter)	2	
Distansbricka	4	
Flänsmutter	2	
Bricka	2	
Höger stång	1	
Vänster stång	1	
Brytare	1	
Skruv (5/16 x 1 tum)	2	
Skruv (3/8 x 1 1/4 tum)	4	
Skruv (5/16 x 2 3/4 tum)	1	
Hållarfjäder	1	
Kabelband	6	

Obs: Vänster och höger sida på maskinen är lika med förarens vänstra respektive högra sida vid normal körning.

1. Ta bort fjäderhållaren som sitter bredvid stödet.
2. Ta bort de två skruvarna (3/8 tum) som fäster höger sidoplåt på den bakre tvärslån och fjäderfästet (Figur 2).

   Obs: Gör klar en sida åt gången. På så sätt hålls den bakre tvärslån rak på maskinen.
3. Montera höger stång och fjäderfästet som togs bort tidigare på maskinen med två brickor och två skruvar (3/8 x 1 1/4 tum) (Figur 2).
4. Ta bort de två skruvarna (3/8 tum) som fäster vänster sidoplåt på den bakre tvärslån (Figur 2).
5. Montera vänster stång på vänster sida med två brickor och två skruvar (3/8 x 1 1/4 tum).
6. Fäst ihop de två stängerna med två skruvar (5/16 x 1 tum), två brickor och två flänsmuttrar genom hålen som motsvarar lämplig modell i enlighet med Figur 1.

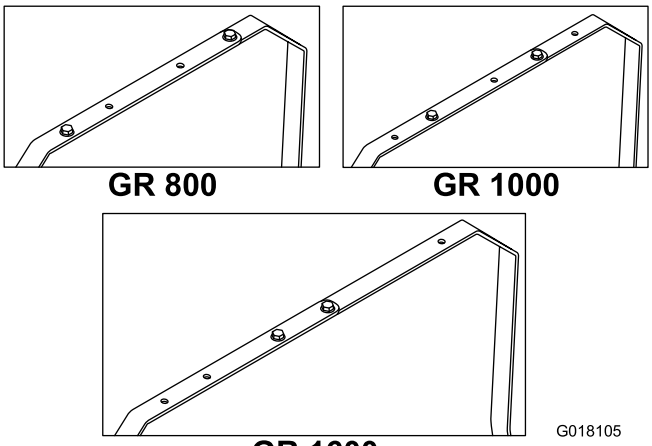

Figur 1

7. Montera lamporna på stången och fäst dem med delarna som medföljer (Figur 2).
8. Anslut kablaget till lamporna (Figur 2) genom att koppla den långa änden till höger lampa.
9. Ta bort hålpluggen och montera brytaren på kontrollpanelen och anslut sedan lampkablaget till brytaren (Figur 2).

© 2012—The Toro® Company
8111 Lyndale Avenue South
Bloomington, MN 55420

Registrera din produkt på www.Toro.com.

CE

Översättning av originalet (SV)
Tryckt i USA.
Med ensamrätt

3372-668 B

10. Anslut kablagets kontakt till de blå kablarna med honkontakter som kommer ut från motor-fläkthuset (Figur 2).

    Obs: Kontrollera att kablarna inte är böjda i 90-gradig vinkel när de kommer ut från kopplingarna.

11. Fäst kablaget med kabelband (Figur 2) och stoppa in eventuell extra längd under kontrollpanelen.

12. Ta bort den gamla fjäderhållaren och montera en ny fjäderhållare med en skruv (5/16 x 2 3/4 tum) (Figur 2). Montera även fjädern som togs bort tidigare.

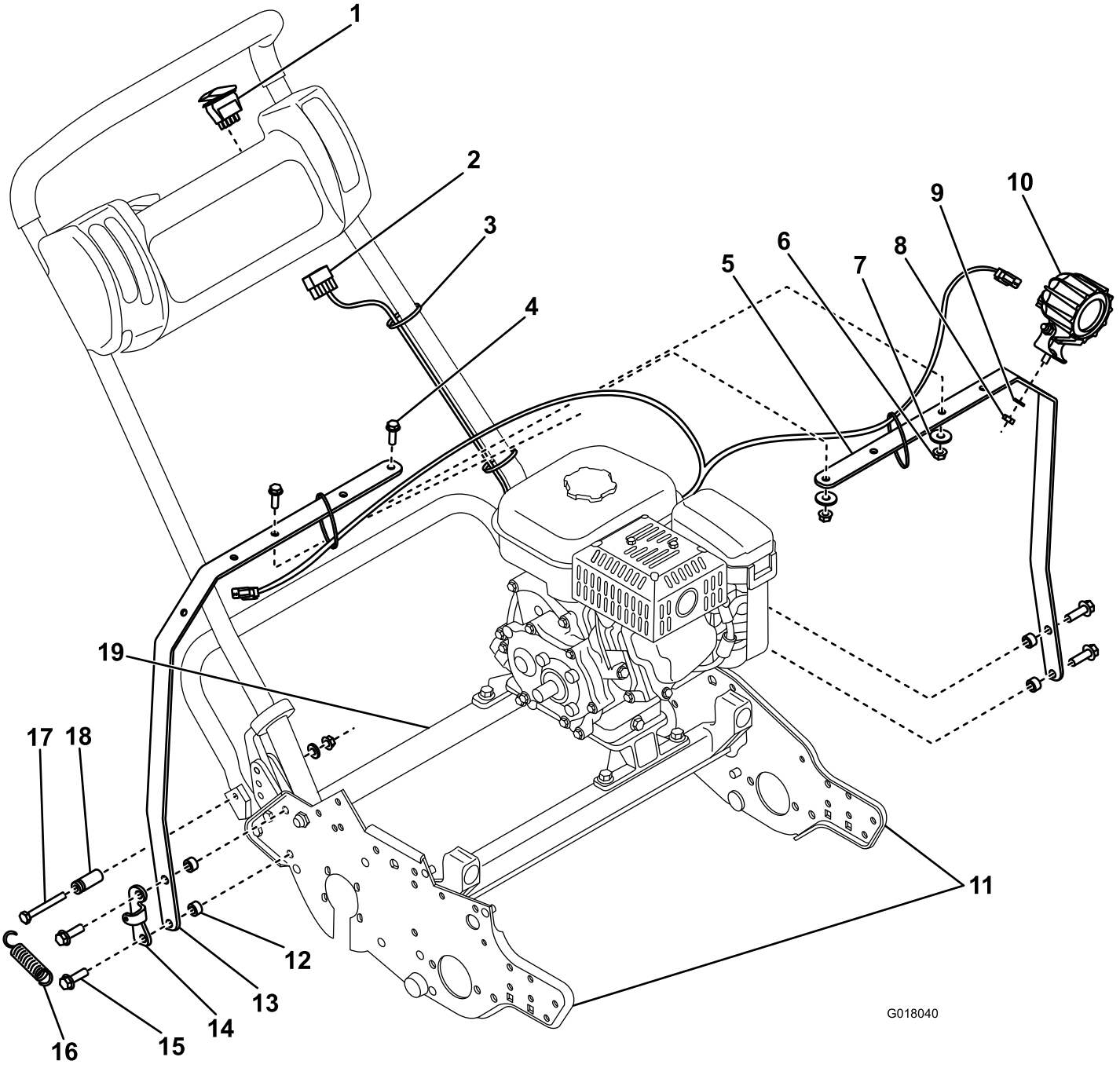

Figur 2

1. Brytare
2. Kablage
3. Kabelband
4. Skruv (5/16 x 1 tum)
5. Vänster stång
6. Flänsmutter
7. Bricka
8. Sexkantsmutter
9. Låsbricka
10. Lysdiod
11. Sidoplåtar
12. Distansbricka
13. Höger stång
14. Fjäderfäste
15. Skruv (3/8 x 1 1/4 tum)
16. Fjäder
17. Skruv (5/16 x 2 3/4 tum)
18. Fjäderhållare
19. Bakre tvärslå