Form No. 3373-691 Rev A

CCR™ 6053 R/ES Quick Clear-snøfreser

Modellnr. 38567—Serienr. 313000001 og oppover
Modellnr. 38569—Serienr. 313000001 og oppover

Brukerhåndbok

Innledning

Denne snøfreseren er beregnet på privat bruk eller av profesjonelle, innleide operatører. Den er hovedsakelig beregnet for å fjerne snø fra fast dekke, som oppkjørsler fortauer og andre trafikkerte overflater på bolig- eller kommersielle eiendommer. Den er ikke beregnet på å fjerne andre materialer enn snø, og er heller ikke beregnet på å rydde unna grus.

Les denne håndboken nøye, slik at du lærer å bruke og vedlikeholde produktet på riktig måte og unngår person- eller produktskade. Det er ditt ansvar å bruke produktet på en riktig og sikker måte.

Du kan kontakte Toro direkte på www.Toro.com for informasjon om produkter og tilbehør, hjelp til å finne en forhandler eller for å registrere produktet ditt.

Hvis du trenger service, originale Toro-deler eller mer informasjon, kontakt et autorisert forhandlerverksted eller Toros kundeserviceavdeling og ha maskinens modell- og serienummer klart. Figur 1 identifiserer plasseringen av modell- og serienummeret på maskinen. Skriv inn numrene i de tomme feltene.

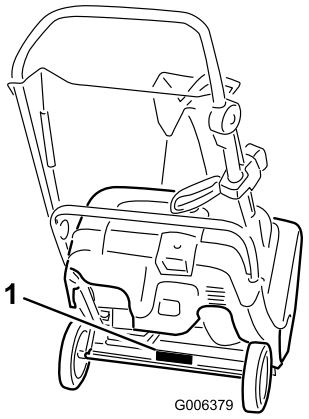

Figur 1

1. Plassering av modell- og serienummer

Modellnr. _____

Serienr. _____

Denne brukerhåndboken identifiserer mulige farer og identifiserer sikkerhetsbeskjeder gjennom sikkerhetsvarslingssymbolet (Figur 2), som varsler om en fare som kan føre til alvorlige skader eller dødsfall hvis man ikke tar de anbefalte forhåndsreglene.



Figur 2

1. Sikkerhetsvarselssymbol

I tillegg brukes to ord for å utheve informasjon. **Viktig** gjør oppmerksom på spesiell mekanisk informasjon og **Obs** henviser til generell informasjon som er verdt å huske.

Sikkerhet

Les og forstå innholdet i denne håndboken før du starter motoren.

⚠Dette er et sikkerhetsvarselssymbol. Det brukes for å varsle deg om mulige farer for personskade. Følg alle sikkerhetsmeldinger som følger dette symbolet for å unngå skader eller dødsulykker.

Feilaktig bruk og vedlikehold av snøfreseren kan føre til personskade eller dødsfall. For å redusere muligheten for skader bør du følge sikkerhetsinstruksjonene nedenfor.

Opplæring

- Les, forstå og følg alle instruksjoner på maskinen og i brukerhåndboken/-bøkene før du bruker maskinen. Gjør deg godt kjent med alle kontroller og hvordan du skal bruke maskinen. Lær hvordan du raskt kan stoppe snøfreseren og koble fra kontrollene.

© 2012—The Toro® Company
8111 Lyndale Avenue South
Bloomington, MN 55420

Registrer ditt produkt på www.Toro.com.

CE

Oversettelse av originalen (NO)
Trykt i USA
Med enerett

- Utstyret er ikke tillatt for barn. Voksne må heller ikke bruke utstyret, med mindre de har fått riktig opplæring.
- Ikke la noen oppholde seg i området der snøfreseren skal brukes, spesielt ikke små barn.
- Vær forsiktig slik at snøfreseren ikke sklir eller tipper over.

Forberedelser

- Foreta en grundig inspeksjon der utstyret skal brukes og fjern alle dørmatter, kjelker, brett, ledninger og andre uvedkommende gjenstander.
- Sørg alltid for å ha på deg gode vinterklær når du bruker utstyret. Unngå løstsittende klær som kan sette seg fast i bevegelige deler. Bruk fottøy som gir godt grep på glatte underlag.
- Drivstoff er meget brannfarlig og må behandles forsiktig.
  - Bruk en godkjent drivstoffkanne.
  - Fyll aldri drivstoff på en motor som er i gang, eller som er varm.
  - Fyll drivstoff på tanken utendørs, og vær meget forsiktig. Fyll aldri drivstoff innendørs.
  - Fyll aldri opp kanner inne i et kjøretøy, på en lastebil eller på en tilhenger med en plastledning. Sett alltid beholdere på bakken, vekk fra kjøretøyet, når det fylles på.
  - Bensindrevet utstyr må, der det lar seg gjøre, tas ut av lastebilen eller tilhengeren, og fylles på bakken. Hvis dette lar seg gjøre, fyll på bensin på slikt utstyr på en lastebil med en bensinkanne istedenfor å fylle bensin direkte fra bensinpumpen.
  - Påfyllingstuten må være i kontakt med kanten på drivstofftanken eller kannens åpning hele tiden, helt til du er ferdig med å fylle. Bruk ikke påfyllingsanordningen som ikke er utstyrt med automatisk avbryterfunksjon.
  - Sett drivstofftanklokket på igjen, og tørk opp drivstoffsøl.
  - Hvis du søler drivstoff på klær, bytt klær umiddelbart.
  - Ikke røyk mens du håndterer drivstoff.
- Bruk skjøteledninger og beholdere som produsentene anbefaler for alle enheter med elektriske startmotorer.
- Ikke prøv å rydde vekk snø fra underlag med singel og småstein. Dette produktet skal kun brukes på asfaltert vei.
- Forsøk aldri å foreta justeringer mens motoren er i gang (unntatt når en slik justering er spesielt anbefalt av produsenten).
- Ha alltid på deg vernebriller eller øyebeskyttelse ved bruk eller ved utføring av en justering eller reparasjon, for å beskytte øyne fra fremmedlegemer som kan kastes fra maskinen.
- La motoren og maskinen justere seg til utendørstemperaturen før du begynner å rydde snø.

Bruk

- Hold hender og føtter borte fra roterende deler. Hold deg unna åpningen på utløpssjakten til enhver tid.
- Vær ytterst forsiktig når du arbeider på eller krysser gruslagte innkjørsler, fortau eller veier. Vær oppmerksom på skjulte farer og trafikk.
- Hvis snøfreseren treffer en fremmedgjenstand, må du stoppe motoren og ta ut tenningsnøkkelen. Kontroller snøfreseren nøye for å se om den er blitt skadet, og reparer skaden før du starter snøfreseren og før du tar den i bruk igjen.
- Hvis snøfreseren begynner å vibrere sterkt, må du straks stanse motoren og finne årsaken. Vibrasjon er som regel et tegn på at det har oppstått et problem.
- Stopp motoren hver gang du forlater førerplassen, før du renser rotorbladhuset eller utløpssjakten, og ved reparasjon, justering eller inspeksjon.
- Når du rengjør, reparerer eller undersøker snøfreseren, stopp motoren og sørg for at rotorbladene og alle bevegelige deler har stoppet.
- La aldri motoren gå innendørs, unntatt når du starter motoren eller flytter snøfreseren inn eller ut av bygningen. Åpne ytterdørene, ettersom eksos er farlig.
- Vær ytterst forsiktig når maskinen brukes i skråninger.
- Bruk aldri snøfreseren uten at riktige verneplater og andre sikkerhetsanordninger sitter på plass og fungerer.
- Rett aldri snøskyen mot folk eller områder hvor eiendomsskade kan inntreffe. Hold barn og andre på avstand.
- Maskinens kapasitet må ikke overbelastes ved at du forsøker å rydde snøen for fort.
- Se deg bakover, og vær forsiktig når du rygger med snøfreseren.

- Koble fra strømforselen til rotorbladene når maskinen transporteres, eller når den ikke er i bruk.
- Snøfreseren må kun brukes når det er godt lys og god sikt. Sørg alltid for å ha godt fotfeste og godt grep om håndtakene. Gå, ikke løp.
- Rør aldri en varm motor eller lyddemper (Figur 3).

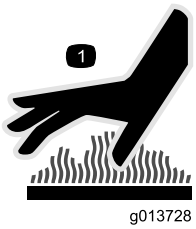

Figur 3

Rengjøre en blokkert utløpssjakt

Den mest vanlige årsaken til personskade knyttet til snøfresere, er at hender kommer borti roterende rotorblader inni utløpssjakten. Bruk aldri hendene dine til å rengjøre utløpssjakt.

Slik rengjør du sjakten:

- **Slå av motoren!**
- Vent i ti sekunder for å være sikker på at rotorblader har stoppet å rotere.
- Bruk alltid rengjøringsutstyr, ikke hendene, til å gjøre rent.

Vedlikehold og oppbevaring

- Kontroller alle fester regelmessig for å se om tiltrekningsmomentet er riktig, slik at du er sikker på at utstyret er trygt å bruke.
- En snøfreser med drivstoff på tanken må aldri oppbevares inne i bygninger der det finnes antennelseskilder, slik som varmtvannstanker, varmeovner eller tørketromler/-skap. La motoren bli kald før maskinen settes på et lukket sted.
- Se *brukerhåndboken* for viktig informasjon om oppbevaring av maskinen over lengre tid.
- Sikkerhets- og instruksjonsmerker må vedlikeholdes og skiftes ut etter behov.
- La maskinen gå i noen få minutter etter at du har ryddet snø, for å unngå at rotorbladene fryser fast.

Toro Sikker bruk av snøfresere

Listen nedenfor inneholder sikkerhetsinformasjon som gjelder spesielt for Toro-produkter, og annen sikkerhetsinformasjon du bør kjenne til.

- **Roterende rotorblader kan amputere fingre eller hender.** Stå alltid bak håndtakene og med utløpsåpningen vendt bort når du bruker snøfreseren. **Hold ansikt, hender, føtter og andre kroppsdeler samt klær borte fra deler som beveger seg eller roterer.**
- Stopp motoren, ta ut nøkkelen og vent til alle bevegelige deler har stanset **før du justerer, rengjør, reparerer eller kontrollerer maskinen, og før du rensker utløpssjakten.**
- **Før** du forlater førerplassen må du stoppe motoren, ta ut nøkkelen av tenningen og vente til alle bevegelige deler står stille.
- Hvis en verneplate, en sikkerhetsanordning eller et merke er skadet, uleselig eller mangler, må dette repareres eller skiftes ut før arbeidet begynner. Stram også til alle løse fester.
- **Ikke** røyk mens du håndterer drivstoff.
- **Ikke** bruk snøfreseren på tak.
- Ikke ta på motoren mens den går eller like etter at den har stoppet da den kan være varm nok til å forårsake brannskader.
- Foreta kun vedlikehold som er beskrevet i håndboken. Før du utfører eventuelt vedlikehold, service eller justering må du stoppe motoren og ta ut nøkkelen. Ta kontakt med et autorisert serviceverksted hvis det er nødvendig med store reparasjoner.
- Du må ikke endre innstillingen av motorregulatoren i motoren.
- Hvis snøfreseren skal oppbevares i mer enn 30 dager, må tanken tømmes for drivstoff for å unngå brannfare. Oppbevar drivstoff i en godkjent drivstoffkanne. Ta nøkkelen ut av tenningen før snøfreseren settes bort.
- Kjøp utelukkende originale reservedeler og tilbehør fra Toro.

Lydtrykk

Denne maskinen har et lydtrykknivå på 88 dBA ved operatørens øre, med en usikkerhetsverdi (K) på 1 dBA.

Lydstyrkenivået ble fastsatt iht. prosedyrene som er beskrevet i EN ISO 11201.

Lydstyrke

Denne maskinen har et garantert lydstyrkenivå på 104 dBA, med en usikkerhetsverdi (K) på 3,75 dBA. Lydstyrkenivået ble fastsatt iht. prosedyrene som er beskrevet i EN ISO 3744.

Hånd- og armvibrasjon

Målt vibrasjonsnivå for venstre hånd = 8,4 m/s^2

Målt vibrasjonsnivå for høyre hånd = 10,7 m/s^2

Usikkerhetsverdi (K) = 4,3 m/s^2

Målte verdier ble fastsatt iht. prosedyrene som er beskrevet i EN ISO 20643.

Sikkerhets- og instruksjonsmerker

Viktig: Sikkerhets- og instruksjonsmerker er plassert nær områder som utgjør en mulig fare. Skift ut skadde merker.

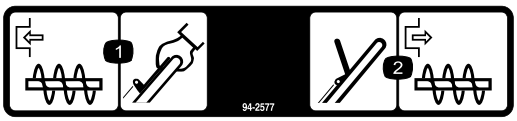

94-2577

1. For å aktivere rotorbladene, hold kontrollbøylen mot håndtaket.
2. For å deaktivere rotorbladene, slipp kontrollbøylen.

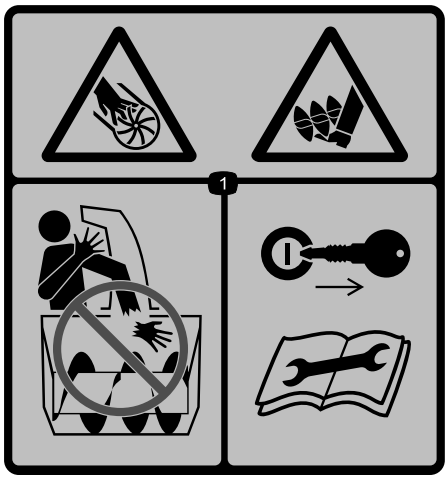

115–5698

Bestill delenr. 117-9121

1. Fare at viftehjul/spiralblad kan forårsake kutting/avkapping—hold hender vekk fra sjakten, ta ut tenningsnøkkelen og les instruksjonene før service eller vedlikehold.

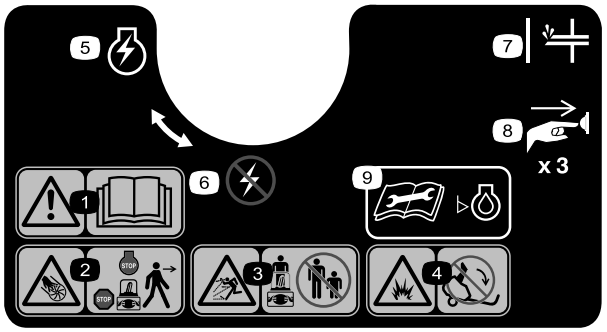

117-9102

Bestill delenr. 117-6036

1. Advarsel – les *Brukerhåndboken*.
2. Fare at viftehjulet kan forårsake kutting/avkapping – slå av motoren før du forlater maskinen.
3. Fare for at gjenstander slynges gjennom luften – hold trygg avstand fra maskinen.
4. Fare for drivstoffsøl—ikke vipp maskinen bakover.
5. Motorbryter – på
6. Motorbryter – av
7. Primer
8. Trykk primeren inn tre ganger for å prime motoren.
9. Les *brukerhåndboken* før du sjekker motorens oljenivå.

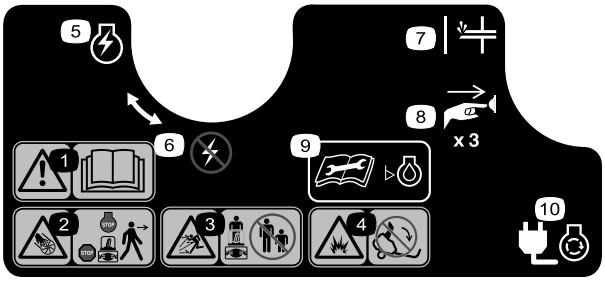

117-9103

Bestill delenr. 117-6046

1. Advarsel – les *Brukerhåndboken.*
2. Fare at viftehjulet kan forårsake kutting/avkapping – slå av motoren før du forlater maskinen.
3. Fare for at gjenstander slynges gjennom luften – hold trygg avstand fra maskinen.
4. Fare for drivstoffsøl—ikke vipp maskinen bakover.
5. Motorbryter – på
6. Motorbryter – av
7. Primer
8. Trykk primeren inn tre ganger for å prime motoren.
9. Les *brukerhåndboken* før du sjekker motorens oljenivå.
10. Koble til maskinen for å gi strøm til den elektriske starteren.

Montering

Løse deler

Bruk diagrammet nedenfor som en sjekkliste for å kontrollere at alle delene er sendt.

Prosedyre	Beskrivelse	Ant.	Bruk
1	Ingen deler er nødvendige	–	Fold ut håndtaket.
2	Skruer Sjaktenhet	3 1	Monter utløpssjakten.

1

Folde ut håndtaket

Ingen deler er nødvendige

Prosedyre

1. Løsne håndtaksknottene, trekk ut "U"-formet låsehåndtak helt til du kan bevege hendelen fritt, og roter håndtaket til førerplassen (Figur 4).

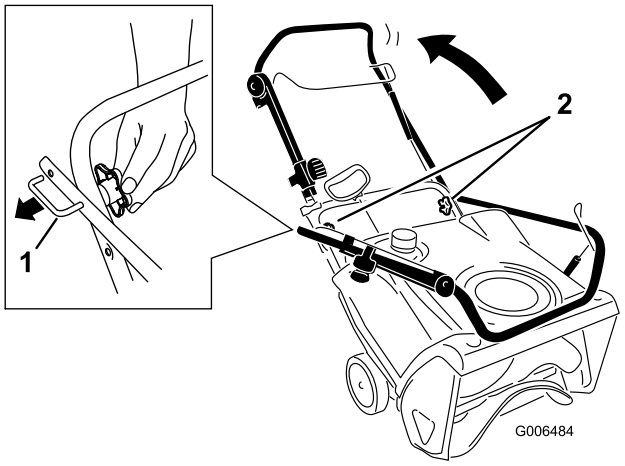

Figur 4

1. "U"-formet håndtakslås (to)
2. Håndtaksknotter

2. Før enden av den "U"-formede håndtakslåsen inn i det åpne hullet i håndtaket og stram håndtaksknottene til de sitter tett (Figur 5).

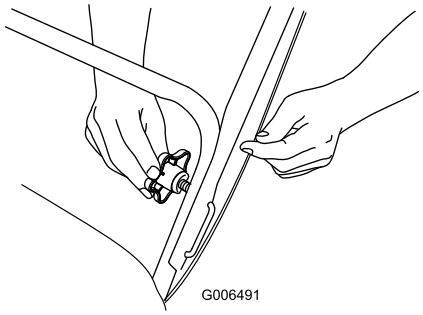

Figur 5

Viktig: Pass på at du ikke klemmer eller knekker styrekabelen eller Quick Shoot™-kablene (Figur 6).

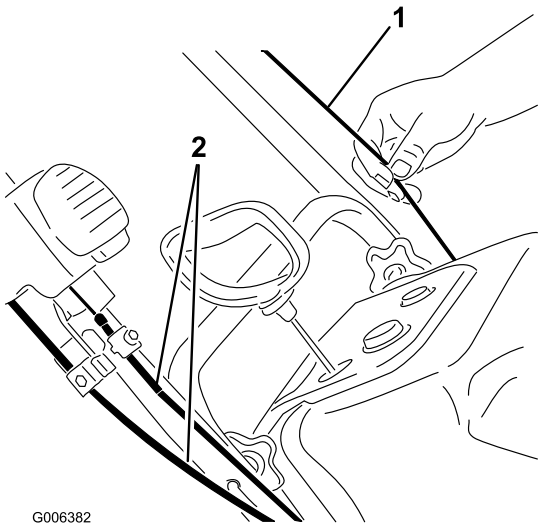

Figur 6

1. Styrekabel
2. Quick Shoot™-kabler

2

Montere utløpssjakt

Deler som er nødvendige for dette trinnet:

3	Skruer
1	Sjaktenhet

Prosedyre

Monter utløpssjakten, som vist (Figur 7).

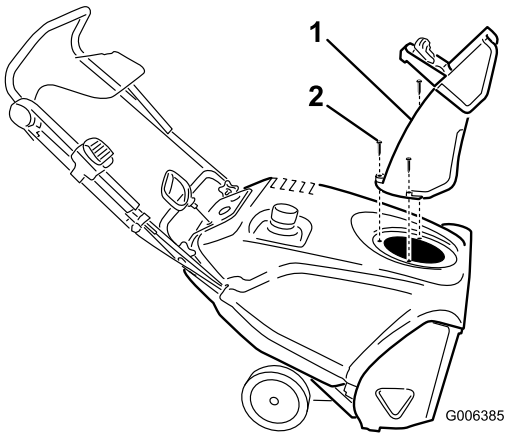

Figur 7

1. Utløpssjakt
2. Skrue (3)

Merk: For enklere montering, bruk en liten sperrenøkkel til å stramme skruene.

Viktig: Ikke stram skruene for hardt, ellers kan du komme til å skade utløpssjakten slik at den ikke svinger som den skal.

3

Fylle olje på motoren

Ingen deler er nødvendige

Prosedyre

Maskinen leveres ikke med olje i motoren, men den kommer med en flaske olje.

Viktig: Før du starter motoren, fyll olje på motoren.

Merk: Oljeflasken kan inneholde mer olje enn nødvendig. Ikke overfyll motoren.

Maks. påfyll: 0,6 l, type: rensende bilolje med API-serviceklassifisering, SJ, SL eller høyere.

Bruk Figur 8 nedenfor for å velge den beste oljeviskositeten for forventet utendørstemperatur:

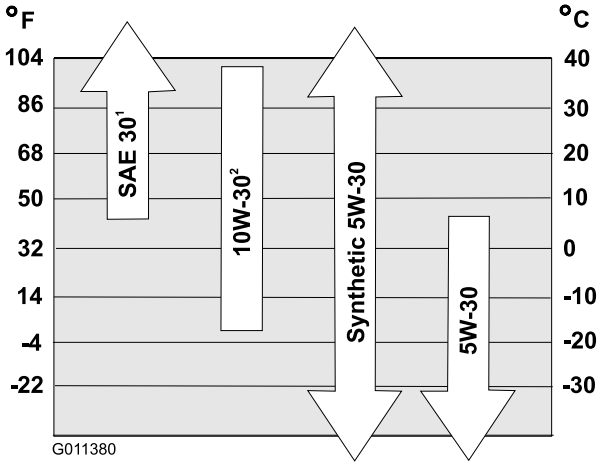

Figur 8

1. Hvis man bruker SAE 30 ved temperaturer under 4 °C, vil det være vanskelig å starte snøfreseren.
2. Hvis man bruker 10W-30 ved temperaturer over 27 °C kan det føre til overdrevet oljeforbruk, derfor bør man sjekke oljenivået oftere ved slike forhold.

Merk: Den syntetiske oljen 0W30 kan brukes i lave temperaturer.

1. Sett snøfreseren på en jevn flate.
2. Rengjør rundt oljelokket (Figur 9).

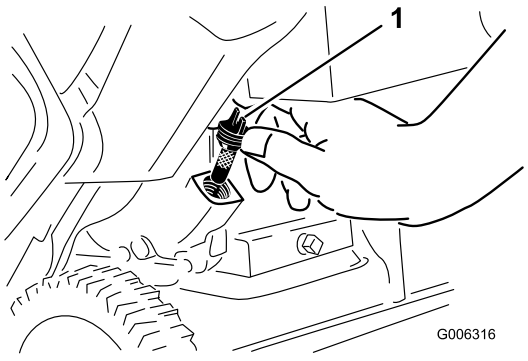

Figur 9

1. Oljelokk

3. Ta av oljelokket og fjern det.
4. Med maskinen i driftsstilling, hell olje **forsiktig** i veivhuset. Vent i tre minutter, og hell i olje til den nesten flyter over.

Merk: Du kan vippe maskinen litt forover (håndtaket opp) for å gjøre det enklere å fylle på olje. Husk å sette maskinen tilbake i driftsstilling før du kontrollerer oljenivået.

Viktig: Ikke vipp maskinen helt forover til fronten berører bakken, da drivstoff kan lekke ut av maskinen.

5. Skru oljelokket godt på påfyllingshullet.

4

Justere styrekabelen

Ingen deler er nødvendige

Prosedyre

Se Justere styrekabelen i avsnittet om vedlikehold.

Oversikt over produktet

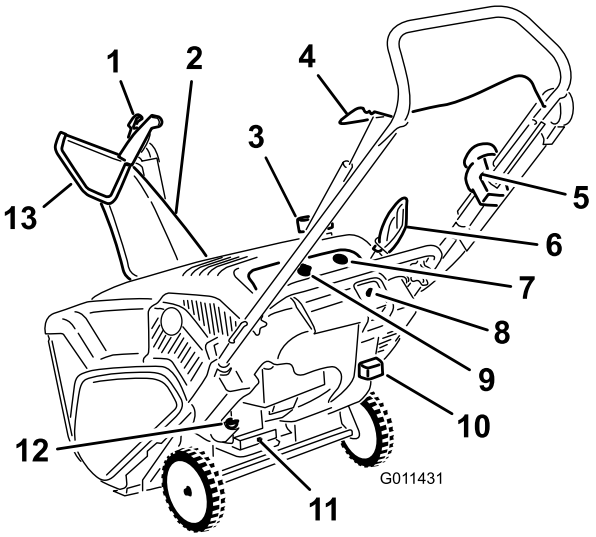

Figur 10

1. Utløser for sjaktavleder
2. Utløpssjakt
3. Drivstofftanklokk
4. Kontrollbøyle
5. Quick Shoot™-kontroll
6. Tilbakespolingshåndtak
7. Primer
8. Elektrisk start-knapp (kun for modell 38569)
9. Tenningsnøkkel
10. Chokespak
11. Oljetappeplugg
12. Oljelokk
13. Sjaktavleder

Bruk

Merk: Angi hva som er høyre og venstre side på maskinen ved å stå i normal arbeidsstilling.

⚠ FARE

Drivstoff er meget brannfarlig og eksplosivt. Brann eller eksplosjon forårsaket av drivstoff kan påføre deg og andre brannskader.

- **Når du fyller tanken, må drivstoffkannen og/eller snøfreseren være plassert på bakken og ikke i et kjøretøy eller på en gjenstand, for å forhindre at statisk elektrisitet antenner drivstoffet.**
- **Fyll opp drivstofftanken utendørs når motoren er nedkjølt. Tørk opp søl.**
- **Ikke håndter drivstoff når du røyker eller er i nærheten av åpen ild eller gnister.**
- **Oppbevar drivstoff i en godkjent kanne, og utenfor barns rekkevidde.**
- **Ikke vipp maskinen bakover med drivstoff i drivstofftanken, da drivstoff kan lekke ut av maskinen.**

Fylle tanken

- For best resultat må du bruke kun ren, fersk og blyfri bensin med oktankvalitet på 87 eller høyere vurderingsmetode (R+M)/2).
- Oksidert drivstoff med opptil 10 % etanol eller 15 % MTBE i volum er godkjent.
- **Ikke** bruk etanolblandinger av bensin (som f.eks. E15 eller E85) med mer enn 10 % etanol i volum. Det kan føre til ytelsesproblemer og/eller motorskade som kanskje ikke dekkes av garantien.
- **Ikke** bruk bensin som inneholder metanol.
- **Ikke** oppbevar drivstoff i drivstofftanken eller i drivstoffbeholdere i løpet av vinteren med mindre du bruker stabiliseringsmiddel.
- **Ikke** bland olje i bensinen.

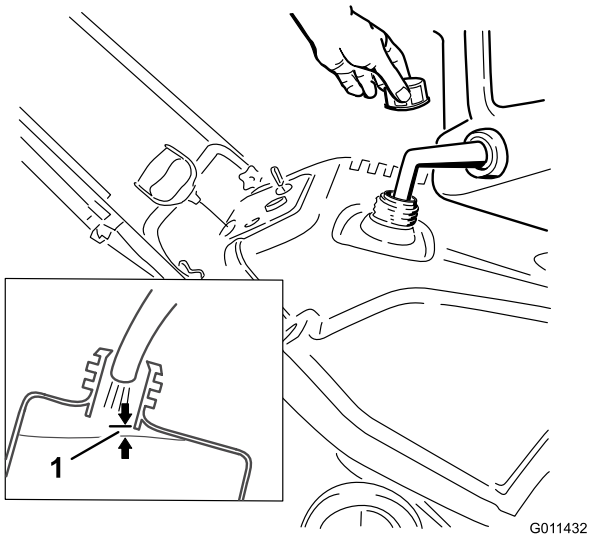

Figur 11

1. 6 mm

Viktig: Ikke bland olje i drivstoffet.

Viktig: Bruk ikke E85- eller E20-drivstoff. Alternative drivstoffer med høyt alkoholinnhold kan forårsake startvansker, dårlig motorytelse og intern motorskade.

Merk: For best mulig resultat, bør du ikke kjøpe mer bensin enn det du forventer å bruke de nærmeste 30 dagene. Du kan også bruke drivstoffstabilisator på nylig kjøpt bensin for å holde den fersk i opptil seks måneder.

Kontrollere motoroljenivået

Serviceintervall: For hver bruk eller daglig—Kontroller oljenivået og fyll på olje etter behov.

1. Sett snøfreseren på en jevn flate.
2. Rengjør rundt oljelokket (Figur 12).

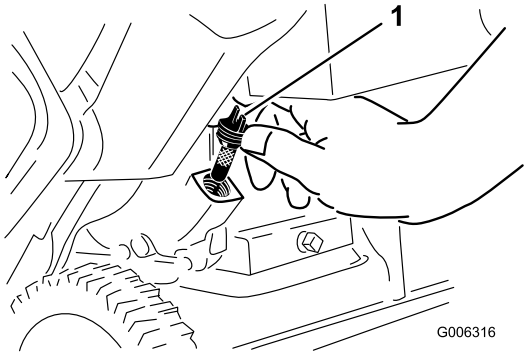

Figur 12

1. Oljelokk

3. Ta av oljelokket og fjern det.
4. Hvis oljenivået er lavt, hold snøfreseren i driftsstilling og hell olje **forsiktig** i veivhuset. Vent i tre minutter,

og hell i olje til den nesten flyter over. (Maks. påfyll: 0,6 l, type: rensende SAE 30-olje med API-serviceklassifisering SJ, SL eller høyere.)

Merk: Du kan vippe maskinen litt forover (håndtaket opp) for å gjøre det enklere å fylle på olje. Husk å sette maskinen tilbake i driftsstilling før du kontrollerer oljenivået.

Viktig: Ikke vipp maskinen helt forover til fronten berører bakken, da drivstoff kan lekke ut av maskinen.

5. Skru oljelokket godt på påfyllingshullet og stram den godt for hånd.

Starte motoren

1. Vri tenningsnøkkelen med urviseren til på-stilling (Figur 13).

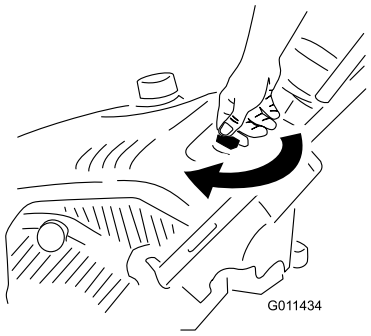

Figur 13

2. Trekk ut choken (Figur 14).

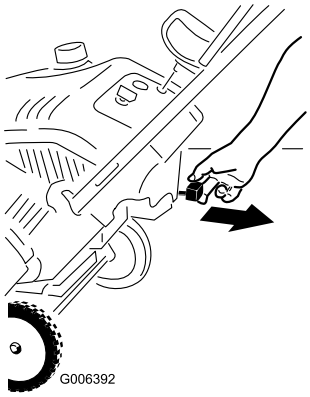

Figur 14

1. Chokespak

3. Trykk inn primeren med tommelen tre ganger (-18 °C eller over) eller seks ganger (under -18 °C), og hold primeren inne i ett sekund før du slipper den, hver gang du trykker den inn (Figur 15 og Figur 16).

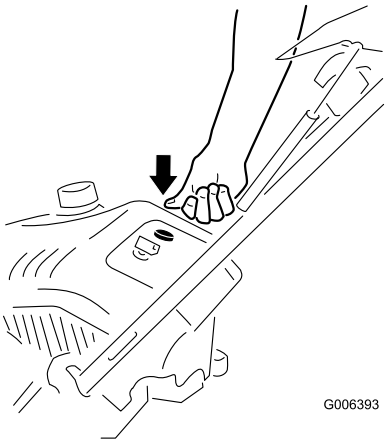

Figur 15

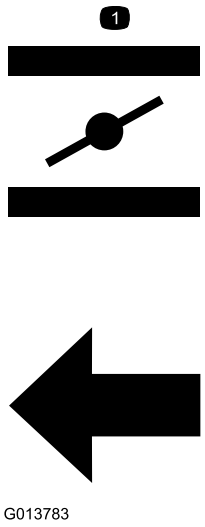

Figur 16

1. Symboler på chokespaken indikerer at du må flytte chokespaken til venstre for å aktivere choken.

Merk: Ta av hansken når du trykker inn primeren slik at luften ikke kan slippe ut av primerhullet.

Viktig: Ikke bruke primeren eller choken hvis motoren har vært i gang og er varm. For mye priming kan oversvømme motoren slik at den ikke starter.

4. Koble til en skjøteledning til et strømuttak og snøfresen, og trykk på den elektriske start-knappen (kun for modell 38569) (Figur 17), eller trekk i tilbakespolingsstarterhåndtaket (Figur 18).

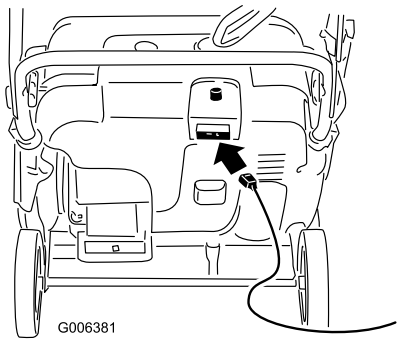

Figur 17

Merk: Bruk kun en UL-merket, 16-måls skjøteledning for utendørs bruk, på maks. 15 m.

⚠ ADVARSEL

Den elektriske ledningen kan bli skadet, og forårsake støt eller brann.

Kontroller den elektriske ledningen grundig før du kobler til strømmen. Hvis ledningen er skadet, må du ikke bruke den for å starte maskinen. Reparer eller skift ut den skadede ledningen umiddelbart. Kontakt et autorisert forhandlerverksted.

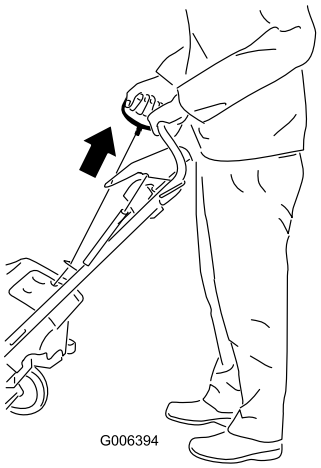

Figur 18

Viktig: Den elektriske starteren må ikke kjøres mer enn ti ganger ved intervaller på fem sekunder på, og deretter fem sekunder av. For mye bruk av den elektriske starteren kan forårsake overoppheting og skade på starteren. Hvis motoren ikke starter etter dette forsøket, la starteren kjøle seg ned i minst 40 minutter før du prøver å starte den på nytt. Hvis motoren ikke starter på andre forsøk, tar du med snøfreseren til et autorisert serviceverksted for reparasjon (kun for modell 38569).

Merk: Hvis du trekker i håndtaket på tilbakespolingsstarteren og ikke kjenner noe motstand, kan det være at startmotoren er fryst fast. La enheten tine før du starter maskinen.

5. Skyv inn choken sakte mens motoren går.
6. Trekk ut skjøteledningen fra strømkilden og snøfreseren (kun for modell 38569).

⚠ FORSIKTIG

Hvis du lar snøfreseren stå i et strømuttak, kan noen starte snøfreseren ved et uhell og påføre skade på mennesker eller eiendom (kun for modell 38569).

Koble alltid fra strømledningen når du ikke starter snøfreseren.

Aktivere rotorbladene

For å aktivere rotorbladene, hold kontrollbøylen mot håndtaket (Figur 19).

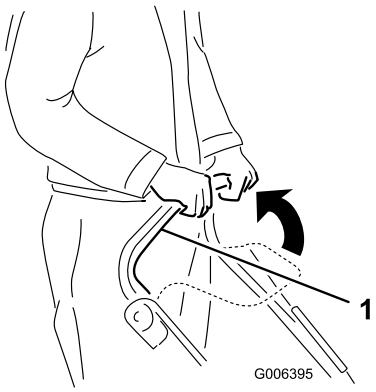

Figur 19

1. Kontrollbøyle

Deaktivere rotorbladene

For å deaktivere rotorbladene, slipp kontrollbøylen (Figur 20).

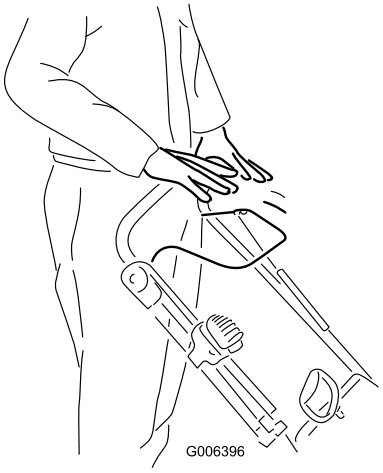

Figur 20

Stoppe motoren

For å slå av motoren, vri tenningsnøkkelen mot urviseren til av-stillingen (Figur 21).

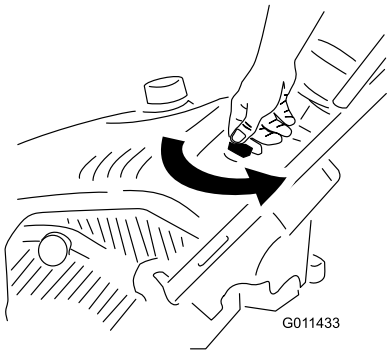

Figur 21

Justere utløpssjakten og sjaktavleder

For å justere utløpssjakten, trykk på uløseren av Quick Shoot™-kontrollen på høyre side av hendelen og beveg den opp eller ned langs håndtaket. Hvis du flytter kontrollen ned på håndtaket, rotere utløpssjakten til venstre, hvis du beveger kontrollen opp på håndtaket, roterer utløpssjakten til høyre (Figur 22).

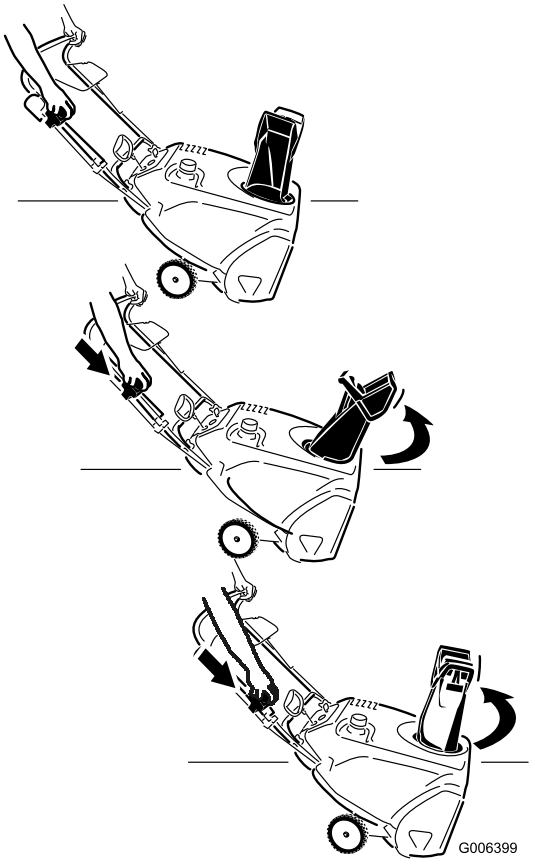

Figur 22

For å heve eller senke vinkelen på sjaktavlederen, trykk på utløseren på sjaktavlederen, og beveg sjaktavlederen opp eller ned (Figur 23).

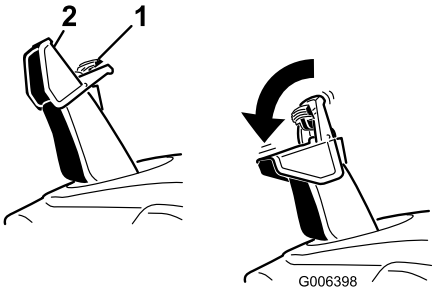

Figur 23

1. Utløser for sjaktavleder
2. Sjaktavleder

Rengjøre en blokkert utløpssjakt

Viktig: Den mest vanlige årsaken til personskade knyttet til snøfresere, er at hender kommer borti roterende rotorblader inni utløpssjakten. Bruk aldri hendene dine til å rengjøre utløpssjakt.

Slik rengjør du sjakten:

- **Slå av motoren!**

- Vent i ti sekunder for å være sikker på at rotorblader har stoppet å rotere.
- Bruk alltid rengjøringsutstyr, ikke hendene, til å gjøre rent (Figur 24).

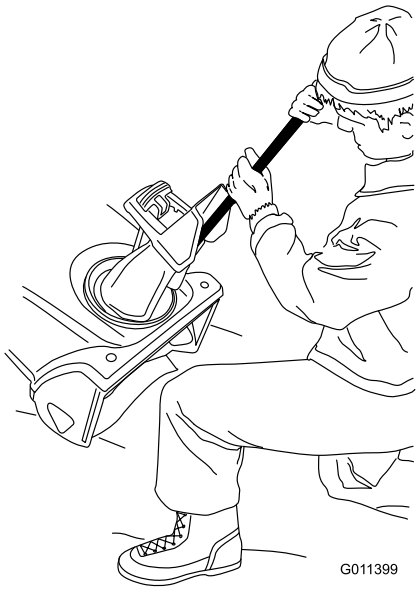

Figur 24

Motvirke tilfrysing etter bruk

- La motoren gå i noen få minutter for å unngå at bevegelige deler fryser fast. Slå av motoren og vent til alle delene har stanset, før du fjerner is og snø fra snøfreseren.
- Fjern eventuell snø eller is fra sjaktbasen.
- Roter utløpssjakten på begge sider for å fjerne eventuell isoppsamling.
- Trekk i håndtaket på tilbakespolingsstarteren gjentatte ganger eller sett den elektriske ledningen i strømuttaket og maskinen og trykk på den tilhørende knappen kun én gang (kun modell 38569), mens tenningsnøkkelen står i av-stillingen. Dette er for å unngå at tilbakespolingsstarteren og den elektriske starteren fryser fast.
- Når det er kaldt ute og mye snø, kan det hende at noen kontroller og bevegelige deler fryser fast. Ikke bruk for mye makt når du prøver å bruke kontroller som er frosset. Hvis du har problemer med å bruke noen kontroller eller deler, starter du motoren og lar den gå i noen minutter.

Brukstips

⚠ ADVARSEL

Rotorbladene kan kaste steiner, leketøy og andre gjenstander opp i luften, noe som kan forårsake skade på føreren eller forbipasserende.

- **Hold området som skal ryddes, fritt for alt som kan bli frest opp og kastet ut av rotorbladene.**
- **Hold barn og kjæledyr borte fra arbeidsområdet.**
- Rydd vekk snøen så snart som mulig etter at det har snødd.
- Hvis snøfreseren ikke går framover på glatt overflate eller når det er mye snø, kan du trykke håndtaket framover, men la snøfreseren jobbe i eget tempo.
- Overlapp hver skårgang for å være sikker på at all snø blir fjernet.
- La snøen blåse ut med vindretningen hvis det er mulig.

Vedlikehold

Merk: Angi hva som er høyre og venstre side på maskinen ved å stå i normal arbeidsstilling.

Anbefalt vedlikeholdsplan

Vedlikeholdsintervall	Vedlikeholdsprosedyre
Etter første time	• Kontroller styrekabelen, og juster den om nødvendig. • Kontroller alle løse fester, og stram dem om nødvendig.
Etter de 2 første timene	• Skift motoroljen.
For hver bruk eller daglig	• Kontroller oljenivået og fyll på olje etter behov.
Årlig	• Kontroller styrekabelen, og juster den om nødvendig. • Undersøk rotorbladene og la et autorisert serviceverksted bytte ut rotorbladene og skrapen om nødvendig. • Skift motoroljen. • Overhal tennpluggen, og erstatt om nødvendig. • Kontroller alle løse fester, og stram dem om nødvendig. • La et autorisert serviceverksted undersøke drivremmen, og bytt den ut hvis det er nødvendig.
Årlig eller før lagring	• Klargjøre maskinen for oppbevaring.

Justere styrekabelen

Kontrollere styrekabelen

Serviceintervall: Etter første time—Kontroller styrekabelen, og juster den om nødvendig.

Årlig—Kontroller styrekabelen, og juster den om nødvendig.

Beveg kontrollbøylen bak mot håndtaket for å fjerne slakken i styrekabelen (Figur 25).

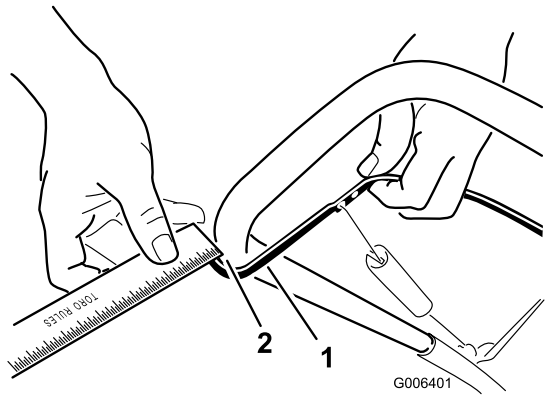

Figur 25

1. Kontrollbøyle
2. Avstand på 2 mm til 3 mm

Merk: Kontroller at det er en avstand på 2 mm til 3 mm mellom kontrollbøylen og håndtaket (Figur 25).

Viktig: Styrekabelen må ha noe slakk når du kobler fra kontrollbøylen for rotorbladene for å stoppe helt.

Justere styrekabelen

1. Skyv fjærdekselet opp og hekt løs fjæren fra justeringskoblingen (Figur 26).

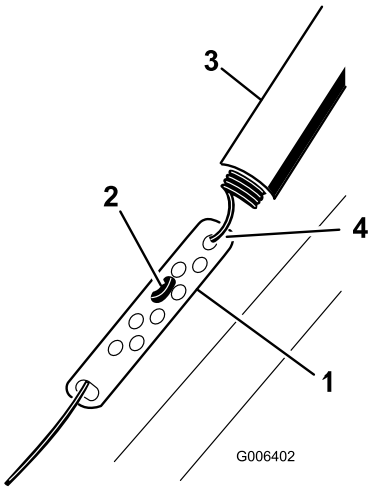

Figur 26

1. Justeringskobling
2. Z-anordning
3. Fjærdeksel
4. Hekt løs fjæren her.

Merk: Du kan trekke justeringskoblingen og fjæren opp slik at det er lettere å hekte løs fjæren.

2. Beveg Z-anordningen til et høyere eller lavere hull på justeringskoblingen for å få en avstand på 2 mm

til 3 mm mellom kontrollbøylen og håndtaket (Figur 25).

Merk: Beveg Z-anordningen høyere for å minske avstanden mellom kontrollbøylen og håndtaket, beveg det lavere for å øke avstanden.

3. Fest fjæren på justeringskoblingen og beveg fjærdekselet over justeringskoblingen.
4. Kontroller justering, se Kontrollere styrekabel.

Merk: Etter omfattende bruk kan det hende at drivremmen er slitt, og at den ikke er stram nok. Hvis drivremmen glir (vedvarende hvining) når du kjører med tung last, koble fjæren fra justeringskoblingen og flytt den øvre delen av fjæren til hullet som er lengre borte fra omdreiningspunktet i kontrollbøylen (Figur 27). Koble så til fjæren til justeringskoblingen og juster styringskabelen.

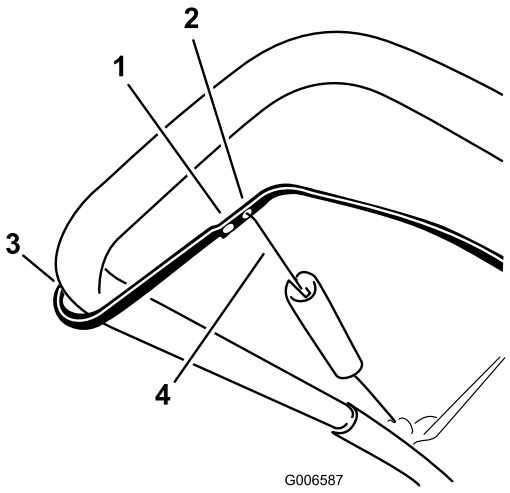

Figur 27

1. Fjern den øverste delen av fjæren fra dette hullet
2. Sett inn den øverste delen av fjæren i dette hullet
3. Omdreiningspunkt
4. Øvre del av fjæren

Merk: Drivremmen kan gli (hvine) under våte forhold; du fjerner fuktighet fra drivverket ved å starte rotoren og kjøre den uten belastning i 30 sekunder.

Undersøke rotorbladene

Serviceintervall: Årlig—Undersøk rotorbladene og la et autorisert serviceverksted bytte ut rotorbladene og skrapen om nødvendig.

Kontroller rotorbladene for slitasje før hver sesong. Når eggen på et rotorblad er slitt ned til slitasjehullet, la et autorisert serviceverksted bytte ut rotorbladene og skraperen (Figur 28).

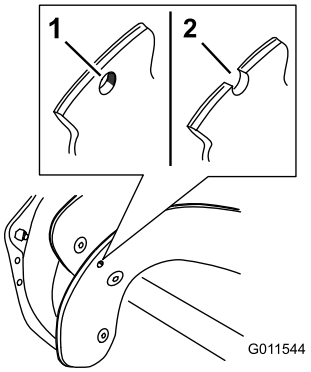

Figur 28

1. Hvis indikatorhullet som viser slitasje er intakt trenger du ikke å skifte ut rotorbladene.
2. Skift ut rotorbladene hvis indikatorhullet er slitt.

Skifte motorolje

Serviceintervall: Etter de 2 første timene

Årlig

La motoren gå i noen minutter for å varme opp oljen før du skifter den. Varm olje flyter bedre og bærer med seg flere urenheter.

1. Bruk en håndpumpe til å pumpe drivstoff fra drivstofftanken over i en bensinkanne, eller kjør motoren til den stanser.
2. Sett snøfreseren på en jevn flate.
3. Plasser et oljetappefat under oljetappepluggen, fjern oljetappepluggen, vipp snøfreseren bakover og tapp den brukte oljen i oljetappefatet Figur 29).

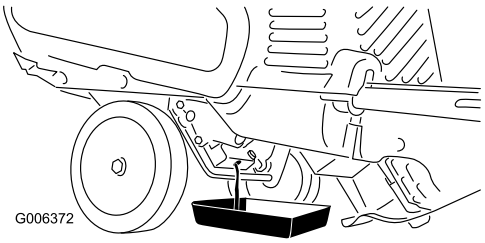

Figur 29

4. Etter at den brukte oljen er tappet, sett snøfreseren tilbake i driftsstilling.
5. Sett på plass oljetappepluggen, og fest den godt.
6. Rengjør rundt oljelokket (Figur 30).

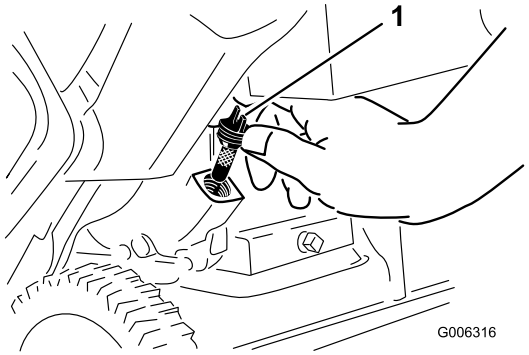

Figur 30

1. Oljelokk

7. Ta av oljelokket og fjern det (Figur 30).
8. Med maskinen i driftsstilling, hell olje **forsiktig** i påfyllingshullet. Vent i tre minutter, og hell i olje til den nesten flyter over (Figur 32).

   Merk: Du kan vippe maskinen litt forover (håndtaket opp) for å gjøre det enklere å fylle på olje. Husk å sette maskinen tilbake i driftsstilling før du kontrollerer oljenivået.

   Viktig: Ikke vipp maskinen helt forover til fronten berører bakken, da drivstoff kan lekke ut av maskinen.

   Maks. påfyll: 0,6 l, type: rensende bilolje med API-serviceklassifisering, SJ, SL eller høyere.

   Bruk Figur 31 nedenfor for å velge den beste oljeviskositeten for forventet utendørstemperatur:

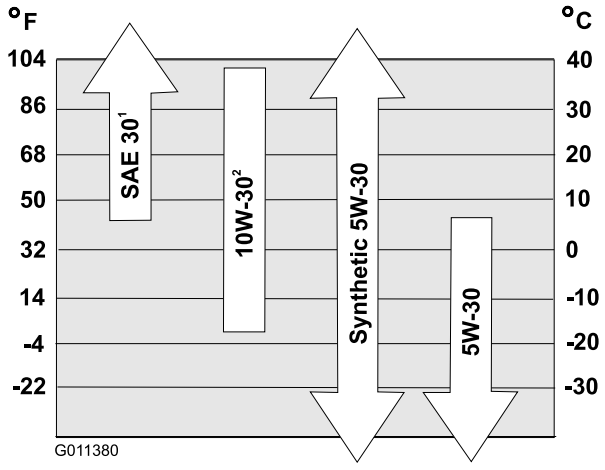

Figur 31

1. Hvis man bruker SAE 30 ved temperaturer under 4 °C, vil det være vanskelig å starte snøfreseren.
2. Hvis man bruker 10W-30 ved temperaturer over 27 °C kan det føre til overdrevet oljeforbruk, derfor bør man sjekke oljenivået oftere ved slike forhold.

Merk: Den syntetiske oljen 0W30 kan brukes i lave temperaturer.

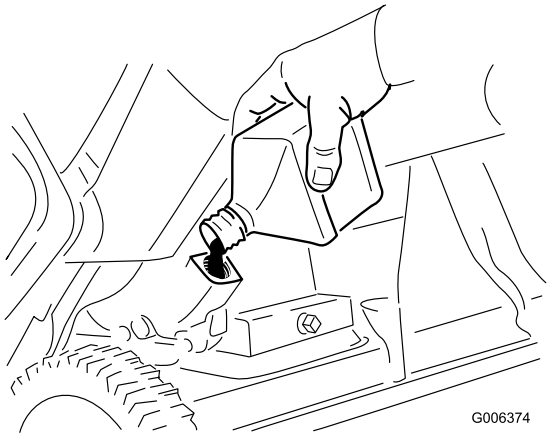

Figur 32

9. Skru oljelokket godt på påfyllingshullet og stram den godt for hånd.
10. Tørk opp eventuelt drivstoffsøl.
11. Det gamle oljefilteret må kasseres eller gjenvinnes i henhold til lokale forskrifter.

Overhale tennpluggen

Serviceintervall: Årlig—Overhal tennpluggen, og erstatt om nødvendig.

Bruk en tennplugg av typen **NGK BPR6ES eller Champion RN9YC**, eller en tilsvarende plugg.

1. Stopp motoren, og vent til alle bevegelige deler har stoppet.
2. Vri utløpssjakten slik at den peker fremover.
3. Fjern utløpssjakten, det tilhørende håndtaket og sjakttetningen ved å ta ut de tre store skruene og én liten skrue (Figur 33).

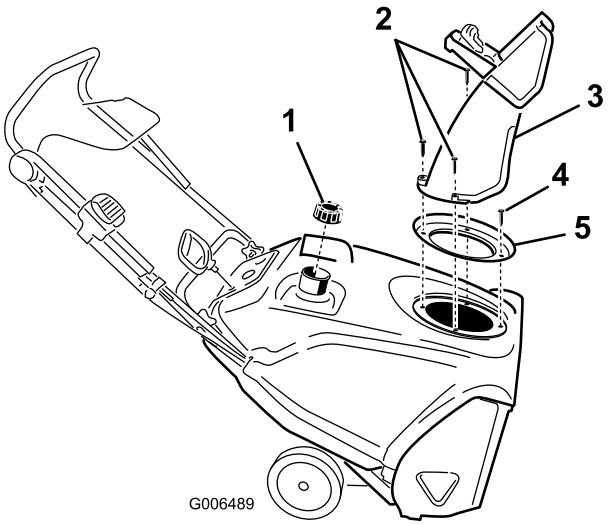

Figur 33

1. Drivstofftanklokk
2. Store skruer (tre)
3. Utløpssjakt
4. Liten skrue
5. Sjakttetning

4. Fjern de fire skruene som fester dekselet (Figur 34).

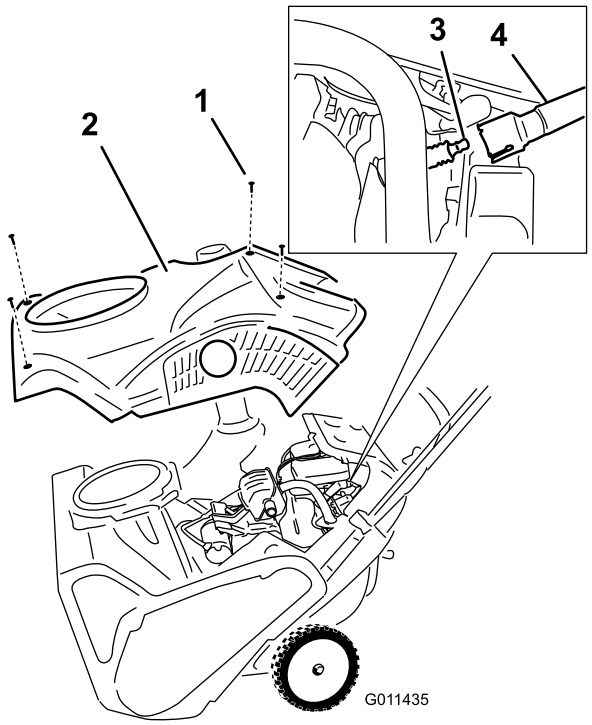

Figur 34

1. Skrue (4)
2. Deksel
3. Tennplugg
4. Tennpluggledning

5. Fjern drivstofftanklokket.
6. Fjern dekselet (Figur 34).
7. Sett på drivstofftanklokket.
8. Koble ledningen fra tennpluggen.
9. Rengjør rundt tennpluggen.
10. Fjern tennpluggen fra sylinderhodet.

Viktig: En tennplugg som er sprukket eller skitten, må skiftes ut. Ikke rengjør elektrodene. Partikler som kommer inn i sylinderen kan føre til at motoren skades.

11. Juster åpningen på tennpluggen til 0,76 mm (Figur 35).

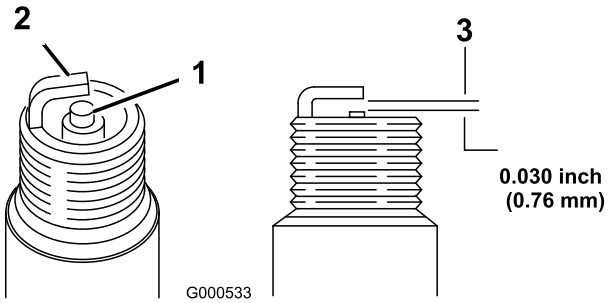

Figur 35

1. Elektrodeisolator i midten
2. Elektrode på siden
3. Elektrodeavstand (ikke måltegning)

12. Monter tennpluggen og stram til 27–30 Nm.
13. Koble ledningen til tennpluggen.

Merk: Påse at ventilatorslangen ligger riktig rundt tennpluggledningen, som vist på Figur 36.

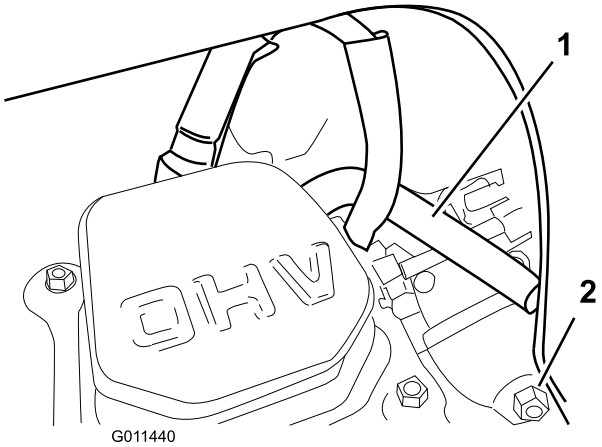

Figur 36

1. Ventilatorslange
2. Forgasserens tappeskrue

14. Fjern drivstofftanklokket.
15. Monter dekselet med skruene du fjernet i trinn 4.

Merk: Kontroller at øvre og nedre deksel passer sammen i siderennene.

16. Sett på drivstofftanklokket.
17. Monter sjakttetning, utløpssjakten og det tilhørende håndtaket på maskinen ved hjelp av utstyret du fjernet i trinn 3.

Merk: Den lille skruen passer inn i det lille hullet i sjakttetningen på fremsiden av utløpssjaktåpningen.

Justere Quick Shoot™-kontrollen

Hvis det er mer enn 13 mm slakk i Quick Shoot-kabelen (Figur 37) eller utløpssjakten ikke roterer like mange grader hver vei (til venstre og høyre), juster Quick Shoot-styringskablene.

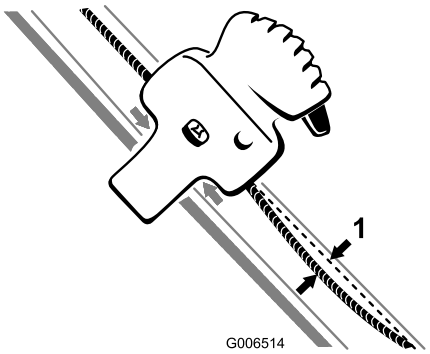

Figur 37

1. 13 mm maksimal slakk

1. Løsne de to Quick Shoot-styringskabelklemmene (Figur 38).

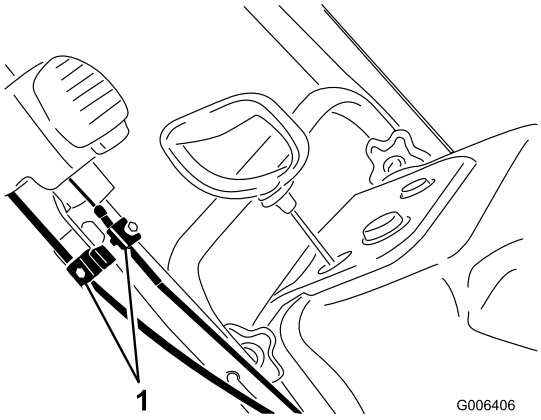

Figur 38

1. Kabelklemmer

2. Still inn Quick Shoot-kontrollen mellom de to pilene plassert på høyre side av det øvre håndtaket (Figur 39).

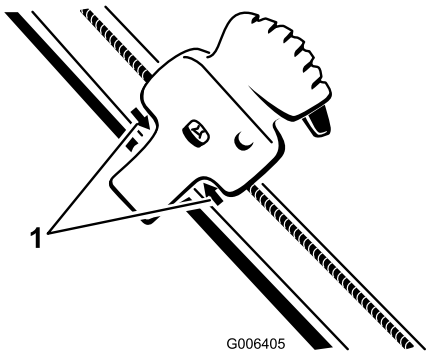

Figur 39

1. Piler

3. Roter utløpssjakten slik at den peker rett fremover og pilen bak på utløpssjakten rettes inn med pilen på dekselet (Figur 40).

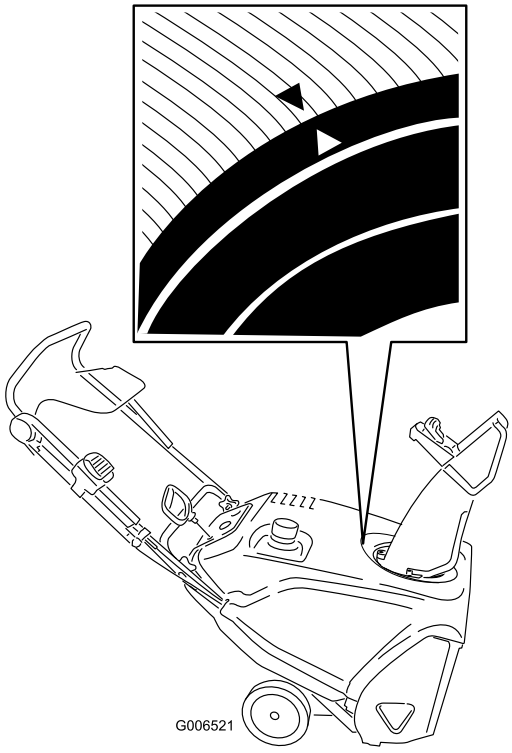

Figur 40

4. Hold utløpssjakten i denne stillingen, trekk det nedre kabelhuset nedover til du fjerner slakken i kabelen, og fest skruen på den nedre kabelklemmen godt (Figur 41).

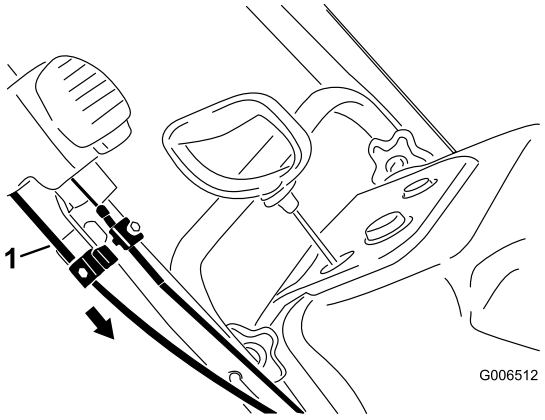

Figur 41

1. Nedre kabelhus

5. Trekk det øvre kabelhuset fremover til du fjerner slakken i kabelen, og fest skruen på den øvre kabelklemmen godt (Figur 42).

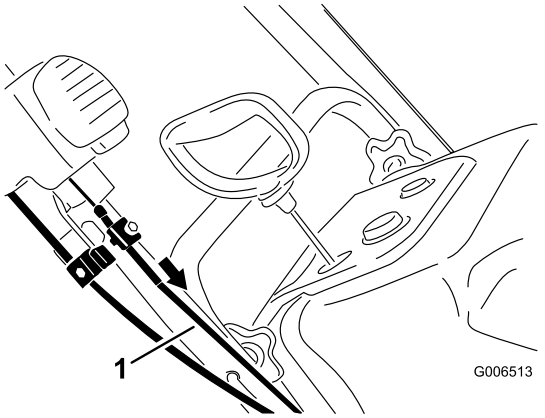

Figur 42

1. Øvre kabelhus

Merk: Ikke stram kablene for mye. Hvis kabelen er for stram, vil Quick Shoot-en være vanskelig å bruke.

Lagring

Oppbevare snøfreseren

⚠ ADVARSEL

- **Bensingass er meget brannfarlig, eksplosivt og farlig å innånde. Hvis produktet oppbevares i nærheten av ild, kan bensingass antennes og forårsake en eksplosjon.**
- **Snøfreseren må aldri oppbevares inne i hus (bolig), i kjeller eller på andre steder der det finnes antenningskilder, slik som varmtvannsbeholdere og varmeovner, tørketromler/-skap, fyringsanlegg og liknende.**
- **Ikke vipp maskinen bakover med drivstoff i drivstofftanken, da drivstoff kan lekke ut av maskinen.**

1. Når du fyller på drivstoff den siste gangen i året, blander du stabiliseringsmiddel i nytt drivstoff som anvist av produsenten.
2. Kjør motoren i ti minutter for å fordele det behandlede drivstoffet i drivstoffsystemet.
3. Stopp motoren, la den avkjøles og pump ut drivstoffet ut av drivstofftanken eller kjør til motoren stopper av seg selv.
4. Start motoren og la den gå til den stopper av seg selv.
5. Choke eller prime motoren, start den for tredje gang og kjør motoren til den ikke vil starte.
6. Tapp drivstoffet i forgasseren gjennom forgasserens tappeskrue (Figur 36) og opp i en godkjent bensinbeholder.
7. Avhend ubrukt drivstoff på korrekt måte. Resirkuler i samsvar med lokale forskrifter, eller bruk drivstoffet i bilen din.
8. Mens motoren fortsatt er varm kan du skifte ut motoroljen. Se Skifte motorolje.
9. Fjern tennpluggen.
10. Tilsett to teskjeer med olje i tennplugghullet.
11. Monter tennpluggen for hånd, og stram til 27–30 Nm.
12. Med tenningsnøkkelen i av-stilling, dra sakte i tilbakespolingsstarteren for å fordele oljen på innsiden av sylinderen.
13. Rengjør snøfreseren.
14. Lakker avskallede overflater med lakk som er tilgjengelig fra et autorisert serviceverksted. Puss området før lakkering og bruk et rustforhindrende middel for å forhindre at metalldeler ruster.

15. Trekk til alle løse fester. Reparer eller skift ut ødelagte deler.
16. Dekk til snøfreseren, og oppbevar den på et rent, tørt sted som er utilgjengelig for barn. La motoren bli kald før maskinen settes på et lukket sted.

Notat:

Europeisk personvernerklæring

Informasjonen Toro samler inn
Toro Warranty Company (Toro) respekterer ditt personvern. For at vi skal kunne behandle ditt garantikrav og kontakte deg ved en eventuell produkttilbakekalling, ber vi deg om å dele enkelte personopplysninger med oss, enten direkte eller gjennom din lokale Toro-bedrift eller -forhandler.

Toros garantisystem finnes på vertsservere i USA, hvor personvernlovgivningen kanskje ikke gir samme beskyttelse som i ditt eget land.

VED Å DELE DIN PERSONLIGE INFORMASJON MED OSS, SAMTYKKER DU I BEHANDLINGEN AV DIN PERSONLIGE INFORMASJON SOM BESKREVET I DENNE PERSONVERNERKLÆRINGEN.

Måten Toro bruker informasjon på
Toro kan bruke din personlige informasjon til å behandle garantikrav, til å kontakte deg ved en eventuell produkttilbakekalling og av andre hensyn som vi vil fortelle deg om. Toro kan dele din informasjon med Toros datterselskaper, forhandlere eller andre forretningspartnere i forbindelse med disse aktivitetene. Vi vil ikke selge din personlige informasjon til andre selskaper. Vi forbeholder oss retten til å oppgi personlig informasjon for samsvar med gjeldende lovgivning og på forespørsel fra passende myndighet, for å kunne drive våre systemer korrekt eller for vår egen eller andre brukeres beskyttelse.

Oppbevaring av personlig informasjon
Vi vil opbevare din personlige informasjon så lenge vi har behov for den, av hensynene de opprinnelig ble samlet inn for eller av andre legitime hensyn (som f.eks. samsvar med regelverk), eller som påkrevd av gjeldende lovgivning.

Toros forpliktelse til din personlige informasjons sikkerhet
Vi tar rimelige forholdsregler for å beskytte sikkerheten til din personlige informasjon. Vi setter også i verk tiltak for å opprettholde nøyaktigheten til og gjeldende status for personlig informasjon.

Tilgang og korrigering av personlig informasjon
Hvis du vil gjennomgå eller korrigere din personlige informasjon, kontakt oss per e-post på legal@toro.com.

Int. distr.liste

Distributør:	Land:	Telefonnummer:
Atlantis Su ve Sulama Sisstemleri Lt	Tyrkia	90 216 344 86 74
Balama Prima Engineering Equip.	Hong Kong	852 2155 2163
B-Ray Corporation	Korea	82 32 551 2076
Casco Sales Company	Puerto Rico	787 788 8383
Ceres S.A.	Costa Rica	506 239 1138
CSSC Turf Equipment (pvt) Ltd.	Sri Lanka	94 11 2746100
Cyril Johnston & Co.	Nord-Irland	44 2890 813 121
Equiver	Mexico	52 55 539 95444
Femco S.A.	Guatemala	502 442 3277
G.Y.K. Company Ltd.	Japan	81 726 325 861
Geomechaniki of Athens	Hellas	30 10 935 0054
Guandong Golden Star	Kina	86 20 876 51338
Hako Ground and Garden	Sverige	46 35 10 0000
Hako Ground and Garden	Norge	47 22 90 7760
Hayter Limited (U.K.)	Storbritannia	44 1279 723 444
Hydroturf Int. Co Dubai	De forente arabiske emirater	97 14 347 9479
Hydroturf Egypt LLC	Egypt	202 519 4308
Ibea S.P.A.	Italia	39 0331 853611
Irriamc	Portugal	351 21 238 8260
Irrigation Products Int'l Pvt Ltd.	India	86 22 83960789
Jean Heybroek b.v.	Nederland	31 30 639 4611
Maquiver S.A.	Colombia	57 1 236 4079
Maruyama Mfg. Co. Inc.	Japan	81 3 3252 2285
Metra Kft	Ungarn	36 1 326 3880
Mountfield a.s.	Tsjekkia	420 255 704 220
Munditol S.A.	Argentina	54 11 4 821 9999
Oslinger Turf Equipment SA	Ecuador	593 4 239 6970
Oy Hako Ground and Garden Ab	Finland	358 987 00733
Parkland Products Ltd.	New Zealand	64 3 34 93760
Prochaska & Cie	Østerrike	43 1 278 5100
RT Cohen 2004 Ltd.	Israel	972 986 17979
Riversa	Spania	34 9 52 83 7500
Sc Svend Carlsen A/S	Danmark	45 66 109 200
Solvert S.A.S.	Frankrike	33 1 30 81 77 00
Spypros Stavrinides Limited	Kypros	357 22 434131
Surge Systems India Limited	India	91 1 292299901
T-Markt Logistics Ltd.	Ungarn	36 26 525 500
Toro Australia	Australia	61 3 9580 7355
Toro Europe NV	Belgia	32 14 562 960

Toro-garantien

Betingelser og inkluderte produkter

The Toro Company og datterselskapet Toro Warranty Company garanterer, i henhold til en avtale mellom dem, i fellesskap å reparere de oppgitte Toro-produktene for originalkjøperen* hvis de er mangelfulle i materialer eller utførelse.

Følgende tidsperioder gjelder fra kjøpsdatoen:

Produkter	Garantiperiode
Manuelle motordrevne gressklippere	
• Formstøpt klippeenhet	5 år for privatbruk[2] 45 dager for kommersiell bruk
• Motor	Fem års løfte om garantert start (GTS) Les garantien fra motorprodusenten[1]
• Klippeenhet i stål	2 år for privatbruk[2] 45 dager for kommersiell bruk
• Motor	To års løfte om garantert start (GTS) Les garantien fra motorprodusenten[1]
Elektriske håndholdte produkter	To års begrenset garanti
Snøfresere	
• Ettrinns	2 år for privatbruk[2] 45 dager for kommersiell bruk
• Totrinns	2 år for privatbruk[2] 45 dager for kommersiell bruk
• Elektrisk	2 år for privatbruk[2]
Alle plentraktorer nedenfor	
• Motor	Les garantien fra motorprodusenten[1] Ett år for kun deler
• Tilbehør	Ett år
Bakmotortraktor	2 år for privatbruk[2] 90 dager for kommersiell bruk
Plen- og hagetraktorer	2 år for privatbruk[2] 90 dager for kommersiell bruk
TimeCutter Z-gressklippere	3 år for privatbruk[2] 30 dager for kommersiell bruk
TITAN-gressklippere	3 år eller 240 timer[3]
• Ramme	Livstid (kun opprinnelig eier)[4]
TITAN MX-gressklippere	3 år eller 400 timer[3]
• Ramme	Livstid (kun opprinnelig eier)[4]
Gressklippere i serien Z Master 2000	5 år eller 1200 timer[3]
• Ramme	Livstid (kun opprinnelig eier)[4]

*Opprinnelig kjøper betyr personen som opprinnelig kjøpte Toro-produktet.

[1]Noen motorer som brukes på Toro-produkter dekkes av motorprodusentens garanti.

[2]Privat bruk betyr bruk av produktet på samme tomt som hjemmet ditt. Bruk på mer enn ett sted betraktes som kommersiell bruk, og garantien for kommersiell bruk vil dermed gjelde.

[3]Avhengig av hva som inntreffer først.

[4]Livstidsgaranti for ramme – Hvis hovedrammen, som består av delene som sveises sammen for å danne traktorstrukturen som andre komponenter (f.eks. motoren) er festet til, sprekker eller brekker ved normal bruk, vil den bli reparert eller erstattet (Toro velger dette) uten ekstra kostnader for deler eller arbeid. Rammeskader som skyldes feil- eller misbruk eller reparasjon som er nødvendig pga. rust eller korrosjon dekkes ikke.

Denne garantien omfatter kostnad for deler og utført arbeid, men du må betale transportkostnadene.

Garantien kan ugyldiggjøres hvis timetelleren blir frakoblet, endret eller viser tegn på tukling.

Eierens ansvar

Du må utføre vedlikehold på Toro-produktet i henhold til prosedyrene som er beskrevet i *brukerhåndboken*. Det er du som dekker kostnadene til slikt rutinevedlikehold, enten det utføres av en forhandler eller av deg.

Instruksjoner for å innhente garantitjenester

Hvis du tror at ditt Toro-produkt inneholder en defekt i materialer eller arbeidskvalitet, følger du denne fremgangsmåten:

1. Kontakt selgeren for å avtale service på produktet. Hvis det av en eller annen grunn er umulig for deg å kontakte selgeren, kan du kontakte en Toro-autorisert forhandler for å avtale service.
2. Ta med deg produktet og kjøpsbeviset (kvittering) til serviceforhandleren. Hvis du av en eller annen grunn er misfornøyd med serviceforhandlerens analyse eller med hjelpen du får, kan du kontakte oss på:

   Customer Care Department, RLC Division
   The Toro Company
   8111 Lyndale Avenue South
   Bloomington, MN 55420-1196, USA
   Manager: Technical Product Support: 001-952-887-8248

   Se vedlagt forhandlerliste

Elementer og betingelser som ikke inkluderes

Denne uttrykkelige garantien dekker ikke følgende:

- Kostnader for regelmessig vedlikehold eller slitasjedeler, for eksempel kniver, rotorblader (skovl), skraper, remmer, drivstoff, smørefett, oljeskift, tennplugger og justering av kabel- og forbindelsesjusteringer eller bremsejusteringer
- Alle produkter eller deler som er endret eller feilbrukt og må byttes eller repareres på grunn av normal slitasje, uhell eller manglende korrekt vedlikehold.
- Reparasjoner som er nødvendige pga. gammelt drivstoff, eller feilaktig oppbevaring av enheten i inaktive perioder på mer enn én måned.
- Motor og drivverk. Disse dekkes av de aktuelle produsentgarantiene med separate vilkår og betingelser

Alle reparasjoner som dekkes av disse garantiene, må utføres av en autorisert Toro-serviceforhandler som bruker Toro-godkjente reservedeler.

Generelle betingelser

Kjøperen er dekket av nasjonal lovgivning innen hvert land. Rettighetene som kjøperen har med støtte i slike lover, er ikke begrenset av denne garantien.