Form No. 3373-692 Rev A

Odśnieżarka CCR™ 6053 R/ES Quick Clear

Model nr 38567—Numer seryjny 313000001 i wyższe

Model nr 38569—Numer seryjny 313000001 i wyższe

Podręcznik operatora

Wprowadzenie

Opisywana maszyna jest przeznaczona dla właścicieli domów oraz zawodowych, świadczących usługi operatorów. Maszyna służy głównie do odśnieżania nawierzchni brukowanych, takich jak podjazdy i chodniki, a także innych nawierzchni komunikacyjnych w obiektach mieszkaniowych i handlowych. Nie należy używać maszyny do usuwania innych materiałów, niż śnieg. Opisywany model nie jest przeznaczony do odśnieżania nawierzchni żwirowych.

Przeczytaj uważnie poniższe informacje, aby poznać zasady właściwej obsługi i konserwacji maszyny, nie uszkodzić jej i uniknąć obrażeń. Na Tobie spoczywa odpowiedzialność za prawidłowe i bezpieczne użytkowanie maszyny.

Aby uzyskać informacje na temat maszyny i akcesoriów, znaleźć dealera lub zarejestrować swoją maszynę, skontaktuj się bezpośrednio z firmą Toro za pomocą witryny internetowej www.Toro.com.

Aby skorzystać z serwisu, zakupić oryginalne części Toro lub uzyskać dodatkowe informacje, skontaktuj się z przedstawicielem autoryzowanego serwisu lub biurem obsługi klienta firmy Toro, a także przygotuj numer modelu i numer seryjny maszyny. Rysunek 1 przedstawia położenie numeru modelu i numeru seryjnego na maszynie. Zapisz je w przewidzianym na to miejscu.

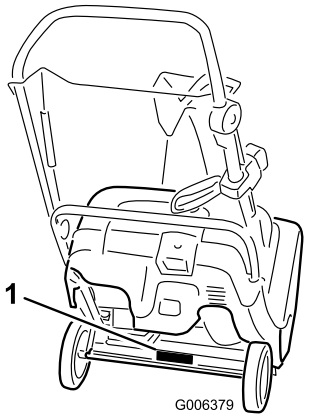

Rysunek 1

1. Położenie numeru modelu i numeru seryjnego

Model nr _____

Numer seryjny _____

Niniejsza instrukcja zawiera opis potencjalnych zagrożeń, a zawarte w niej ostrzeżenia zostały oznaczone symbolem ostrzegawczym (Rysunek 2), który sygnalizuje niebezpieczeństwo, mogące spowodować poważne obrażenia lub śmierć w razie zlekceważenia zalecanych środków ostrożności.



Rysunek 2

1. Symbol ostrzegawczy

W niniejszej instrukcji występują 2 słowa podkreślające wagę informacji. **Ważne** zwraca uwagę na szczególne informacje techniczne, a **Uwaga** podkreśla informacje ogólne, wymagające szczególnej uwagi.

Bezpieczeństwo

Przeczytaj ze zrozumieniem treść tej instrukcji przed uruchomieniem silnika

© 2012—The Toro® Company
8111 Lyndale Avenue South
Bloomington, MN 55420

Zarejestruj produkt pod adresem www.Toro.com.

CE

Tłumaczenie oryginału (PL)
Wydrukowano w Stanach Zjednoczonych
Wszelkie prawa zastrzeżone

⚠To jest symbol ostrzegawczy. Jego zadaniem jest zwrócenie uwagi na potencjalne ryzyko odniesienia obrażeń. Przestrzegaj wszystkich ostrzeżeń umieszczonych obok tego symbolu, aby uniknąć możliwych obrażeń lub śmierci.

Niewłaściwe użytkowanie lub konserwacja maszyny mogą spowodować obrażenia lub śmierć. Aby zmniejszyć to ryzyko, przestrzegaj poniższych zaleceń dotyczących bezpieczeństwa.

Szkolenie

- Przed przystąpieniem do eksploatacji maszyny przeczytaj ze zrozumieniem i przestrzegaj wszystkich zaleceń podanych na maszynie i w instrukcji obsługi. Dokładnie zapoznaj się z elementami sterowania i prawidłową obsługą maszyny. Dowiedz się, jak szybko zatrzymać maszynę i wyłączyć elementy sterowania.
- Nigdy nie pozwalaj dzieciom obsługiwać maszynę. Nigdy nie pozwalaj dorosłym bez odpowiedniego przeszkolenia obsługiwać maszynę.
- Podczas pracy nie pozwalaj na przebywanie na odśnieżanym terenie żadnym osobom, a zwłaszcza małym dzieciom.
- Uważaj, aby się nie poślizgnąć lub przewrócić.

Przygotowanie

- Dokładnie sprawdź obszar, na którym będziesz używać maszyny i usuń wszystkie wycieraczki, sanki, deski, przewody i inne przedmioty.
- Przed przystąpieniem do użytkowania maszyny załóż odpowiednią odzież zimową. Nie noś luźnej odzieży, która mogłaby zostać pochwycona przez ruchome części. Noś obuwie, które zapewni stabilne oparcie na śliskich nawierzchniach.
- Zachowaj ostrożność w kontakcie z paliwem, ponieważ jest łatwopalne.
  - Używaj atestowanego kanistra na paliwo.
  - Nigdy nie uzupełniaj paliwa w uruchomionym lub gorącym silniku.
  - Uzupełniaj paliwo na zewnątrz, zachowując najwyższą ostrożność. Nigdy nie uzupełniaj paliwa w pomieszczeniu.
  - Nie napełniaj kanistrów w pojeździe, na platformie lub przyczepie z plastikową tapicerką. Przed napełnianiem zawsze ustaw kanister na podłożu, z dala od pojazdu.
  - Jeśli to praktyczne, sprowadź maszynę zasilaną benzyną z platformy lub przyczepy i zatankuj ją na podłożu. Jeśli to niemożliwe, zatankuj maszynę na platformie za pomocą przenośnego kanistra, zamiast pistoletu dystrybutora benzyny.
  - Pistolet powinien przez cały czas dotykać obrzeża zbiornika paliwa lub kanistra, aż do zakończenia tankowania. Nie używaj zapadki blokującej pistolet dystrybutora w położeniu otwartym.
  - Dokładnie zakręć korek wlewu paliwa i wytrzyj rozlane paliwo.
  - W razie rozlania paliwa na odzież, natychmiast ją zmień.
  - Nie pal, kiedy masz kontakt z paliwem.
- Używaj przedłużaczy i gniazd zalecanych przez producenta do wszystkich maszyn wyposażonych w elektryczne silniki rozruchowe.
- Nie próbuj odśnieżać nawierzchni żwirowej lub tłuczniowej. Maszyna przeznaczona jest wyłącznie do odśnieżania nawierzchni brukowanych.
- Nigdy nie próbuj niczego regulować przy uruchomionym silniku (chyba, że takie jest wyraźne zalecenie producenta).
- Zawsze zakładaj okulary ochronne lub osłonę oczu na czas pracy, wykonując regulację lub naprawę, aby chronić oczy przed potencjalnymi przedmiotami wyrzucanymi z maszyny.
- Pozwól, aby silnik i maszyna dostosowały się do temperatury na zewnątrz przed rozpoczęciem odśnieżania.

Obsługa

- Nie zbliżaj dłoni ani stóp w pobliże ani pod wirujące części. Wylot wyrzutnika zawsze powinien być drożny.
- Zachowuj szczególną ostrożność, odśnieżając lub przejeżdżając przez żwirowe podjazdy, ścieżki lub drogi. Uważaj na ukryte zagrożenia oraz ruch uliczny.
- Po kolizji z ciałem obcym zatrzymaj silnik, wyjmij kluczyk zapłonu, dokładnie sprawdź maszynę pod kątem uszkodzeń i napraw uszkodzenia przed jej ponownym uruchomieniem i dalszą pracą.
- Jeśli maszyna zaczyna nadmiernie drgać, natychmiast zatrzymaj silnik i sprawdź przyczynę. Zazwyczaj drgania ostrzegają o problemie.
- Zawsze zatrzymuj silnik, kiedy opuszczasz stanowisko operatora, aby odblokować obudowę łopatek wirnika lub tunel wyrzutowy, a także przed naprawą, regulacją czy kontrolą.
- Przed przystąpieniem do czyszczenia, naprawy lub kontroli maszyny zatrzymaj silnik i upewnij się, że łopatki wirnika oraz wszystkie ruchome części zatrzymały się.

- Nie uruchamiaj silnika w pomieszczeniu, poza przypadkami uruchamiania w celu wjechania lub wyjechania maszyną z budynku. Otwórz drzwi na zewnątrz; spaliny są niebezpieczne.
- Zachowaj szczególną ostrożność w czasie pracy na zboczach.
- Nigdy nie używaj maszyny bez założonych i sprawnych odpowiednich osłon i innych zabezpieczeń.
- Nigdy nie kieruj wyrzutnika w stronę ludzi lub miejsc, gdzie może dojść do uszkodzenia mienia. Nie dopuszczaj w pobliże dzieci ani osób postronnych.
- Nie przeciążaj maszyny, usiłując odśnieżać zbyt szybko.
- Spoglądaj za siebie i zachowaj ostrożność, cofając maszyną.
- Wyłączaj zasilanie łopatek wirnika na czas transportu i kiedy maszyna nie jest używana.
- Nigdy nie używaj maszyny nie mając dobrej widoczności lub oświetlenia. Zawsze utrzymuj stabilną pozycję i mocno trzymaj uchwyty. Chodź; nie biegaj.
- Nigdy nie dotykaj gorącego silnika ani tłumika (Rysunek 3).

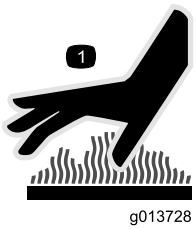

Rysunek 3

Odblokowywanie tunelu wyrzutowego

Kontakt dłoni z obracającymi się łopatkami wirnika wewnątrz tunelu wyrzutowego jest najczęstszą przyczyną obrażeń związanych z obsługą odśnieżarek. Nigdy nie usuwaj blokady tunelu wyrzutowego dłońmi.

Aby odblokować tunel:

- **Zatrzymaj silnik!**
- Odczekaj 10 sekund, aby mieć pewność, że łopatki wirnika zatrzymały się.
- Zawsze używaj narzędzia do czyszczenia, nigdy dłoni.

Konserwacja i przechowywanie

- Często regularnie sprawdzaj odpowiednie dokręcenie wszystkich mocowań, aby zapewnić bezpieczną eksploatację maszyny.
- Nigdy nie przechowuj maszyny z paliwem w zbiorniku w budynku, gdzie występują otwarte źródła zapłonu, takie jak podgrzewacze c.w.u., wolnostojące grzejniki, suszarki do ubrań itp. Przed przechowaniem w pomieszczeniu zaczekaj, aż silnik ostygnie.
- Przed przechowaniem maszyny przez dłuższy czas zawsze sprawdzaj ważne zalecenia w *Instrukcji obsługi*.
- Konserwuj, a w razie potrzeby wymieniaj naklejki ostrzegawcze i instruktażowe.
- Po zakończeniu odśnieżania zostaw maszynę uruchomioną przez kilka minut, aby zapobiec zamarznięciu łopatek wirnika.

Bezpieczeństwo odśnieżarek Toro

Poniższa lista zawiera informacje dotyczące bezpieczeństwa określonych produktów Toro oraz inne informacje dotyczące bezpieczeństwa, które musisz znać.

- **Wirujące łopatki wirnika mogą skaleczyć palce lub dłonie.** W czasie użytkowania maszyny stój za uchwytami, z dala od otworu wyrzutnika. **Nie zbliżaj twarzy, dłoni, stóp ani innych części ciała ani odzieży do ruchomych lub wirujących części.**
- Przed przystąpieniem do regulacji, czyszczenia, naprawy i kontroli maszyny, a także przed odblokowaniem tunelu wyrzutowego, **zatrzymaj silnik, wyjmij kluczyk i zaczekaj, aż wszystkie ruchome części zatrzymają się.**
- **Zanim** opuścisz stanowisko operatora, zatrzymaj silnik, wyjmij kluczyk zapłonu i zaczekaj, aż wszystkie ruchome części zatrzymają się.
- Jeśli osłona, zabezpieczenie lub naklejka ulegnie uszkodzeniu, stanie się nieczytelna lub zaginie, napraw ją lub wymień przed przystąpieniem do pracy. Dokręć także wszelkie poluzowane mocowania.
- **Nie** pal, kiedy masz kontakt z paliwem.
- **Nie** używaj maszyny na dachach.
- Nie dotykaj silnika, kiedy pracuje lub krótko po zatrzymaniu, ponieważ może być dość gorący, aby spowodować oparzenia.
- Wykonuj tylko czynności konserwacyjne opisane w niniejszej instrukcji. Przed przystąpieniem do

konserwacji, serwisowania lub regulacji, zatrzymaj silnik i wyjmij kluczyk. W sprawie poważnych napraw kontaktuj się z przedstawicielem autoryzowanego serwisu.

- Nie zmieniaj ustawień regulatora silnika.
- Przed przechowaniem maszyny na ponad 30 dni, spuść paliwo ze zbiornika, aby wykluczyć potencjalne zagrożenie. Przechowaj paliwo w atestowanym kanistrze. Przed przechowaniem maszyny wyjmij kluczyk ze stacyjki.
- Kupuj tylko oryginalne części zamienne i akcesoria Toro.

Ciśnienie akustyczne

W opisywanej maszynie poziom ciśnienia akustycznego przy uchu operatora wynosi 88 dBA z uwzględnieniem niepewności (K) 1 dBA. Poziom ciśnienia akustycznego został określony zgodnie z procedurami podanymi w normie EN ISO 11201.

Moc akustyczna

W opisywanej maszynie, gwarantowany poziom mocy akustycznej wynosi 104 dBA z uwzględnieniem niepewności (K) 3,75 dBA. Poziom mocy akustycznej został określony zgodnie z procedurami podanymi w normie EN ISO 3744.

Drgania przenoszone przez kończyny górne

Zmierzony poziom drgań dla lewej ręki = 8,4 m/s²

Zmierzony poziom drgań dla prawej ręki = 10,7 m/s²

Niepewność (K) = 4,3 m/s²

Zmierzone wartości zostały określone zgodnie z procedurami podanymi w normie EN ISO 20643.

Naklejki informacyjne i ostrzegawcze

Ważne: Naklejki ostrzegawcze i instruktażowe znajdują się w pobliżu miejsc potencjalnie niebezpiecznych. Wymieniaj uszkodzone naklejki.

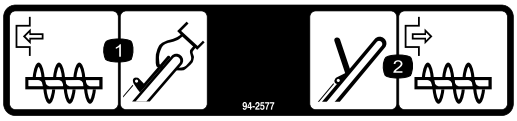

94-2577

1. Aby załączyć łopatki wirnika, przyciśnij dźwignię sterującą do uchwytu.
2. Aby wyłączyć łopatki wirnika, zwolnij dźwignię sterującą.

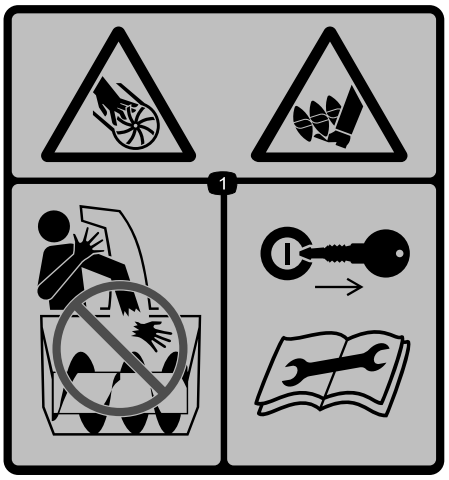

115–5698

Nr części 117-9121

1. Uwaga na ryzyko skaleczenia/ utraty kończyn, uwaga na wirnik i śrubę śnieżną – nie wkładaj dłoni do tunelu wyrzutowego; przed serwisowaniem lub konserwacją wyjmij kluczyk zapłonu i przeczytaj instrukcję.

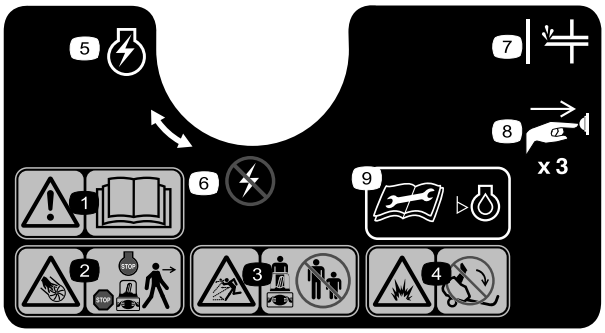

117-9102

Nr części 117-6036

1. Ostrzeżenie – przeczytaj *Instrukcję obsługi.*
2. Uwaga na ryzyko skaleczenia/ utraty kończyn, uwaga na wirnik – zatrzymaj silnik przed opuszczeniem maszyny.
3. Uwaga na wyrzucane przedmioty – osoby postronne powinny stać w bezpiecznej odległości od maszyny.
4. Ryzyko rozlania paliwa – nie przechylaj maszyny w tył.
5. Przełącznik silnika włączony
6. Przełącznik silnika wyłączony
7. Pompka
8. Naciśnij pompkę trzy razy, aby podać paliwo do silnika.
9. Przed sprawdzeniem poziomu oleju w silniku przeczytaj *Instrukcję obsługi*.

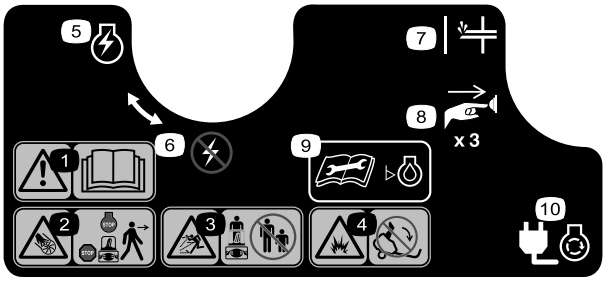

117-9103

Nr części 117-6046

1. Ostrzeżenie – przeczytaj *Instrukcję obsługi.*
2. Uwaga na ryzyko skaleczenia/ utraty kończyn, uwaga na wirnik – zatrzymaj silnik przed opuszczeniem maszyny.
3. Uwaga na wyrzucane przedmioty – osoby postronne powinny stać w bezpiecznej odległości od maszyny.
4. Ryzyko rozlania paliwa – nie przechylaj maszyny w tył.
5. Przełącznik silnika włączony
6. Przełącznik silnika wyłączony
7. Pompka
8. Naciśnij pompkę trzy razy, aby podać paliwo do silnika.
9. Przed sprawdzeniem poziomu oleju w silniku przeczytaj *Instrukcję obsługi*.
10. Podłącz maszynę, aby doprowadzić zasilanie do rozrusznika elektrycznego.

Montaż

Elementy luzem

Za pomocą poniższego zestawienia sprawdź, czy zostały dostarczone wszystkie elementy.

Procedura	Opis	Ilość	Sposób użycia
1	Nie są potrzebne żadne części	–	Rozłóż uchwyt.
2	Śruby Zespół tunelu wyrzutowego	3 1	Zamontuj tunel wyrzutowy.

1

Rozkładanie uchwytu

Nie są potrzebne żadne części

Procedura

1. Odkręć pokrętła i wysuwaj blokady uchwytu w kształcie litery U", aż można będzie swobodnie zmieniać jego położenie, po czym obróć uchwyt do pozycji roboczej (Rysunek 4).

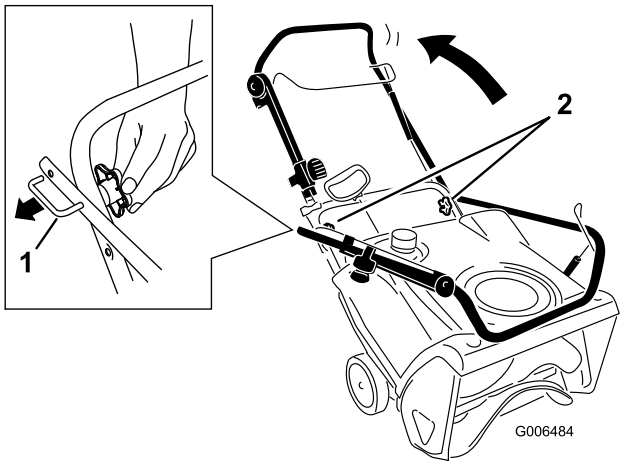

Rysunek 4

1. Blokada uchwytu w kształcie litery U" (2)
2. Pokrętła

2. Włóż koniec blokady uchwytu w kształcie litery U" w otwór w uchwycie i dokręć pokrętła do oporu (Rysunek 5).

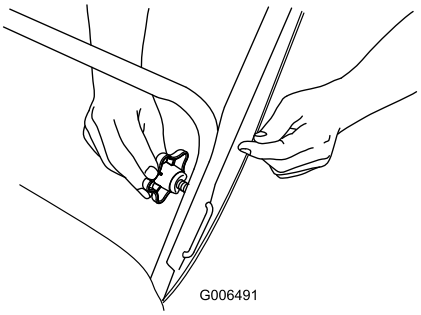

Rysunek 5

Ważne: Uważaj, aby nie przyciąć lub załamać linki sterującej lub linek Quick Shoot™ (Rysunek 6).

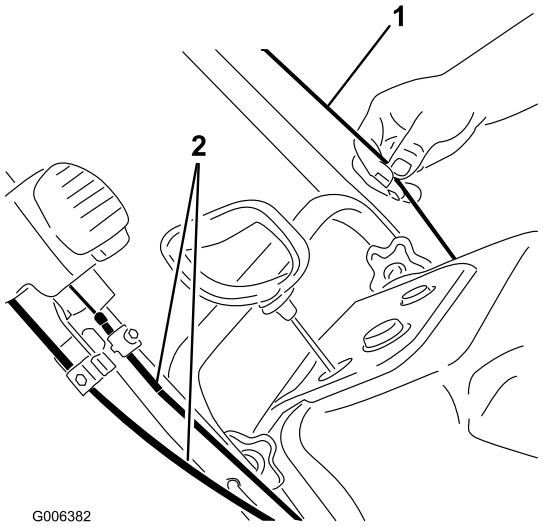

Rysunek 6

1. Linka sterująca
2. Linki Quick Shoot™

2

Montaż tunelu wyrzutowego

Części potrzebne do tej procedury:

3	Śruby
1	Zespół tunelu wyrzutowego

Procedura

Zamontuj tunel wyrzutowy, jak pokazuje (Rysunek 7).

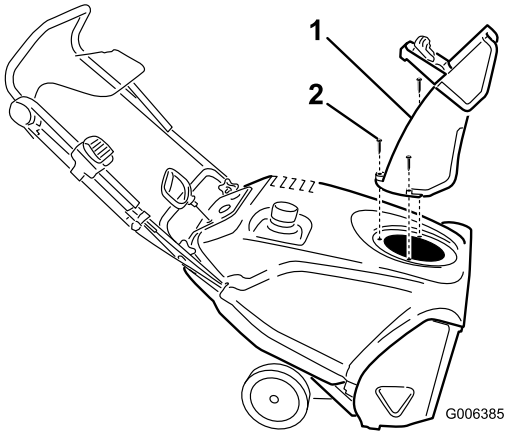

Rysunek 7

1. Tunel wyrzutowy
2. Śruba (3)

Informacja: W celu ułatwienia montażu dokręć śruby, używając małego klucza z grzechotką.

Ważne: Nie dokręcaj śrub zbyt mocno; w przeciwnym razie możesz uszkodzić tunel wyrzutowy i uniemożliwić jego swobodne obroty.

3

Uzupełnianie oleju w silniku

Nie są potrzebne żadne części

Procedura

Maszyna jest dostarczana bez oleju w silniku, ale dołączono do niej butelkę z olejem.

Ważne: Przed uruchomieniem silnika napełnij go olejem.

Informacja: Butelka może zawierać więcej oleju niż jest potrzebne. Nie wlewaj nadmiernej ilości oleju do silnika.

Maks. ilość: 0,6 l, typ: samochodowy olej smarowy z detergentami o klasyfikacji API SJ, SL lub wyższej.

Wykorzystaj Rysunek 8 poniżej, aby wybrać najlepszą lepkość oleju dla spodziewanego zakresu temperatur na zewnątrz:

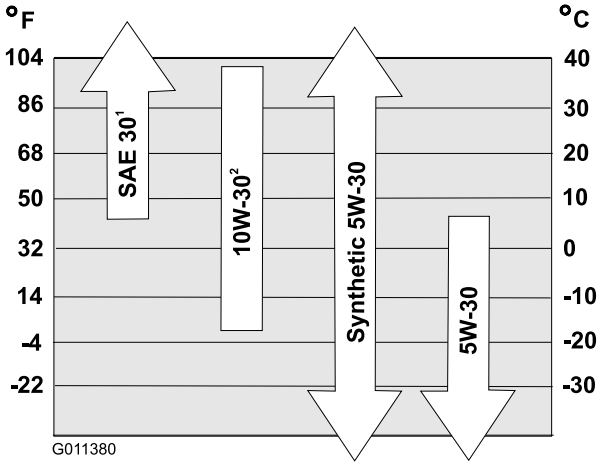

Rysunek 8

1. Używanie oleju SAE 30 przy temperaturach na zewnątrz poniżej 4°C spowoduje problemy z rozruchem.
2. Używanie oleju 10W-30 w temperaturach powyżej 27°C może spowodować zwiększone zużycie oleju; dlatego w takich warunkach należy częściej niż zwykle sprawdzać poziom oleju.

Informacja: W niskich temperaturach może być stosowany olej syntetyczny 0W30.

1. Ustaw maszynę na równym podłożu.
2. Wyczyść obszar wokół korka wlewu oleju (Rysunek 9).

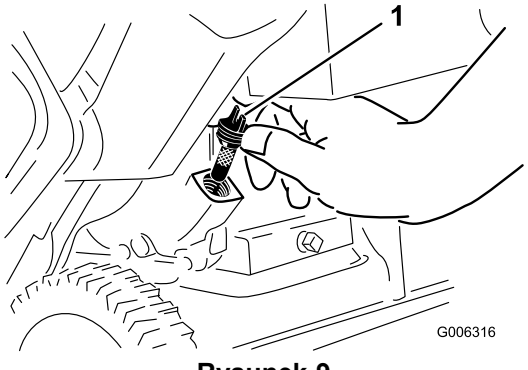

Rysunek 9

1. Korek wlewu oleju

3. Odkręć i zdejmij korek wlewu oleju.

4. Po ustawieniu maszyny w pozycji roboczej **ostrożnie** wlej olej do skrzyni korbowej. Odczekaj 3 minuty, a następnie uzupełnij poziom oleju do punktu przelewu.

   Informacja: Możesz przechylić maszynę nieco do przodu (uchwyt w górę), aby ułatwić dolewanie oleju. Pamiętaj, aby przed sprawdzeniem poziomu oleju ustawić maszynę w pozycji roboczej.

   Ważne: Nie przechylaj maszyny całkowicie do przodu, ponieważ może z niej wyciec paliwo.

5. Wkręć korek wlewu oleju, dokręcając go starannie.

4

Regulacja linki sterującej

Nie są potrzebne żadne części

Procedura

Patrz punkt Regulacja linki sterującej w sekcji Konserwacja.

Przegląd produktu

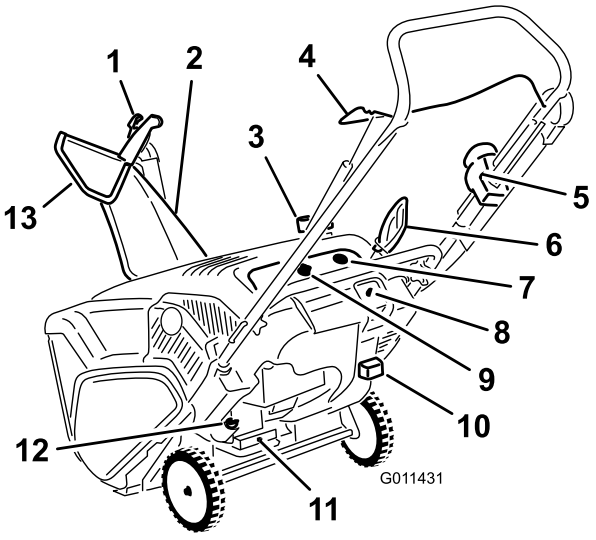

Rysunek 10

1. Przycisk deflektora tunelu wyrzutowego
2. Tunel wyrzutowy
3. Korek zbiornika paliwa
4. Dźwignia sterująca
5. Sterowanie Quick Shoot™
6. Uchwyt rozrusznika linkowego
7. Pompka
8. Przycisk rozrusznika elektrycznego (tylko model 38569)
9. Kluczyk zapłonu
10. Dźwignia ssania
11. Korek spustowy oleju
12. Korek wlewu oleju
13. Deflektor tunelu wyrzutowego

Działanie

Informacja: Ustal lewą i prawą stronę maszyny, patrząc od strony operatora.

⚠ NIEBEZPIECZEŃSTWO

Benzyna jest niezwykle łatwopalna i wybuchowa. Pożar lub wybuch benzyny może poparzyć Ciebie i innych.

- **Aby zapobiec zapaleniu benzyny przez ładunek elektrostatyczny, przed napełnianiem ustaw kanister i/lub maszynę na podłożu, a nie w pojeździe lub na innym przedmiocie.**
- **Uzupełniaj paliwo na zewnątrz, kiedy silnik jest zimny. Wytrzyj rozlane paliwo.**
- **Nie zbliżaj się do benzyny, kiedy palisz, ani nie przynoś jej w pobliże otwartego płomienia lub iskier.**
- **Przechowuj benzynę w atestowanym kanistrze, poza zasięgiem dzieci.**
- **Nie przechylaj maszyny do tyłu z paliwem w zbiorniku, ponieważ paliwo może z niej wyciec.**

Uzupełnianie paliwa

- Aby uzyskać najlepsze rezultaty, używaj tylko czystej, świeżej benzyny bezołowiowej o liczbie oktanowej 87 lub wyższej (metoda klasyfikacji [R+M)/2]).
- Można stosować paliwo nasycone tlenem, zawierające do 10% etanolu lub 15% MTBE (objętościowo).
- **Nie** używaj benzyny z etanolem (takiej jak E15 lub E85) o zawartości etanolu powyżej 10% (objętościowo). Mogą wystąpić problemy z wydajnością i/lub uszkodzenie silnika, które może nie być objęte gwarancją.
- **Nie** używaj benzyny zawierającej metanol.
- **Nie** przechowuj paliwa w zbiorniku paliwa lub pojemnikach paliwa przez zimę, chyba że używany jest stabilizator paliwa.
- **Nie** dolewaj oleju do benzyny.

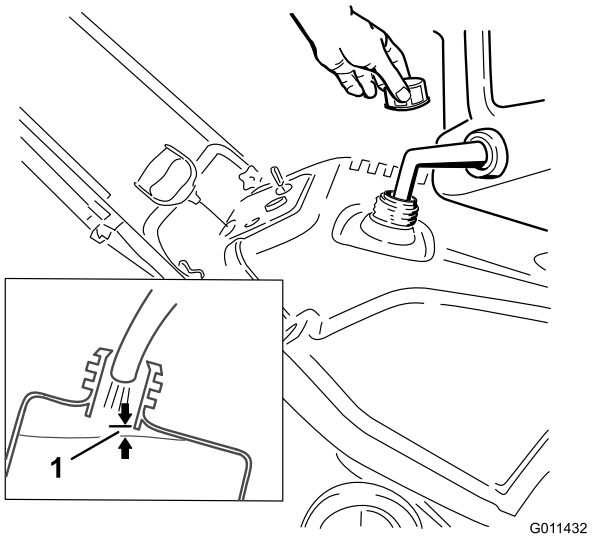

Rysunek 11

1. 6 mm

Ważne: Nie dolewaj oleju do benzyny.

Ważne: Nie używaj paliwa E85 ani E20. Alternatywne paliwa o wysokiej zawartości alkoholu mogą powodować problemy z rozruchem, niską wydajność silnika oraz wewnętrzne uszkodzenie silnika.

Informacja: W celu uzyskania jak najlepszych rezultatów, kupuj tylko tyle benzyny, ile zamierzasz zużyć w ciągu 30 dni. Możesz także dodać stabilizator paliwa do nowo zakupionej benzyny, aby zachowała świeżość do 6 miesięcy.

Sprawdzanie poziomu oleju w silniku

Okres pomiędzy przeglądami: Przed każdym użyciem lub codziennie—Sprawdź i w razie potrzeby uzupełnij poziom oleju w silniku.

1. Ustaw maszynę na równym podłożu.
2. Wyczyść obszar wokół korka wlewu oleju (Rysunek 12).

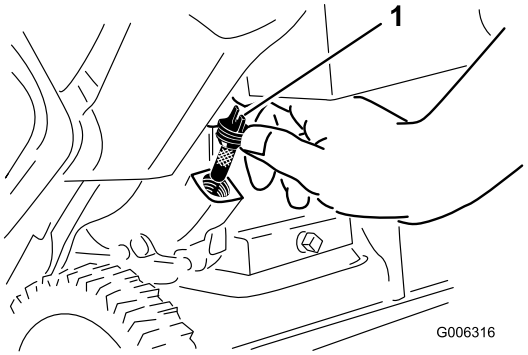

Rysunek 12

1. Korek wlewu oleju

3. Odkręć i zdejmij korek wlewu oleju.
4. Jeśli poziom oleju jest niski, pozostaw maszynę w pozycji roboczej i **ostrożnie** wlej olej do skrzyni korbowej. Odczekaj 3 minuty, a następnie uzupełnij poziom oleju do punktu przelewu. (Maks. ilość: 0,6 l, typ: olej smarowy z detergentami SAE 30 o klasyfikacji API SJ, SL lub wyższej).

   Informacja: Możesz przechylić maszynę nieco do przodu (uchwyt w górę), aby ułatwić dolewanie oleju. Pamiętaj, aby przed sprawdzeniem poziomu oleju ustawić maszynę w pozycji roboczej.

   Ważne: Nie przechylaj maszyny całkowicie do przodu, ponieważ może z niej wyciec paliwo.
5. Wkręć korek wlewu oleju, dokręcając go ręcznie.

Uruchamianie silnika

1. Przekręć kluczyk zapłonu w prawo w pozycję On (Rysunek 13).

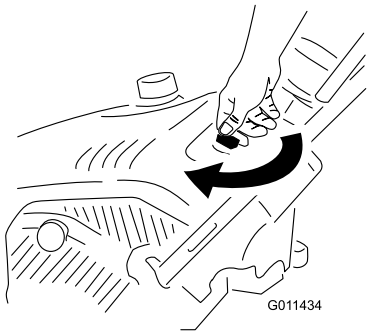

Rysunek 13

2. Wyciągnij dźwignię ssania (Rysunek 14).

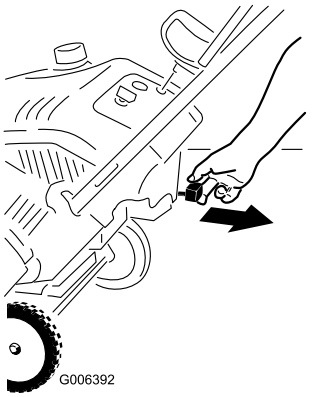

Rysunek 14

1. Dźwignia ssania

3. Mocno naciśnij pompkę kciukiem 3 razy (powyżej -18°C) lub 6 razy (poniżej -18°C), za każdym razem przytrzymując pompkę wciśniętą przez sekundę (Rysunek 15 i Rysunek 16).

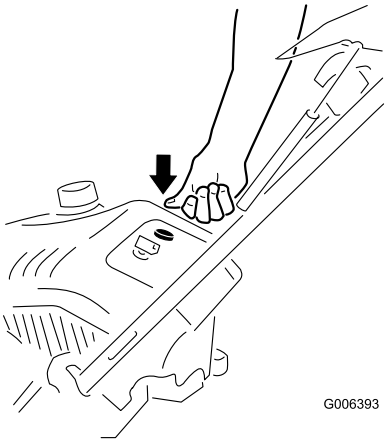

Rysunek 15

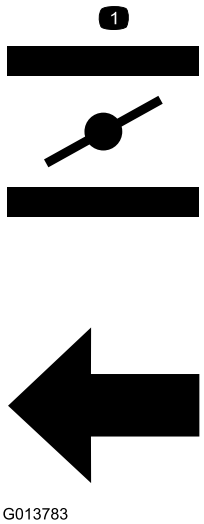

Rysunek 16

1. Symbole na dźwigni ssania nakazują przesunięcie dźwigni ssania w lewo w celu włączenia ssania.

Informacja: Zdejmij rękawiczkę, kiedy naciskasz pompkę, aby z jej otworu nie mogło wydostać się powietrze.

Ważne: Nie używaj pompki ani ssania, jeśli silnik już pracował i jest gorący. Nadmierna ilość podanego paliwa może zalać silnik i uniemożliwić rozruch.

4. Podłącz przedłużacz do źródła zasilania i maszyny, po czym naciśnij przycisk rozrusznika elektrycznego (tylko model 38569) (Rysunek 17) lub pociągnij za uchwyt rozrusznika linkowego (Rysunek 18).

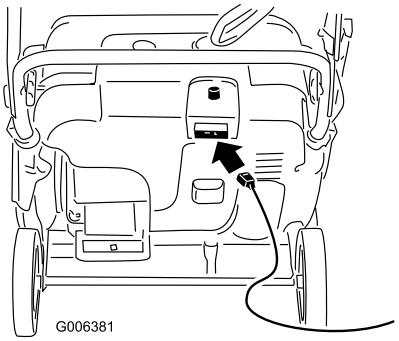

Rysunek 17

Informacja: Używaj tylko zatwierdzonego przez UL przedłużacza o średnicy 1,29 mm (16 AWG), zalecanego do użytku na zewnątrz, o maksymalnej długości 15 m.

⚠ OSTRZEŻENIE

Przewód elektryczny może ulec uszkodzeniu, powodując porażenie prądem lub pożar.

Dokładnie sprawdź przewód elektryczny przed podłączeniem go do źródła zasilania. Jeśli przewód jest uszkodzony, nie używaj go do uruchamiania maszyny. Natychmiast wymień lub napraw uszkodzony przewód. Skontaktuj się z przedstawicielem autoryzowanego serwisu, aby uzyskać pomoc.

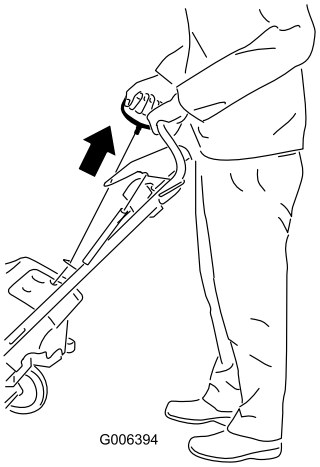

Rysunek 18

Ważne: Naciskaj rozrusznik elektryczny maksymalnie 10 razy przez 5 sekund, po czym rób 5 sekund przerwy. Zbyt częste używanie rozrusznika elektrycznego może go przegrzać i uszkodzić. Jeśli po tej serii prób nie uda się uruchomić silnika, zaczekaj z kolejną próbą co najmniej 40 minut, aż rozrusznik ostygnie. Jeśli po drugiej serii prób nadal nie można uruchomić silnika, należy oddać maszynę do autoryzowanego serwisu celem naprawy (tylko model 38569).

Informacja: Jeśli ciągnąc za uchwyt rozrusznika linkowego nie czujesz oporu, możliwe, że rozrusznik zamarzł. Przed próbą uruchomienia maszyny musisz go rozmrozić.

5. Po uruchomieniu silnika powoli wciskaj dźwignię ssania.
6. Odłącz przedłużacz od źródła zasilania i maszyny (tylko model 38569).

⚠ OSTROŻNIE

Jeśli zostawisz maszynę podłączoną do źródła zasilania, ktoś może przypadkowo ją uruchomić, powodując obrażenia i szkody (tylko model 38569).

Zawsze, kiedy nie uruchamiasz maszyny, odłączaj przewód zasilający.

Załączanie łopatek wirnika

Aby załączyć łopatki wirnika, przyciśnij dźwignię sterującą do uchwytu (Rysunek 19).

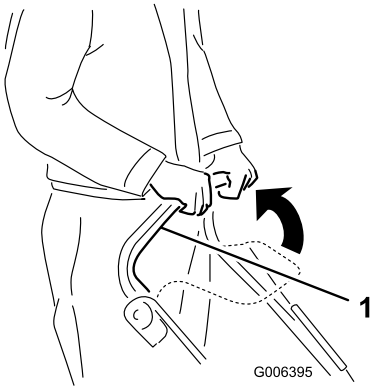

Rysunek 19

1. Dźwignia sterująca

Wyłączanie łopatek wirnika

Aby wyłączyć łopatki wirnika, zwolnij dźwignię sterującą (Rysunek 20).

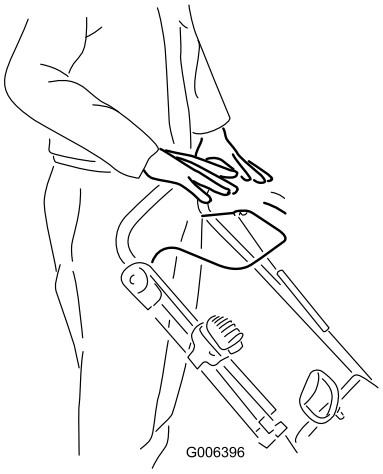

Rysunek 20

Zatrzymywanie silnika

Aby zatrzymać silnik, przekręć kluczyk zapłonu w lewo w pozycję Off (Rysunek 21).

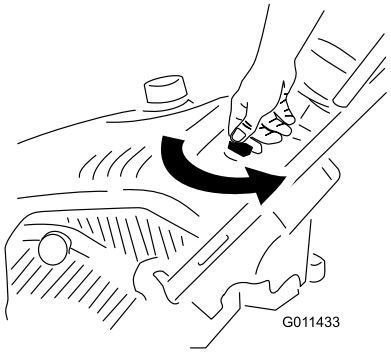

Rysunek 21

Regulacja tunelu wyrzutowego i deflektora

Aby wyregulować tunel wyrzutowy, naciśnij przycisk sterowania Quick Shoot™ z prawej strony uchwytu i przesuń je w górę lub w dół na uchwycie. Przesunięcie sterowania w dół uchwytu obraca tunel wyrzutowy w lewo; natomiast przesunięcie sterowania w górę uchwytu obraca tunel wyrzutowy w prawo (Rysunek 22).

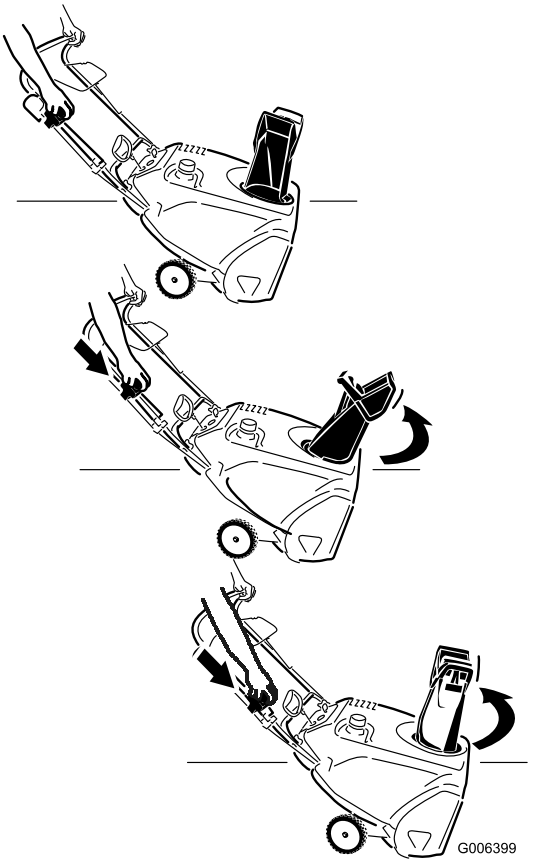

Rysunek 22

Aby zwiększyć lub zmniejszyć kąt deflektora tunelu wyrzutowego, naciśnij przycisk na deflektorze i przesuń go w górę lub w dół (Rysunek 23).

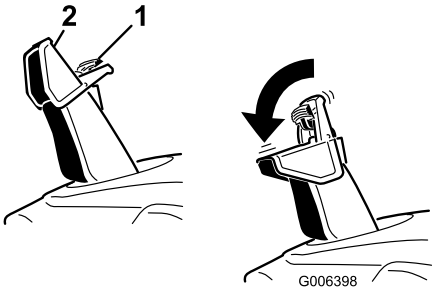

Rysunek 23

1. Przycisk deflektora tunelu wyrzutowego
2. Deflektor tunelu wyrzutowego

Odblokowywanie tunelu wyrzutowego

Ważne: Kontakt dłoni z obracającymi się łopatkami wirnika wewnątrz tunelu wyrzutowego jest najczęstszą przyczyną obrażeń związanych z obsługą odśnieżarek. Nigdy nie usuwaj blokady tunelu wyrzutowego dłońmi.

Aby odblokować tunel:

- **Zatrzymaj silnik!**
- Odczekaj 10 sekund, aby mieć pewność, że łopatki wirnika zatrzymały się.
- Zawsze używaj narzędzia do czyszczenia, nigdy dłoni (Rysunek 24).

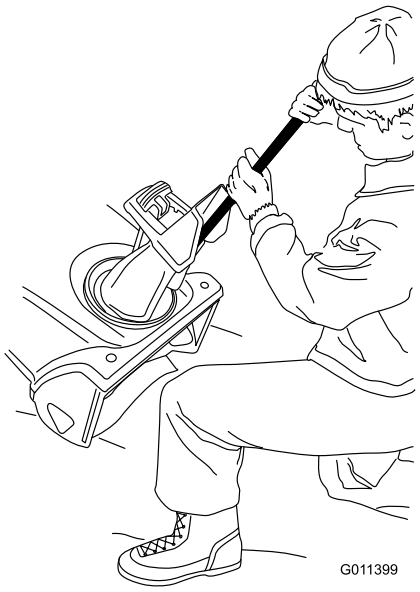

Rysunek 24

Zapobieganie zamarzaniu po pracy

- Zostaw silnik uruchomiony na kilka minut, aby zapobiec zamarznięciu ruchomych części. Zatrzymaj silnik, zaczekaj, aż wszystkie ruchome części zatrzymają się, po czym usuń lód i śnieg z maszyny.
- Usuń cały śnieg i lód z podstawy tunelu wyrzutowego.
- Obróć tunel wyrzutowy w lewo i prawo, aby pozbyć się nagromadzonego lodu.
- Po ustawieniu kluczyka zapłonu w pozycji Off pociągnij kilka razy za uchwyt rozrusznika linkowego lub podłącz przewód elektryczny do źródła zasilania i maszyny, po czym naciśnij raz przycisk rozrusznika elektrycznego (tylko model 38569), aby zapobiec zamarznięciu rozrusznika linkowego i/lub elektrycznego.
- Kiedy pada śnieg i panuje niska temperatura, niektóre elementy sterowania i ruchome części mogą zamarzać. Nie używaj nadmiernej siły, próbując poruszyć zamarznięte elementy sterowania. W razie problemów z poruszeniem dowolnego elementu sterowania lub części, uruchom silnik i zostaw uruchomiony na kilka minut.

Rady związane z posługiwaniem się urządzeniem

⚠ OSTRZEŻENIE

Łopatki wirnika mogą wyrzucać kamienie, zabawki i inne przedmioty, powodując poważne obrażenia u operatora lub osób postronnych.

- **Uprzątnij z odśnieżanego obszaru wszystkie przedmioty, które łopatki wirnika mogłyby pochwycić i wyrzucić.**
- **Nie pozwalaj dzieciom ani zwierzętom przebywać na odśnieżanym obszarze.**
- Odśnieżaj, gdy tylko spadnie śnieg.
- Jeśli maszyna nie porusza się sama do przodu na śliskich nawierzchniach lub w ciężkim śniegu, popychaj uchwyt, ale pozwól jej pracować własnym tempem.
- Aby odśnieżanie było dokładne, trasy przejazdu odśnieżarki powinny nieco się nakładać.
- W miarę możliwości wyrzucaj śnieg z wiatrem.

Konserwacja

Informacja: Ustal lewą i prawą stronę maszyny, patrząc od strony operatora.

Zalecany harmonogram konserwacji

Częstotliwość serwisowania	Procedura konserwacji
Po pierwszej godzinie	• Sprawdź i w razie potrzeby wyreguluj linkę sterującą. • Sprawdź i w razie potrzeby dokręć luźne mocowania.
Po pierwszych 2 godzinach	• Wymień olej silnikowy.
Przed każdym użyciem lub codziennie	• Sprawdź i w razie potrzeby uzupełnij poziom oleju w silniku.
Co rok	• Sprawdź i w razie potrzeby wyreguluj linkę sterującą. • Sprawdź łopatki wirnika i w razie potrzeby zleć wymianę łopatek i zgarniacza przedstawicielowi autoryzowanego serwisu. • Wymień olej silnikowy. • Serwisuj i w razie potrzeby wymień świecę zapłonową. • Sprawdź i w razie potrzeby dokręć luźne mocowania. • Zleć przedstawicielowi autoryzowanego serwisu kontrolę i ewentualną wymianę paska napędowego.
Co rok lub przed składowaniem	• Przygotuj maszynę do przechowywania.

Regulacja linki sterującej

Kontrola linki sterującej

Okres pomiędzy przeglądami: Po pierwszej godzinie—Sprawdź i w razie potrzeby wyreguluj linkę sterującą.

Co rok—Sprawdź i w razie potrzeby wyreguluj linkę sterującą.

Przesuń dźwignię sterującą do tyłu w stronę uchwytu, aby usunąć luz linki sterującej (Rysunek 25).

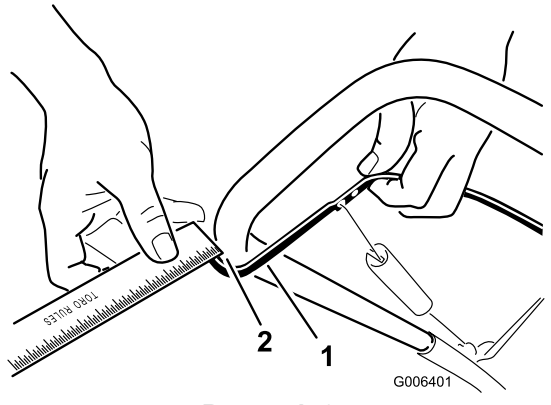

Rysunek 25

1. Dźwignia sterująca
2. Szczelina 2-3 mm

Informacja: Upewnij się, że między dźwignią i uchwytem jest szczelina 2-3 mm (Rysunek 25).

Ważne: Linka sterująca musi mieć pewien luz przy zwalnianiu dźwigni sterującej, aby łopatki wirnika mogły się prawidłowo zatrzymać.

Regulacja linki sterującej

1. Przesuń w górę osłonę sprężyny i odczep sprężynę od łącznika regulacyjnego (Rysunek 26).

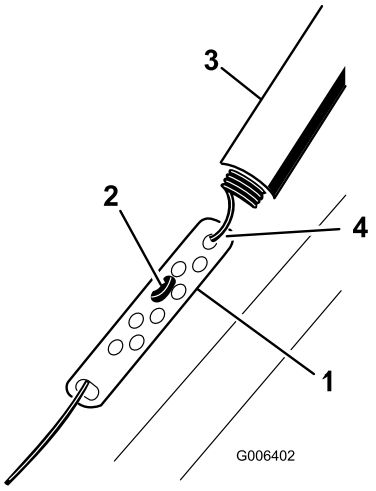

Rysunek 26

1. Łącznik regulacyjny
2. Mocowanie Z
3. Osłona sprężyny
4. Tutaj odczep sprężynę.

Informacja: Możesz pociągnąć w górę łącznik regulacyjny i linkę, aby ułatwić odczepianie sprężyny.

2. Przesuń mocowanie Z odpowiednio w wyższy lub niższy otwór na łączniku regulacyjnym, aby uzyskać szczelinę 2-3 mm między dźwignią sterującą i uchwytem (Rysunek 25).

   Informacja: Przesunięcie mocowania Z wyżej zmniejsza, a przesunięcie go niżej zwiększa szczelinę między dźwignią sterującą i uchwytem.

3. Zaczep sprężynę na łączniku regulacyjnym i nasuń na niego osłonę.

4. Sprawdź ustawienie; patrz Kontrola linki sterującej.

   Informacja: Po dłuższym użytkowaniu pasek napędowy może ulec zużyciu i poluzowaniu. Jeśli pasek napędowy ślizga się (bez przerwy piszczy) przy dużym obciążeniu, odłącz sprężynę od łącznika regulacyjnego i przesuń górny koniec sprężyny w otwór znajdujący się dalej od osi przegubu w dźwigni (Rysunek 27). Następnie zaczep sprężynę na łączniku regulacyjnym i wyreguluj linkę sterującą.

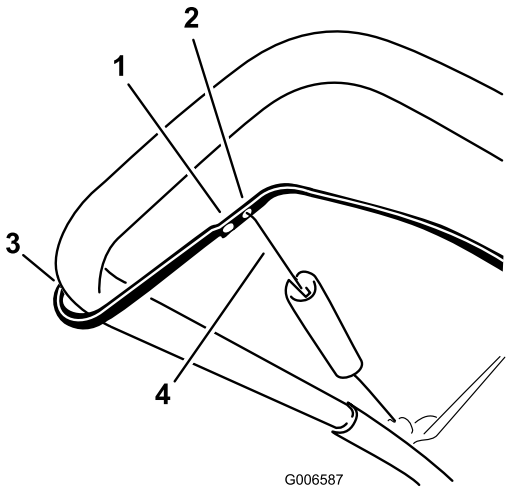

Rysunek 27

1. Wyjmij górny koniec sprężyny z tego otworu
2. Włóż górny koniec sprężyny do tego otworu
3. Oś przegubu
4. Górny koniec sprężyny

Informacja: Przy mokrej pogodzie pasek może się ślizgać (piszczeć); aby wysuszyć układ napędowy, uruchom wirnik i pozwól mu pracować bez obciążenia przez 30 sekund.

Kontrola łopatek wirnika

Okres pomiędzy przeglądami: Co rok—Sprawdź łopatki wirnika i w razie potrzeby zleć wymianę łopatek i zgarniacza przedstawicielowi autoryzowanego serwisu.

Przed każdym odśnieżaniem sprawdzaj zużycie łopatek wirnika. Kiedy krawędź łopatki wirnika zużyje się do otworu wskazującego zużycie, zleć wymianę łopatek wirnika i zgarniacza przedstawicielowi autoryzowanego serwisu (Rysunek 28).

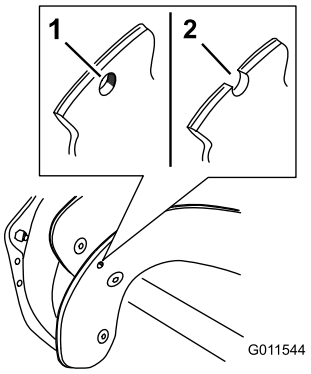

Rysunek 28

1. Otwór wskazujący zużycie jest nienaruszony; nie trzeba wymieniać łopatek wirnika.
2. Otwór wskazujący zużycie jest odsłonięty; wymień łopatki wirnika.

Wymiana oleju silnikowego

Okres pomiędzy przeglądami: Po pierwszych 2 godzinach

Co rok

Uruchom silnik na kilka minut przed wymianą oleju, aby go rozgrzać. Rozgrzany olej łatwiej wypływa i zawiera więcej zanieczyszczeń.

1. Spuść paliwo ze zbiornika do atestowanego kanistra lub zostaw silnik uruchomiony, aż się zatrzyma.
2. Ustaw maszynę na równym podłożu.
3. Umieść naczynie na spuszczany olej pod korkiem spustowym oleju, wyjmij go i przechyl maszynę do tyłu, aby spuścić zużyty olej do naczynia (Rysunek 29).

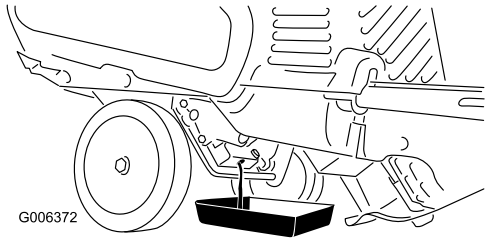

Rysunek 29

4. Po spuszczeniu zużytego oleju ustaw maszynę w pozycji roboczej.
5. Załóż korek spustowy oleju i mocno go dokręć.
6. Wyczyść obszar wokół korka wlewu oleju (Rysunek 30).

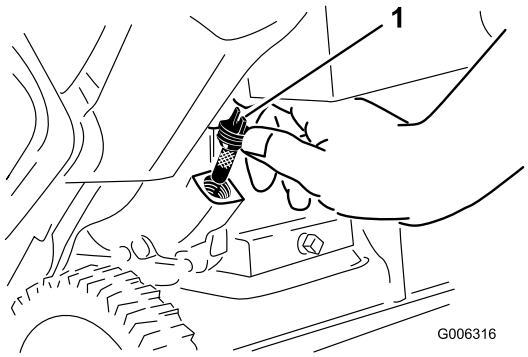

Rysunek 30

1. Korek wlewu oleju

7. Odkręć i zdejmij korek wlewu oleju (Rysunek 30).
8. Po ustawieniu maszyny w pozycji roboczej **ostrożnie** wlej olej do zbiornika oleju. Odczekaj 3 minuty, a następnie uzupełnij poziom oleju do punktu przelewu (Rysunek 32).

   Informacja: Możesz przechylić maszynę nieco do przodu (uchwyt w górę), aby ułatwić dolewanie oleju. Pamiętaj, aby przed sprawdzeniem poziomu oleju ustawić maszynę w pozycji roboczej.

   Ważne: Nie przechylaj maszyny całkowicie do przodu, ponieważ może z niej wyciec paliwo.

   Maks. ilość: 0,6 l, typ: samochodowy olej smarowy z detergentami o klasyfikacji API SJ, SL lub wyższej.

   Wykorzystaj Rysunek 31 poniżej, aby wybrać najlepszą lepkość oleju dla spodziewanego zakresu temperatur na zewnątrz:

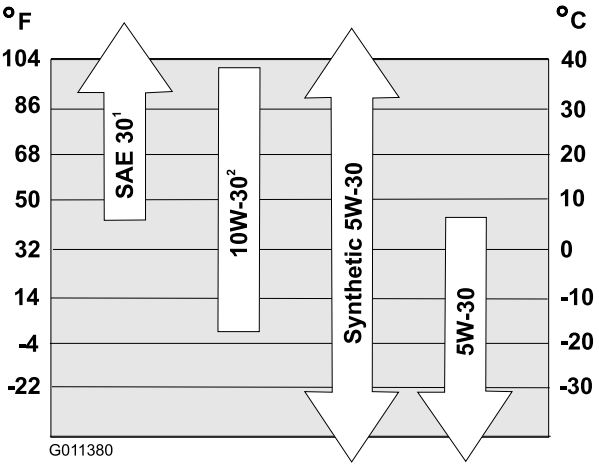

Rysunek 31

1. Używanie oleju SAE 30 przy temperaturach na zewnątrz poniżej 4°C spowoduje problemy z rozruchem.
2. Używanie oleju 10W-30 w temperaturach powyżej 27°C może spowodować zwiększone zużycie oleju; dlatego w takich warunkach należy częściej niż zwykle sprawdzać poziom oleju.

Informacja: W niskich temperaturach może być stosowany olej syntetyczny 0W30.

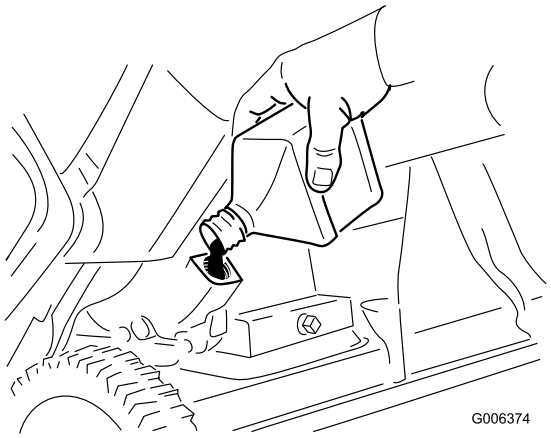

Rysunek 32

9. Wkręć korek wlewu oleju, dokręcając go ręcznie.
10. Wytrzyj cały rozlany olej.
11. Oddaj zużyty olej do lokalnego centrum recyklingu.

Serwisowanie świecy zapłonowej

Okres pomiędzy przeglądami: Co rok—Serwisuj i w razie potrzeby wymień świecę zapłonową.

Używaj świec **NGK BPR6ES, Champion RN9YC** lub podobnych.

1. Zatrzymaj silnik i zaczekaj, aż wszystkie ruchome części zatrzymają się.
2. Obróć tunel wyrzutowy, aby był skierowany do przodu.
3. Zdemontuj tunel wyrzutowy, uchwyt i uszczelkę tunelu, odkręcając 3 duże i jedną małą śrubę (Rysunek 33).

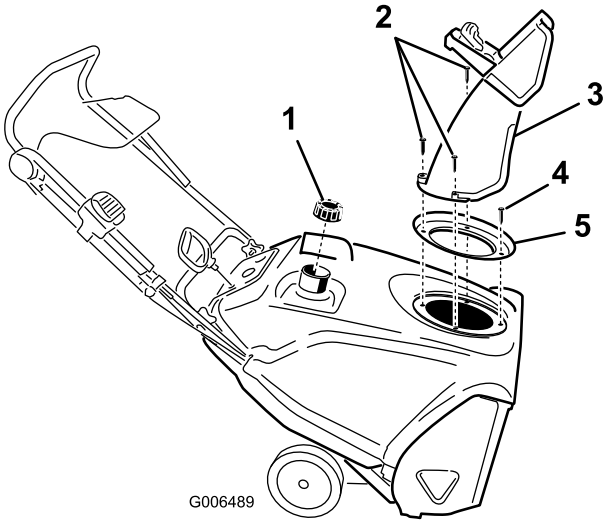

Rysunek 33

1. Korek zbiornika paliwa
2. Duże śruby (3)
3. Tunel wyrzutowy
4. Mała śruba
5. Uszczelka tunelu

4. Odkręć 4 śruby mocujące osłonę (Rysunek 34).

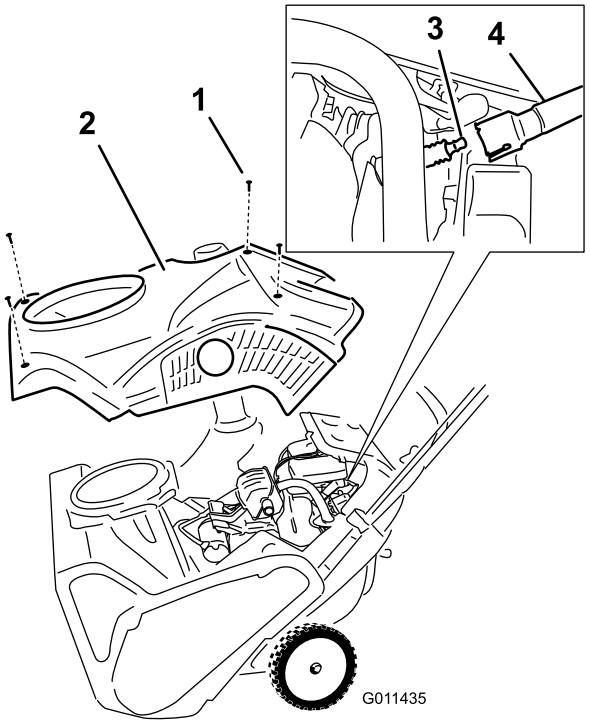

Rysunek 34

1. Śruba (4)
2. Osłona
3. Świeca zapłonowa
4. Kabel świecy zapłonowej

5. Odkręć korek wlewu paliwa.
6. Zdejmij osłonę (Rysunek 34).
7. Wkręć korek wlewu paliwa.
8. Odłącz kabel od świecy zapłonowej.
9. Wyczyść obszar wokół świecy zapłonowej.
10. Wyjmij świecę zapłonową z głowicy cylindra.

Ważne: Wymień, jeśli świeca jest pęknięta lub zanieczyszczona. Nie czyść elektrod, ponieważ drobne zanieczyszczenia, które dostaną się do cylindra, mogą uszkodzić silnik.

11. Ustaw przerwę na świecy na 0,76 mm (Rysunek 35).

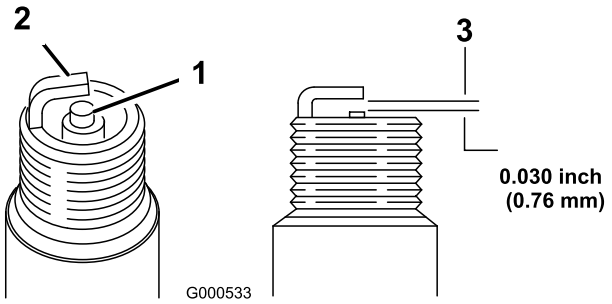

Rysunek 35

1. Izolator elektrody środkowej
2. Elektroda boczna
3. Przerwa (nie w skali)

12. Włóż świecę zapłonową i dokręć ją momentem 27-30 Nm.
13. Podłącz kabel do świecy zapłonowej.

    Informacja: Dopilnuj, aby rura odpowietrznika została poprowadzona nad kablem świecy zapłonowej, jak pokazuje Rysunek 36.

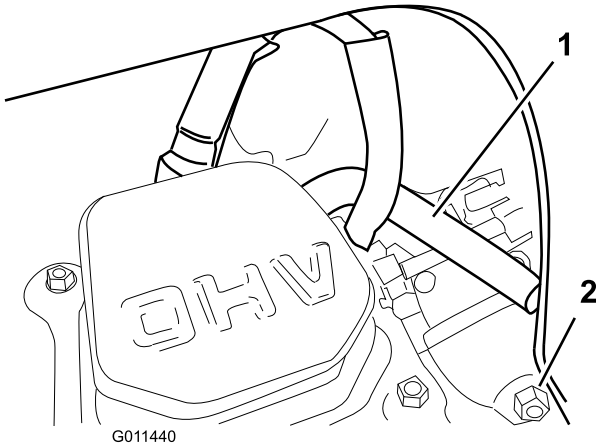

Rysunek 36

1. Rura odpowietrznika
2. Śruba spustowa gaźnika

14. Odkręć korek wlewu paliwa.
15. Zamocuj osłonę za pomocą śrub odkręconych w kroku 4.

    Informacja: Upewnij się, że górna i dolna osłona dopasowały się w bocznych rowkach.

16. Wkręć korek wlewu paliwa.
17. Załóż uszczelkę tunelu, tunel wyrzutowy i uchwyt tunelu na maszynie za pomocą śrub odkręconych w kroku 3.

    Informacja: Mała śruba przechodzi przez mały otwór w uszczelce tunelu z przodu otworu tunelu wyrzutowego.

Regulacja sterowania Quick Shoot™

Jeśli linka Quick Shoot ma ponad 13 mm luzu (Rysunek 37) lub tunel wyrzutowy nie obraca się w lewo i w prawo o jednakowy kąt, należy wyregulować linki sterujące Quick Shoot.

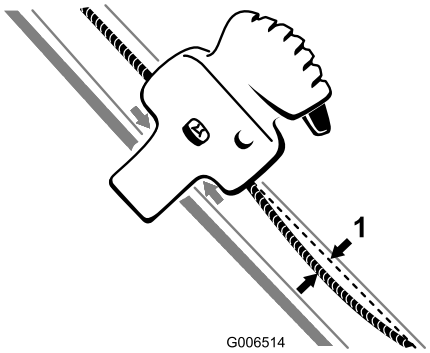

Rysunek 37

1. Maksymalny luz 13 mm

1. Odkręć dwa zaciski linek sterujących Quick Shoot (Rysunek 38).

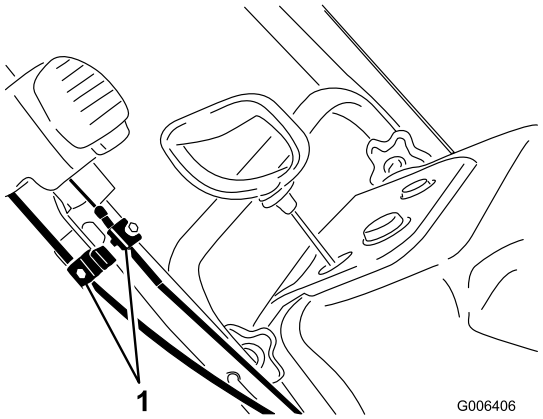

Rysunek 38

1. Zaciski linek

2. Ustaw sterowanie Quick Shoot między dwiema strzałkami umieszczonymi po prawej stronie górnego uchwytu (Rysunek 39).

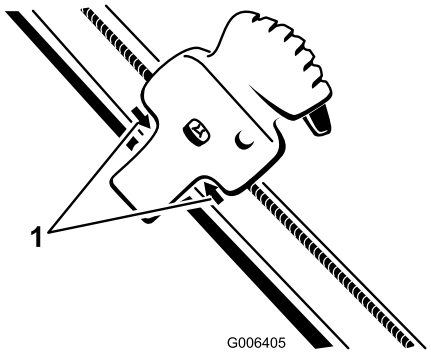

Rysunek 39

1. Strzałki

3. Obróć tunel wyrzutowy w taki sposób, aby był skierowany bezpośrednio do przodu, a strzałka z tyłu tunelu zrównała się ze strzałką na osłonie (Rysunek 40).

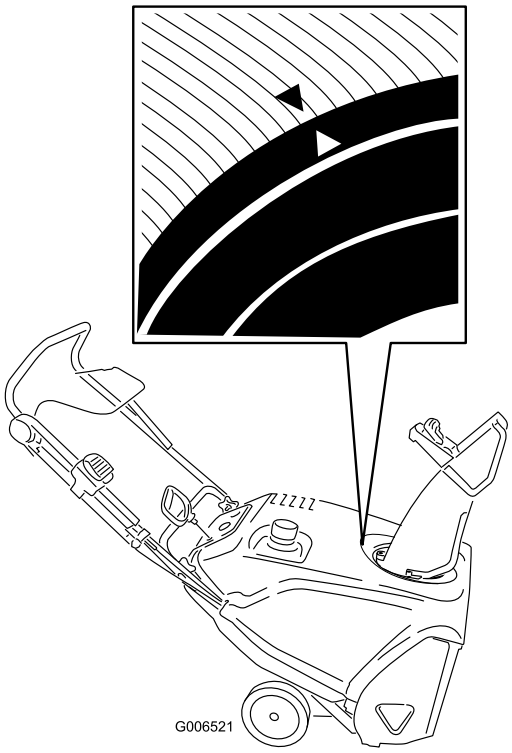

Rysunek 40

4. Przytrzymaj tunel wyrzutowy skierowany do przodu, ciągnij dolną osłonę linki w dół, aż zlikwidujesz luz linki, po czym dokręć mocno śrubę na dolnym zacisku linki (Rysunek 41).

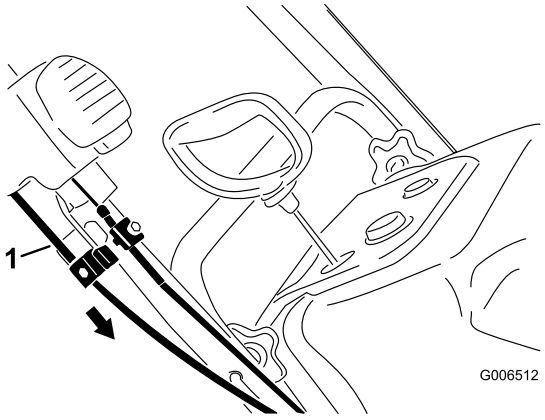

Rysunek 41

1. Dolna osłona linki

5. Ciągnij górną osłonę linki do przodu, aż zlikwidujesz luz linki, po czym dokręć mocno śrubę na górnym zacisku linki (Rysunek 42).

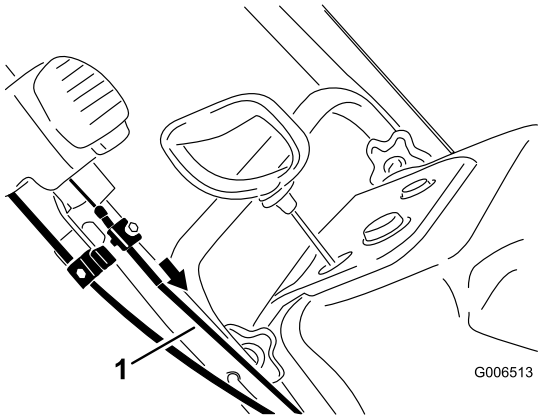

Rysunek 42

1. Górna osłona linki

Informacja: Nie napinaj linek zbyt mocno. Jeśli linki zostaną zbyt mocno napięte, obsługa Quick Shoot będzie utrudniona.

Przechowywanie

Przechowywanie maszyny

⚠ OSTRZEŻENIE

- **Opary benzyny są łatwopalne, wybuchowe i niebezpieczne w razie wdychania. Przechowując maszynę w miejscu, gdzie występuje otwarty płomień, może dojść do zapłonu oparów benzyny i wybuchu.**
- **Nie przechowuj maszyny w budynku (mieszkalnym), piwnicy, ani innych miejscach, gdzie mogą występować źródła zapłonu, takie jak podgrzewacze c.w.u., wolnostojące grzejniki, suszarki do ubrań, piece i podobne urządzenia.**
- **Nie przechylaj maszyny do tyłu z paliwem w zbiorniku, ponieważ paliwo może z niej wyciec.**

1. Przy ostatnim tankowaniu w sezonie dodaj stabilizator paliwa, aby je odświeżyć, zgodnie z zaleceniami producenta silnika.
2. Uruchom silnik na 10 minut, aby rozprowadzić wzbogacone paliwo w układzie paliwowym.
3. Zatrzymaj silnik, zaczekaj, aż ostygnie i spuść paliwo ze zbiornika lub zostaw silnik uruchomiony, aż się zatrzyma.
4. Uruchom silnik i zostaw uruchomiony, aż się zatrzyma.
5. Włącz ssanie lub podaj paliwo do silnika, uruchom go po raz trzeci i próbuj tak długo, aż nie będzie go można uruchomić.
6. Spuść paliwo w gaźniku przez śrubę spustową (Rysunek 36) do atestowanego kanistra na benzynę.
7. Odpowiednio usuń niewykorzystane paliwo. Oddaj je do recyklingu zgodnie z lokalnymi przepisami lub wykorzystaj w samochodzie.
8. Kiedy silnik będzie jeszcze ciepły, wymień olej silnikowy. Patrz punkt Wymiana oleju silnikowego.
9. Wyjmij świecę zapłonową.
10. Wlej 2 łyżeczki oleju do otworu po świecy zapłonowej.
11. Wkręć świecę zapłonową ręką, po czym dokręć ją momentem 27-30 Nm.
12. Po ustawieniu kluczyka zapłonu w pozycji Off, pociągnij powoli za uchwyt rozrusznika linkowego, aby rozprowadzić olej wewnątrz cylindra.
13. Wyczyść maszynę.
14. Pomaluj miejsca, w których odprysnął lakier, lakierem dostępnym u przedstawiciela autoryzowanego serwisu. Przed malowaniem przeszlifuj te miejsca papierem ściernym i zagruntuj środkiem antykorozyjnym, aby zabezpieczyć elementy metalowe przed korozją.
15. Dokręć wszelkie poluzowane mocowania. Napraw lub wymień wszystkie uszkodzone części.
16. Przykryj maszynę i przechowaj ją w czystym, suchym miejscu, poza zasięgiem dzieci. Przed przechowaniem w pomieszczeniu zaczekaj, aż silnik ostygnie.

Notatki:

Polityka ochrony prywatności (Europa)

Informacje gromadzone przez Toro
Toro Warranty Company (Toro) chroni Twoją prywatność. W celu przetwarzania Twojego zgłoszenia naprawy gwarancyjnej i kontaktowania się z Tobą w przypadku wycofania produktu z rynku, prosimy o udostępnienie nam pewnych danych osobowych, bezpośrednio lub za pośrednictwem lokalnego oddziału firmy Toro lub sprzedawcy.

System gwarancyjny Toro jest na serwerach znajdujących się w Stanach Zjednoczonych, gdzie przepisy dotyczące ochrony prywatności mogą nie zapewniać takiej samej ochrony, jaka obowiązuje w Twoim kraju.

UDOSTĘPNIAJĄC NAM SWOJE DANE OSOBOWE WYRAŻASZ ZGODĘ NA PRZETWARZANIE TYCH DANYCH, JAK TO OPISANO W NINIEJSZEJ POLITYCE OCHRONY PRYWATNOŚCI.

Sposób, w jaki Toro wykorzystuje informacje
Firma Toro może używać Twoich danych osobowych do przetwarzania zgłoszeń napraw gwarancyjnych, kontaktowania się z Tobą w przypadku wycofania produktu z rynku oraz w innych celach. Firma Toro może udostępniać te dane swoim oddziałom, sprzedawcom i innym partnerom biznesowym w związku z tymi działaniami. Nie przekażemy Twoich danych osobowych żadnej innej firmie. Zastrzegamy sobie prawo do ujawnienia danych osobowych w celu zapewnienia zgodności z obowiązującymi przepisami i żądaniami właściwych organów władzy, zapewnienia prawidłowego funkcjonowania naszych systemów oraz w celu ochrony własnych interesów lub innych użytkowników.

Przechowywanie danych osobowych
Będziemy przechowywać Twoje dane osobowe tak długo, jak długo będą potrzebne do celów, w których zostały pierwotnie zgromadzone lub do innych uzasadnionych celów (takich jak zapewnienie zgodności z przepisami) lub stosownie do wymagań obowiązujących przepisów.

Troska firmy Toro o zapewnienie ochrony danych osobowych
Podejmujemy odpowiednie środki ostrożności w celu zapewnienia bezpieczeństwa Twoich danych osobowych. Podejmujemy również działania mające na celu utrzymanie dokładności i aktualności danych osobowych.

Dostęp i poprawianie danych osobowych
Jeśli chcesz sprawdzić lub poprawić swoje dane osobowe, prosimy o kontakt pocztą elektroniczną na adres: legal@toro.com.

Lista dystrybutorów

Dystrybutor:	Kraj:	Numer telefonu:
Atlantis Su ve Sulama Sisstemleri Lt	Turcja	90 216 344 86 74
Balama Prima Engineering Equip.	Hong Kong	852 2155 2163
B-Ray Corporation	Korea	82 32 551 2076
Casco Sales Company	Portoryko	787 788 8383
Ceres S.A.	Kostaryka	506 239 1138
CSSC Turf Equipment (pvt) Ltd.	Sri Lanka	94 11 2746100
Cyril Johnston & Co.	Irlandia Północna	44 2890 813 121
Equiver	Meksyk	52 55 539 95444
Femco S.A.	Gwatemala	502 442 3277
G.Y.K. Company Ltd.	Japonia	81 726 325 861
Geomechaniki of Athens	Grecja	30 10 935 0054
Guandong Golden Star	Chiny	86 20 876 51338
Hako Ground and Garden	Szwecja	46 35 10 0000
Hako Ground and Garden	Norwegia	47 22 90 7760
Hayter Limited (U.K.)	Wielka Brytania	44 1279 723 444
Hydroturf Int. Co Dubai	Zjednoczone Emiraty Arabskie	97 14 347 9479
Hydroturf Egypt LLC	Egipt	202 519 4308
Ibea S.P.A.	Włochy	39 0331 853611
Irriamc	Portugalia	351 21 238 8260
Irrigation Products Int'l Pvt Ltd.	Indie	86 22 83960789
Jean Heybroek b.v.	Holandia	31 30 639 4611
Maquiver S.A.	Kolumbia	57 1 236 4079
Maruyama Mfg. Co. Inc.	Japonia	81 3 3252 2285
Metra Kft	Węgry	36 1 326 3880
Mountfield a.s.	Czechy	420 255 704 220
Munditol S.A.	Argentyna	54 11 4 821 9999
Oslinger Turf Equipment SA	Ekwador	593 4 239 6970
Oy Hako Ground and Garden Ab	Finlandia	358 987 00733
Parkland Products Ltd.	Nowa Zelandia	64 3 34 93760
Prochaska & Cie	Austria	43 1 278 5100
RT Cohen 2004 Ltd.	Izrael	972 986 17979
Riversa	Hiszpania	34 9 52 83 7500
Sc Svend Carlsen A/S	Dania	45 66 109 200
Solvert S.A.S.	Francja	33 1 30 81 77 00
Spypros Stavrinides Limited	Cypr	357 22 434131
Surge Systems India Limited	Indie	91 1 292299901
T-Markt Logistics Ltd.	Węgry	36 26 525 500
Toro Australia	Australia	61 3 9580 7355
Toro Europe NV	Belgia	32 14 562 960

Gwarancja firmy Toro

Warunki i produkty objęte gwarancją

Firma Toro i jej podmiot stowarzyszony Toro Warranty Company, zgodnie z zawartą między nimi umową, wspólnie zobowiązują się do naprawy wymienionych poniżej produktów Toro używanych przez pierwszego nabywcę*, w razie wystąpienia w nich wad materiałowych i wykonawczych.

Obowiązują poniższe okresy czasu, liczone od daty zakupu:

Produkty	**Okres gwarancji**
Kosiarki do trawy	
• Odlewana jednostka tnąca	5 lat (użytkowanie prywatne)[2] 45 dni (użytkowanie komercyjne)
• Silnik	5 lat (gwarancja uruchomienia) Patrz gwarancja producenta silnika[1]
• Stalowa jednostka tnąca	2 lata (użytkowanie prywatne)[2] 45 dni (użytkowanie komercyjne)
• Silnik	2 lata (gwarancja uruchomienia) Patrz gwarancja producenta silnika[1]
Elektronarzędzia	2-letnia ograniczona gwarancja
Odśnieżarki	
• Jednostopniowa	2 lata (użytkowanie prywatne)[2] 45 dni (użytkowanie komercyjne)
• Dwustopniowa	2 lata (użytkowanie prywatne)[2] 45 dni (użytkowanie komercyjne)
• Elektryczne	2 lata (użytkowanie prywatne)[2]
Wszystkie poniższe urządzenia samojezdne	
• Silnik	Patrz gwarancja producenta silnika[1] 1 rok (tylko na części)
• Osprzęt	1 rok
Kosiarki samojezdne	2 lata (użytkowanie prywatne)[2] 90 dni (użytkowanie komercyjne)
Traktorki ogrodowe	2 lata (użytkowanie prywatne)[2] 90 dni (użytkowanie komercyjne)
Kosiarki TimeCutter Z	3 lata (użytkowanie prywatne)[2] 30 dni (użytkowanie komercyjne)
Kosiarki TITAN	3 lata lub 240 godzin[3]
• Rama	Trwałość (tylko pierwszy właściciel)[4]
Kosiarki TITAN MX	3 lata lub 400 godzin[3]
• Rama	Trwałość (tylko pierwszy właściciel)[4]
Kosiarki typu Z Master, seria 2000	5 lat lub 1200 godzin[3]
• Rama	Trwałość (tylko pierwszy właściciel)[4]

*Pierwotny nabywca oznacza osobę, która jako pierwsza kupiła produkt firmy Toro.

[1]Niektóre silniki stosowane w produktach Toro objęte są gwarancją producenta silnika.

[2]Użytkowanie prywatne oznacza używanie produktu na tej samej działce, na której znajduje się dom użytkownika. Użytkowanie w większej liczbie miejsc traktowane jest jako użytek komercyjny; obowiązuje wtedy osobna gwarancja.

[3]Zależne od tego, co nastąpi wcześniej.

[4]Gwarancja wieczysta na ramę – Jeżeli rama główna, składająca się z części zespawanych razem i tworzących konstrukcję traktorka, do które mocowane są inne elementy, takie jak silnik, pęknie lub złamie się w normalnych warunkach użytkowania, zostanie naprawiona lub wymieniona, według uznania firmy Toro, na gwarancji; użytkownik nie poniesie żadnych kosztów części i robocizny. Uszkodzenie ramy z powodu nieprawidłowego użytkowania lub nadużycia oraz naprawa wymagana ze względu na rdzę lub korozję nie są objęte gwarancją.

Niniejsza gwarancja obejmuje koszty nowych części i robocizny, ale użytkownik musi pokryć koszty transportu.

Gwarancja może być unieważniona, gdy licznik godzin zostanie odłączony, zmieniony lub będzie wykazywać objawy manipulowania przez osoby nieuprawnione.

Obowiązki właściciela

Musisz konserwować posiadany produkt Toro, przestrzegając procedur konserwacji, opisanych w *Instrukcji obsługi*. Koszty takiej rutynowej konserwacji, wykonywanej przez przedstawiciela lub przez Ciebie, pokrywasz Ty.

Instrukcja korzystania z serwisu gwarancyjnego

Jeśli uważasz, że posiadany produkt firmy Toro zawiera wadę materiałową lub wykonawczą, wykonaj poniższą procedurę:

1. Skontaktuj się ze sprzedawcą w celu uzgodnienia serwisowania produktu. Jeśli z dowolnego powodu nie możesz skontaktować się ze sprzedawcą, skontaktuj się z autoryzowanym przedstawicielem firmy Toro, aby uzgodnić serwisowanie.
2. Przywieź produkt z dowodem zakupu (paragonem) do przedstawiciela serwisu. Jeśli z dowolnego powodu nie zadowala Cię analiza lub pomoc udzielona przez przedstawiciela serwisu, skontaktuj się z nami:

   Customer Care Department, RLC Division
   The Toro Company
   8111 Lyndale Avenue South
   Bloomington, MN 55420-1196
   Kierownik: Technical Product Support: 001–952–887–8248

   Patrz załączona lista dystrybutorów

Elementy i sytuacje nie objęte gwarancją

Niniejsza wyrażona gwarancja nie obejmuje:

- Kosztów regularnych czynności konserwacyjnych ani części eksploatacyjnych, takich jak ostrza, łopatki wirnika, lemiesze, paski, paliwo, środki smarne, wymiana oleju, świece zapłonowe, regulacja linek i hamulców.
- Dowolnych produktów lub części, które były modyfikowane lub niewłaściwie używane i wymagają wymiany lub naprawy z powodu wypadków lub braku odpowiedniej konserwacji.
- Naprawy wymagane w wyniku stosowania starego paliwa (mającego ponad miesiąc), lub niewłaściwego przygotowania urządzenia przed okresem przechowywania dłużej niż miesiąc.
- Silnik i skrzynia biegów. Elementy te są objęte odpowiednią gwarancją producenta, zawierającą oddzielne warunki i postanowienia.

Wszystkie naprawy objęte niniejszą gwarancją muszą zostać wykonane przez przedstawiciela autoryzowanego serwisu firmy Toro z wykorzystaniem zatwierdzonych części zamiennych Toro.

Warunki ogólne

Nabywca chroniony jest przez polskie prawo. Niniejsza gwarancja w żaden sposób nie ogranicza praw, które przysługują kupującemu w ramach tego prawa.