Form No. 3373-693 Rev A

Снегоочиститель CCR™ 6053 R/ES Quick Clear

Номер модели 38567—Заводской номер 313000001 и до

Номер модели 38569—Заводской номер 313000001 и до

Руководство оператора

Введение

Данный снегоочиститель предназначен для использования как владельцами жилых домов, так и профессиональными операторами, работающими по найму. Он рассчитан прежде всего на уборку снега с поверхностей с твердым покрытием, таких как проезды и тротуары, и других поверхностей для передвижения по жилым или коммерческим объектам. Он предназначен исключительно для уборки снега, и не является моделью, предназначенной для очистки гравийных поверхностей.

Прочитайте внимательно данное руководство для того, чтобы научиться правильно использовать и обслуживать устройство, не допуская его повреждения и предотвращения травмирования. Вы несете ответственность за правильное и безопасное использование устройства.

Вы можете установить непосредственный контакт с фирмой Toro, используя сайт &ToroWebAddr для получения информации об устройстве и вспомогательных приспособлениях, для помощи в поисках дилера, или для регистрации устройства.

При возникновении потребности в техническом обслуживании, запасных частях, выпущенных фирмой Toro или в дополнительной информации, вам необходимо обратиться к уполномоченному дилеру по техническому обслуживанию или в офис обслуживания фирмы Toro не забудьте при этом указать модель и заводской номер устройства. Рисунок 1 указывает место на устройстве, где представлены его модель и серийный номер. Запишите номера в предусмотренном для этого месте.

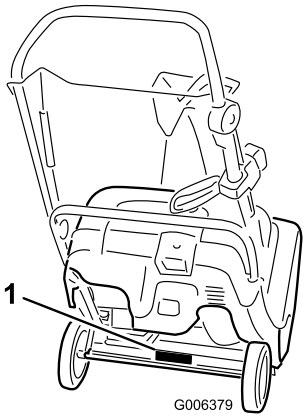

Рисунок 1

1. Место указания названия модели и серийного номера

Номер модели _____

Заводской номер _____

В настоящем руководстве указаны потенциальные опасности, связанные с устройством, и даны рекомендации по соблюдению безопасности, обозначенные символом предупреждения об опасности (Рисунок 2), который извещает об опасном состоянии, которое может привести к травме или летальному исходу, если пользователь не будет соблюдать рекомендуемые меры предосторожности.



Рисунок 2

1. Символ предупреждения об опасности

Для выделения информации в данном руководстве используются два слова. **Важная информация** – привлекает внимание к специальной информации, относящейся к механической части устройства, и **Примечание** – выделяет общую информацию, требующую специального внимания.

© 2012—The Toro® Company
8111 Lyndale Avenue South
Bloomington, MN 55420

Регистрация в www.Toro.com.

CE

Перевод исходного документа (RU)
Издано в США
Все права защищены

Техника безопасности

Внимательно изучите содержание данного руководства перед пуском двигателя.

⚠Это символ предупреждения об опасности. Он используется для того, чтобы предупредить вас о потенциальной опасности получения травм. Во избежание травм (в т.ч. со смертельным исходом) соблюдайте все указания по технике безопасности.

Неправильная эксплуатация или обслуживание данного снегоочистителя может привести к травме или смерти. Для того, чтобы избежать такого исхода, соблюдайте изложенные ниже правила техники безопасности.

Обучение

- Перед началом эксплуатации данного устройства прочитайте, усвойте и выполняйте все указания, которые имеются на корпусе машины, и в руководстве (ах) по ее использованию Подробно ознакомьтесь с органами управления и правильным использованием оборудования. Усвойте порядок остановки устройства и быстрого отключения органов управления.
- Не позволяйте детям пользоваться снегоочистителем. Не позволяйте пользоваться устройством взрослым, не прошедшим инструктаж.
- На обрабатываемой площади запрещено присутствие посторонних лиц, детей и животных.
- Соблюдайте осторожность, чтобы не поскользнуться и не упасть.

Подготовка

- Тщательно осмотрите площадку, на которой будет использоваться машина, и удалите из рабочей зоны коврики для ног, санки, доски, провода и другие посторонние предметы.
- Не включайте устройство, если на вас не надета зимняя одежда. Оператору запрещено носить свободную одежду во избежание попадания частей одежды в движущиеся части оборудования. Надевайте обувь, которая обеспечивает устойчивое положение на скользкой поверхности
- Соблюдайте осторожность при обращении с топливом, которое обладает повышенной воспламеняемостью.
  - Используйте штатную емкость для топлива.
  - Никогда не заправляйте топливом работающий или горячий двигатель.
  - Заправляйте топливный бак на открытом воздухе, соблюдая крайнюю осторожность. Никогда не заправляйте топливный бак в помещении.
  - Запрещается заправлять емкости, находящиеся внутри транспортного средства, на платформе грузовика или трейлера с пластиковым настилом. Перед заполнением ставьте емкости на землю, в стороне от вашего транспортного средства.
  - По возможности, снимайте оборудование, имеющее бензиновый двигатель, с грузовика или трейлера, и заправляйте его на земле. При отсутствии такой возможности заправлять такое оборудование на трейлере следует из переносной емкости, а не с помощью заправочного пистолета.
  - Заправочный пистолет должен касаться ободка горловины бака с топливом или емкости до окончании заправки. Не используйте пистолет с краном "Открыто – Закрыто".
  - В случае попадания топлива на одежду немедленно переоденьтесь.
  - Надежно завинчивайте крышки бензинового бака и вытирайте следы пролитого топлива.
  - Курить во время выполнения операций с бензином запрещается.
- Для всех устройств с электрическими стартерами используйте удлинительные шнуры и розетки, рекомендованные изготовителем.
- Не пытайтесь убирать снег с поверхностей, покрытых щебнем или гравием. Данное изделие предназначено для использования только на мощеных поверхностях.
- Никогда не пытайтесь производить какие-либо регулировки при работающем двигателе (за исключением тех, которые специально рекомендованы разработчиком).
- Во время работы и при выполнении операций регулировки или ремонта всегда надевайте защитные очки или щитки для защиты глаз от

попадания посторонних предметов, которые могут быть выброшены машиной.

- Перед началом уборки снега произведите регулировку двигателя и машины в соответствии с температурой наружного воздуха.

Эксплуатация

- Не держите руки и не ставьте ноги рядом с вращающимися частями машины или под ними. Не загораживайте отверстие для выброса снега.
- Соблюдайте чрезвычайную осторожность при работе или пересечении проездов, покрытых гравием, пешеходных дорожек или дорог. Остерегайтесь невидимых препятствий и будьте внимательны по отношению к дорожному движению.
- После столкновения с посторонним предметом заглушите двигатель, извлеките ключ зажигания из замка и внимательно осмотрите снегоочиститель с целью выявления повреждений, и устраните повреждение, прежде чем продолжить работу снегоочистителя.
- При появлении ненормальных вибраций машины остановите двигатель и немедленно произведите проверку с целью выявления причины вибраций. Обычно вибрация является признаком неисправности.
- Глушите двигатель каждый раз, когда вы покидаете свое рабочее место для устранения засорения кожуха или желоба для выброса снега, либо для проведения ремонта, регулировки и осмотра машины.
- При выполнении очистки, ремонта или осмотра заглушите двигатель и убедитесь в том, что лопасти ротора и все движущиеся части машины остановлены.
- Продолжительная работа двигателя в закрытом помещении запрещена. Допускается запуск двигателя в помещении для последующего использования машины за его пределами, а также с целью заезда в помещение и выезда из него. Открывайте наружные двери, так как выхлопные газы представляют опасность.
- Соблюдайте особую осторожность при изменении направления движения, находясь на склоне.
- Никогда не используйте снегоочиститель, не установив соответствующие ограждения, щитки и другие защитные приспособления.
- Никогда не направляйте желоб в сторону людей или предметов, которым может быть нанесен ущерб. Не подпускайте к снегоочистителю детей и животных.
- Не перегружайте машину, пытаясь увеличить скорость уборки снега.
- Смотрите назад и соблюдайте осторожность при движении снегоочистителя задним ходом.
- Отключайте электропитание для остановки лопастей ротора во время транспортировки или когда машина не используется.
- Никогда не используйте снегоочиститель в условиях слабой видимости или при низкой освещенности. Обеспечьте надежную опору для ног и крепко держите рукоятки управления. Двигайтесь шагом; никогда не переходите на бег.
- Никогда не прикасайтесь к прогретому двигателю и глушителю (Рисунок 3).



Рисунок 3

Чистка засоренного желоба для выброса снега

Касание рукой лопастей вращающегося ротора внутри желоба для выброса снега является наиболее частой причиной травмирования пользователей снегоочистителя. Никогда не чистите рукой желоб для выброса снега.

Для чистки желоба:

- **Заглушите двигатель!**
- Подождите 10 секунд для того, чтобы лопасти ротора остановились.
- Всегда производите чистку не рукой, а специальным инструментом.

Техническое обслуживание и хранение

- Как можно чаще проверяйте затяжку всех крепежных деталей для поддержания оборудования в безопасном рабочем состоянии.
- Никогда не храните машину с заполненным топливным баком в здании, где имеются такие источники воспламенения, как водонагреватели,

электронагреватели или сушилки для одежды. Дайте двигателю остыть перед постановкой его на хранение в каком-либо помещении.

- Перед постановкой снегоочистителя на длительное хранение детально ознакомьтесь с инструкциями, содержащимися в *руководстве пользователя*.
- Сохраняйте или заменяйте в случае необходимости таблички с правилами техники безопасности и инструкциями.
- После выброса снега продолжайте работу машины в течение нескольких минут для предупреждения обледенения лопастей ротора.

Toro Техника безопасности снегоочистителя

Следующий перечень содержит сведения по технике безопасности изделий компании Toro и другую информацию, относящуюся к технике безопасности, которую вы должны знать.

- **Лопасти вращающегося ротора могут стать причиной травмирования пальцев и рук.** При работе снегоочистителя находитесь перед рукоятками и в стороне от отверстия для выброса снега. **Лицо, руки, ноги и другие части тела оператора или одежда должны находиться на безопасном расстоянии от движущихся или вращающихся частей машины.**
- Перед регулировкой, очисткой, ремонтом и осмотром снегоочистителя или перед освобождением от посторонних предметов желоба для выброса снега **выключите двигатель, выньте ключ зажигания и подождите, пока остановятся все движущиеся части.**
- **Перед тем,** как покинуть рабочее место, выключите двигатель, выньте ключ зажигания и подождите, пока остановятся все движущиеся части.
- Если щиток, предохранительное устройство или табличка повреждены, утеряны или стали неразборчивыми, произведите их ремонт или замену до начала работы. Кроме того, подтяните все крепежные детали, затяжка которых ослабла.
- **Курить** во время выполнения операций с бензином запрещается.
- **Не** используйте снегоочиститель на крыше.
- Не прикасайтесь к двигателю во время его работы или вскоре после его останова, так как высокая температура его частей может стать причиной ожогов.
- Выполняйте только те операции технического обслуживания, которые указаны в настоящем руководстве. Перед выполнением операций технического обслуживания, ухода или регулировки остановите двигатель и извлеките ключ зажигания из замка. При необходимости выполнения капитального ремонта обращайтесь к уполномоченному дилеру по техническому обслуживанию.
- Не изменяйте настройки регулятора оборотов двигателя.
- При остановке снегоочистителя на срок более 30 дней слейте топливо из топливного бака для предупреждения опасности возгорания. Храните топливо в штатной емкости. Перед постановкой снегоочистителя на хранение выньте ключ зажигания.
- Приобретайте запасные детали и вспомогательные приспособления, выпускаемые только компанией Toro.

Звуковое давление

Уровень звукового давления на органы слуха оператора во время работы данного устройства составляет 88 дБА с погрешностью (K) 1 дБА. Определение уровня звукового давления производилось согласно методикам, описанным в EN 11201.

Уровень звукового давления

Гарантированный уровень звуковой мощности во время работы данного устройства составляет 104 дБА с погрешностью (K) 3,75 дБА. Определение уровня звукового давления производилось согласно методикам, описанным в EN 3744.

Вибрация рукояток

Измеренный уровень вибрации с левой стороны = 8,4 м/с²

Измеренный уровень вибрации с правой стороны = 10,7 м/с²

Величина погрешности (K) = 4,3 м/с²

Определение уровня вибрации производилось согласно методикам, описанным в EN 20643.

Наклейки с правилами техники безопасности и инструкциями

Внимание: Таблички с указаниями и инструкциями по технике безопасности располагаются рядом с частями машины, являющимися потенциальными источниками опасности. Заменяйте поврежденные таблички.

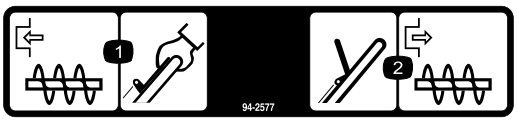

94-2577

1. Для начала вращения лопастей ротора прижмите планку управления к рукоятке.
2. Для прекращения вращения лопастей ротора отпустите планку управления.

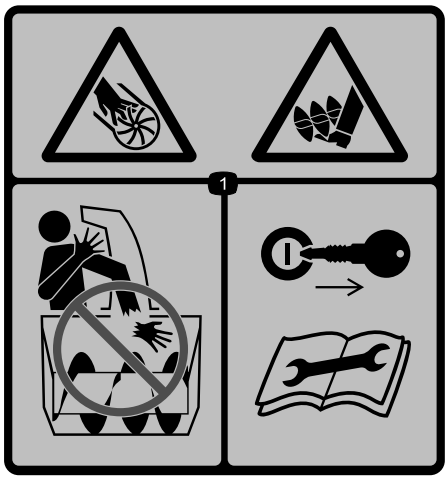

115–5698

Закажите деталь №. 117-9121

1. Во избежание травмирования и нанесения увечий лопастями ротора не кладите руку на желоб, не оставляйте ключ зажигания в замке и внимательно изучите указания перед выполнением операций ухода и технического обслуживания.

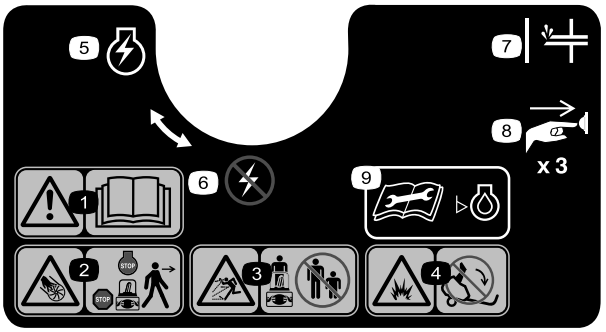

117-9102

Закажите деталь №. 117-6036

1. Предупреждение—прочитайте *руководство для оператора.*
2. Во избежание травмирования и нанесения увечий лопастями вращающегося ротора по окончании работы обязательно заглушите двигатель.
3. Опасность выброса посторонних предметов. Посторонние лица должны находиться на безопасном расстоянии от снегоочистителя.
4. Опасность выплескивания топлива — не допускайте сильного наклона снегоочистителя назад.
5. Выключатель двигателя в положении On (Включено)
6. Выключатель двигателя в положении Off (Выключено)
7. Заливочный насос
8. Нажмите три раза кнопку заливочного насоса для впрыска топлива в двигатель.
9. Прочитайте *Руководство для оператора* перед проверкой уровня масла в двигателе.

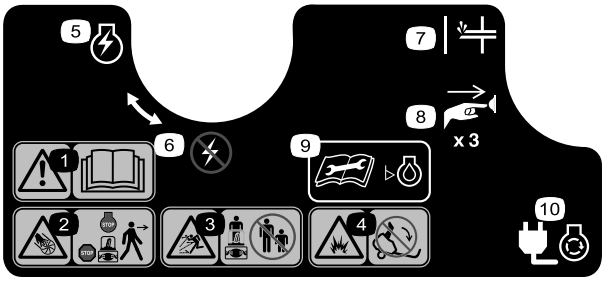

117-9103

Закажите деталь №. 117-6046

1. Предупреждение—прочитайте *руководство для оператора.*
2. Во избежание травмирования и нанесения увечий лопастями вращающегося ротора по окончании работы обязательно заглушите двигатель.
3. Опасность выброса посторонних предметов. Посторонние лица должны находиться на безопасном расстоянии от снегоочистителя.
4. Опасность выплескивания топлива — не допускайте сильного наклона снегоочистителя назад.
5. Выключатель двигателя в положении On (Включено)
6. Выключатель двигателя в положении Off (Выключено)
7. Заливочный насос
8. Нажмите три раза кнопку заливочного насоса для впрыска топлива в двигатель.
9. Прочитайте *Руководство для оператора* перед проверкой уровня масла в двигателе.
10. Подключите к машине напряжение для питания электрического стартера.

Сборка

Незакреплённые детали

Используя таблицу, представленную ниже, убедитесь в том, что все детали отгружены

Процедура	Наименование	Количе-ство	Использование
1	Детали не требуются	–	Разверните рукоятку.
2	Винты Узел желоба	3 1	Произведите чистку желоба для выброса снега.

1

Разворачивание рукоятки

Детали не требуются

Процедура

1. Ослабьте затяжку головок рукоятки, вытяните фиксаторы "П"-образной рукоятки так, чтобы вы могли свободно двигать рукояткой, и поверните рукоятку в рабочее положение (Рисунок 4).

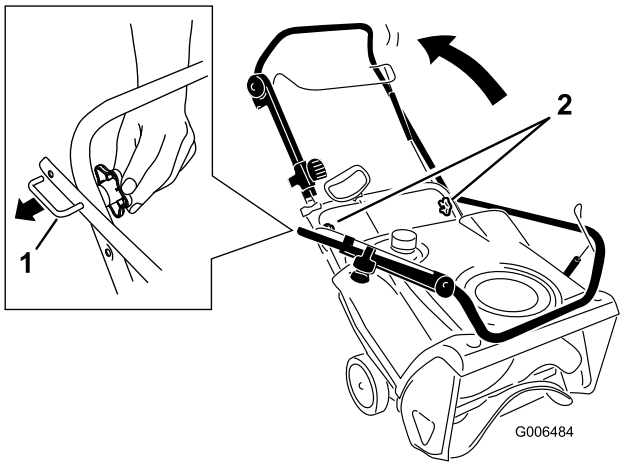

Рисунок 4

1. Фиксатор "П"-образной рукоятки (2)
2. Головки рукоятки

2. Вставьте конец фиксатора "П"-образной рукоятки в открытое отверстие рукоятки, и надежно затяните головки рукоятки (Рисунок 5).

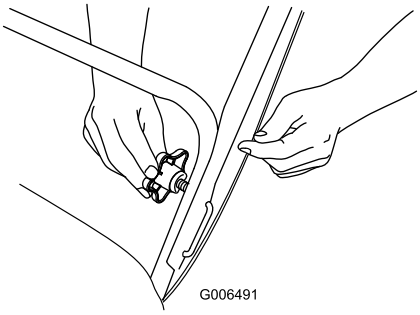

Рисунок 5

Внимание: Убедитесь в том, что вы не защемили и не перегнули тросик управления или тросы системы Quick Shoot™ (Рисунок 6).

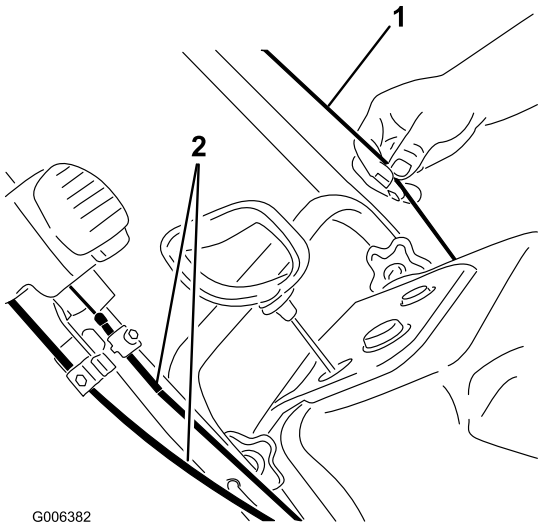

Рисунок 6

1. Тросик управления
2. Тросы Quick Shoot™

2

Перемещение желоба для выброса

Детали, требуемые для этой процедуры:

3	Винты
1	Узел желоба

Процедура

Произведите очистку желоба для выброса снега (Рисунок 7).

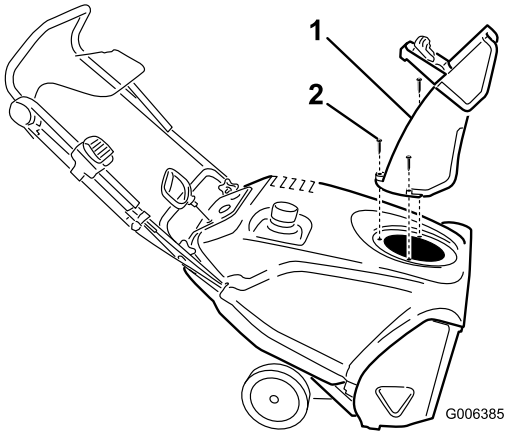

Рисунок 7

1. Желоб для выброса снега
2. Винты (3)

Примечание: Для облегчения затяжки винтов при монтаже используйте небольшой гаечный ключ с трещеткой.

Внимание: Не затягивайте слишком сильно винты, иначе вы можете повредить желоб и затруднить поворот.

3

Заправка двигателя маслом

Детали не требуются

Процедура

Снегоочиститель поставляется без масла, но в комплект поставки входит емкость с маслом.

Внимание: Перед пуском двигателя заправьте его маслом.

Примечание: Объем масла в двигателе может превышать требуемую величину. Не переполняйте двигатель маслом.

Максимальный объем масла: 0.6 л, тип: автомобильное моющее масло, имеющее классификацию API: , SJ, SL, и выше.

Используйте Рисунок 8 приведенный ниже для выбора оптимальной вязкости масла для ожидаемого диапазона наружных температур:

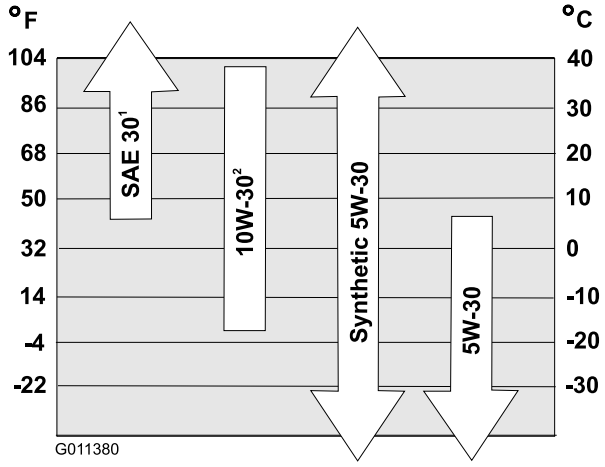

Рисунок 8

1. Применение масла SAE 30 при наружных температурах ниже 40°F (4°C) приведет к затруднению запуска.
2. Применение масла 10W-30 при наружных температурах выше 80°F (27°C) может вызвать увеличение расхода масла; поэтому в этом случае почаще проверяйте уровень масла.

Примечание: При низких температурах допускается использовать синтетическое масло 0W30.

1. Установите снегоочиститель на ровную поверхность.

2. Очистите поверхность вокруг крышки маслозаливной горловины (Рисунок 9).

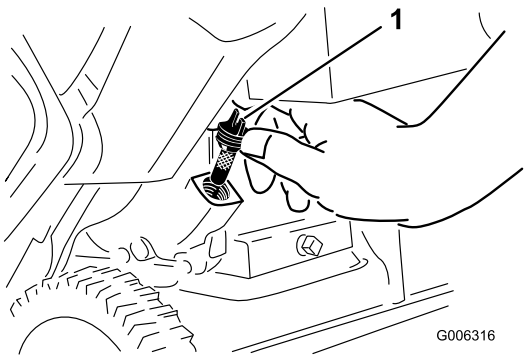

Рисунок 9

1. Крышка маслозаливной горловины

3. Отверните крышку маслозаливной горловины и снимите ее.
4. Установив снегоочиститель в рабочее положение, **осторожно** залейте масло в картер двигателя. Подождите 3 минуты, после чего добавьте масло до точки перелива.

   Примечание: Для облегчения долива масла снегоочиститель можно немного наклонить вперед (рукояткой вверх). Перед проверкой уровня масла не забудьте вернуть снегоочиститель в рабочее положение.

   Внимание: Не наклоняйте снегоочиститель вперед полностью до упора на носовую часть, т. к. при этом из нее может вытечь топливо.
5. Заверните крышку маслозаливной горловины в горловину и надежно затяните ее.

4

Регулировка тросика управления

Детали не требуются

Процедура

См. раздел «Регулировка тросика управления» в руководстве по техническому обслуживанию.

Знакомство с изделием

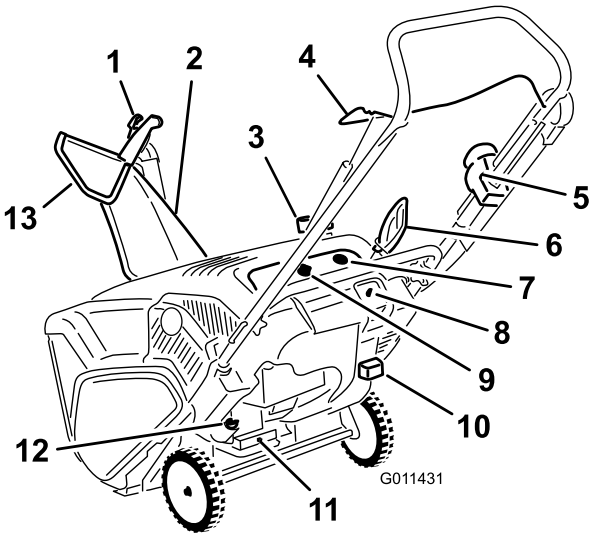

Рисунок 10

1. Пусковое устройство дефлектора желоба
2. Желоб для выброса снега
3. Крышка топливного бака
4. Планка управления
5. Управление устройством Quick Shoot™
6. Рукоятка механического стартера
7. Заливочный насос
8. Кнопка включения электрического стартера (только у модели 38569)
9. Ключ зажигания
10. Рукоятка воздушной заслонки
11. Пробка для слива масла
12. Крышка маслозаливной горловины
13. Дефлектор желоба

Эксплуатация

Примечание:

⚠ ОПАСНО

Бензин является воспламеняющейся и крайне взрывоопасной жидкостью. Пожар или взрыв бензиновой смеси может вызвать ожоги у вас и окружающих вас лиц.

- **Для предотвращения воспламенения бензина из-за разряда статического электричества перед заправкой устанавливайте емкость с бензином и/или снегоочиститель на землю, а на неподвижный или другой объект.**
- **Производите заправку бака вне помещения при холодном двигателе. Вытирайте следы пролитого бензина.**
- **В непосредственной близости от емкостей с бензином запрещено курение, а также пользование открытого огня и использование искрообразующего инструмента.**
- **Храните бензин в штатной емкости в месте, недоступном для детей.**
- **Не наклоняйте машину назад с полным топливным баком во избежание разлива топлива.**

Заправка топливного бака

- Для наилучших результатов используйте только чистый, свежий, неэтилированный бензин с октановым числом 87 или выше (метод оценки (R+M)/2).
- Приемлемыми считаются кислородосодержащие виды топлива, в состав которых входит до 10% спирта или 15% метил-трет-бутилового эфира (MTBE) по объему.
- **Не используйте** смеси этанола с бензином (такие как E15 или E85) с содержанием более 10% этанола по объему. Это может привести к нарушениям эксплуатационных характеристик и/или повреждениям двигателя, которые не будут покрываться гарантией.
- **Запрещается** использовать бензин, содержащий метанол.
- **Запрещается** хранить топливо в топливных баках или контейнерах на протяжении всей зимы, если только не используется стабилизирующая присадка в топливе.
- **Не** добавляйте масло в бензин.

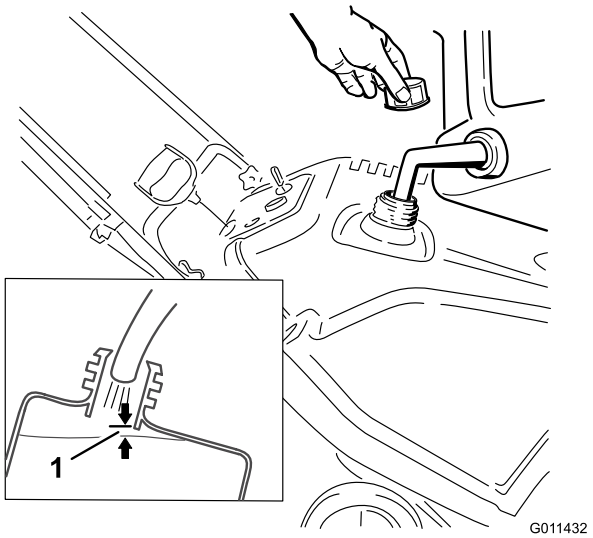

Рисунок 11

1. 6 мм

Внимание: Не добавляйте масло в бензин.

Внимание: Не применяйте топливо E85 или E20. Альтернативные виды топлива с высоким содержанием спирта могут вызывать трудности при запуске двигателя и ухудшение его рабочих характеристик, а также могут служить причиной повреждения двигателя.

Примечание: Для получения наилучших результатов закупайте только такое количество бензина, которое, по вашим расчётам, может быть использовано за 30 дней. В противном случае можно добавить стабилизатор топлива в свежее топливо, чтобы сохранить его качество до 6 месяцев.

Проверка уровня масла в двигателе

Интервал обслуживания: Перед каждым использованием или ежедневно—Проверьте уровень масла в двигателе и, в случае необходимости, произведите дозаправку.

1. Установите снегоочиститель на ровную поверхность.
2. Очистите поверхность вокруг крышки маслозаливной горловины (Рисунок 12).

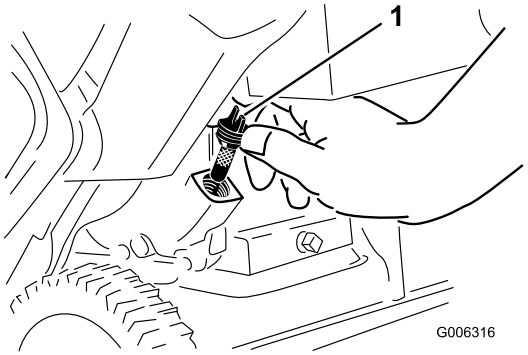

Рисунок 12

1. Крышка маслозаливной горловины

3. Отверните крышку маслозаливной горловины и снимите ее.
4. Если уровень масла низкий, установите снегоочиститель в рабочее положение и **осторожно** залейте масло в картер двигателя. Подождите 3 минуты, после чего добавьте масло до точки перелива. (Макс. объем масла: 20 унций (0,621 л), тип: автомобильное моющее масло SAE 30, имеющее классификацию API: SJ, SL или выше.)

   Примечание: Для облегчения долива масла снегоочиститель можно немного наклонить вперед (рукояткой вверх). Перед проверкой уровня масла не забудьте вернуть снегоочиститель в рабочее положение.

   Внимание: Не наклоняйте снегоочиститель вперед полностью до упора на носовую часть, т. к. при этом из нее может вытечь топливо.
5. Заверните крышку маслозаливной горловины в горловину и надежно затяните ее.

Запуск двигателя

1. Поверните ключ зажигания по часовой стрелке в положение On (ВключеноРисунок 13).

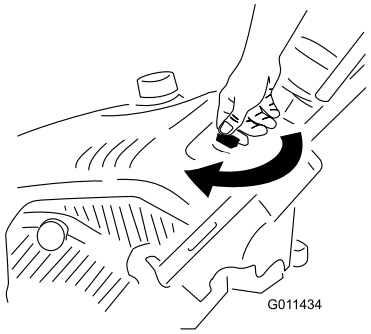

Рисунок 13

2. Потяните за рычаг воздушной заслонки (Рисунок 14).

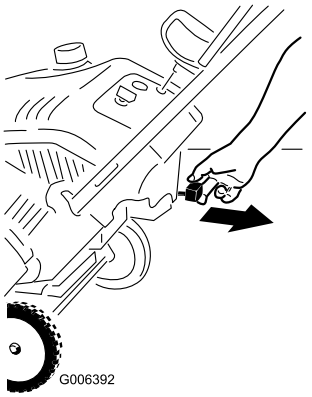

Рисунок 14

1. Рычаг воздушной заслонки

3. Нажмите большим пальцем кнопку заливочного насоса три раза (при температуре 0 °F или -18 °C и выше) или шесть раз (при температуре 0 °F или -18 °C и ниже), каждый раз удерживая кнопку в течение секунды перед отпусканием (Рисунок 15 и Рисунок 16).

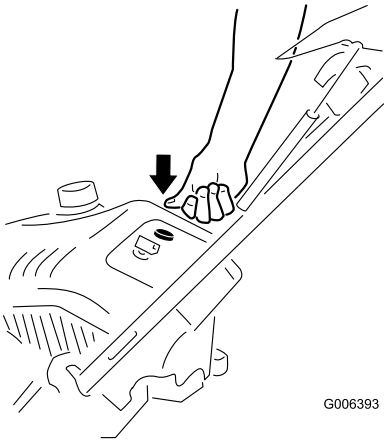

Рисунок 15

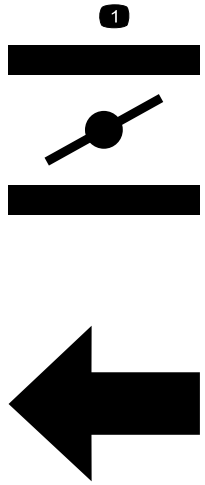

G013783

Рисунок 16

1. Символы на рычаге дроссельной заслонки, указывающие, что необходимо переместить рычаг влево, чтобы привести в действие дроссельную заслонку.

Примечание: Снимайте перчатку, когда вы нажимаете кнопку заливного насоса, для того, чтобы из отверстия насоса не мог выходить воздух.

Внимание: Не используйте заливной насос и воздушную заслонку, если двигатель работал и находится в нагретом состоянии. Чрезмерная подача топлива перед запуском может привести к заливке двигателя, препятствуя его запуску.

4. Присоедините удлинительный кабель к источнику питания и снегоочистителю, затем нажмите кнопку электрического стартера (только у модели 38569) (Рисунок 17) или вытяните рукоятку механического стартера(Рисунок 18).

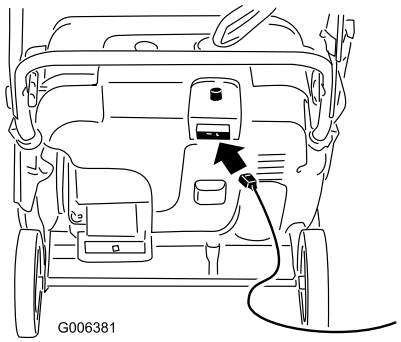

G006381

Рисунок 17

Примечание: Используйте только включенный в перечень UL-удлинительный кабель калибра 16, рекомендованный для наружного использования и имеющий длину не более 50 футов (15 м).

⚠ ПРЕДУПРЕЖДЕНИЕ

Повреждение шнура питания может привести к поражению электрическим током или возгоранию.

Тщательно проверьте шнур питания перед подключением его к источнику питания. Эксплуатация газонокосилки с поврежденным шнуром питания запрещена. Поврежденный шнур питания следует сразу заменить или отремонтировать. Для получения технической помощи обратитесь в авторизованный техцентр.

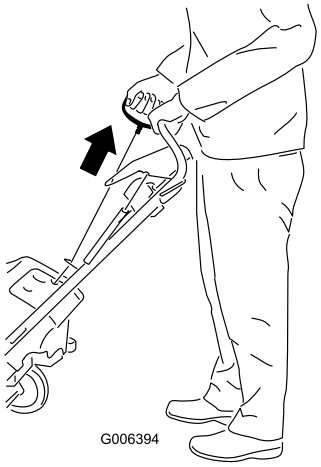

G006394

Рисунок 18

Внимание: Включайте электрический стартер не более 10 раз на 5 секунд с интервалами в 5 секунд. Более длительные включения электрического стартера могут привести к его перегреву и повреждению. Если двигатель не запустился после указанной выше серии попыток, подождите, по крайней мере, 40 минут для того, чтобы двигатель остыл перед повторением попыток запуска. Если двигатель не запустился и во время второй серии попыток, отправьте снегоочиститель лицензированному дилеру по техническому обслуживанию (только модель 38569).

Примечание: Если, потянув за ручку стартера, вы не почувствуете сопротивления, то это может означать, что стартер заморожен. Отогрейте стартер, прежде чем пытаться запустить двигатель.

5. Когда двигатель запустился, плавно нажмите на рукоятку воздушной заслонки.
6. Отсоедините удлинительный кабель от источника питания и снегоочистителя (только модель 38569).

⚠ ПРЕДОСТЕРЕЖЕНИЕ

Во избежание нанесения травм и причинения материального ущерба в результате случайного запуска не забывайте отключать снегоочиститель от сети питания (только у модели 38569).

Вынимайте штекер силового кабеля из розетки всякий раз, когда вы не собираетесь запускать снегоочиститель.

Включение вращения лопастей ротора

Для запуска вращения лопастей ротора прижмите планку управления к рукоятке (Рисунок 19).

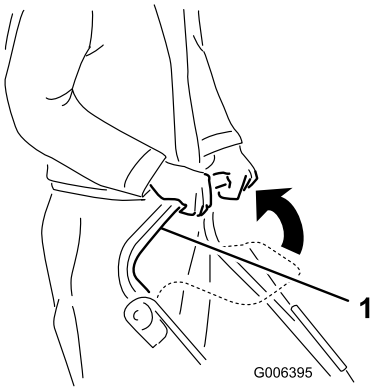

Рисунок 19

1. Планка управления

Прекращение вращения лопастей ротора

Для прекращения вращения лопастей ротора отпустите планку управления (Рисунок 20).

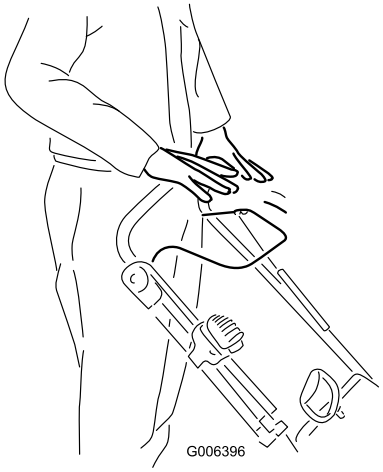

Рисунок 20

Останов двигателя

Для останова двигателя поверните ключ зажигания против часовой стрелки в положение Off (Выключено (Рисунок 21).

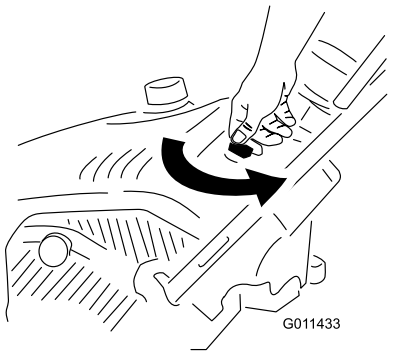

Рисунок 21

Регулировка желоба для выброса снега и дефлектора желоба

Для регулировки желоба нажмите пусковое устройство органа управления Quick Shoot™, расположенного на правой стороне рукоятки, и передвигайте его вверх и вниз по рукоятке. При движении органа управления вниз по рукоятке желоб поворачивается влево, при движении вверх - желоб поворачивается направо (Рисунок 22).

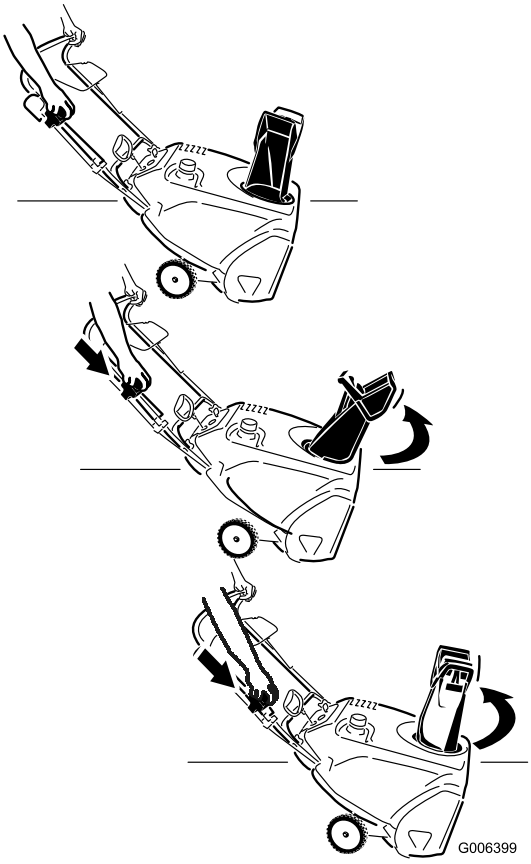

Рисунок 22

Для увеличения или уменьшения угла наклона дефлектора желоба нажмите пусковое устройство на дефлекторе и перемещайте дефлектор вверх или вниз (Рисунок 23).

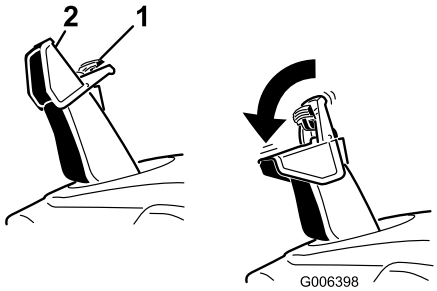

Рисунок 23

1. Пусковое устройство дефлекторв желоба
2. Дефлектор желоба

Чистка засоренного желоба для выброса снега

Внимание: Касание рукой лопастей вращающегося ротора внутри желоба для выброса снега является наиболее частой причиной травмирования пользователей снегоочистителя. Никогда не чистите рукой желоб для выброса снега.

Для чистки желоба:

- **Заглушите двигатель!**
- Подождите 10 секунд для того, чтобы лопасти ротора остановились.
- Всегда производите чистку не рукой, а специальным инструментом (Рисунок 24).

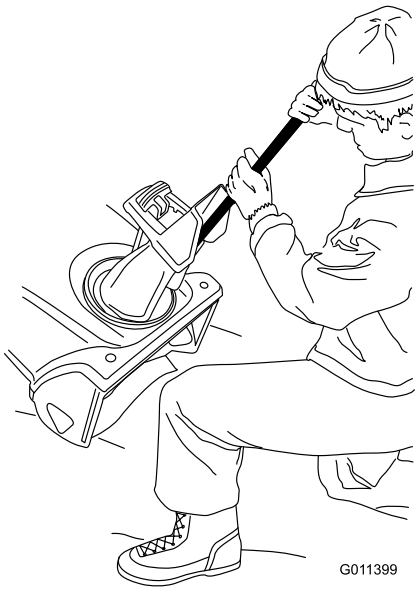

Рисунок 24

Защита от воздействия низких температур по окончании использования

- Дайте возможность двигателю поработать в течение нескольких минут для предотвращения примерзания движущихся частей. Заглушите двигатель, дождитесь остановки всех движущихся частей и удалите лед и снег из снегоочистителя.
- Очищайте от снега и льда основание желоба.
- Поворачивайте желоб налево и направо для предупреждения нарастания льда.
- При выключенном двигателе несколько раз потяните за трос механического стартера или подсоедините сетевой шнур к источнику питания и машине и один раз нажмите на кнопку электрического запуска (только для модели 38569) для предотвращения примерзания механического и электрического стартеров.
- В условиях обильного снегопада и низких температур возможно примерзание органов управления и движущихся частей. В случае

примерзания органов управления не прилагайте чрезмерных усилий. Если возникают трудности при использовании некоторых органов управления или частей машины, запустите двигатель и дайте ему поработать в течение нескольких минут.

Советы по эксплуатации

⚠ ПРЕДУПРЕЖДЕНИЕ

Выброс камней, не убранных вовремя игрушек и других предметов лопастями вращающегося ротора может стать причиной нанесения серьезных травм оператору и находящимся рядом людям.

- **Очищайте участок, намеченный для уборки снега, от объектов, которые могут захвачены и выброшены лопастями ротора.**
- **Не допускайте детей и домашних животных в зону работы снегоочистителя.**

- По возможности, убирайте снег сразу после того, как он выпал.
- Если снегоочиститель не может на скользкой поверхности двигаться вперед самостоятельно, толкайте его с помощью рукоятки, но давайте ему возможность работать в собственном темпе.
- Выполняйте проходы с перекрытием для полной уборки снега.
- По возможности, производите выброс снега по ветру.

Техническое обслуживание

Примечание:

Рекомендуемый график(и) технического обслуживания

Периодичность технического обслуживания	Порядок технического обслуживания
Через первый час	• Осмотрите тросик управления и, в случае необходимости, произведите его регулировку. • Проверьте затяжку крепежных элементов и, в случае необходимости, подтяните их.
Через первые 2 часа	• Замените масло в двигателе.
Перед каждым использованием или ежедневно	• Проверьте уровень масла в двигателе и, в случае необходимости, произведите дозаправку.
Ежегодно	• Осмотрите тросик управления и, в случае необходимости, произведите его регулировку. • Осмотрите лопасти ротора и, в случае необходимости, пригласите лицензированного дилера по техническому обслуживанию для замены лопастей и скребка. • Замените масло в двигателе. • Следите за свечей зажигания и, в случае необходимости, заменяйте ее. • Проверьте затяжку крепежных элементов и, в случае необходимости, подтяните их. • Пригласите лицензированного дилера по техническому обслуживанию для осмотра ремня привода и, в случае необходимости, его замены.
Ежегодно, или до помещения на хранение	• Подготовка снегоочистителя к установке на хранение

Регулировка тросика управления

Проверка тросика управления

Интервал обслуживания: Через первый час—Осмотрите тросик управления и, в случае необходимости, произведите его регулировку.

Ежегодно—Осмотрите тросик управления и, в случае необходимости, произведите его регулировку.

Переместите планку управления назад к рукоятке для устранения провисания тросика управления (Рисунок 25).

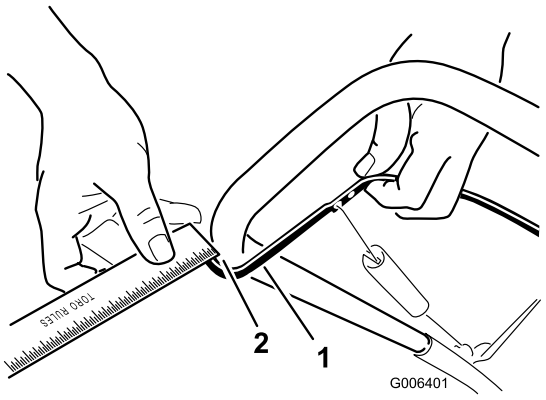

Рисунок 25

1. Планка управления
2. Зазор от 2 мм до 3 мм

Примечание: Обеспечьте зазор от 2 мм до 3 мм между планкой управления и рукояткой (Рисунок 25).

Внимание: Когда для прекращения вращения лопастей ротора вы отпускаете планку управления, должно наблюдаться некоторое провисание тросика управления.

Регулировка тросика управления

1. Сдвиньте вверх крышку пружины и отсоедините пружину от регулировочного звена (Рисунок 26).

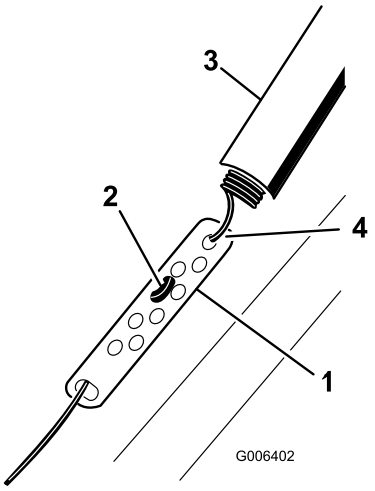

Рисунок 26

1. Регулировочное звено
2. Z-образный фитинг
3. Крышка пружины
4. Отсоедините здесь пружину.

Примечание: Для того, чтобы облегчить отсоединение пружины, вы можете вынуть регулировочное звено и тросик.

2. Передвиньте Z-образный фитинг к верхнему или нижнему отверстию в регулировочном звене для того, чтобы обеспечить зазор между планкой управления и рукояткой, находящийся в пределах от 2 мм до 3 мм (Рисунок 25).

Примечание: Передвижение Z-образного фитинга вверх уменьшает зазор между планкой управления и рукояткой, перемещение фитинга вниз – увеличивает этот зазор.

3. Соедините пружину с регулировочным звеном и надвиньте крышку пружины на регулировочное звено.

4. Проверьте правильность регулировки, см. раздел «Проверка тросика управления».

Примечание: После продолжительной эксплуатации может проявиться износ ремня привода и уменьшение натяжения ремня. Если привод ремня при больших нагрузках проскальзывает (слышен непрерывный визг), отсоедините пружину от регулировочного звена и вставьте верхний конец пружины в отверстие, которое расположено дальше от оси поворота планки управления (Рисунок 27). Затем присоедините пружину к регулировочному звену и произведите регулировку тросика управления.

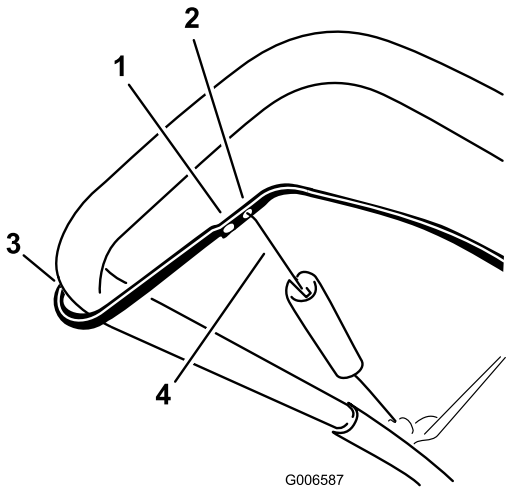

Рисунок 27

1. Выньте верхний конец пружины из этого отверстия
2. Вставьте верхний конец пружины в это отверстие
3. Ось поворота
4. Верхний конец пружины

Примечание: В условиях повышенной влажности возможно проскальзывание ремня с характерным резким звуком. Для просушивания системы приведите ротор в движение и дайте ему поработать без рабочей нагрузки в течение 30 секунд.

Осмотр лопастей ротора

Интервал обслуживания: Ежегодно—Осмотрите лопасти ротора и, в случае необходимости, пригласите лицензированного дилера по техническому обслуживанию для замены лопастей и скребка.

Перед каждым сеансом работы убедитесь в отсутствии износа лопастей ротора. Если износ кромок лопастей ротора достиг уровня отверстия индикации износа, пригласите лицензированного дилера по техническому обслуживанию для замены лопастей и скребка (Рисунок 28).

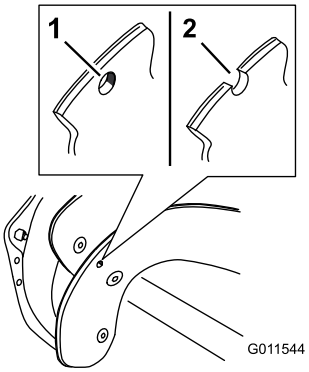

Рисунок 28

1. Отверстие индикации износа исправно; заменять лопасти ротора не требуется.
2. Отверстие индикации износа открыто; замените лопасти ротора.

Замена масла в двигателе

Интервал обслуживания: Через первые 2 часа

Ежегодно

Перед заменой масла включите двигатель на несколько минут для прогрева. Разогретое масло обладает повышенной текучестью, что позволяет удалить большее количество загрязняющих частиц.

1. Слейте через сифон топливо из топливного бака в аттестованную емкость для топлива или дайте двигателю поработать, пока он не остановится.
2. Установите снегоочиститель на ровную поверхность.
3. Поместите поддон для масла под сливную пробку, выверните сливную пробку, наклоните снегоочиститель назад и вылейте использованное масло в поддон Рисунок 29).

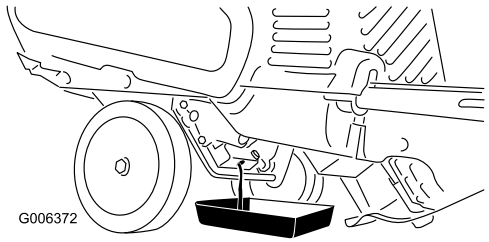

Рисунок 29

4. После слива использованного масла возвратите снегоочиститель в рабочее положение.
5. Вверните сливную пробку и надежно затяните ее.
6. Очистите поверхность вокруг крышки маслозаливной горловины (Рисунок 30).

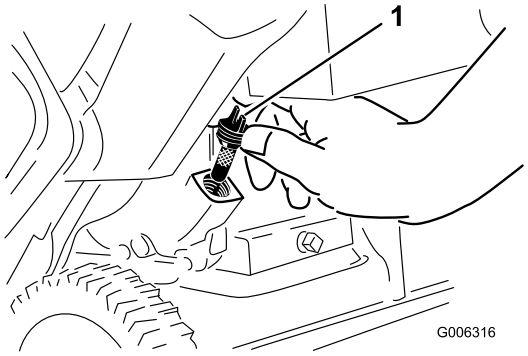

Рисунок 30

1. Крышка маслозаливной горловины

7. Отверните крышку маслозаливной горловины и снимите ее (Рисунок 30).
8. Установив снегоочиститель в рабочее положение, **осторожно** залейте масло в маслозаливную горловину. Подождите 3 минуты, после чего добавьте масло до точки перелива (Рисунок 32).

Примечание: Для облегчения долива масла снегоочиститель можно немного наклонить вперед (рукояткой вверх). Перед проверкой уровня масла не забудьте вернуть снегоочиститель в рабочее положение.

Внимание: Не наклоняйте снегоочиститель вперед полностью до упора на носовую часть, т. к. при этом из нее может вытечь топливо.

Максимальный объем масла: 0,6 л, тип: автомобильное моющее масло, имеющее классификацию API: , SJ, SL, и выше.

Используйте Рисунок 31 приведенный ниже для выбора оптимальной вязкости масла для ожидаемого диапазона наружных температур:

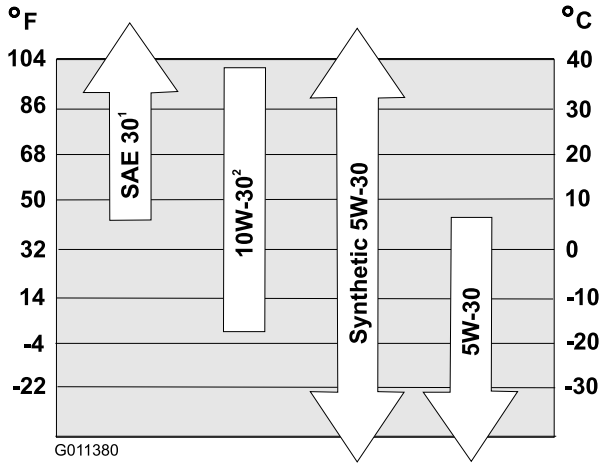

Рисунок 31

1. Применение масла SAE 30 при наружных температурах ниже 40°F (4°C) приведет к затруднению запуска.
2. Применение масла 10W-30 при наружных температурах выше 80°F (27°C) может вызвать увеличение расхода масла; поэтому в этом случае почаще проверяйте уровень масла.

Примечание: При низких температурах допускается использовать синтетическое масло 0W30.

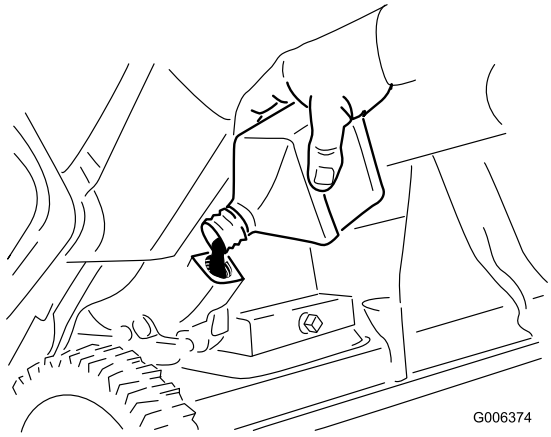

Рисунок 32

---

9. Вверните крышку маслозаливной горловины в горловину и надежно затяните ее.
10. Удалите пролитое масло.
11. Отработанное масло следует сдавать в ближайший пункт приема утильсырья.

Замена свечи зажигания

Интервал обслуживания: Ежегодно—Следите за свечей зажигания и, в случае необходимости, заменяйте ее.

Используйте свечу **NGK BPR6ES или Champion RN9YC**, или эквивалентную свечу зажигания.

1. Заглушите двигатель и подождите, пока все движущиеся части остановятся.
2. Поверните желоб для выброса снега так, чтобы он был направлен вперед.
3. Снимите желоб для выброса снега, ручку желоба для выброса снега и уплотнение желоба, для чего снимите 3 больших винта и один малый винт (Рисунок 33).

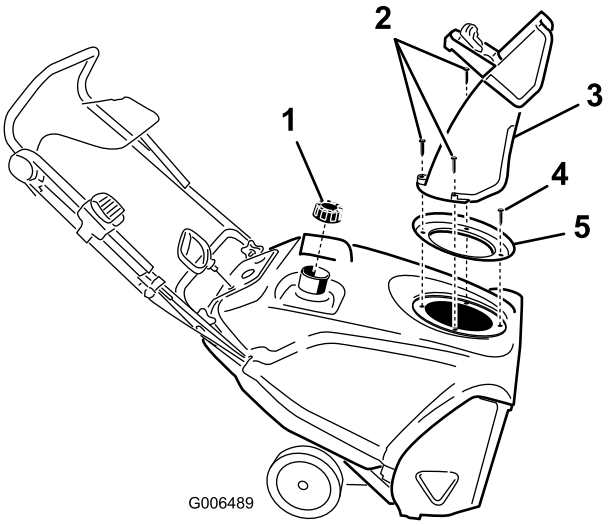

Рисунок 33

1. Крышка топливного бака
2. Большие винты (3)
3. Желоб для выброса снега
4. Малый винт
5. Уплотнение желоба

---

4. Снимите 4 винта, которые крепят кожух (Рисунок 34).

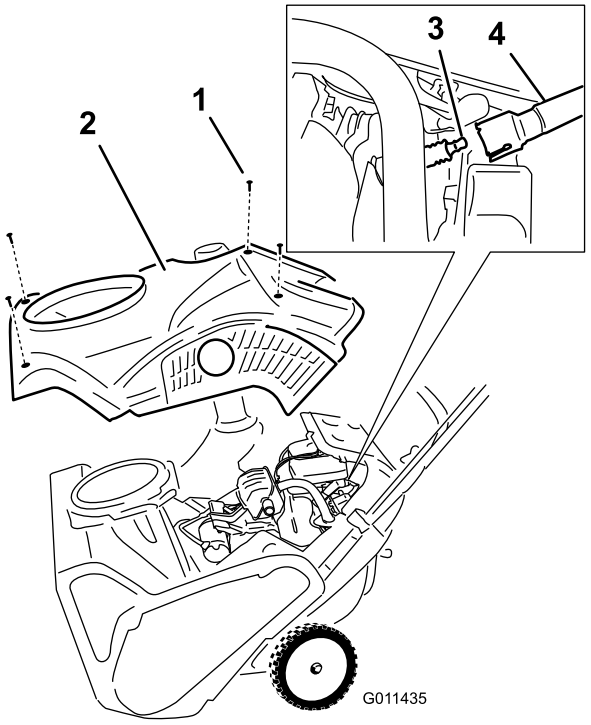

Рисунок 34

1. Винты (4)
2. Кожух
3. Свеча зажигания
4. Провод свечи зажигания

5. Снимите крышку топливного бака.
6. Извлеките масломерный щуп (Рисунок 34).
7. Снимите крышку топливного бака.
8. Отсоедините провод свечи зажигания.
9. Очистите поверхность вокруг свечи зажигания.
10. Выверните свечу зажигания из головки двигателя.

Внимание: Замените свечу зажигания, имеющую трещины, повреждения или следы загрязнения. Очистку электродов производить не следует во избежание повреждения двигателя в результате попадания частиц окалины в цилиндр.

11. Установите в свече зазор, равный 0,76 мм (Рисунок 35).

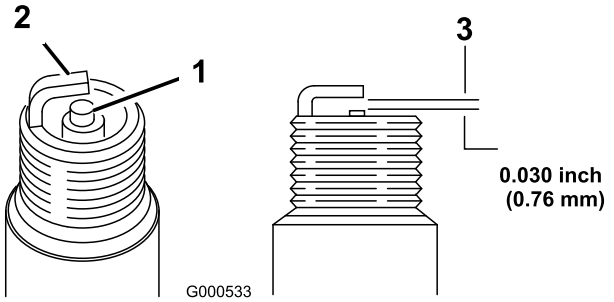

Рисунок 35

1. Изолятор центрального электрода
2. Боковой электрод
3. Искровой промежуток (не в масштабе)

12. Установите свечу зажигания и затяните ее с моментом 27-30 Н-м.
13. Присоедините провод к свече зажигания.

Примечание: Обеспечьте, чтобы труба сапуна проходила над свечным проводом, как показано на Рисунок 36.

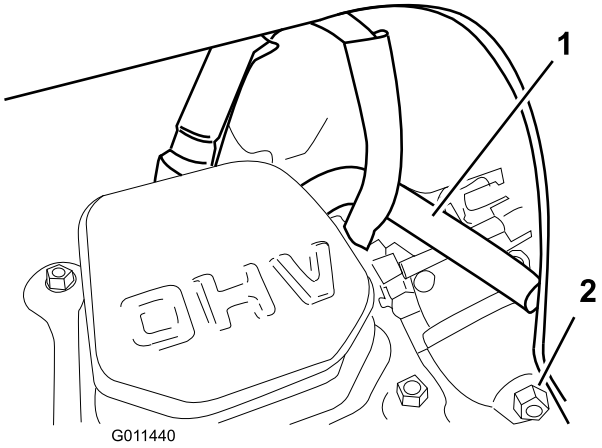

Рисунок 36

1. Труба сапуна
2. Болт слива карбюратора

14. Снимите крышку топливного бака.
15. Закрепите снятый на этапе кожух 4 с помощью винтов.

Примечание: Убедитесь, что верхний и нижний кожухи были плотно посажены в боковые канавки.

16. Установите крышку топливного бака.
17. Используя детали крепления, снятые на этапе 3, установите на снегоочиститель уплотнение желоба, желоб для выброса снега и ручку желоба для выброса снега.

Примечание: Малый винт проходит через небольшое отверстие в уплотнении желоба и перед окном для желоб для выброса снега.

Регулировка устройства управления Quick Shoot™

Если провисание троса устройства Quick Shoot превышает 13 мм (Рисунок 37) или если желоб поворачивается влево и вправо на разные углы, произведите регулировку тросов управления устройства Quick Shoot.

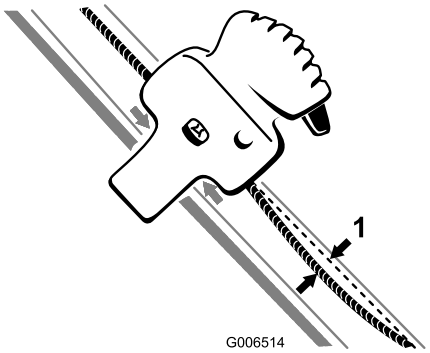

Рисунок 37

1. максимальное провисание 13 мм

1. Отпустите затяжку двух зажимов троса устройства управления Quick Shoot (Рисунок 38).

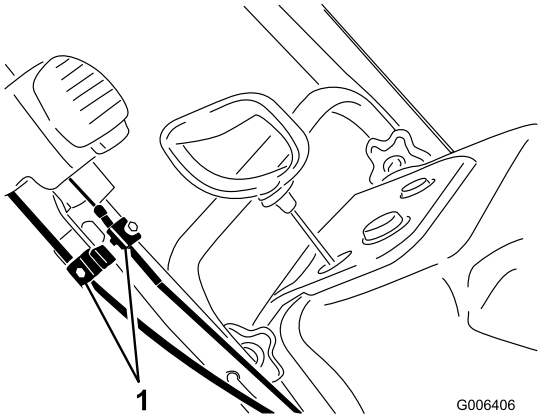

Рисунок 38

1. Зажим троса

2. Установите устройство управления Quick Shoot между двумя стрелками, находящимися на правой стороне верхней рукоятки (Рисунок 39).

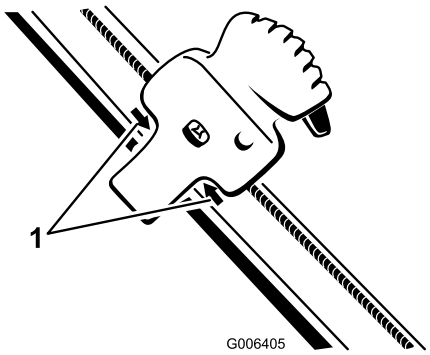

Рисунок 39

1. Стрелки

3. Поворачивайте желоб так, чтобы он был направлен строго вперед, и стрелка на тыльной части желоба совпадала со стрелкой на кожухе (Рисунок 40).

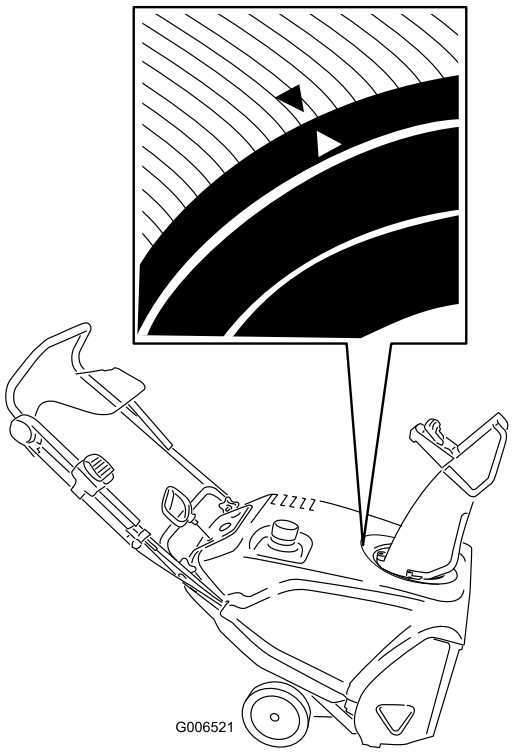

Рисунок 40

4. Удерживая желоб направленным строго вперед, потяните вниз оболочку нижнего троса так, чтобы устранить провисание троса, и затем надежно затяните винт зажима нижнего троса(Рисунок 41).

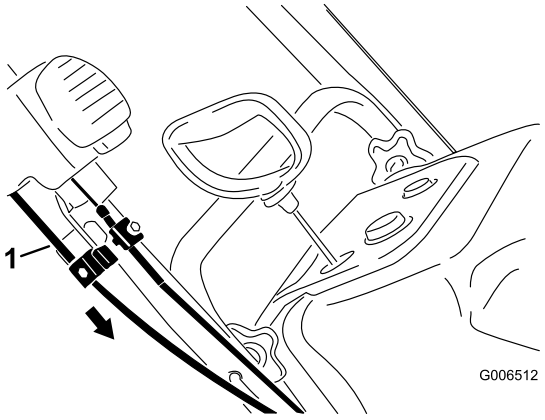

Рисунок 41

1. Оболочка нижнего троса

5. Потяните вперед оболочку верхнего троса так, чтобы устранить провисание троса, и затем надежно затяните винт зажима верхнего троса (Рисунок 42).

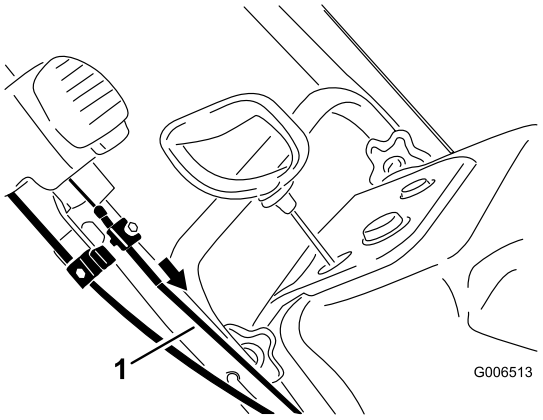

Рисунок 42

1. Оболочка верхнего троса

Примечание: Не слишком натягивайте тросы. При чрезмерной натяжке тросов возникают трудности в работе с устройством Quick Shoot.

Хранение

Хранение снегоочистителя

⚠ ПРЕДУПРЕЖДЕНИЕ

- **Пары бензина легко воспламеняются, взрывоопасны и вредны для здоровья при их вдыхании. Если вы храните снегоочиститель в месте, где имеются открытые источники пламени, пары бензина могут воспламениться и вызвать взрыв.**
- **Не храните снегоочиститель в подвале дома (жилого помещения) или другом месте, где могут находиться такие источники воспламенения, как водонагреватели, комнатные электрообогреватели, сушилки для одежды, печи и другие подобные устройства.**
- **Не допускайте наклона снегоочистителя назад при наличии топлива в топливном баке, т. к. в этом случае топливо может вытечь из снегоочистителя.**

1. Согласно рекомендации изготовителя двигателя, перед последней в году заправкой двигателя добавьте в свежее топливо стабилизатор топлива.
2. Дайте двигателю поработать в течение 10 минут для того, чтобы обработанное топливо могло распространиться по топливной системе.
3. Заглушите двигатель, дайте возможность ему остыть, и слейте топливо из бака или продолжайте работу двигателя, пока он не остановится.
4. Включите двигатель и продолжайте работу до тех пор, пока двигатель не остановится.
5. Запустите двигатель в третий раз, используя воздушную заслонку или насос пускового топлива, и продолжайте его работу до тех пор, пока он не перестанет запускаться.
6. Слейте находящееся в карбюраторе топливо через болт для слива карбюратора (Рисунок 36) в аттестованную емкость для бензина.
7. Удалите в отходы надлежащим образом все неиспользованное топливо. Произведите его утилизацию согласно местным правилам или используйте в автомобиле.
8. Пока двигатель еще не остыл, смените масло в двигателе. См. Раздел «Заправка двигателя маслом».
9. Замените свечу зажигания.

10. Введите шприцом 2 чайных ложки масла в отверстие для свечи зажигания.
11. Установите свечу зажигания вручную, затем затяните ее с моментом 37-30 Н-м.
12. Установив ключ зажигания в положение Off (Выключено), плавно потяните рукоятку механического стартера для смазывания внутренней полости цилиндра.
13. Произведите очистку машины.
14. Подкрасьте поврежденные поверхности краской, полученной у уполномоченного дилера. Зачистите наждачной бумагой поврежденные участки перед покраской, используя также антикоррозийные средства для защиты металлических частей от коррозии.
15. Кроме того, подтяните все крепежные детали, затяжка которых ослабла. Произведите ремонт или замену всех поврежденных частей.
16. Закройте снегоочиститель чехлом и храните его в чистом сухом месте, недоступном для детей. Дайте двигателю остыть перед постановкой его на хранение в каком-либо помещении.

Примечания:

Примечания:

Уведомление о правилах соблюдения конфиденциальности для Европы

Информация, которую собирает компания Toro
Warranty Company (Toro), обеспечивает конфиденциальность ваших данных. Чтобы обработать вашу заявку на гарантийный ремонт и связаться с вами в случае отзыва изделий, мы просим вас предоставить нам некоторую личную информацию – непосредственно в нашу компанию или через ваше местное отделение или дилера компании Toro.

Гарантийная система Toro размещена на серверах, находящихся на территории Соединенных Штатов, где закон о соблюдении конфиденциальности может не дать такую же защиту, которая применяется в вашей стране.

ПРЕДОСТАВЛЯЯ НАМ СВОЮ ЛИЧНУЮ ИНФОРМАЦИЮ, ВЫ СОГЛАШАЕТЕСЬ НА ЕЕ ОБРАБОТКУ В СООТВЕТСТВИИ С ОПИСАНИЕМ В НАСТОЯЩЕМ УВЕДОМЛЕНИИ О СОБЛЮДЕНИИ КОНФИДЕНЦИАЛЬНОСТИ.

Способ использования информации компанией Toro
Компания Toro может использовать вашу личную информацию, чтобы обрабатывать гарантийные заявки и связываться с вами в случае отзыва изделия или для каких-либо иных целей, о которых мы вам сообщим. Компания Toro может предоставлять вашу информацию в свои филиалы, дилерам или другим деловым партнерам в связи с любыми из указанных видов деятельности. Мы не будем продавать вашу личную информацию никаким посторонним компаниям. Мы оставляем за собой право раскрыть личную информацию, чтобы выполнить требования применимых законов и по запросу соответствующих органов власти, с целью обеспечения правильной работы наших систем или для нашей собственной защиты или защиты пользователей.

Хранение вашей личной информации
Мы будем хранить вашу личную информацию, пока она будет нужна нам для осуществления целей, с которыми она была первоначально собрана, для других законных целей (например, соблюдение установленных норм) или в соответствии с требованием применимого закона.

Приверженность компании Toro к обеспечению безопасности вашей личной информации
Мы принимаем все обоснованные меры, чтобы защитить вашу личную информацию. Мы также предпринимаем действия для поддержания точности и актуального состояния личной информации.

Доступ и исправление вашей личной информации
Если вы захотите просмотреть или исправить свою личную информацию, просьба связаться с нами по электронной почте legal@toro.com.

Список дистрибьюторов в разных странах

Дистрибьютор:	Страна:	Телефон:
Atlantis Su ve Sulama Sisstemleri Lt	Турция	90 216 344 86 74
Balama Prima Engineering Equip.	Гонконг	852 2155 2163
B-Ray Corporation	Корея	82 32 551 2076
Casco Sales Company	Пуэрто-Рико	787 788 8383
Ceres S.A.	Коста-Рика	506 239 1138
CSSC Turf Equipment (pvt) Ltd.	Шри-Ланка	94 11 2746100
Cyril Johnston & Co.	Северная Ирландия	44 2890 813 121
Equiver	Мексика	52 55 539 95444
Femco S.A.	Гватемала	502 442 3277
G.Y.K. Company Ltd.	Япония	81 726 325 861
Geomechaniki of Athens	Греция	30 10 935 0054
Guandong Golden Star	Китай	86 20 876 51338
Hako Ground and Garden	Швеция	46 35 10 0000
Hako Ground and Garden	Норвегия	47 22 90 7760
Hayter Limited (U.K.)	Великобритания	44 1279 723 444
Hydroturf Int. Co Dubai	Объединённые Арабские Эмираты	97 14 347 9479
Hydroturf Egypt LLC	Египет	202 519 4308
Ibea S.P.A.	Италия	39 0331 853611
Irriamc	Португалия	351 21 238 8260
Irrigation Products Int'l Pvt Ltd.	Индия	86 22 83960789
Jean Heybroek b.v.	Нидерланды	31 30 639 4611
Maquiver S.A.	Колумбия	57 1 236 4079
Maruyama Mfg. Co. Inc.	Япония	81 3 3252 2285
Metra Kft	Венгрия	36 1 326 3880
Mountfield a.s.	Чешская Республика	420 255 704 220
Munditol S.A.	Аргентина	54 11 4 821 9999
Oslinger Turf Equipment SA	Эквадор	593 4 239 6970
Oy Hako Ground and Garden Ab	Финляндия	358 987 00733
Parkland Products Ltd.	Новая Зеландия	64 3 34 93760
Prochaska & Cie	Австрия	43 1 278 5100
RT Cohen 2004 Ltd.	Израиль	972 986 17979
Riversa	Испания	34 9 52 83 7500
Sc Svend Carlsen A/S	Дания	45 66 109 200
Solvert S.A.S.	Франция	33 1 30 81 77 00
Spypros Stavrinides Limited	Кипр	357 22 434131
Surge Systems India Limited	Индия	91 1 292299901
T-Markt Logistics Ltd.	Венгрия	36 26 525 500
Toro Australia	Австралия	61 3 9580 7355
Toro Europe NV	Бельгия	32 14 562 960

Гарантия компании Toro

Условия гарантии и товары, на которые она распространяется

Компания Toro и ее дочерняя компания Toro Warranty Company в соответствии с договоренностью между ними совместно гарантируют первоначальному покупателю* отремонтировать перечисленные ниже изделия Toro в случае обнаружения дефектов материала или производственных дефектов.

Действуют следующие гарантийные периоды, начиная с даты приобретения:

Товары	**Гарантийный период**
Моторные самоходные газонокосилки	
• Литой корпус	5 лет при бытовом использовании[2] 45 дней при использовании в коммерческих целях
• Двигатель	Гарантия GTS – 5 лет См. гарантию изготовителя двигателя[1]
• Стальной корпус	2 года при бытовом использовании[2] 45 дней при использовании в коммерческих целях
• Двигатель	Гарантия GTS – 2 года См. гарантию изготовителя двигателя[1]
Электрические ручные устройства	Ограниченная гарантия на 2 года
Снегоочистители	
• Одноступенчатый	2 года при бытовом использовании[2] 45 дней при использовании в коммерческих целях
• Двухступенчатый	2 года при бытовом использовании[2] 45 дней при использовании в коммерческих целях
• Электрический	2 года при бытовом использовании[2]
Все машины, на которых предусмотрено место оператора, указанные ниже	
• Двигатель	См. гарантию изготовителя двигателя[1] 1 год только детали
• Принадлежности	1 год
Машины с местом оператора и задним расположением двигателя	2 года при бытовом использовании[2] 90 дней при использовании в коммерческих целях
Садово-огородные трактора	2 года при бытовом использовании[2] 90 дней при использовании в коммерческих целях
Газонокосилки TimeCutter Z	3 года при бытовом использовании[2] 30 дней при использовании в коммерческих целях
Газонокосилки TITAN	3 года или 240 часов[3]
• Рама	Срок службы (только первоначальные пользователи)[4]
Газонокосилки TITAN MX	3 года или 400 часов[3]
• Рама	Срок службы (только первоначальные пользователи)[4]
Газонокосилки Z Master — серия 2000	5 лет или 1200 часов[3]
• Рама	Срок службы (только первоначальные пользователи)[4]

*Первичный покупатель - лицо, которое первоначально приобрело изделие компании Toro.

[1]На некоторые двигатели, используемые в изделиях Toro, гарантию выдает изготовитель двигателя.

[2]Бытовое использование означает использование изделия на том же участке земли, где стоит ваш дом. Использование в нескольких местах рассматривается как коммерческое использование, и применяется гарантия на коммерческое использование.

[3]Что наступит раньше.

[4]Гарантия на раму на весь срок службы - если основная рама, состоящая из деталей, сваренных вместе и образующих конструкцию трактора, к которой крепятся прочие узлы, такие как двигатель, треснет или сломается при штатном использовании, она будет отремонтирована или заменена (по усмотрению компании Toro) по гарантии без оплаты деталей и трудозатрат. Гарантия не распространяется на поломку рамы из-за неправильного или небрежного использования и поломку или необходимый ремонт из-за ржавчины или коррозии.

Настоящая гарантия включает стоимость деталей и трудозатраты, но вы должны оплатить транспортные расходы.

Гарантия может быть аннулирована, если счетчик часов работы отсоединен, переделан или имеет признаки несанкционированного вмешательства.

Обязанности владельца

Вы обязаны обслуживать изделие компании Toro с соблюдением процедур технического обслуживания, описанных в *Руководстве оператора*. Такое плановое техническое обслуживание, проводимое как дилером, так и вами лично, осуществляется за ваш счет.

Порядок подачи заявки на гарантийное обслуживание

Если вы считаете, что ваше изделие Toro содержит дефект материала или изготовления, выполните следующую процедуру:

1. Свяжитесь со своим продавцом, чтобы организовать техническое обслуживание изделия. Если по какой-либо причине вам не удается связаться со своим продавцом, то вы можете обратиться к официальному дистрибьютору компании Toro, чтобы организовать техобслуживание.
2. Привезите изделие и документы, подтверждающие факт покупки (товарный чек), в сервисный центр дилера. Если по какой-либо причине вы не согласны с мнением сотрудников сервисного центра дилера или имеете замечания в связи с оказанной Вам технической помощью, обратитесь к нам по адресу:

   Customer Care Department, RLC Division
   The Toro Company
   8111 Lyndale Avenue South
   Bloomington, MN 55420-1196
   Менеджер:Техническая поддержка изделий:001–952–887–8248

   См. прилагаемый список дистрибьюторов

Случаи нераспространения гарантий

Действие этой прямой гарантии не распространяется на следующее:

- Стоимость регулярного технического обслуживания таких изнашиваемых запчастей, как лопасти, лопатки роторов, лопасти скребков, ремни, топливо, смазочные материалы, замена масла, свечи зажигания, регулировки тросов/рычагов или тормозов
- Любое изделие или часть, которые были переделаны или использовались неправильно и требуют замены или ремонта вследствие аварии или отсутствия надлежащего технического обслуживания
- Ремонты, возникшие в результате использования несвежего топлива (со сроком хранения более одного месяца) или невыполнения должной подготовки изделия перед любым периодом простоя свыше одного месяца
- Двигатель и трансмиссия. На эти изделия распространяются гарантии соответствующих изготовителей с отдельными сроками и условиями

Все ремонты, на которые распространяется действие настоящей гарантии, должны быть выполнены сервис-центром официального дилера компании Toro с использованием запасных частей, утвержденных компанией Toro.

Общие условия

Интересы покупателя находятся под защитой законодательства соответствующей страны. Права, которые имеет покупатель в результате действия этих законов, не ограничиваются настоящей гарантией.