Form No. 3373-694 Rev A

Snežná fréza CCR™ 6053 R/ES Quick Clear

Číslo modelu 38567—Výrobné číslo 313000001 a vyššie
Číslo modelu 38569—Výrobné číslo 313000001 a vyššie

Návod na obsluhu

Úvod

Tento stroj je určený na používanie vlastníkmi domov alebo profesionálnymi najatými operátormi. Je navrhnutý hlavne na odstraňovanie snehu z dláždených povrchov, ako napríklad príjazdových ciest a chodníkov, a z iných povrchov určených pre dopravu v obytných alebo komerčných priestoroch. Nie je navrhnutý na odstraňovanie iných materiálov, ako je sneh, ani na odstraňovanie štrkových povrchov.

Tieto informácie si pozorne prečítajte, aby ste sa váš stroj naučili správne ovládať a udržiavať a aby ste predchádzali zraneniam a poškodeniu stroja. Nesiete zodpovednosť za správnu a bezpečnú obsluhu stroja.

Ohľadne informácií o stroji a príslušenstve, pre pomoc pri hľadaní predajcu alebo pre registrovanie vášho stroja môžete spoločnosť Toro kontaktovať priamo na www.Toro.com.

Ak potrebujete servis, originálne diely Toro alebo doplňujúce informácie, kontaktujte autorizovaného servisného predajcu alebo zákaznícke stredisko spoločnosti Toro a majte pripravené číslo modelu a sériové číslo vášho stroja. Obrázok 1 označuje miesto na stroji s číslom modelu a sériovým číslom. Čísla si zaznamenajte do poskytnutého priestoru.

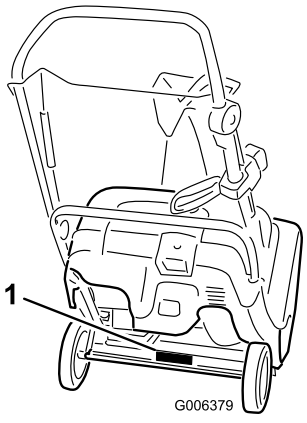

Obrázok 1

1. Umiestnenie čísla modelu a sériového čísla

Číslo modelu _____

Výrobné číslo _____

Táto príručka identifikuje potenciálne riziká a bezpečnostné upozornenia sú v nej označené symbolom (Obrázok 2), ktorý signalizuje, že môže vzniknúť vážne zranenie alebo smrť v prípade, že nedodržíte odporúčané opatrenia.



Obrázok 2

1. Symbol bezpečnostného upozornenia

V tejto príručke sa používajú na zvýraznenie informácií 2 slová. **Dôležité** upriamuje pozornosť na špeciálne mechanické informácie a **Poznámka** zdôrazňuje všeobecné informácie, ktoré si zaslúžia špeciálnu pozornosť.

Bezpečnosť

Pred naštartovaním motora si prečítajte tento návod a oboznámte sa s jeho obsahom.

⚠Toto je symbol bezpečnostného upozornenia. Používa sa ako upozornenie na potenciálne nebezpečenstvo zranenia osôb. Dodržiavajte všetky bezpečnostné upozornenia, ktoré nasledujú po tomto symbole, aby ste tak zabránili možným zraneniam alebo smrti.

Nesprávne používanie alebo údržba tohto stroja môže mať za následok zranenie alebo smrť. Tento potenciál znížte dodržiavaním nasledujúcich bezpečnostných pokynov.

Tréning

- Prečítajte si, porozumejte a dodržiavajte všetky pokyny uvedené na stroji a v návode(och) pred uvedením stroja do prevádzky. Dôkladne sa

© 2012—The Toro® Company
8111 Lyndale Avenue South
Bloomington, MN 55420

Zaregistrujte svoj výrobok na adrese www.Toro.com.

CE

Preklad originálu (SK)
Vytlačené v USA
Všetky práva vyhradené

oboznámte s ovládacími prvkami a správnym používaním stroja. Zistite, ako môžete stroj rýchlo zastaviť a pustiť jeho ovládacie prvky.

- Nikdy nedovoľte, aby stroj obsluhovali deti. Nikdy nedovoľte, aby stroj obsluhovali dospelé osoby bez príslušného zaškolenia.
- Do oblasti prevádzky nepúšťajte žiadne osoby, najmä malé deti.
- Pracujte opatrne, aby ste predišli pošmyknutiu alebo pádu.

Príprava

- Dôkladne skontrolujte oblasť, v ktorej idete stroj použiť a odstráňte akékoľvek rohožky, sane, dosky, káble a iné cudzie predmety.
- Stroj neobsluhujte bez primeraného zimného oblečenia. Nenoste voľné oblečenie, ktoré sa môže zachytiť do pohybujúcich sa častí stroja. Používajte obuv, ktorá je priľnavá na klzkých povrchoch.
- S palivom zaobchádzajte opatrne; je vysoko horľavé.
  - Používajte schválenú nádobu na palivo.
  - Palivo nikdy nedopĺňajte do motora počas prevádzky alebo do horúceho motora.
  - Palivovú nádrž napĺňajte vonku a buďte pritom mimoriadne opatrní. Palivovú nádrž nikdy nenapĺňajte v interiéri.
  - Nádoby nikdy nenapĺňajte vo vnútri vozidla alebo na nákladnej ploche vozidla alebo na prívese s plastovou stenou. Nádoby pred plnením vždy položte na zem v dostatočnej vzdialenosti od vozidla.
  - Ak je to možné, odstráňte motorové stroje z vozidla alebo z prívesu a palivo do nich doplňte na zemi. Ak to nie je možné, potom doplňte palivo do takýchto strojov na prívese pomocou prenosnej nádoby a nie priamo z čerpacej pištole paliva.
  - Plniacu pištoľ paliva udržiavajte v stálom kontakte s okrajom otvoru palivovej nádrže, až kým dopĺňanie paliva neukončíte. Nepoužívajte zariadenie na zaistenie pištole.
  - Uzáver palivovej nádrže bezpečne znovu namontujte a poutierajte rozliate palivo.
  - Ak sa palivo vylialo na oblečenie, okamžite si oblečenie prezlečte.
  - Počas manipulácie s benzínom nefajčite.
- Pre všetky stroje s elektrickými štartovacími motormi používajte predlžovacie káble a objímky podľa špecifikácie výrobcu.
- Nepokúšajte sa odstraňovať sneh zo štrkového povrchu alebo povrchu z drveného kameňa. Tento stroj je určený na použitie len na dláždených povrchoch.
- Počas prevádzky motora sa nikdy nepokúšajte robiť žiadne zmeny (okrem prípadov, keď to výrobca špeciálne odporúča).
- Počas prevádzky alebo počas vykonávania nastavenia alebo opravy vždy noste bezpečnostné okuliare alebo štít na ochranu očí, aby ste si chránili zrak pred vniknutím častíc, ktoré môžu odlietavať zo stroja.
- Pred naštartovaním kvôli odstraňovaniu snehu nechajte motor a stroj, aby sa prispôsobili vonkajšej teplote.

Prevádzka

- Do blízkosti alebo pod otočné diely neklaďte ruky a ani nohy. Vždy zostávajte mimo výstupný otvor.
- Pri prevádzke na alebo pri prechádzaní cez štrkové cesty, chodníky alebo vozovky buďte mimoriadne opatrní. Zostaňte ostražití kvôli skrytým nebezpečenstvám alebo doprave.
- Po zasiahnutí cudzieho predmetu zastavte motor, vyberte kľúč zapaľovania, stroj dôkladne skontrolujte, či nie je poškodený a poškodenie opravte pred opätovným naštartovaním a prevádzkou stroja.
- Ak stroj začne neobvykle vibrovať, zastavte motor a hľadajte príčinu. Vibrácie vo všeobecnosti signalizujú problém.
- Motor zastavte vždy, keď opúšťate pozíciu operátora, pred uvoľnením upchatého plášťa rotora alebo výstupného žľabu, a vždy, keď vykonávate akékoľvek opravy, úpravy alebo kontrolu.
- Pri čistení, oprave alebo kontrole stroja zastavte motor a uistite sa, či sa čepele rotora a všetky pohyblivé časti zastavili.
- Motor nenechávajte v prevádzke v interiéri okrem prípadov štartovania a prenosu stroja dnu alebo von z budovy. Otvorte vonkajšie dvere; výfukové plyny sú nebezpečné.
- Pri prevádzke na svahoch si dávajte mimoriadny pozor.
- Stroj nikdy neprevádzkujte bez vhodnej ochrany a iných bezpečnostných ochranných zariadení.
- Výstupný žľab nikdy nesmerujte na ľudí alebo do oblastí, kde môže dôjsť k poškodeniu majetku. Deti a ostatné osoby udržiavajte mimo dosah.
- Stroj nepreťažujte snahou o príliš rýchle odstránenie snehu.

- Pri cúvaní sa pozerajte dozadu a postupujte opatrne.
- Počas prepravy stroja, alebo keď ho nepoužívate, odpojte pohon čepelí rotora.
- Stroj nikdy neprevádzkujte bez dobrej viditeľnosti alebo svetla. Vždy si buďte istí svojím postojom a pevne sa držte držadiel. Kráčajte; nikdy nebežte.
- Nikdy sa nedotýkajte horúceho motora alebo tlmiča výfuku (Obrázok 3).

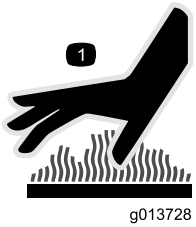

Obrázok 3

Vyčistenie upchatého výstupného žľabu

Kontakt rúk s rotujúcimi čepeľami vo vnútri výstupného žľabu je najbežnejšou príčinou zranenia spôsobeného snežnými frézami. Výstupný žľab nikdy nečistite rukami.

Čistenie žľabu:

- **Vypnite motor!**
- Počkajte 10 sekúnd, aby ste sa uistili, či sa čepele rotora zastavili.
- Na čistenie vždy použite čistiaci nástroj, nikdy nečistite rukami.

Údržba a skladovanie

- Fixačné prvky často kontrolujte, či sú správne dotiahnuté, aby ste sa ubezpečili, že stroj je v bezpečnom pracovnom stave.
- Stroj s benzínom v nádrži nikdy neskladujte vo vnútri budov, kde sú prítomné zdroje vznietenia, ako napr. ohrievače vody, ohrievače priestoru alebo sušiče odevu. Pred uskladnením v akomkoľvek uzavretom priestore nechajte motor vychladnúť.
- V prípade uskladnenia stroja na dlhú dobu si v pokynoch *uvedených v používateľskej príručke* preštudujte dôležité podrobnosti.
- Podľa potreby vykonávajte údržbu alebo vymieňajte bezpečnostné štítky a štítky s pokynmi.
- Po odhadzovaní snehu nechajte stroj niekoľko minút v prevádzke, aby ste zabránili zamrznutiu čepelí rotora.

Toro Bezpečnosť pri práci so snežnou frézou

Nasledovný zoznam obsahuje bezpečnostné informácie špecifické pre produkty Toro a iné bezpečnostné informácie, ktoré musíte poznať.

- **Rotujúce lopatky rotora môžu spôsobiť zranenia prstov alebo rúk.** Počas prevádzky stroja zostaňte za držadlami a mimo výstupného otvoru. **Vašu tvár, ruky, nohy a všetky ostatné časti vášho tela alebo oblečenia nepribližujte k pohyblivým alebo otáčajúcim sa častiam.**
- Pred upravovaním, čistením, opravovaním a kontrolou stroja a pred uvoľnením upchatého výstupného žľabu **zastavte motor, vyberte kľúč a počkajte, pokým sa všetky pohyblivé časti nezastavia.**
- **Pred** opustením prevádzkovej polohy zastavte motor, vyberte kľúč zapaľovania a počkajte, pokým sa nezastavia všetky pohyblivé časti.
- Ak je kryt, bezpečnostné zariadenie alebo emblém poškodený, nečitateľný alebo stratený, pred spustením prevádzky ho opravte alebo vymeňte. Taktiež dotiahnite všetky uvoľnené fixačné prvky.
- Počas manipulácie s benzínom **nefajčite**.
- Stroj **nepoužívajte** na streche.
- Motora sa nedotýkajte, pokým je v prevádzke a ani po jeho zastavení, pretože môže byť dostatočne horúci na to, aby spôsobil popáleniny.
- Vykonávajte len pokyny údržby popísané v tejto príručke. Pred vykonaním akejkoľvek údržby, servisu alebo nastavenia zastavte motor a vyberte kľúč. V prípade potreby závažnejších opráv kontaktujte autorizovaného servisného predajcu.
- Nemeňte nastavenie regulátora motora.
- Pri uskladnení stroja na viac ako 30 dní vypustite z palivovej nádrže palivo, aby ste zabránili možným rizikám. Palivo skladujte v schválenej nádobe na palivo. Pred uskladnením stroja vyberte kľúč zo spínača zapaľovania.
- Kupujte len originálne náhradné diely a príslušenstvo značky Toro.

Akustický tlak

Tento stroj vykazuje akustický tlak meraný pri uchu operátora na hladine 88 dBA s odchýlkou (K) 1 dBA. Úroveň akustického tlaku bola určená podľa postupov uvedených v norme EN ISO 11201.

Akustický výkon

Stroj má garantovanú úroveň akustického hluku 104 dBA, ktorá zahŕňa odchýlku (K) 3,75 dBA. Úroveň akustického hluku bola určená podľa postupov uvedených v norme EN ISO 3744.

Vibrácie pôsobiace na ruky

Zmeraná úroveň vibrácií pre ľavú ruku = 8,4 m/s^2

Zmeraná úroveň vibrácií pre pravú ruku = 10,7 m/s^2

Odchýlka (K) = 4,3 m/s^2

Zmerané hodnoty sme určili podľa postupov uvedených v norme EN ISO 20643.

Bezpečnostné a inštrukčné štítky

Dôležité: Bezpečnostné štítky a štítky s pokynmi sa nachádzajú v blízkosti oblastí potenciálneho nebezpečenstva. Poškodené emblémy vymeňte.

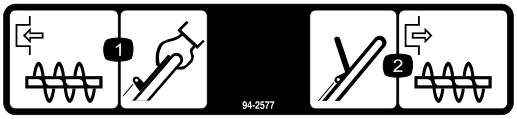

94-2577

1. Aby ste zapojili do činnosti čepele rotora, pritiahnite ovládaciu tyč k rukoväti.
2. Ak chcete deaktivovať čepele rotora, uvoľnite ovládaciu tyč.

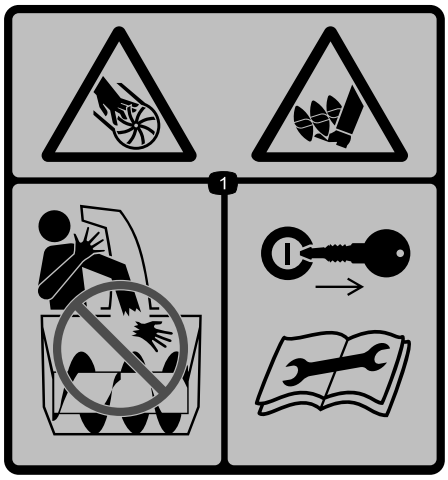

115–5698

Obj. č. dielu 117-9121

1. Nebezpečenstvo rezného poranenia a amputácie rotorom a vrtákom – nesiahajte rukami do žľabu, pred vykonaním servisu alebo údržby vyberte kľúč zapaľovania a prečítajte si pokyny.

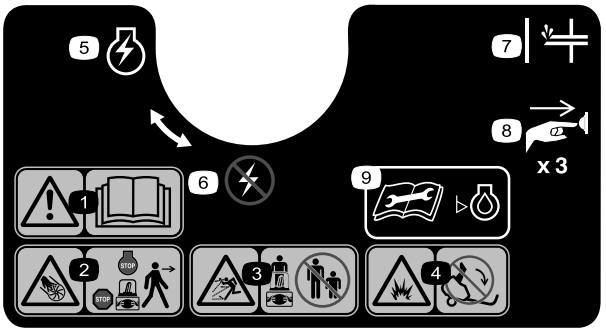

117-9102

Obj. č. dielu 117-6036

1. Varovanie — prečítajte si *používateľskú príručku*.
2. Riziko rezného poranenia/amputácie, rotor – pred opustením stroja zastavte motor.
3. Riziko odlietavajúcich predmetov - okolostojace osoby udržiavajte v bezpečnej vzdialenosti od stroja.
4. Riziko rozliatia paliva – stroj nenakláňajte smerom dozadu.
5. Zapnutie motora
6. Vypnutie motora
7. Sýtič
8. Sýtič zatlačte trikrát, aby ste načerpali palivo do motora.
9. Pred kontrolou hladiny motorového oleja si prečítajte *používateľskú príručku*.

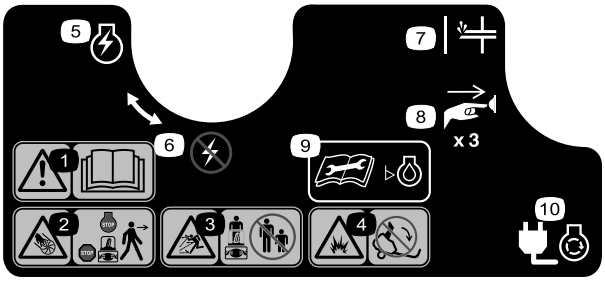

117-9103

Obj. č. dielu 117-6046

1. Varovanie — prečítajte si *používateľskú príručku.*
2. Riziko rezného poranenia/amputácie, rotor – pred opustením stroja zastavte motor.
3. Riziko odlietavajúcich predmetov - okolostojace osoby udržiavajte v bezpečnej vzdialenosti od stroja.
4. Riziko rozliatia paliva – stroj nenakláňajte smerom dozadu.
5. Zapnutie motora
6. Vypnutie motora
7. Sýtič
8. Sýtič zatlačte trikrát, aby ste načerpali palivo do motora.
9. Pred kontrolou hladiny motorového oleja si prečítajte *používateľskú príručku*.
10. Pripojte stroj k elektrickej sieti, aby bolo možné prevádzkovať elektrický štartér.

Nastavenie

Vynímateľné diely

Aby ste overili, že boli dodané všetky súčiastky, použite tabulku nižšie.

Postup	Popis	Množstvo	Použitie
1	Nie sú treba žiadne diely	–	Rozložte rukoväť.
2	Skrutky Zostava žľabu	3 1	Namontujte výstupný žľab.

1

Rozloženie rukoväte

Nie sú treba žiadne diely

Postup

1. Uvoľnite regulátory rukoväte, vytiahnite zámky rukoväte v tvare písmena U“ tak, aby ste mohli voľne pohybovať rukoväťou a otočte rukoväť do pracovnej polohy (Obrázok 4).

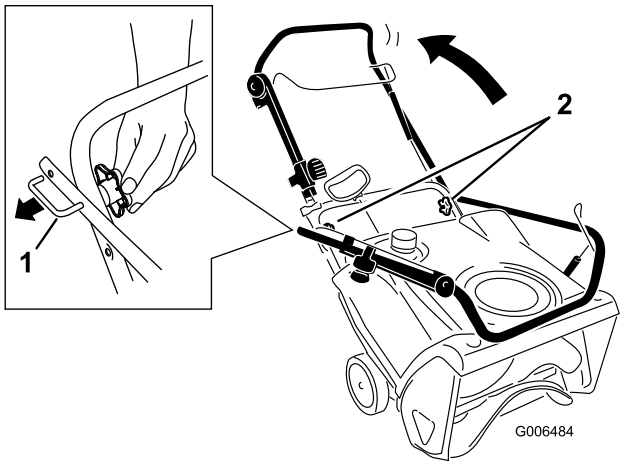

Obrázok 4

1. Zámok rukoväte v tvare písmena U“ (2ks)
2. Regulátory rukoväte

2. Vložte zámok rukoväte v tvare písmena U“ do otvoru v rukoväti a pevne utiahnite regulátory rukoväte (Obrázok 5).

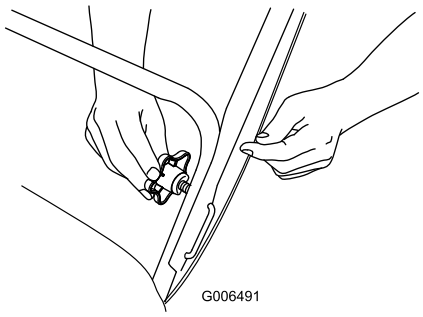

Obrázok 5

Dôležité: Dávajte pozor, aby ste nepritlačili ani neprehli ovládacie lanko a lanká Quick Shoot™ (Obrázok 6).

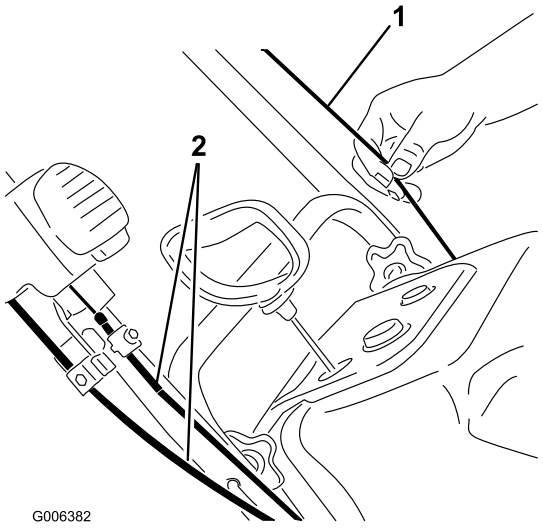

Obrázok 6

1. Ovládacie lanko
2. Lanká Quick Shoot™

2

Montáž výstupného žľabu

Diely potrebné na prevedenie tohoto kroku:

3	Skrutky
1	Zostava žľabu

Postup

Nainštalujte konzolu výstupného žľabu podľa nákresu (Obrázok 7).

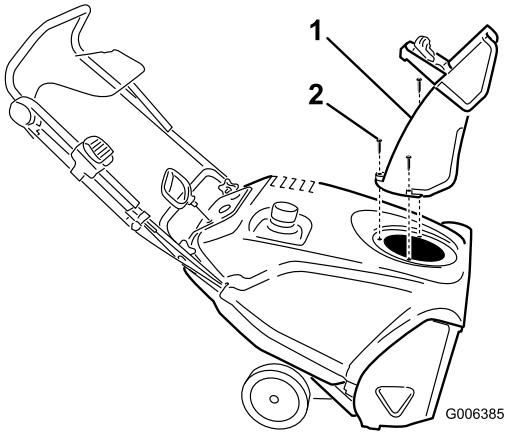

Obrázok 7

1. Výstupný žľab
2. Skrutka (3 ks)

Poznámka: Na uľahčenie montáže použite pri uťahovaní skrutiek malú račnu.

Dôležité: Skrutky neuťahujte príliš silno. Mohli by ste poškodiť výstupný žľab a zabrániť jeho voľnému otáčaniu.

3

Plnenie motora olejom

Nie sú treba žiadne diely

Postup

Váš stroj sa nedodáva s olejom naliatym v motore, dodáva sa s fľašou motorového oleja.

Dôležité: Pred naštartovaním naplňte motor olejom.

Poznámka: Fľaša môže obsahovať viac oleja, ako je potrebné. Motor neprepĺňajte.

Max. náplň: 20 oz. (0.6 l), typ: automobilový detergentný olej so servisnou klasifikáciou API SJ, SL alebo vyššou.

Pomocou nižšie uvedeného nákresuObrázok 8 zvoľte najlepšiu viskozitu oleja pre očakávaný rozsah vonkajších teplôt:

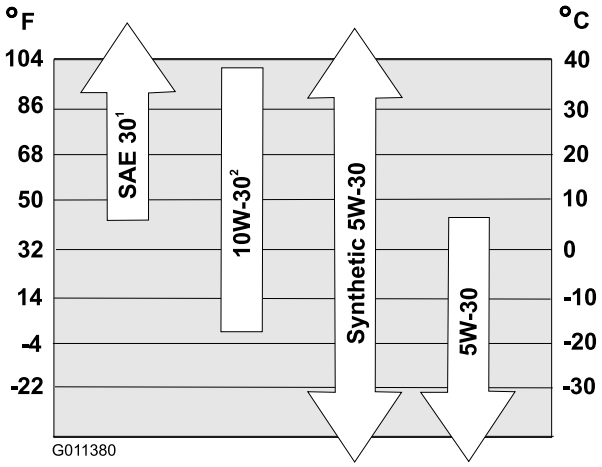

Obrázok 8

1. Použitie SAE 30 pri vonkajších teplotách pod 4 °C (40 °F) bude mať za následok ťažké štartovanie.
2. Použitie 10W-30 pri vonkajších teplotách nad 27 °C (80 °F) môže mať za následok zvýšenie spotreby oleja a preto za takýchto okolností kontrolujte hladinu oleja častejšie.

Poznámka: Na použitie pri nízkych teplotách je vhodný syntetický olej 0W30.

1. Stroj presuňte na rovný povrch.
2. Vyčistite okolie zátky plniaceho otvoru oleja (Obrázok 9).

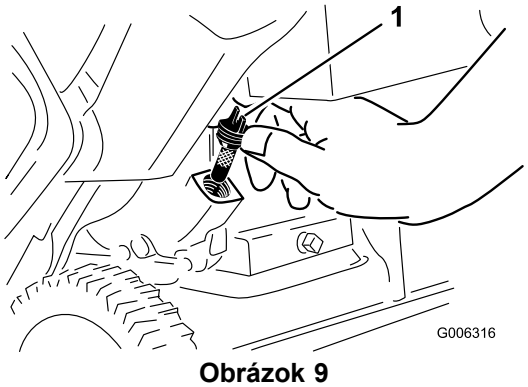

Obrázok 9

1. Zátka plniaceho otvoru oleja

---

3. Odskrutkujte zátku plniaceho otvoru a odstráňte ju.

4. Keď je stroj v prevádzkovej polohe, **opatrne** nalejte olej do kľukovej skrine motora. Počkajte tri minúty a potom pridávajte olej až po kontrolný otvor.

   Poznámka: Stroj môžete nakloniť trochu dopredu (rukoväť smerom nahor), aby ste uľahčili doplnenie oleja. Pred kontrolou hladiny oleja nezabudnite stroj vrátiť späť do prevádzkovej polohy.

   Dôležité: Stroj nenakláňajte úplne dopredu až na jeho prednú hranu, pretože by zo stroja mohlo vytiecť palivo.

5. Naskrutkujte zátku plniaceho otvoru oleja a bezpečne ju dotiahnite.

4

Nastavenie ovládacieho lanka

Nie sú treba žiadne diely

Postup

Pozrite si oddiel Nastavenie ovládacieho lanka v časti Údržba.

Súčasti stroja

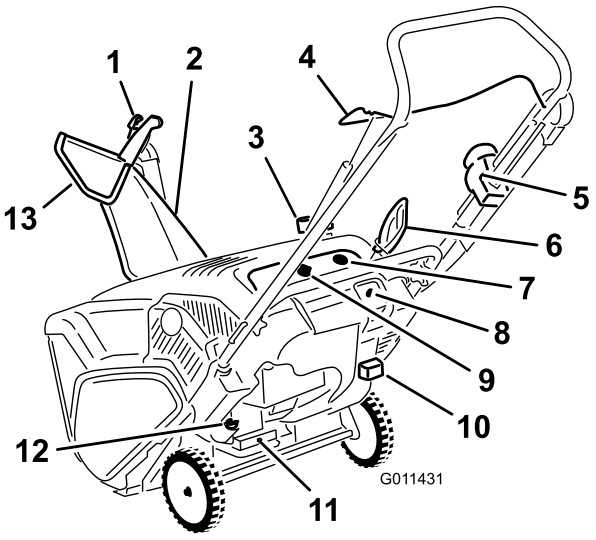

Obrázok 10

1. Spúšťač deflektora žľabu
2. Výstupný žľab
3. Uzáver palivovej nádrže
4. Ovládacia lišta
5. Ovládanie Quick Shoot™
6. Rukoväť navíjacieho štartovania
7. Sýtič
8. Tlačidlo elektrického štartovania (iba model 38569)
9. Kľúč zapaľovania
10. Páčka sýtiča
11. Vypúšťacia zátka oleja
12. Zátka plniaceho otvoru oleja
13. Deflektor žľabu

Obsluha

Poznámka:

⚠ NEBEZPEČIE

Benzín je mimoriadne horľavý a výbušný. Požiar alebo výbuch spôsobený benzínom môže spôsobiť popáleniny vám a iným osobám.

- **Statickému výboju zo zapaľovania benzínu zabráňte umiestnením nádoby a/alebo stroja pred plnením na zem a nie na vozidlo alebo na iný predmet.**
- **Nádrž plňte vonku, keď je motor studený. Poutierajte rozliaty benzín.**
- **S benzínom nemanipulujte počas fajčenia alebo keď sa v blízkosti nachádzajú otvorený oheň alebo iskry.**
- **Benzín skladujte v schválenej nádobe na benzín mimo dosah detí.**
- **Keď sa v nádrži nachádza palivo, nenakláňajte stroj dozadu. Palivo by mohlo zo stroja vytiecť.**

Plnenie palivovej nádrže

- Najlepšie výsledky dosiahnete používaním čistého čerstvého bezolovnatého benzínu s oktánovým číslom 87 alebo vyšším (použitím metódy klasifikácie (R+M)/2).
- Možno použiť okysličené palivo s max. 10 % objemu etanolu alebo s 15 % objemu MTBE (metyltributyléteru).
- **Nepoužívajte** etanolové benzínové zmesi (napríklad E15 alebo E85) s vyšším obsahom etanolu ako 10 %. Prevádzkové problémy alebo poškodenie motora nemusí byť zahrnuté v záruke.
- **Nepoužívajte** benzín s obsahom metanolu.
- V zimnom období **neuskladňujte** palivo v palivovej cisterne ani v palivových nádržiach bez použitia palivového stabilizátora.
- Do benzínu **nepridávajte** olej.

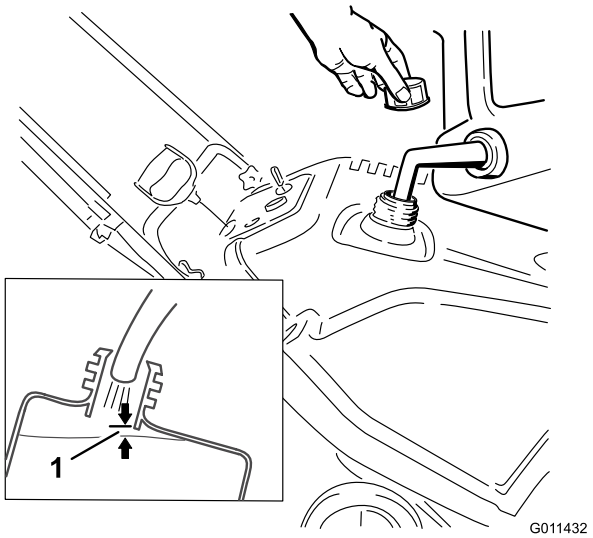

Obrázok 11

1. 1/4 palca (6 mm)

Dôležité: Do benzínu nepridávajte olej.

Dôležité: Nepoužívajte palivo E85 alebo E20. Alternatívne palivá s vysokým obsahom alkoholu môžu spôsobiť náročné štartovanie, slabý výkon motora a môžu spôsobiť interné poškodenie motora.

Poznámka: Pre dosiahnutie čo najlepších výsledkov kupujte vždy len také množstvo paliva, ktoré využijete počas nasledujúcich 30 dní. V opačnom prípade môžete do paliva pridať stabilizátor, aby palivo vydržalo čerstvé až 6 mesiacov.

Kontrola hladiny motorového oleja

Servisný interval: Pri každom použití alebo denne—Skontrolujte hladinu motorového oleja a ak je to potrebné, olej doplňte.

1. Stroj presuňte na rovný povrch.
2. Vyčistite okolie zátky plniaceho otvoru oleja (Obrázok 12).

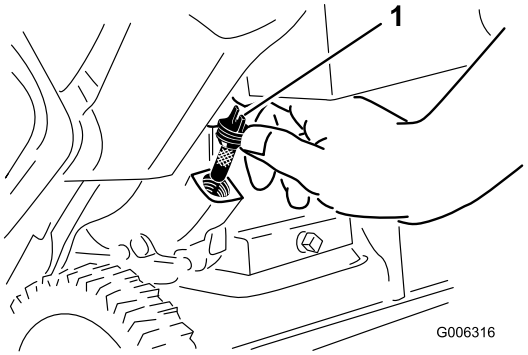

Obrázok 12

1. Zátka plniaceho otvoru oleja

3. Odskrutkujte zátku plniaceho otvoru a odstráňte ju.
4. Ak je hladina oleja nízka, dajte stroj do prevádzkovej polohy a **opatrne** nalejte olej do kľukovej skrine motora. Počkajte tri minúty a potom pridávajte olej až po kontrolný otvor. (Max. náplň: 20 oz. (0,6 l), typ oleja: automobilový detergentný olej SAE 30 so servisnou klasifikáciou API SJ, SL alebo vyššou.)

   Poznámka: Stroj môžete nakloniť trochu dopredu (rukoväť smerom nahor), aby ste uľahčili doplnenie oleja. Pred kontrolou hladiny oleja nezabudnite stroj vrátiť späť do prevádzkovej polohy.

   Dôležité: Stroj nenakláňajte úplne dopredu až na jeho prednú hranu, pretože by zo stroja mohlo vytiecť palivo.
5. Naskrutkujte zátku plniaceho otvoru oleja a bezpečne ju dotiahnite rukou.

Naštartovanie motora

1. Otočte kľúč zapaľovania doprava do polohy On (Obrázok 13).

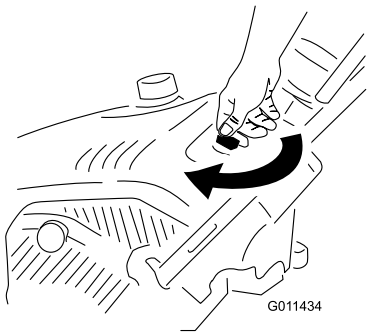

Obrázok 13

2. Vytiahnite páčku sýtiča (Obrázok 14).

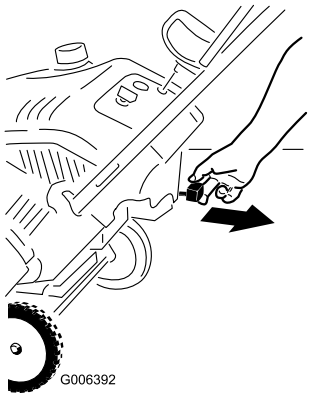

Obrázok 14

1. Páčka sýtiča

3. Zapaľovacie čerpadlo pevne trikrát stlačte palcom (pri teplote 0° F alebo –18 °C alebo vyššej) alebo 6-krát (pri teplote 0 °F alebo –18 °C alebo nižšej), pričom zapaľovacie čerpadlo pred každým uvoľnením sekundu držte (Obrázok 15 a Obrázok 16).

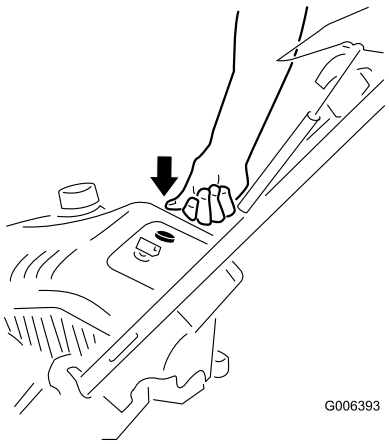

Obrázok 15

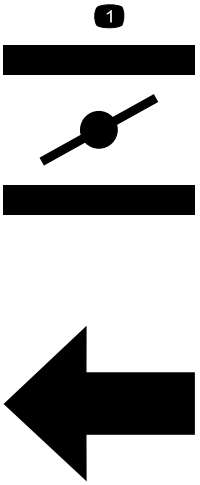

G013783

Obrázok 16

1. Symboly na páčke sýtiča ukazujú, že je potrebné posunúť páčku sýtiča doľava, aby sa sýtič aktivoval.

Poznámka: Pri zatláčaní sýtiča si dajte dolu rukavicu, aby z otvoru čerpadla nemohol uniknúť vzduch.

Dôležité: Zapaľovacie čerpadlo ani sýtič nepoužívajte, ak motor už bežal a je zohriaty. Nadmerné používanie sýtiča môže zaplaviť motor a zabrániť tak jeho naštartovaniu.

4. Pripojte predlžovací kábel k zdroju energie a k stroju a stlačte tlačidlo elektrického štartovania (iba model 38569) (Obrázok 17) alebo potiahnite rukoväť navíjacieho štartéra (Obrázok 18).

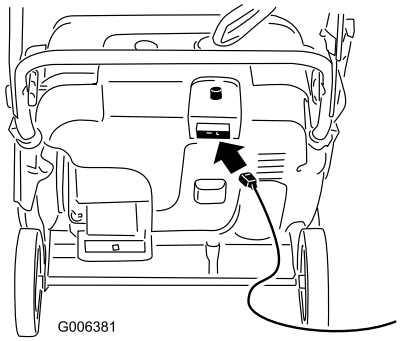

G006381

Obrázok 17

Poznámka: Používajte len schválený predlžovací kábel pre použitie v exteriéri, ktorý nie je dlhší ako 15 m.

⚠ DÔLEŽITÉ UPOZORNENIE

Elektrický kábel sa môže poškodiť a spôsobiť zásah elektrickým prúdom alebo požiar.

Elektrický kábel pred zapojením do zásuvky dôkladne skontrolujte. Ak je kábel poškodený, nepoužívajte ho na štartovanie stroja. Poškodený kábel okamžite vymeňte alebo opravte. Kontaktujte autorizovaného servisného predajcu, ktorý vám poskytne pomoc.

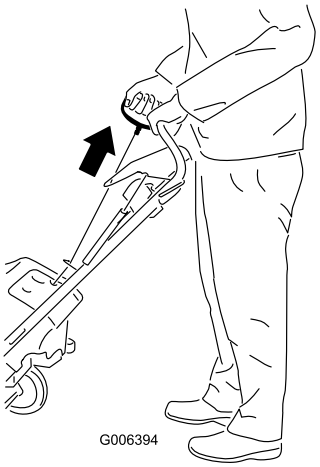

G006394

Obrázok 18

Dôležité: Elektrický štartér aktivujte maximálne 10-krát v intervaloch 5 sekúnd zapnutý, potom 5 sekúnd vypnutý. Nadmerné používanie elektrického štartéra môže spôsobiť jeho prehriatie a poškodenie. Ak motor nenaštartuje po tejto sérii pokusov, počkajte aspoň 40 minút, aby sa štartér ochladil pred opätovným pokusom o naštartovanie stroja. Ak motor nenaštartuje ani po druhej sérii pokusov, vezmite stroj do autorizovaného servisného strediska a nechajte ho skontrolovať (iba model 38569).

Poznámka: Ak zatiahnete za rukoväť navíjacieho štartéra a necítite žiadny odpor, môže byť štartér zamrznutý. Pred pokusom o naštartovanie motora rozmrazte štartér.

5. Keď motor beží, pomaly zatlačte páčku sýtiča.
6. Odpojte predlžovací kábel zo zásuvky a od stroja (iba model 38569).

⚠ VÝSTRAHA

Ak stroj necháte pripojený do zásuvky, niekto by mohol stroj neúmyselne naštartovať a zraniť osoby alebo poškodiť majetok (iba model 38569).

Sieťový kábel odpojte vždy, keď stroj neštartujete.

Zapojenie čepelí rotora

Aby ste zapojili do činnosti čepele rotora, podržte ovládaciu tyč pritlačenú k rukoväti (Obrázok 19).

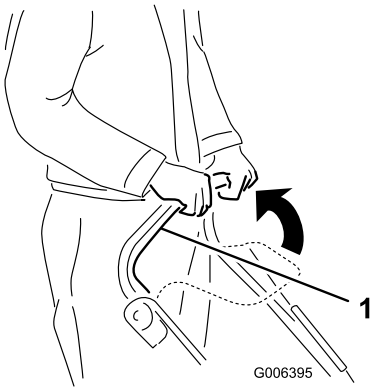

Obrázok 19

1. Ovládacia lišta

Odpojenie čepelí rotora

Ak chcete deaktivovať čepele rotora, uvoľnite ovládaciu tyč(Obrázok 20).

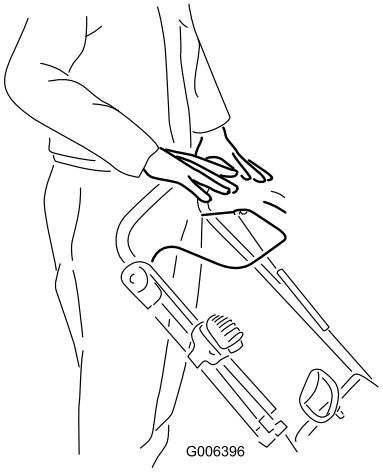

Obrázok 20

Zastavenie motora

Motor zastavíte otočením kľúča zapaľovania do polohy Off (Obrázok 21).

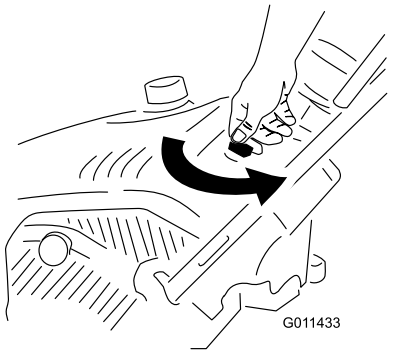

Obrázok 21

Nastavenie výstupného žľabu a deflektora žľabu

Výstupný žľab nastavíte tak, že stlačíte spúšťač ovládania Quick Shoot™ na pravej strane rukoväte a posuniete ho nahor alebo nadol pozdĺž rukoväte. Posunutie ovládača pod rukoväť otočí výstupný žľab doľava. Posunutie ovládača nad rukoväť otočí výstupný žľab doprava (Obrázok 22).

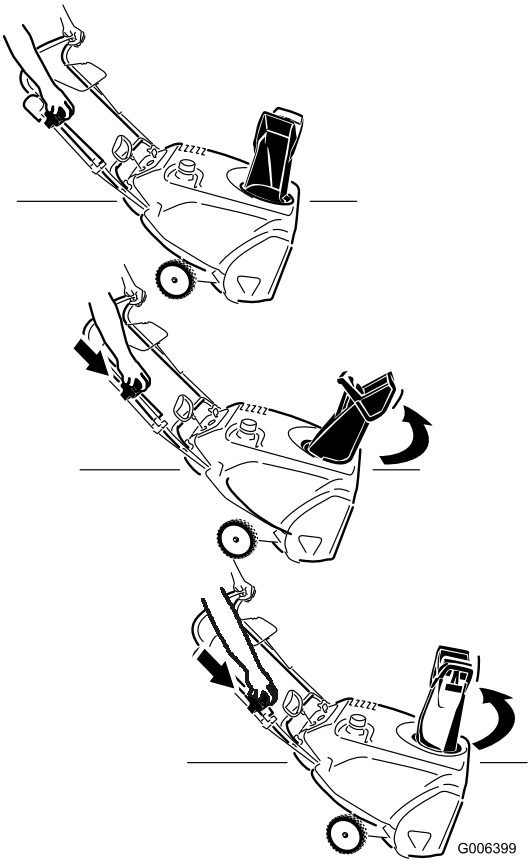

Obrázok 22

Ak chcete zdvihnúť alebo spustiť deflektor žľabu, stlačte spúšťač na deflektore a posuňte deflektor žľabu nahor alebo nadol (Obrázok 23).

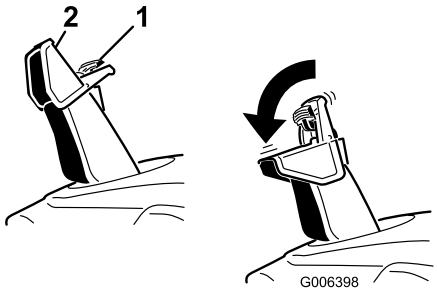

Obrázok 23

1. Spúšťač deflektora žľabu 2. Deflektor žľabu

Vyčistenie upchatého výstupného žľabu

Dôležité: Kontakt rúk s rotujúcimi čepeľami vo vnútri výstupného žľabu je najbežnejšou príčinou zranenia spôsobeného snežnými frézami. Výstupný žľab nikdy nečistite rukami.

Čistenie žľabu:

- **Vypnite motor!**
- Počkajte 10 sekúnd, aby ste sa uistili, či sa čepele rotora zastavili.
- Na čistenie vždy použite čistiaci nástroj, nikdy nečistite rukami (Obrázok 24).

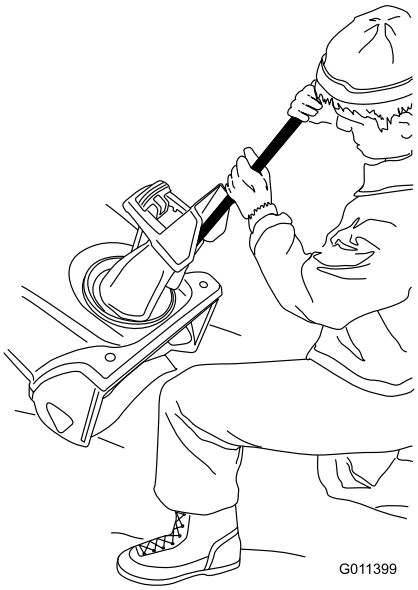

Obrázok 24

Zabránenie zamrznutiu po použití

- Nechajte motor niekoľko minút bežať, aby ste zabránili zamrznutiu pohyblivých častí. Zastavte motor, počkajte, pokým sa nezastavia všetky pohyblivé časti a zo stroja odstráňte všetok ľad a sneh.
- Vyčistite všetok sneh a ľad zo spodnej strany žľabu.
- Otáčajte výstupný žľab doľava a doprava, aby ste z neho uvoľnili vytvorený ľad.
- S kľúčom zapaľovania v polohe Off niekoľkokrát potiahnite rukoväť navíjacieho štartéra alebo pripojte napájací kábel do zásuvky a k stroju a stlačte tlačidlo elektrického štartovania (iba model 38569), aby ste zabránili zamrznutiu navíjacieho štartéra a/alebo elektrického štartéra.
- V snehu a v studených podmienkach môžu niektoré ovládacie prvky a pohyblivé časti zamrznúť. Pri snahe o ovládanie zamrznutých ovládacích prvkov nepoužívajte nadmernú silu. Ak máte problémy s obsluhou ktoréhokoľvek ovládacieho prvku, naštartujte motor a niekoľko minút ho nechajte bežať.

Provozné tipy

⚠ DÔLEŽITÉ UPOZORNENIE

Lopatky rotora môžu vyhadzovať skaly, hračky a iné cudzie predmety a spôsobiť vážne zranenia operátorovi alebo okolostojacim osobám.

- **Čistenú oblasť udržiavajte bez predmetov, ktoré by lopatky rotora mohli zdvihnúť a odhodiť.**
- **Do oblasti prevádzky nepúšťajte žiadne deti a domáce zvieratá.**
- Sneh odstraňujte čo možno najskôr po jeho napadnutí.
- Ak sa na klzkom povrchu alebo v ťažkom snehu stroj nepohybuje dopredu sám, zatlačte za rukoväť, ale umožnite stroju postupovať vlastnou rýchlosťou.
- Každý záber prekryte, aby ste zabezpečili úplne odstránenie snehu.
- Vždy, keď je to možné, nasmerujte výstup snehu v smere vetra.

Údržba

Poznámka:

Odporúčaný harmonogram údržby

Servisný interval	Postup pri údržbe
Po prvej hodine	• Ovládacie lano skontrolujte a v prípade potreby ho nastavte. • Skontrolujte uvoľnené upevňovače a v prípade potreby ich dotiahnite.
Po prvých 2 hodinách	• Vymeňte motorový olej.
Pri každom použití alebo denne	• Skontrolujte hladinu motorového oleja a ak je to potrebné, olej doplňte.
Každý rok	• Ovládacie lano skontrolujte a v prípade potreby ho nastavte. • Skontrolujte čepele rotora a v prípade potreby nechajte čepele rotora a škrabák vymeniť v autorizovanom servisnom stredisku. • Vymeňte motorový olej. • Vykonajte servis zapaľovacej sviečky a v prípade potreby ju vymeňte. • Skontrolujte uvoľnené upevňovače a v prípade potreby ich dotiahnite. • Nechajte si v autorizovanom servisnom stredisku skontrolovať hnací remeň a v prípade potreby ho nechajte vymeniť.
Každý rok alebo pred uskladnením	• Pripravte stroj na uskladnenie.

Nastavenie ovládacieho lanka

Kontrola ovládacieho lanka

Servisný interval: Po prvej hodine—Ovládacie lano skontrolujte a v prípade potreby ho nastavte.

Každý rok—Ovládacie lano skontrolujte a v prípade potreby ho nastavte.

Posuňte ovládaciu lištu späť smerom k rukoväti, aby ste odstránili nedostatočné napnutie ovládacieho lanka (Obrázok 25).

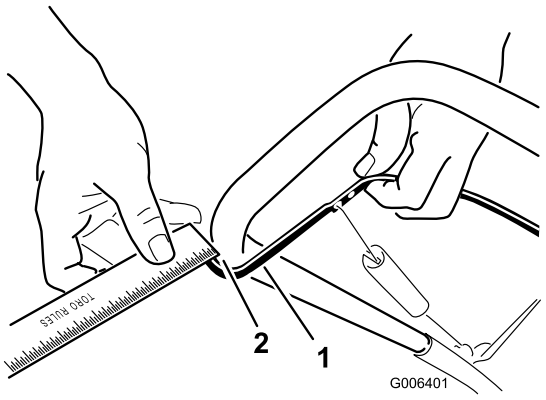

Obrázok 25

1. Ovládacia lišta
2. Medzera so šírkou 1/16 palca až 1/8 palca (2 mm až 3 mm)

Poznámka: Uistite sa, že medzi ovládacou tyčou a rukoväťou je medzera so šírkou 1/16 palca až 1/8 palca (2 mm až 3 mm) (Obrázok 25).

Dôležité: Ovládacie lanko musí mať mierny previs, keď uvoľníte ovládaciu lištu čepelí rotora, aby sa tieto správne zastavili.

Nastavenie ovládacieho lanka

1. Vysuňte nahor kryt pružiny a odpojte pružinu z očka nastavovača (Obrázok 26).

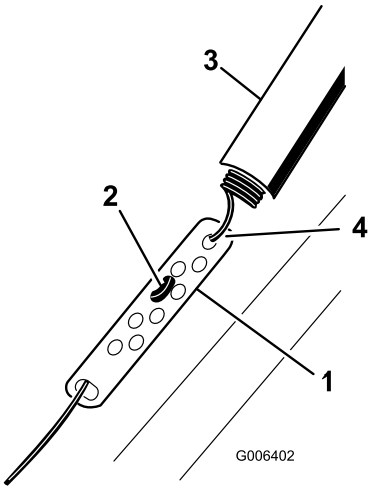

Obrázok 26

1. Očko nastavovača
2. Armatúra Z
3. Kryt pružiny
4. Pružinu odpojte na tomto mieste.

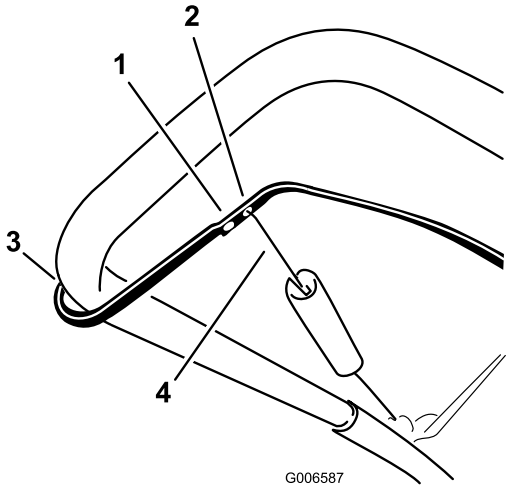

Obrázok 27

1. Odpojte horný koniec pružiny od tohto otvoru
2. Vložte horný koniec pružiny do tohto otvoru
3. Orientačný bod
4. Horný koniec pružiny

Poznámka: Očko nastavovača a lanko môžete potiahnuť smerom nahor, aby ste odpojenie pružiny uľahčili.

2. Posuňte armatúru Z do vyššieho alebo nižšieho otvoru na očku nastavovača, aby ste získali medzeru 1/16 až 1/8 palca (2 mm až 3 mm) medzi ovládacou lištou a rukoväťou (Obrázok 25).

Poznámka: Posun armatúry Z vyššie zmenšuje medzeru medzi ovládacou lištou a rukoväťou; posun nižšie zväčšuje medzeru.

3. Pripojte pružinu k očku nastavovača a nasuňte kryt pružiny na očko nastavovača.
4. Skontrolujte nastavenie; pozrite si časť Kontrola ovládacieho lanka.

Poznámka: Po dlhom používaní môže byť hnací remeň opotrebovaný a stratiť správne napnutie. Ak hnací remeň skĺzne (nepretržite vŕzga) pri ťažkej záťaži, odpojte pružinu od ramena nastavovača a presuňte horný koniec pružiny k otvoru, ktorý je ďalej od orientačného bodu na ovládacej tyči (Obrázok 27). Potom pripojte pružinu k ramenu nastavovača a nastavte ovládacie lanko.

Poznámka: V mokrých podmienkach môže remeň preklzávať (pískať); aby ste systém vysušili, naštartujte motor a nechajte ho bežať bez zaťaženia 30 sekúnd.

Kontrola čepelí rotora

Servisný interval: Každý rok—Skontrolujte čepele rotora a v prípade potreby nechajte čepele rotora a škrabák vymeniť v autorizovanom servisnom stredisku.

Pred každou novou sezónou používania skontrolujte čepele rotora na opotrebovanie. Keď sa hrana čepele rotora opotrebovala až po otvor indikátora opotrebovania, nechajte čepele rotora a škrabák vymeniť v autorizovanom servisnom stredisku (Obrázok 28).

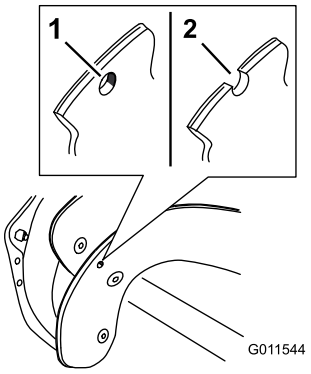

Obrázok 28

1. Otvor indikátora opotrebovania je nedotknutý; nemusíte vymieňať čepele rotora.
2. Otvor indikátora opotrebovania je odkrytý; vymeňte čepele rotora.

Výmena motorového oleja

Servisný interval: Po prvých 2 hodinách

Každý rok

Pred výmenou oleja nechajte motor pár minút bežať, aby sa olej trochu zahrial. Zohriaty olej lepšie vyteká a odnáša viac nečistôt.

1. Vypustite palivo z palivovej nádrže do schválenej nádoby na palivo, alebo nechajte motor bežať, kým sa zastaví.
2. Stroj presuňte na rovný povrch.
3. Pod výpustnú zátku oleja umiestnite záchytnú nádobu, odstráňte výpustnú zátku, nakloňte stroj smerom dozadu a vypusťte použitý olej do záchytnej nádoby Obrázok 29).

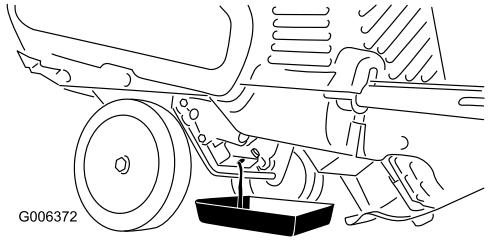

Obrázok 29

4. Po vypustení použitého oleja vráťte stroj späť do prevádzkovej polohy.
5. Namontujte výpustnú zátku oleja a bezpečne ju dotiahnite.
6. Vyčistite okolie zátky plniaceho otvoru oleja (Obrázok 30).

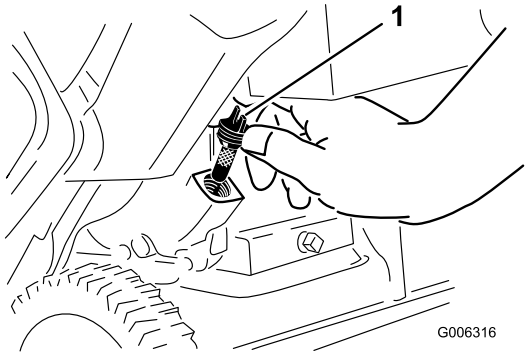

Obrázok 30

1. Zátka plniaceho otvoru oleja

7. Odskrutkujte zátku plniaceho otvoru a odstráňte ju (Obrázok 30).
8. Keď je stroj v prevádzkovej polohe, **opatrne** nalejte olej do plniaceho otvoru oleja. Počkajte tri minúty a potom pridávajte olej až po kontrolný otvor (Obrázok 32).

Poznámka: Stroj môžete nakloniť trochu dopredu (rukoväť smerom nahor), aby ste uľahčili doplnenie oleja. Pred kontrolou hladiny oleja nezabudnite stroj vrátiť späť do prevádzkovej polohy.

Dôležité: Stroj nenakláňajte úplne dopredu až na jeho prednú hranu, pretože by zo stroja mohlo vytiecť palivo.

Max. náplň: 20 oz. (0.6 l), typ: automobilový detergentný olej so servisnou klasifikáciou API SJ, SL alebo vyššou.

Pomocou nižšie uvedeného nákresuObrázok 31 zvoľte najlepšiu viskozitu oleja pre očakávaný rozsah vonkajších teplôt:

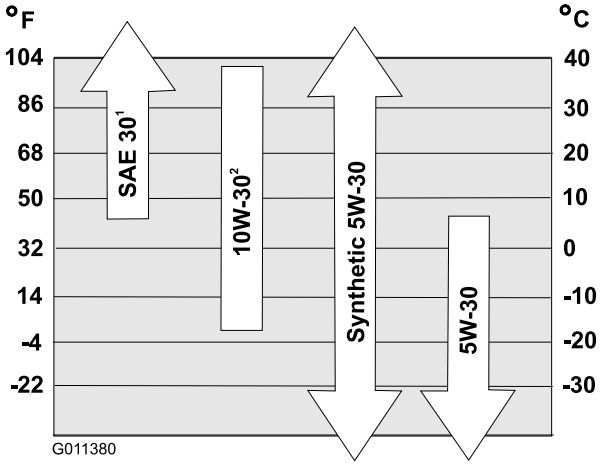

Obrázok 31

1. Použitie SAE 30 pri vonkajších teplotách pod 4 °C (40 °F) bude mať za následok ťažké štartovanie.
2. Použitie 10W-30 pri vonkajších teplotách nad 27 °C (80 °F) môže mať za následok zvýšenie spotreby oleja a preto za takýchto okolností kontrolujte hladinu oleja častejšie.

Poznámka: Na použitie pri nízkych teplotách je vhodný syntetický olej 0W30.

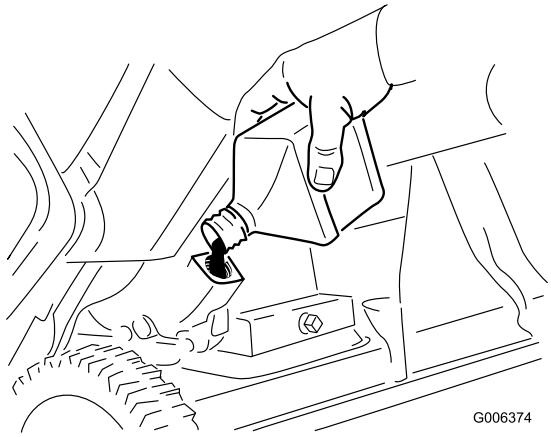

Obrázok 32

9. Naskrutkujte zátku plniaceho otvoru oleja a bezpečne ju dotiahnite rukou.
10. Poutierajte rozliaty olej.
11. Použitý olej správne zlikvidujte v miestnom recyklačnom stredisku.

Servis zapaľovacej sviečky

Servisný interval: Každý rok—Vykonajte servis zapaľovacej sviečky a v prípade potreby ju vymeňte.

Použite zapaľovaciu sviečku **NGK BPR6ES alebo Champion RN9YC** alebo ekvivalentnú.

1. Zastavte motor a čakajte, pokým sa nezastavia všetky pohyblivé časti.
2. Otočte výstupný žľab tak, aby smeroval dopredu.
3. Odmontujte vyprázdňovací žľab, rukoväť vyprázdňovacieho žľabu a jeho tesnenie tak, že odstránite tri veľké skrutky a jednu malú (Obrázok 33).

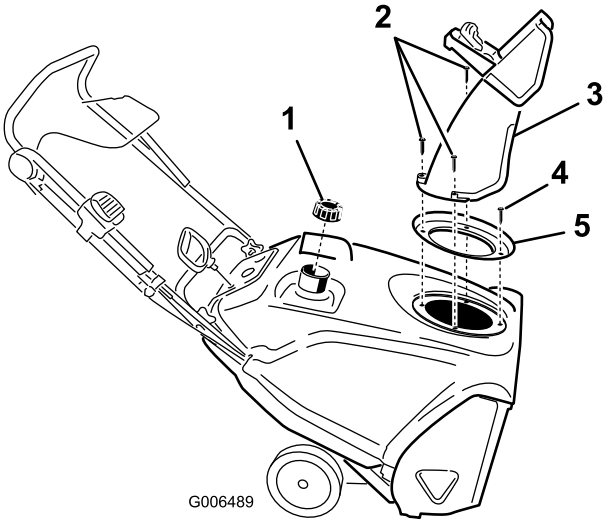

Obrázok 33

1. Uzáver palivovej nádrže
2. Veľké skrutky (3 ks)
3. Výstupný žľab
4. Malá skrutka
5. Tesnenie žľabu

4. Odmontujte 4 skrutky, ktoré prichytávajú kryt (Obrázok 34).

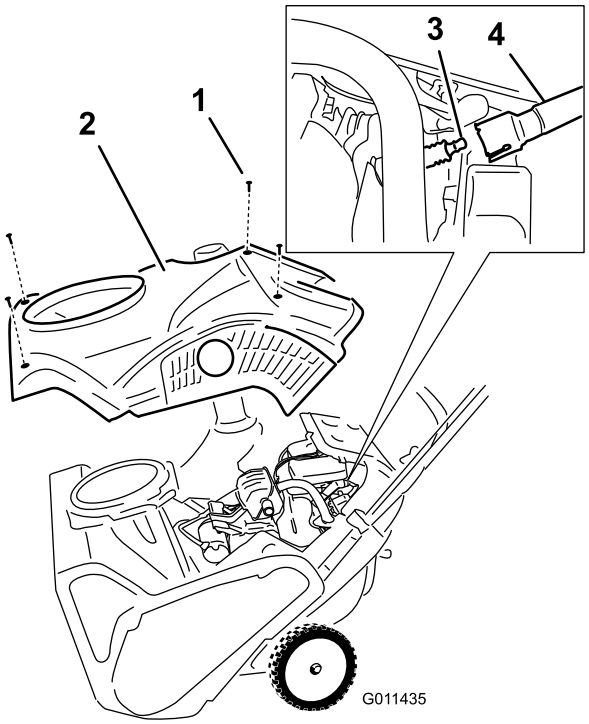

Obrázok 34

1. Skrutka (4 ks)
2. Kryt
3. Zapaľovacia sviečka
4. Kábel zapaľovacej sviečky

5. Odmontujte zátku palivovej nádrže.
6. Odmontujte kryt (Obrázok 34).
7. Namontujte zátku palivovej nádrže.
8. Drôt odpojte od zapaľovacej sviečky.

9. Vyčistite priestor okolo zapaľovacej sviečky.
10. Vyberte zapaľovaciu sviečku z hlavy valca.

    Dôležité: Vymeňte prasknutú alebo znečistenú zapaľovaciu sviečku. Elektródy nečistite, pretože nečistoty môžu spadnúť do valca a poškodiť motor.
11. Nastavte odtrh zapaľovacej sviečky na hodnotu 0,76 mm (0,030 palca) (Obrázok 35).

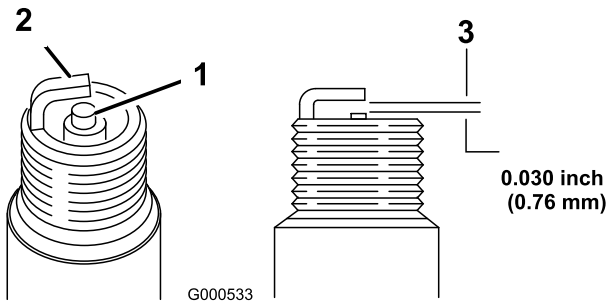

Obrázok 35

1. Stredný elektródový izolant
2. Bočná elektróda
3. Vzduchové iskrište (nie na meranie)

12. Namontujte zapaľovaciu sviečku a dotiahnite ju na hodnotu 27 – 30 Nm (20 – 22 ft-lb)
13. Drôt pripojte k zapaľovacej sviečke.

    Poznámka: Skontrolujte, či odvzdušňovacia hadica vedie ponad kábel zapaľovacej sviečky podľa nákresuObrázok 36.

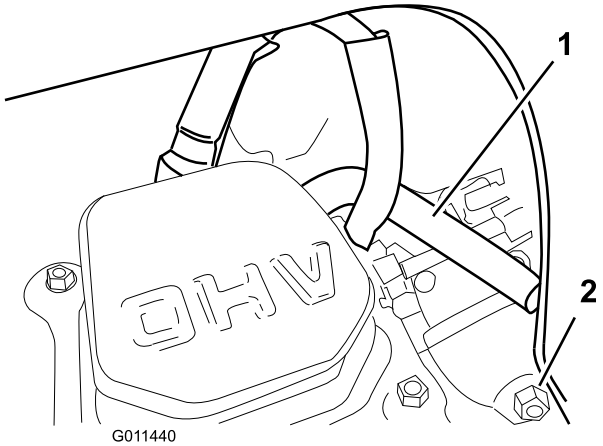

Obrázok 36

1. Odvzdušňovacia hadica
2. Vypúšťacia skrutka karburátora

14. Odmontujte zátku palivovej nádrže.
15. Namontujte kryt a skrutky, ktoré ste odmontovali v kroku 4.

    Poznámka: Uistite sa, že horný a dolný kryt do seba v bočných drážkach zapadnú.
16. Namontujte zátku palivovej nádrže.
17. Namontujte tesnenie žľabu, výstupný žľab a rukoväť výstupného žľabu na stroj. Použite spojovací materiál odmontovaný v kroku 3.

    Poznámka: Malá skrutka prechádza malým otvorom tesnenia žľabu na prednej strane otvoru výstupného žľabu.

Nastavenie ovládania Quick Shoot™

Ak je vôľa v lanku Quick Shoot (Obrázok 37) väčšia ako 1/2 palca (13 mm) alebo ak sa výstupný žľab neotáča doprava a doľava v rovnakom uhle, nastavte ovládacie lanká Quick Shoot.

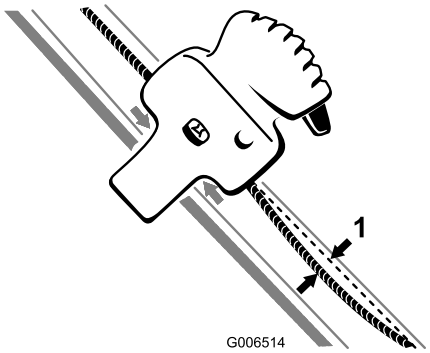

Obrázok 37

1. Maximálna vôľa 1/2 palca (13 mm)

1. Uvoľnite dve svorky ovládacieho lanka Quick Shoot (Obrázok 38).

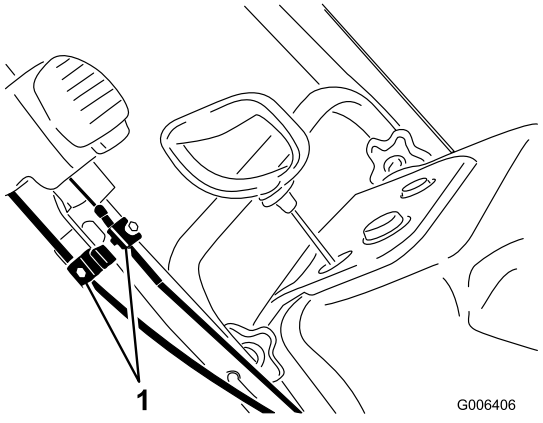

Obrázok 38

1. Svorky lanka

2. Umiestnite ovládanie Quick Shoot medzi dve šípky umiestnené na pravej strane hornej rukoväte (Obrázok 39).

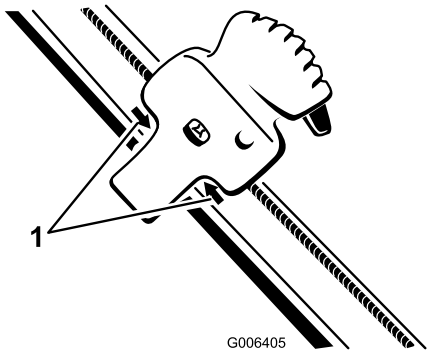

Obrázok 39

1. Šípky

3. Otočte výstupný žľab priamo dopredu tak, aby bola šípka na zadnej strane výstupného žľabu zarovnaná so šípkou na kryte (Obrázok 40).

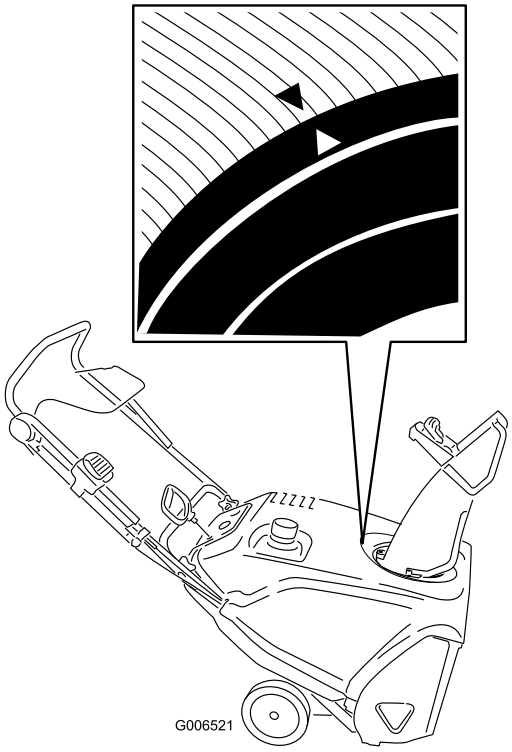

Obrázok 40

4. Pridržte výstupný žľab otočený dopredu a ťahajte obal spodného lanka nadol, aby sa odstránila jeho vôľa. Poriadne utiahnite skrutku na spodnej svorke lanka (Obrázok 41).

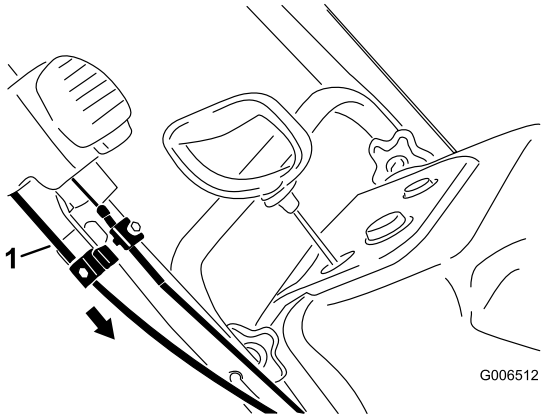

Obrázok 41

1. Obal spodného lanka

5. Ťahajte obal horného kábla dopredu, kým sa neodstráni vôľa lanka. Poriadne utiahnite skrutku na hornej svorke lanka (Obrázok 42).

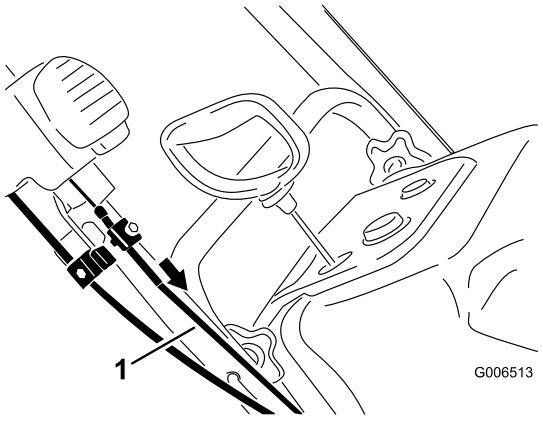

Obrázok 42

1. Obal horného lanka

Poznámka: Lanká príliš nenapínajte. Ak lanká napnete príliš, bude ovládanie Quick Shoot ťažšie.

Uskladnenie

Uskladnenie stroja

⚠ DÔLEŽITÉ UPOZORNENIE

- **Palivové výpary sú vysoko horľavé, výbušné a v prípade inhalácie nebezpečné. Ak stroj skladujete v oblasti s otvoreným ohňom, palivové výpary sa môžu vznietiť a spôsobiť výbuch.**
- **Stroj neskladujte v dome (obývaná časť), pivnici, alebo v akejkoľvek inej oblasti, kde sa môžu nachádzať zdroje vznietenia, ako napr. ohrievače vody alebo priestoru, sušiče odevov, pece a iné podobné zariadenia.**
- **Keď sa v nádrži nachádza palivo, nenakláňajte stroj dozadu. Palivo by mohlo zo stroja vytiecť.**

1. Pri poslednom dopĺňaní paliva v sezóne pridajte do čerstvého paliva podľa pokynov výrobcu stabilizátor paliva.
2. Motor nechajte v prevádzke 10 minút, aby sa upravené palivo dostalo do celého palivového systému.
3. Zastavte motor, nechajte ho vychladnúť a vypustite palivovú nádrž alebo nechajte motor bežať, kým sa nezastaví.
4. Naštartujte motor a nechajte ho v prevádzke, kým sa nezastaví.
5. Načerpajte palivo do motora alebo použite sýtič, naštartujte motor tretíkrát a nechajte ho bežať až do stavu, v ktorom nebude môcť naštartovať.
6. Vypustite palivo z karburátora cez vypúšťaciu skrutku karburátora (Obrázok 36) do vhodnej nádoby na benzín.
7. Správnym spôsobom zlikvidujte všetko nepoužité palivo. Recyklujte ho podľa miestnych predpisov alebo ho použite vo vašom automobile.
8. Keď je motor ešte stále zohriaty, vymeňte olej. Pozrite si časť Výmena motorového oleja.
9. Vyberte zapaľovaciu sviečku.
10. Do otvoru pre zapaľovaciu sviečku nalejte dve čajové lyžice oleja.
11. Zapaľovaciu sviečku namontujte rukou a potom ju dotiahnite na hodnotu 27 – 30 Nm (20 – 22 ft-lb).
12. S kľúčom zapaľovania v polohe Off pomaly vyťahujte navíjací štartér, aby sa olej rozniesol po vnútornej strane valca.
13. Stroj očistite.
14. Otlčené povrchy pretrite náterom, ktorý je dostupný u autorizovaného servisného predajcu. Postihnuté oblasti pred natretím opieskujte a použite antikorozívny prostriedok, ktorý zabráni zhrdzaveniu kovových dielov.
15. Dotiahnite všetky uvoľnené upevňovacie prvky. Všetky poškodené diely opravte alebo vymeňte.
16. Stroj zakryte a uskladnite ho na čistom a suchom mieste mimo dosah detí. Pred uskladnením v akomkoľvek uzavretom priestore umožnite vychladnutie motora.

Poznámky:

Upozornenie o ochrane osobných údajov pre Európu

Údaje, ktoré spoločnosť Toro zhromažďuje
Pobočka Toro Warranty Company (spoločnosť Toro) rešpektuje vaše súkromie. Na spracovanie vašej reklamácie a skontaktovanie sa s vami v prípade stiahnutia výrobku z trhu vás žiadame o poskytnutie určitých osobných údajov, a to buď priamo, alebo prostredníctvom miestnej pobočky či predajcu spoločnosti Toro.

Záručný systém spoločnosti Toro je umiestnený na serveroch nachádzajúcich sa v Spojených štátoch amerických, kde zákon o ochrane súkromných údajov nemusí poskytovať rovnaký stupeň ochrany, ako poskytuje zákon platný vo vašej krajine.

POSKYTNUTÍM SVOJICH OSOBNÝCH ÚDAJOV SÚHLASÍTE S ICH SPRACOVANÍM PODĽA POPISU V TOMTO UPOZORNENÍ O OCHRANE OSOBNÝCH ÚDAJOV.

Ako spoločnosť Toro využíva informácie
Spoločnosť Toro môže použiť vaše osobné údaje na spracovanie reklamácií, skontaktovanie sa s vami v prípade stiahnutia výrobku z trhu a na iné účely, o ktorých vás budeme informovať. Spoločnosť Toro môže poskytnúť vaše údaje svojim pobočkám, predajcom alebo iným obchodným partnerom v súvislosti s ktoroukoľvek zo spomínaných činností. Vaše údaje sa neposkytnú žiadnej inej spoločnosti. Vyhradzujeme si právo zverejniť vaše osobné údaje z dôvodu dodržiavania platných zákonov a na základe požiadaviek príslušných úradov, z dôvodu riadnej prevádzky našich systémov alebo z dôvodu ochrany našej spoločnosti, resp. iných používateľov.

Uchovávanie osobných údajov
Vaše osobné údaje budeme uchovávať tak dlho, ako to bude potrebné, a to z dôvodov, pre ktoré sa pôvodne zhromaždili, alebo z iných zákonných dôvodov (ako napríklad dodržiavanie regulačných nariadení), prípadne na základe požiadaviek vyplývajúcich z platného zákona.

Záväzok spoločnosti Toro týkajúci sa ochrany vašich osobných údajov
Na ochranu vašich osobných údajov prijímame primerané opatrenia. Zároveň uskutočňujeme kroky na zachovanie správnosti a aktuálnosti osobných údajov.

Prístup k vašim osobným údajom a ich oprava
Ak si chcete pozrieť alebo opraviť svoje osobné údaje, skontaktujte sa s nami prostredníctvom e-mailu na adrese legal@toro.com.

Medzinárodný distribučný zoznam

Predajca:	Krajina:	Telefónne číslo:
Atlantis Su ve Sulama Sisstemleri Lt	Turecko	90 216 344 86 74
Balama Prima Engineering Equip.	Hong Kong	852 2155 2163
B-Ray Corporation	Kórea	82 32 551 2076
Casco Sales Company	Portoriko	787 788 8383
Ceres S.A.	Kostarika	506 239 1138
CSSC Turf Equipment (pvt) Ltd.	Srí Lanka	94 11 2746100
Cyril Johnston & Co.	Severné Írsko	44 2890 813 121
Equiver	Mexiko	52 55 539 95444
Femco S.A.	Guatemala	502 442 3277
G.Y.K. Company Ltd.	Japonsko	81 726 325 861
Geomechaniki of Athens	Grécko	30 10 935 0054
Guandong Golden Star	Čína	86 20 876 51338
Hako Ground and Garden	Švédsko	46 35 10 0000
Hako Ground and Garden	Nórsko	47 22 90 7760
Hayter Limited (U.K.)	Veľká Británia	44 1279 723 444
Hydroturf Int. Co Dubai	Spojené arabské emiráty	97 14 347 9479
Hydroturf Egypt LLC	Egypt	202 519 4308
Ibea S.P.A.	Taliansko	39 0331 853611
Irriamc	Portugalsko	351 21 238 8260
Irrigation Products Int'l Pvt Ltd.	India	86 22 83960789
Jean Heybroek b.v.	Holandsko	31 30 639 4611
Maquiver S.A.	Kolumbia	57 1 236 4079
Maruyama Mfg. Co. Inc.	Japonsko	81 3 3252 2285
Metra Kft	Maďarsko	36 1 326 3880
Mountfield a.s.	Česká republika	420 255 704 220
Munditol S.A.	Argentína	54 11 4 821 9999
Oslinger Turf Equipment SA	Ekvádor	593 4 239 6970
Oy Hako Ground and Garden Ab	Fínsko	358 987 00733
Parkland Products Ltd.	Nový Zéland	64 3 34 93760
Prochaska & Cie	Rakúsko	43 1 278 5100
RT Cohen 2004 Ltd.	Izrael	972 986 17979
Riversa	Španielsko	34 9 52 83 7500
Sc Svend Carlsen A/S	Dánsko	45 66 109 200
Solvert S.A.S.	Francúzsko	33 1 30 81 77 00
Spypros Stavrinides Limited	Cyprus	357 22 434131
Surge Systems India Limited	India	91 1 292299901
T-Markt Logistics Ltd.	Maďarsko	36 26 525 500
Toro Australia	Austrália	61 3 9580 7355
Toro Europe NV	Belgicko	32 14 562 960

Záruka spoločnosti Toro

Podmienky a pokryté produkty

Spoločnosť Toro a jej sesterská spoločnosť Toro Warranty Company na základe vzájomnej dohody sľubujú, že pôvodnému kupujúcemu* opravia nižšie uvedené produkty od spoločnosti Toro, ak k poruche došlo chybou materiálov alebo spracovania.

Nasledovné časové obdobia platia odo dňa kúpy:

Produkty	**Záručné obdobie**
Kosačky Walk Power	
• Metacia plošina	5 rokov domáceho používania[2] 45 dní komerčného používania
• Motor	5-ročný prísľub spoločnosti GTS Pozrite si záruku od výrobcu motora[1]
• Oceľová plošina	2 roky domáceho používania[2] 45 dní komerčného používania
• Motor	2-ročný prísľub spoločnosti GTS Pozrite si záruku od výrobcu motora[1]
Elektrické ručné produkty	2-ročná obmedzená záruka
Snežné frézy	
• Jednostupňové	2 roky domáceho používania[2] 45 dní komerčného používania
• Dvojstupňové	2 roky domáceho používania[2] 45 dní komerčného používania
• Elektrické	2 roky domáceho používania[2]
Všetky pojazdné jednotky uvedené nižšie	
• Motor	Pozrite si záruku od výrobcu motora[1] Len diely s 1-ročnou zárukou
• Nadstavce	1 rok
Stroje s motorom vzadu	2 roky domáceho používania[2] 90 dní komerčného používania
Trávnikové a záhradné traktory	2 roky domáceho používania[2] 90 dní komerčného používania
Kosačky TimeCutter Z	3 roky domáceho používania[2] 30 dní komerčného používania
Kosačky TITAN	3 roky alebo 240 hodín[3]
• Rám	Životnosť (len pôvodný majiteľ)[4]
Kosačky TITAN MX	3 roky alebo 400 hodín[3]
• Rám	Životnosť (len pôvodný majiteľ)[4]
Kosačky Z Master – séria 2000	5 rokov alebo 1200 hodín[3]
• Rám	Životnosť (len pôvodný majiteľ)[4]

* Pôvodný kupujúci označuje osobu, ktorá si produkt značky Toro kúpila pôvodne.

[1]Na niektoré motory používané v produktoch od spoločnosti Toro poskytuje záruku výrobca motora.

[2]Domáce použitie označuje používanie produktu v mieste vášho bydliska. Použitie na viac ako jednom mieste sa považuje za komerčné použitie a v takom prípade sa na stroj vzťahuje záruka na komerčné použitie.

[3]Podľa toho, čo nastane skôr.

[4]Doživotná záruka na rám – ak pri bežnom používaní praskne alebo sa zlomí hlavný rám pozostávajúci zo zvarených dielov, ktoré tvoria konštrukciu traktora a ku ktorej sú pripevnené ďalšie súčiastky, ako napríklad motor, na základe rozhodnutia spoločnosti Toro sa v rámci záruky opraví alebo nahradí bez poplatkov za diely a prácu. V záruke nie je zahrnuté poškodenie rámu v dôsledku nesprávneho používania alebo zneužitia ani oprava požadovaná v dôsledku výskytu hrdze či procesu korózie.

Táto záruka zahŕňa náklady na diely a prácu, ale prepravné náklady hradí používateľ.

Krytie záruky môžeme odmietnuť v prípade, že došlo k odpojeniu alebo pozmeneniu hodinového počítadla, prípadne ak sa s ním zjavne manipulovalo nedovoleným spôsobom.

Povinnosti vlastníka

Produkt značky Toro musíte udržiavať podľa postupov údržby, ktoré sú opísané v *príručke používateľa*. Takáto pravidelná údržba, vykonávaná predajcom alebo vami, sa vykonáva na vaše náklady.

Pokyny pre získanie záručného servisu

Ak si myslíte, že váš produkt spoločnosti Toro obsahuje chybu materiálov alebo spracovania, postupujte takto:

1. Kontaktujte vášho predajcu a dohodnite s ním servis produktu. Ak z nejakého dôvodu nie je možné, aby ste kontaktovali predajcu, kvôli dohodnutiu servisu môžete kontaktovať autorizovaného distribútora značky Toro.
2. Servisnému predajcovi doneste produkt a doklad o kúpe (účtenku). Ak vás z nejakého dôvodu analýza alebo poskytnutá pomoc servisného predajcu neuspokojí, kontaktujte nás na adrese:

   Customer Care Department, RLC Division
   The Toro Company
   8111 Lyndale Avenue South
   Bloomington, MN 55420-1196
   Manažér: Technická podpora produktov: 001–952–887–8248

   Pozrite si priložený zoznam distribútorov

Nepokryté položky a podmienky

Výslovná záruka nepokrýva nasledovné:

- Náklady na pravidelnú údržbu alebo opotrebované diely, ako napríklad lopatky, lopatky rotora (veslá), čepele škrabáka, remene, palivo, mazivá, výmeny oleja, zapaľovacie sviečky, káble/vedenia alebo nastavenia bŕzd
- Všetky produkty alebo ich časti, ktoré ste zmenili alebo použili nesprávnym spôsobom a vyžadujú výmenu alebo opravu kvôli nehodám alebo nedostatku správnej údržby
- Opravy nevyhnutné kvôli nepoužívaniu čerstvého paliva (starého menej ako jeden mesiac) alebo nevykonanie správnej opravy zariadenia pred akýmkoľvek obdobím nepoužívania, ktoré je dlhšie ako jeden mesiac
- Motor a prevodovka. Na tieto sa vzťahujú záruky ich príslušných výrobcov so samostatnými podmienkami a ustanoveniami

Všetky opravy, na ktoré sa vzťahuje táto záruka, musia vykonávať autorizovaní servisní predajcovia Toro pomocou náhradných dielov schválených spoločnosťou Toro.

Všeobecné podmienky

Na kupujúceho sa vzťahujú národné zákony príslušnej krajiny. Táto záruka neobmedzuje práva, ktoré kupujúcemu priznávajú tieto zákony.