Form No. 3373-733 Rev A

TORO®

Count on it.

Gebruikershandleiding

Pro Force bladblazer

Modelnr.: 44538—Serienr.: 312000280 en hoger

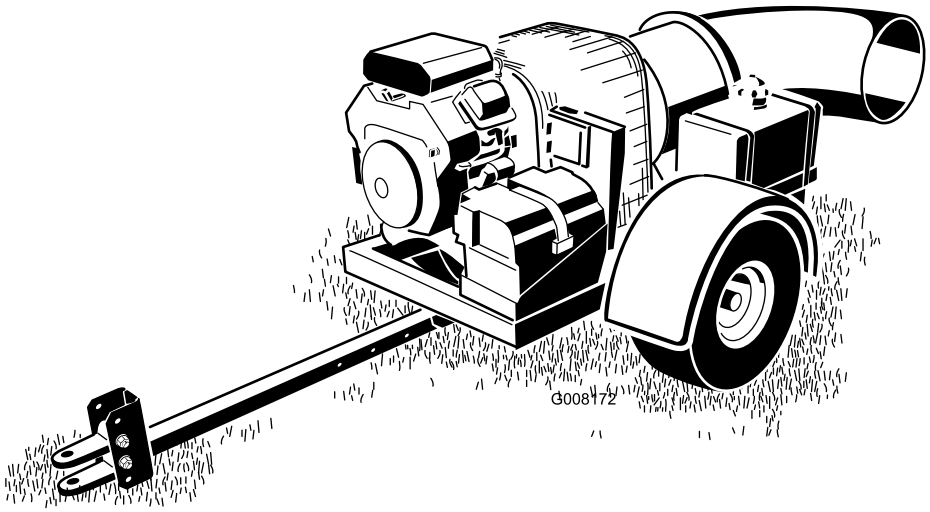

CE

Om uw product te registreren of om een gebruikershandleiding of onderdelencatalogus te downloaden, gaat u naar www.Toro.com.

Vertaling van de oorspronkelijke tekst (NL)

Dit product voldoet aan alle relevante Europese richtlijnen, zie voor details de aparte productspecifieke conformiteitsverklaring.

WAARSCHUWING

CALIFORNIË
Proposition 65 Waarschuwing

De uitlaatgassen van de motor van dit product bevatten chemische stoffen waarvan bekend is dat ze kanker, geboorteafwijkingen of andere schade aan de voortplantingsorganen kunnen veroorzaken.

Belangrijk: De motor van dit product is niet uitgerust met een vonkenvanger. Gebruik van de machine in een bosgebied of op een met dicht struikgewas of gras begroeid terrein is in strijd met de bepalingen van de Wet op de Openbare Hulpbronnen (Public Resource Code), Afdeling 4442 van de Staat Californië. In andere landen of staten kunnen soortgelijke wetten van kracht zijn.

Elektromagnetische compatibiliteit

Nationaal: Dit hulpmiddel voldoet aan de FCC rules Part 15. Het gebruik is onderworpen aan de volgende voorwaarden: (1) De machine mag geen schadelijke interferentie veroorzaken en (2) deze machine moet elke interferentie accepteren die kan worden ontvangen, waaronder interferentie die ongewenste werking van de machine kan veroorzaken.

Dit apparaat genereert en gebruikt radiofrequentie-energie en als het niet op de juiste wijze wordt geïnstalleerd en gebruikt, dat wil zeggen conform de instructies van de fabrikant, kan het interferentie veroorzaken voor de ontvangst van radio en televisie. Het is op type getest en geconstateerd is dat het in overeenstemming is met de grenzen voor een FCC klasse B computerapparaat in overeenstemming met de specificaties in Subpart J van Part 15 van de FCC Rules, die bestemd zijn voor het bieden van redelijke bescherming tegen dergelijke interferentie in een thuisinstallatie. Er is echter geen garantie dat in een specifieke installatie geen interferentie op zal treden. Als dit apparaat interferentie veroorzaakt in de ontvangst van radio en televisie, hetgeen kan worden bepaald door het apparaat aan en uit te zetten, wordt de gebruiker aangemoedigd om de interferentie te corrigeren door het nemen van een van de volgende maatregelen:Richt de ontvangstantenne opnieuw, verplaats de afstandsbediening-ontvanger ten opzichte van de radio-/tv-antenne of sluit de controller aan op een ander stopcontact, zodat de controller en de radio/tv op verschillende vertakte circuits werken.Indien nodig moet de gebruiker de dealer of een ervaren radio-/televisiemonteur raadplegen voor aanvullende suggesties.De gebruiker vindt wellicht het volgende boekje, opgesteld door de Federal Communications Commission, nuttig: 'How to Identify and Resolve Radio-TV Interference Problems'. Dit boekje is verkrijgbaar bij de U.S. Government Printing Office, Washington, DC 20402. Voorraadnr. 004-000-00345-4.

FCC ID: LOBSBU200-Base, LOBSHH200-Hand Held

IC: 7955A-SBU200-Base, 7955A-SHH200-Hand Held

Het gebruik is onderworpen aan de volgende voorwaarden: (1) Dit apparaat mag geen interferentie veroorzaken en (2) dit apparaat moet interferentie accepteren, waaronder interferentie die ongewenste werking van het apparaat kan veroorzaken.

⚠ VOORZICHTIG

Als een gebruiker veranderingen of wijzigingen aanbrengt die niet uitdrukkelijk zijn goedgekeurd door de partij die verantwoordelijk is voor compliantie kan dit de bevoegdheid van de gebruiker om het apparaat te gebruiken ongeldig maken.

Dit vonkontstekingssysteem is in overeenstemming met de Canadese ICES-002.

Inleiding

De bladblazer wordt getrokken door een zitmaaier die bedoeld is voor gebruik door professionele bestuurders in commerciële toepassingen. De machine is ontworpen om door middel van blaaskracht snel grote gebieden vrij te maken van ongewenste verontreiniging op goed onderhouden gazons in parken, golfbanen en sportvelden.

Lees deze informatie zorgvuldig door, zodat u weet hoe u de machine op de juiste wijze moet gebruiken en onderhouden en om schade aan de machine en letsel te voorkomen. U bent verantwoordelijk voor het juiste en veilige gebruik van de machine.

U kunt rechtstreeks contact opnemen met Toro via www.Toro.com voor informatie over producten en accessoires, om een dealer te vinden of om uw product te registreren.

Als u service, originele Toro-onderdelen of aanvullende informatie nodig hebt, kunt u contact opnemen met een erkende servicedealer of met de klantenservice van Toro. U dient hierbij altijd het modelnummer en het serienummer van het product te vermelden. De locatie van het plaatje met het modelnummer en het serienummer van het product is aangegeven op Figuur 1. U kunt de nummers noteren in de ruimte hieronder.

© 2012—The Toro® Company
8111 Lyndale Avenue South
Bloomington, MN 55420

U kunt contact met ons opnemen op www.Toro.com.
Gedrukt in de VS.
Alle rechten voorbehouden

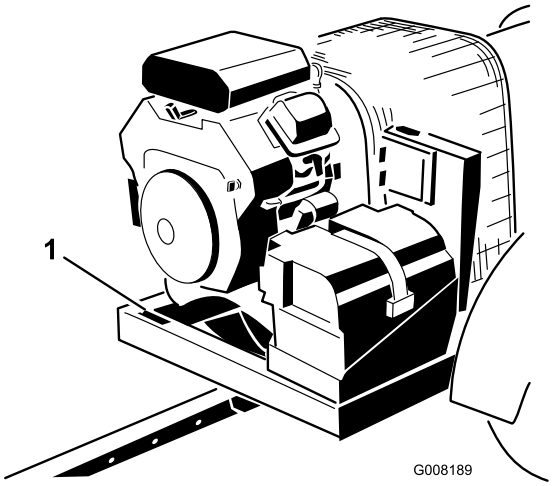

Figuur 1

1. Plaats van modelnummer en serienummer

Modelnr.: _____

Serienr.: _____

Deze handleiding noemt een aantal mogelijke gevaren en bevat een aantal veiligheidsberichten (Figuur 2) met de volgende veiligheidssymbolen, die duiden op een gevaarlijke situatie die zwaar lichamelijk letsel of de dood tot gevolg kan hebben wanneer de veiligheidsvoorschriften niet in acht worden genomen.

Figuur 2

1. Veiligheidssymbool

Er worden in deze handleiding nog 2 woorden gebruikt om uw aandacht op bijzondere informatie te vestigen. **Belangrijk** attendeert u op bijzondere technische informatie en **Opmerking** duidt algemene informatie aan die bijzondere aandacht verdient.

Inhoud

Inleiding 2
Veiligheid 4
Veilige bediening 4
Veiligheids- en instructiestickers 7
Montage 8
1 De accu verwijderen, vullen en opladen 8
2 Accu monteren 10
3 Montage van de trekhaak aan de bladblazer 10
4 De bladblazer op het sleepvoertuig aansluiten 11
Algemeen overzicht van de machine 12
Bedieningsorganen 12
Gebruiksaanwijzing 13
Brandstof bijvullen 13
Motoroliepeil controleren 14
Bandenspanning controleren 14
Torsie van wielmoeren controleren 15
De motor starten en stoppen 15
Starten, stoppen en uitschakeling door inactiviteit 16
Zuinige modus 17
Instellen van de afvoerrichting 17
Tips voor bediening en gebruik 17
Onderhoud 19
Aanbevolen onderhoudsschema 19
Controlelijst voor dagelijks onderhoud 20
Onderhoud van het luchtfilter 21
Onderhoud uitvoeren aan de van de koolstofhouder 22
Motoroliepeil controleren 22
De afstandbediening en basiseenheid verbinden 24
Onderhoud van de bougies 25
Brandstoffilter vervangen 26
Onderhoud van de brandstoftank 26
Motorscherm en oliekoeler reinigen 26
De afvoer controleren 27
De riem afstellen 27
Elektrisch onderhoud 28
Stalling 29
Afvalverwijdering 29
Schema's 30

Veiligheid

Risicobeheersing en ongevallenpreventie zijn afhankelijk van de oplettendheid, zorgvuldigheid en een goede training van het personeel dat is belast met het gebruik, onderhoud en opslag van de machine. Onjuist gebruik of onderhoud van het voertuig kan lichamelijk of dodelijk letsel veroorzaken. Om het risico van lichamelijk of dodelijk letsel te verminderen, moet u zich aan de volgende veiligheidsinstructies houden.

Veilige bediening

De volgende instructies zijn ontleend aan de ANSI-norm B71.4.1-2004.

Instructie

- Lees of raadpleeg de gebruikershandleiding en ander instructiemateriaal. Als de bestuurder(s) of de monteur(s) de taal waarin de handleiding is geschreven, niet machtig is (zijn), moet de eigenaar ervoor zorgen dat deze de inhoud van het materiaal begrijpt.
- Zorg ervoor dat u vertrouwd raakt met de bedieningsorganen en de veiligheidssymbolen, en weet hoe u de machine veilig kunt gebruiken.
- Alle bestuurders en monteurs moeten instructies hebben ontvangen. De eigenaar is verantwoordelijk voor de instructie van de gebruikers.
- Laat kinderen of personen die geen instructie hebben ontvangen, de machine nooit gebruiken of onderhoudswerkzaamheden daaraan verrichten. Plaatselijke voorschriften kunnen nadere eisen stellen aan de leeftijd van degene die met de machine werkt.
- De eigenaar/gebruiker is verantwoordelijk voor ongelukken, letsel van hemzelf/haarzelf of van anderen, en schade aan eigendom, die hij/zij kan voorkomen.

Vóór ingebruikname

- Inspecteer het terrein om vast te stellen welke accessoires en werktuigen nodig zijn om goed en veilig te werken. Gebruik alleen door de fabrikant goedgekeurde accessoires en werktuigen.
- Draag geschikte kleding en uitrusting, zoals een helm, een veiligheidsbril en gehoorbescherming. Lang haar, losse kleding of sieraden kunnen worden gegrepen door bewegende onderdelen.
- Inspecteer het terrein waarop u de maaimachine gaat gebruiken en verwijder eventuele voorwerpen die door de machine kunnen worden uitgeworpen.
- Houd alle omstanders uit de buurt van het werkgebied.
- Laat alle veiligheidsafschermingen en veiligheidsvoorzieningen op hun plaats. Als veiligheidsschermen, veiligheidsvoorzieningen of stickers in slechte staat verkeren, onleesbaar zijn of beschadigd raken, moet u deze herstellen of vervangen, voordat u de machine gaat gebruiken. Draai ook losse moeren, bouten of schroeven vast zodat veilig met de machine kan worden gewerkt.
- Wees extra voorzichtig wanneer u met benzine of andere brandstof bezig bent. Deze stoffen zijn ontvlambaar en de dampen kunnen tot ontploffing komen.
  - Gebruik uitsluitend een goedgekeurd vat of blik.
  - U mag de brandstoftank nooit binnenshuis bijvullen of aftappen.
  - Verwijder nooit de dop van de brandstoftank en vul nooit brandstof bij wanneer de motor loopt. Laat de motor afkoelen voordat u brandstof bijvult. Niet roken.
- Controleer of de instrumenten die registreren dat de bestuurder op de stoel zit, de veiligheidsschakelaars en de veiligheidsschermen zijn bevestigd en naar behoren werken. Gebruik de machine uitsluitend als deze naar behoren werkt.

Gebruiksaanwijzing

- Gebruik de bladblazer alleen als deze niet aangesloten is op een trekvoertuig.
- Let goed op, verminder uw snelheid en wees voorzichtig als u een bocht maakt. Kijk achterom en naar links en naar rechts voordat u van richting verandert.
- Let op de richting van de afvoer van de machine en laat deze naar niemand wijzen.
- Wees zeer voorzichtig als u de machine inlaadt op een aanhanger of een vrachtwagen of uitlaadt.
- Wees voorzichtig bij het naderen van blinde hoeken, struiken, bomen, en andere objecten die het zicht kunnen belemmeren.
- Gebruik de motor niet en richt de blazer niet op een besloten ruimte zonder adequate ventilatie. Uitlaatgassen zijn gevaarlijk en kunnen de dood veroorzaken.
- Dit product kan een geluidsniveau van meer dan 85 dB(A) produceren bij de bestuurdersstoel. Bij langdurige blootstelling aan lawaai wordt geadviseerd oorbescherming te gebruiken om de kans op blijvende gehoorschade te verminderen.

- Let goed op als u de machine gebruikt. Om te voorkomen dat u de controle over de machine verliest, moet u de volgende instructies naleven:
  - Werk uitsluitend bij daglicht of goed kunstlicht.
  - Let op kuilen of andere verborgen gevaren.
  - Rij niet te dicht langs bunkers, greppels, sloten of andere gevaarlijke punten.
  - Verminder uw snelheid als u een scherpe bocht maakt of draait op een helling.
  - Vermijd plotseling starten en stoppen.
  - Voordat u achteruitrijdt, moet u achterom kijken om er zeker van te zijn dat er zich niemand achter de machine bevindt.
  - Let op het verkeer als u in de buurt van een weg werkt of deze oversteekt. Verleen altijd voorrang.
- Blijf uit de buurt van de afvoeropening als de machine in bedrijf is. Houd alle omstanders uit de buurt van de afvoeropening en houd de afvoeropening nooit naar omstanders gericht.
- Gebruik de machine niet als u onder de invloed van alcohol of drugs bent.
- Bliksem kan ernstig of dodelijk letsel veroorzaken. Als u bliksem ziet of donder hoort in het gebied, gebruik de machine dan niet; ga schuilen.
- Als de motor afslaat of de machine vaart verliest en de top van een helling niet kan bereiken, mag u de machine nooit keren. U moet dan altijd langzaam in een rechte lijn achterwaarts de helling af rijden.
- **Neem geen risico's die letsel kunnen veroorzaken!** Als er onverwachts een persoon of huisdier in of in de buurt van het werkgebied verschijnt, moet u **stoppen met uw werkzaamheden.**Onvoorzichtig gebruik in combinatie met de hoeken van het terrein, afkaatsingen en verkeerde geplaatste schermen kunnen leiden tot letsel als gevolg van uitgeworpen voorwerpen. Ga pas verder met uw werk als er niets of niemand meer in het werkgebied is.
- Raak de motor of de geluiddemper niet aan als de motor loopt of direct nadat u deze heeft afgezet. Deze kunnen heet zijn en brandwonden veroorzaken.

De afstandbediening gebruiken

- Lees alle instructies en volg deze op.
- Niet-naleving van veiligheidsrichtlijnen kan leiden tot persoonlijke verwondingen, beschadiging van apparatuur en verlies van de toestemming om met de apparatuur te werken.
- Gebruik en behoud een correcte bekabeling. Volg de instructies van de fabrikant op. Onjuiste, losse en versleten bekabeling kan de motor beschadigen of ertoe leiden dat de apparatuur niet altijd of helemaal niet werkt.
- Door aan de apparatuur veranderingen of aanpassingen te maken die niet uitdrukkelijk toegestaan worden door de fabrikant vervalt de garantie.
- Eigenaars/gebruikers van de apparatuur moeten alle geldende federale, lokale en staatsvoorschriften aangaande de installatie en het gebruik van de apparatuur naleven. Niet-naleving kan straffen tot gevolg hebben en ertoe leiden dat het recht om de apparatuur te gebruiken komt te vervallen.
- Voorafgaand aan het gebruik ervoor zorgen dat de machine en de omgeving vrij is van obstakels. Stel de afstandbediening pas in werking als u zeker bent dat dit veilig is.
- Schakel de afstandbediening en de stroomtoevoer van de basiseenheid uit voordat u onderhoud uitvoert. Zo voorkomt u dat de machineonderdelen waaraan u onderhoud uitvoert per ongeluk worden ingeschakeld.
- Schakel de stroom van de basiseenheid uit door de 12-pin kabels van de basiseenheidconnector P1 af te koppelen, of door het circuit los te koppelen van de vermogenbron.
- Gebruik een vochtige doek om de onderdelen schoon te houden. Verwijder modder, beton, vuil enz. na gebruik om te voorkomen dat knoppen, hendels, kabels of schakelaars geklemd of verstopt raken.
- Laat geen vloeistoffen in de behuizing van de afstandbediening en de basiseenheid komen. Gebruik geen hogedrukapparatuur om de afstandbediening of basiseenheid schoon te maken.
- Koppel de radiobasiseenheid af voordat u laswerken uitvoert aan de machine. Als u de basiseenheid niet verwijdert, kan dat leiden tot vernieling of beschadiging van de basiseenheid.
- Gebruik en stal eenheden alleen binnen de gebruiks- en opslagtemperaturen vermeld in de specificaties van dit document.

Onderhoud en opslag

- Laat de machine eerst afkoelen voordat u deze opslaat. Parkeer de machine niet in de nabijheid van een open vuur.
- Zorg ervoor dat de brandstofafsluitklep is gesloten als u de machine stalt of transporteert. U mag brandstof niet opslaan in de nabijheid van een open vuur of binnenshuis aftappen uit de brandstoftank.

- Parkeer de machine op een horizontaal oppervlak. Laat personeel dat niet bekend is met de instructies, nooit onderhoudswerkzaamheden aan de machine uitvoeren.
- Plaats onderdelen op kriksteunen indien dit nodig is.
- Maak de accukabel los of verwijder de bougie voordat u reparatiewerkzaamheden gaat verrichten. Maak eerst de minpool van de accu los en daarna de pluspool. Sluit eerst de pluspool van de accu aan en daarna de minpool.
- Haal de sleutel uit het contactslot om te voorkomen dat de motor per ongeluk gestart wordt tijdens service, afstellen of opbergen.
- Verricht onderhoudswerkzaamheden uitsluitend volgens de instructies in deze handleiding. Indien belangrijke reparaties nodig zijn of hulp is vereist, moet u contact opnemen met een erkende Toro dealer.
- Om het risico op brand te verminderen, moet u de omgeving van de motor vrij houden van overtollig vet, gras, bladeren en aangekoekt vuil. Was nooit een hete motor of elektrische aansluitingen met water.
- Zorg ervoor dat alle moeren, bouten en schroeven goed zijn vastgedraaid zodat u veilig met de machine kunt werken. Controleer regelmatig of de bevestigingsbouten en moeren van het lager van de ventilatoras zijn vastgedraaid volgens de specificaties.
- Als de motor moet lopen om onderhouds- of afstelwerkzaamheden uit te voeren, moet u uw kleding, handen, voeten en andere lichaamsdelen uit de buurt van de ventilator en andere bewegende delen houden.
- Voorkom dat de motor het maximaal toelaatbare toerental overschrijdt, doordat de instellingen van de motor zijn veranderd. Ten behoeve van de veiligheid en een nauwkeurige afstelling moet u het maximale motortoerental door een erkende Toro dealer laten controleren met een toerenteller.
- U moet de motor afzetten voordat u het oliepeil controleert of het carter bijvult met olie.
- Houd uw handen en voeten uit de buurt van bewegende onderdelen. Stel indien mogelijk de machine niet af terwijl de motor loopt.
- Laad de accu op in een open, goed geventileerde ruimte; doe dit niet in de buurt van vonken en open vuur. Haal de oplader uit het stopcontact voordat u deze aansluit op of losmaakt van de accu. Draag beschermende kleding en gebruik geïsoleerd gereedschap.
- Zorg ervoor dat alle onderdelen in goede staat verkeren en alle bevestigingselementen stevig vastzitten. Vervang versleten of beschadigde stickers.
- Gebruik uitsluitend door Toro goedgekeurde werktuigen. De garantie kan komen te vervallen als werktuigen worden gebruikt die niet zijn goedgekeurd.

Veiligheids- en instructiestickers

Veiligheidsstickers en veiligheidsinstructies zijn gemakkelijk zichtbaar voor de bestuurder en bevinden zich bij plaatsen waar gevaar kan ontstaan. Vervang alle beschadigde of verdwenen stickers.

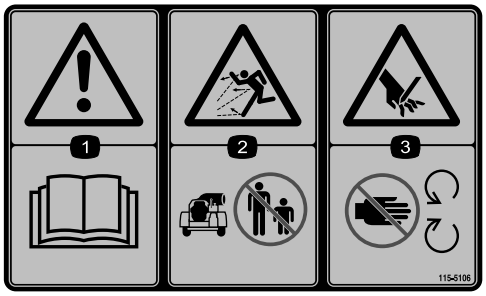

115-5106

1. Waarschuwing – Lees de *Gebruikershandleiding*.
2. De machine kan voorwerpen uitwerpen - Houd omstanders op een veilige afstand van de machine.
3. Risico op snijden/verlies van een ledemaat; hand – Blijf uit de weg van bewegende delen; houd alle beschermende delen op hun plaats.

115-5113

1. Waarschuwing – Lees de *Gebruikershandleiding*, draag gehoor- en oogbescherming.

115-5105

1. Waarschuwing – Lees de *Gebruikershandleiding*.
2. Waarschuwing – Gebruik deze machine uitsluitend als u hiervoor instructie hebt ontvangen.
3. Waarschuwing – Verwijder het sleuteltje uit het contact en lees de instructies voordat u service- of onderhoudswerkzaamheden uitvoert.
4. De machine kan voorwerpen uitwerpen - Houd omstanders op een veilige afstand van de machine.
5. Waarschuwing – Blijf op afstand van bewegende delen; zorg dat alle beschermende delen op hun plaats zijn.
6. Waarschuwing – Start de motor niet als de machine ontkoppeld is van het sleepvoertuig, koppel de machine aan het sleepvoertuig voordat u de motor start.

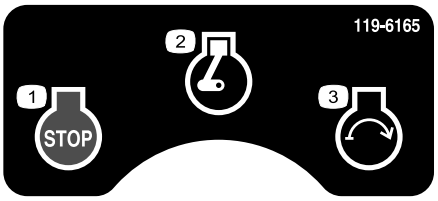

119–6165

1. Motor - Afzetten
2. Motor - Lopen
3. Motor - Starten

Montage

Losse onderdelen

Gebruik onderstaande lijst om te controleren of alle onderdelen zijn geleverd.

Procedure	Omschrijving	Hoeveel-heid	Gebruik
1	Accuzuur (niet meegeleverd)	A/R	Accu opladen
2	Vaseline (niet meegeleverd)	A/R	Accu monteren
3	Bladblazer Trekhaak Bout (3/8 x 3 inch) Flensmoer (3/8 inch) Trekhaak Bout (5/8 x 4-1/2 inch) Borgmoer (5/8 inch)	1 1 2 2 1 2 2	Montage van de trekhaak aan de bladblazer
4	Koppelpen Gaffel	1 1	Sluit de blazer aan op het sleepvoertuig

Instructiemateriaal en aanvullende onderdelen

Omschrijving	Hoeveel-heid	Gebruik
Onderdelencatalogus Gebruikershandleiding	1 1	Lezen voor gebruik.
Motorhandleiding	1	Gebruik het voor informatie over de bediening van de motor en onderhoud
Instructiemateriaal voor gebruiker	1	Bekijken voordat u de machine gebruikt
Afstandsbediening	1	Gebruiken voor het op afstand bedienen van de blazer
Conformiteitscertificaat	1	Conform Europese voorschriften.

Opmerking: Bepaal vanuit de normale bedieningspositie de linker- en rechterzijde van de machine.

1

De accu verwijderen, vullen en opladen

Benodigde onderdelen voor deze stap:

A/R	Accuzuur (niet meegeleverd)

Procedure

1. Als de accu niet is gevuld of gebruiksklaar is gemaakt met accuzuur, moet u accuzuur met een soortelijk gewicht van 1.260 kopen bij een plaatselijke accuhandelaar.

⚠ GEVAAR

Accuzuur bevat zwavelzuur; dit is een dodelijk gif dat ernstige brandwonden veroorzaakt.

- **U mag accuzuur nooit inslikken en moet elk contact met huid, ogen of kleding vermijden. Draag een veiligheidsbril en rubberhandschoenen om uw ogen en handen te beschermen.**
- **Vul de accu alleen bij op plaatsen waar schoon water aanwezig is om indien nodig uw huid af te spoelen.**

WAARSCHUWING

CALIFORNIË
Proposition 65 Waarschuwing

Accuklemmen, accupolen en dergelijke onderdelen bevatten lood en loodverbindingen. Van deze stoffen is bekend dat ze kanker en schade aan de voortplantingsorganen veroorzaken. Was altijd uw handen nadat u met deze onderdelen in aanraking bent geweest.

2. Maak de band los waarmee de accu is bevestigd op de accubak (Figuur 3).
3. Verwijder het deksel en til de accu uit de accubak.

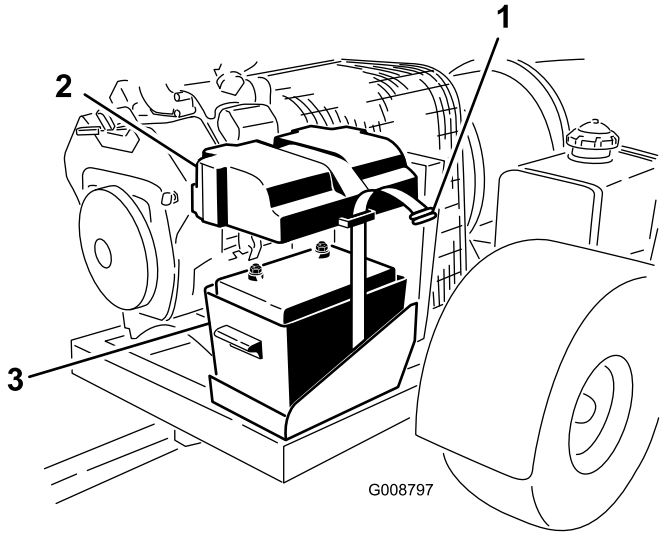

Figuur 3

1. Bevestigingsband van accu
2. Accudeksel
3. Accubak

4. Maak de bovenkant van de accu schoon en verwijder de vuldoppen (Figuur 4).
5. Vul elke cel voorzichtig met accuzuur tot het juiste peil (Figuur 4).

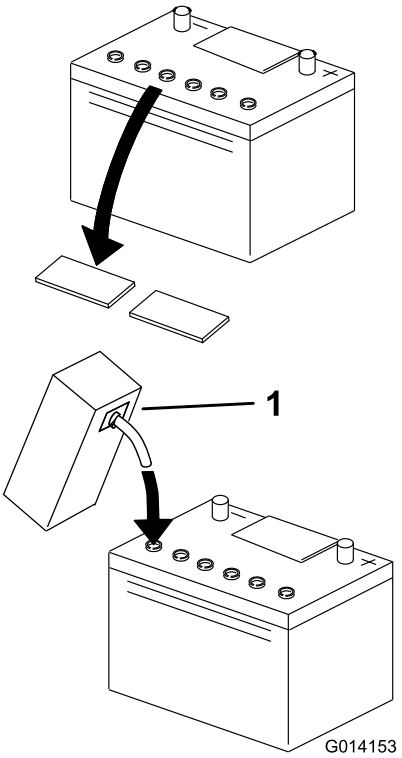

Figuur 4

1. Accuzuur

Belangrijk: Laat de accu niet te vol worden. Er zal dan accuzuur naar buiten stromen over andere delen van de machine. Dit kan ernstige corrosie en beschadiging veroorzaken.

6. Plaats de vuldoppen terug.
7. Sluit een acculader van 3 tot 4 A aan op de accupolen (Figuur 5). Laad de accu op gedurende 4 tot 8 uur bij 3-4 A.

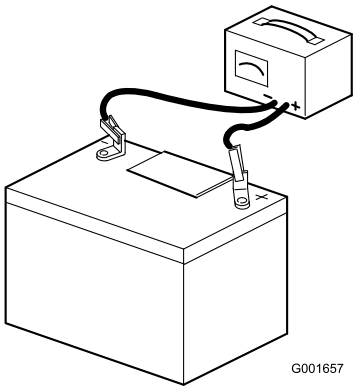

Figuur 5

⚠ WAARSCHUWING

Bij het opladen produceert de accu gassen die tot ontploffing kunnen komen.

Rook nooit in de buurt van de accu en zorg ervoor dat er geen vonken of vlammen vlakbij de accu komen.

8. Verwijder na het laden de vuldoppen en controleer het peil van het accuzuur.
9. Vul indien nodig elke cel tot het juiste peil (Figuur 4).
10. Als de accu is opgeladen, haalt u de acculader uit het stopcontact en maakt u deze los van de accuklemmen.

2

Accu monteren

Benodigde onderdelen voor deze stap:

A/R	Vaseline (niet meegeleverd)

Procedure

1. Schuif de accu in de accubak met de accupolen gericht naar de motor.

⚠ WAARSCHUWING

Accupolen of metalen gereedschappen kunnen kortsluiting maken met metalen onderdelen van de pluggenruimer, waardoor vonken kunnen ontstaan. Hierdoor kunnen accugassen tot ontploffing komen en lichamelijk letsel veroorzaken.

- **Zorg ervoor dat bij het verwijderen of installeren van de accu de accupolen niet in aanraking komen met metalen onderdelen van de machine.**
- **Voorkom dat metalen gereedschappen kortsluiting veroorzaken tussen de accupolen en metalen onderdelen van de machine.**

2. Bevestig de pluskabel (rood) aan de pluspool (+) van de accu.

⚠ WAARSCHUWING

Als accukabels verkeerd worden verbonden, kan dit schade aan de blazer en de kabels tot gevolg hebben en vonken veroorzaken. Hierdoor kunnen accugassen tot ontploffing komen en lichamelijk letsel veroorzaken.

- **Maak altijd de minkabel (zwart) van de accu los voordat u de pluskabel (rood) losmaakt.**
- **Sluit altijd de pluskabel (rood) van de accu aan voordat u de minkabel (zwart) aansluit.**

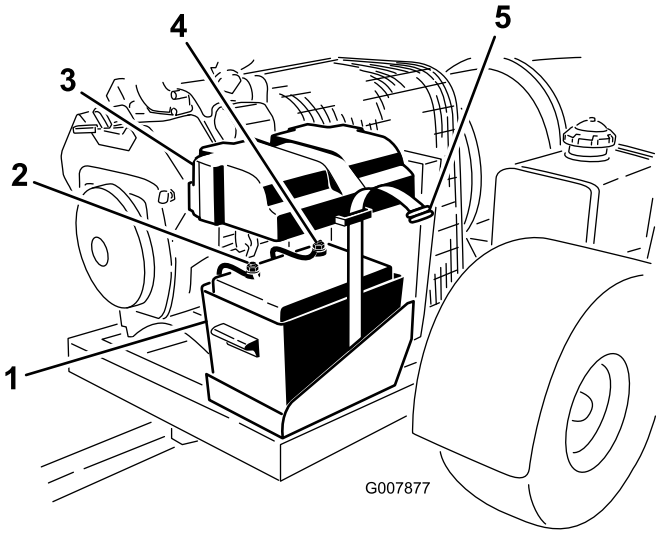

Figuur 6

1. Accubak
2. Minpool van de accu
3. Accudeksel
4. Pluspool van de accu
5. Bevestigingsband van accu

3. Bevestig de minkabel (zwart) aan de min (–) pool van de accu.
4. Smeer vaseline op de accupolen en de bevestigingen om corrosie te voorkomen.
5. Plaats het accudeksel en zet dit vast met de band.

3

Montage van de trekhaak aan de bladblazer

Benodigde onderdelen voor deze stap:

1	Bladblazer
1	Trekhaak
2	Bout (3/8 x 3 inch)
2	Flensmoer (3/8 inch)
1	Trekhaak
2	Bout (5/8 x 4-1/2 inch)
2	Borgmoer (5/8 inch)

Procedure

1. Plaats de bladblazer op een vlak, horizontaal oppervlak.
2. Plaats de trekhaakbuis in de framesteunen (Figuur 7). Bevestig de buis aan het frame met 2 bouten (3/8 x 3 inch) en flensmoeren (3/8 inch).

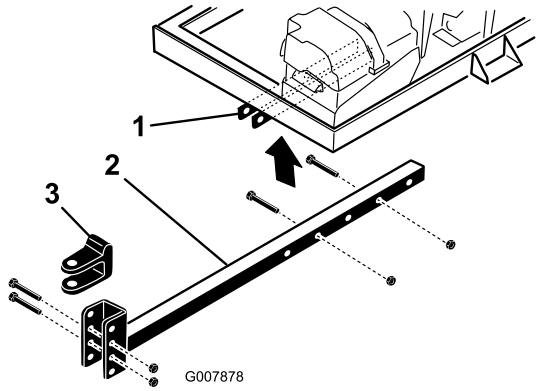

Figuur 7

1. Framesteunen
2. Trekhaakbuis
3. Trekhaak

Opmerking: De trekhaakbuis kan 180 graden worden gedraaid om te passen bij verschillende trekhaakhoogten.

4

De bladblazer op het sleepvoertuig aansluiten

Benodigde onderdelen voor deze stap:

1	Koppelpen
1	Gaffel

Procedure

1. Koppel het sleepvoertuig aan de blazer.
2. Stel de blazer-trekhaak als volgt in op hetzelfde niveau als het sleepvoertuig:
   - Plaats de trekhaakbuis op een krikstandaard om deze evenwijdig met de grond te houden.
   - Verwijder de bouten en sluitmoeren waarmee de trekhaak is bevestigd (Figuur 7) aan de trekhaakbuis.
   - Beweeg de gaffel omhoog of omlaag naar de stand ongeveer op dezelfde hoogte als de trekhaak van het trekvoertuig.
   - Bevestig de gaffel aan de trekhaak met de bouten en moeren die eerder werden verwijderd. Zorg dat het frame van de bladblazer evenwijdig is met de grond.
3. Stel de trekhaakbuis in om te zorgen dat de blazer niet in contact komt met het sleepvoertuig bij het draaien als volgt in:
   - Verwijder de bouten en de moeren waarmee de trekhaakbuis is bevestigd aan de framesteunen (Figuur 7).
   - Zet de buis vast aan het frame met de bouten en de flensmoeren.
4. Sluit de trekhaak van de blazer aan op het sleepvoertuig met de pen (Figuur 8).

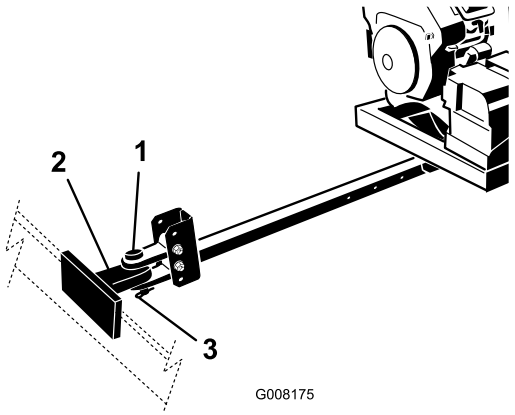

Figuur 8

1. Koppelpen
2. Haak van trekvoertuig
3. Gaffel

Algemeen overzicht van de machine

Bedieningsorganen

Motor – Afzetten

Druk op de Motor-afzetten knop om de motor te stoppen (Figuur 9).

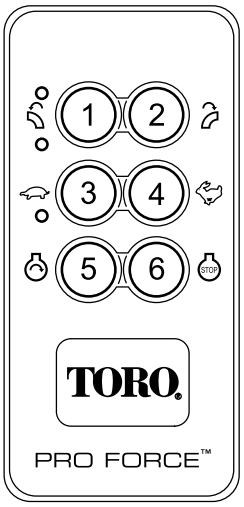

Figuur 9

1. Draai de afvoer naar links
2. Draai de afvoer naar rechts
3. Verlaag het vermogen van de blazer (Motor draait terug stationair als u 3 en 4 samen indrukt)
4. Verhoog het vermogen
5. Motor – Starten
6. Motor – Afzetten

Motor – Starten

Druk na het voltooien van de startprocedure op de Motor-Starten knop om de motor te starten (Figuur 9). Zie Het starten van de motor voor de startprocedure.

Afvoerrichting

Druk op de rechter- of linkerknop om de afvoer te draaien in de gewenste richting (Figuur 9).

Motortoerental

Druk op de knop Snel (haas) of Langzaam (schildpad) knop om de snelheid van de motor te verhogen of te verlagen (Figuur 9).

Contactschakelaar

De contactschakelaar (Figuur 10), waarmee u de motor start en afzet, heeft drie standen: STOP, LOPEN en START. Draai het sleuteltje naar rechts op START om de startmotor in werking te stellen. Laat het sleuteltje los zodra de motor start. Het sleuteltje beweegt automatisch naar de stand Aan. Om de motor af te zetten, draait u het sleuteltje linksom naar de stand Uit.

Chokehendel

Zet om een koude motor te starten de chokeschakelaar (Figuur 10) in de stand Aan.

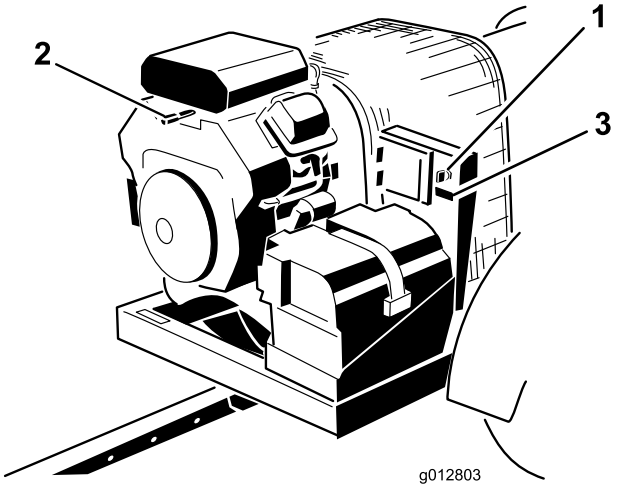

Figuur 10

1. Contactschakelaar
2. Chokeknop
3. Urenteller

Urenteller

De urenteller (Figuur 10) toont het aantal uren dat de machine in bedrijf is geweest.

Gebruiksaanwijzing

Opmerking: Bepaal vanuit de normale bedieningspositie de linker- en rechterzijde van de machine.

Brandstof bijvullen

- Gebruik voor de beste resultaten uitsluitend schone, verse, loodvrije benzine met een octaangetal van 87 of hoger (indelingsmethode (R+M)/2).
- Met zuurstof verrijkte benzine met ten hoogste 10 % ethanol of 15 % MTBE is geschikt.
- **Geen** ethanolmengsels van benzine gebruiken (zoals E15 of E85) met meer dan 10 % ethanol per volume. Dit kan leiden tot verminderde prestaties en/of motorschade die mogelijk niet gedekt wordt door de garantie.
- **Geen** benzine gebruiken die methanol bevat.
- In de winter **geen** brandstof bewaren in de brandstoftank of in vaten, tenzij u een brandstofstabilisator gebruikt.
- **Meng** nooit olie door benzine.

⚠ GEVAAR

In bepaalde omstandigheden is benzine uiterst ontvlambaar en zeer explosief. Brand of explosie van benzine kan brandwonden bij u of anderen en materiële schade veroorzaken.

- **Vul de brandstoftank in de open lucht wanneer de motor koud is. Eventueel gemorste benzine opnemen.**
- **Vul de brandstoftank nooit als de machine op een aanhanger in een afgesloten ruimte staat.**
- **Vul de brandstoftank niet helemaal. Vul de brandstoftank tot maximaal 6 mm tot 13 mm vanaf de onderkant van de vulbuis. Deze ruimte in de tank geeft benzine de kans om uit te zetten.**
- **Rook nooit wanneer u met benzine bezig bent, en houd de brandstof weg van open vuur of vonken.**
- **Bewaar benzine in een goedgekeurd vat of blik en buiten bereik van kinderen. Koop nooit meer benzine dan u in 30 dagen kunt opmaken.**
- **Gebruik de machine uitsluitend als het complete uitlaatsysteem is gemonteerd en naar behoren werkt.**

⚠ GEVAAR

In bepaalde omstandigheden kan tijdens het tanken statische elektriciteit worden ontladen waardoor vonken ontstaan die benzinedampen tot ontbranding kunnen brengen. Brand of explosie van benzine kan brandwonden bij u of anderen en materiële schade veroorzaken.

- **Zet benzinevaten altijd op de grond en uit de buurt van het voertuig voordat u de tank bijvult.**
- **Vul benzinevaten niet in een vrachtwagen of aanhanger, omdat bekleding of kunststof beplating het vat kan isoleren, waardoor de afvoer van statische lading wordt bemoeilijkt.**
- **Als het praktisch mogelijk is, kunt u het beste een machine met een benzinemotor eerst van de vrachtwagen of aanhanger halen en bijtanken als de machine met de wielen op de grond staat.**
- **Als dit niet mogelijk is, verdient het de voorkeur dergelijke machines op een truck of aanhanger bij te vullen uit een draagbaar vat, niet met behulp van een vulpistool van een pomp.**
- **Als u een vulpistool moet gebruiken, dient u de vulpijp voortdurend in contact met de rand van de brandstoftank of de opening van het vat te houden, totdat u klaar bent met bijvullen.**

⚠ WAARSCHUWING

Benzine is schadelijk of dodelijk bij inname. Langdurige blootstelling aan dampen kan leiden tot ernstig letsel en ziekte.

- **Voorkom dat u dampen lange tijd inademt.**
- **Houd uw gezicht uit de buurt van een vulpijp en de opening van een tank of een blik met conditioner.**
- **Houd benzine uit de buurt van ogen en huid.**

Gebruik van stabilizer/conditioner

Gebruik van stabilizer/conditioner in de machine biedt de volgende voordelen:

- Houdt de benzine vers gedurende stalling van 90 dagen of minder. Als u de machine langer wilt stallen, moet u de benzine aftappen uit de brandstoftank.
- Houdt de motor tijdens het gebruik schoon.
- Voorkomt harsachtige afzettingen in het brandstofsysteem, die tot startproblemen kunnen leiden

Belangrijk: Gebruik nooit brandstofadditieven die methanol of ethanol bevatten.

Voeg de juiste hoeveelheid stabilizer/conditioner aan de benzine toe.

Opmerking: Stabilizer/conditioner werkt het best als deze met verse benzine wordt gemengd. Gebruik altijd een stabilizer om het risico van harsachtige afzettingen in het brandstofsysteem zo klein mogelijk te houden.

Brandstoftank vullen

1. Zet de motor af.
2. Reinig de omgeving van de dop van de hydraulische tank en verwijder de dop (Figuur 11).

   Opmerking: De dop van de brandstoftank is voorzien van een meter die het brandstofpeil aangeeft.

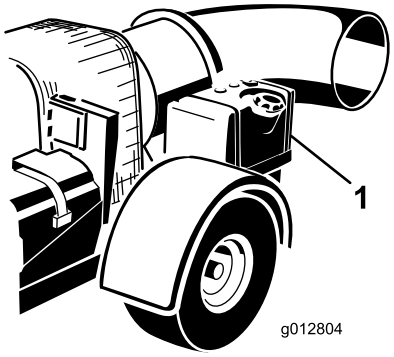

Figuur 11

1. Brandstoftank

3. Vul de brandstoftank bij met loodvrije, normale benzine tot maximaal 6 tot 13 mm vanaf de onderkant van de vulinrichting.

   De ruimte in de tank geeft de benzine de kans om uit te zetten. De brandstoftanks nooit helemaal vullen.
4. Draai de tankdop stevig vast.
5. Neem gemorste brandstof op.

Motoroliepeil controleren

Voordat u de motor start en de machine in gebruik neemt, moet u het oliepeil in het carter van de motor controleren; zie Oliepeil controleren.

Bandenspanning controleren

De bandenspanning controleren (Figuur 12).

De luchtdruk in de banden moet 96,5 kPa (14 psi) zijn.

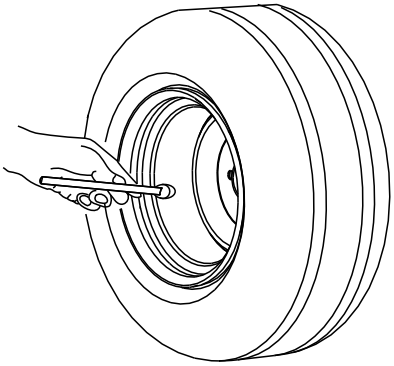

Figuur 12

Torsie van wielmoeren controleren

Onderhoudsinterval: Na de eerste 10 bedrijfsuren

Controleer de torsie van de wielmoeren aan het begin en na de eerste 10 uur gebruik.

⚠ WAARSCHUWING

Indien de correcte torsie niet wordt aangehouden, kan dit leiden tot defecten of verlies van het wiel waardoor lichamelijk letsel kan worden veroorzaakt. Draai de wielmoeren vast met een torsie van 5,1 tot 7,3 Nm.

De motor starten en stoppen

Motor starten

⚠ WAARSCHUWING

DRAAIENDE ONDERDELEN KUNNEN ERNSTIG LETSEL VEROORZAKEN

- **Houd handen en voeten uit de buurt van de machine als de machine in gebruik is.**
- **Houd handen, voeten, haren en kleding uit de buurt van alle bewegende onderdelen om letsel te voorkomen.**
- **Gebruik de machine NOOIT als de kappen, schermen of afdekplaten zijn verwijderd.**

1. De blazer moet zijn bevestigd aan het sleepvoertuig voordat hij kan worden gestart.
2. Zet de chokehendel op AAN voordat u een koude motor start.

   Opmerking: Als de motor warm of heet is, hoeft u de choke **niet** te gebruiken. Zodra de motor start, zet u de chokehendel op uit.

3. Draai de contactsleutel naar de stand Start en daarna snel naar de stand Aan (Figuur 13). Dat activeert de ontvanger.

   Opmerking: Als het contact lange tijd in de stand Aan heeft gestaan, zet het sleuteltje dan eerst naar de stand Uit voordat u probeert te starten.

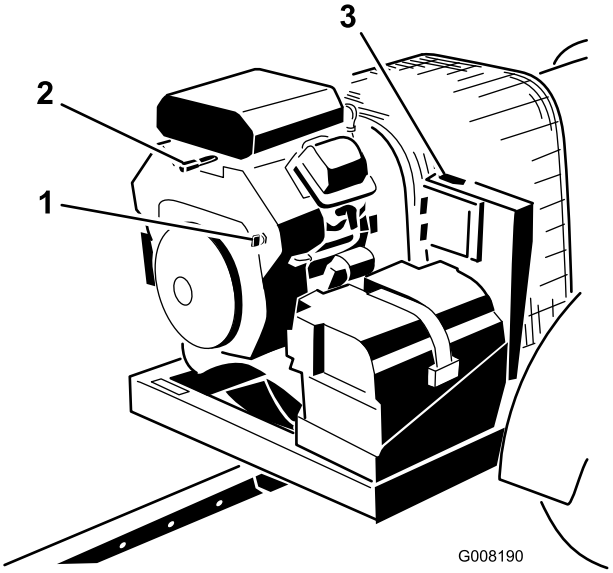

Figuur 13

1. Contactschakelaar
2. Chokeknop
3. Urenteller

4. De motorstarter wordt pas in werking gesteld als u de startknop indrukt terwijl de modus voor motorstartinschakeling actief is. De modus voor motorstartinschakeling wordt pas actief als de volgende sequentie om de motor te starten is uitgevoerd (Figuur 14).
   - Druk op de knop Start.
   - Druk dan op de links draaien knop.
   - Druk dan op de rechts draaien knop.
   - Druk dan op de knop Start en houd deze ingedrukt tot de motor start.

   Opmerking: Er is een tijdslimiet van 3 seconden tussen elke keer dat u een knop indrukt. Als de volgende knop in de reeks niet binnen de 3 seconden wordt ingedrukt, wordt de sequentie afgebroken en moet u deze van voor af aan herbeginnen.

   Opmerking: Ook als een andere knop dan degene die in de sequentie moet volgen wordt ingedrukt, wordt de sequentie afgebroken.

   Opmerking: Als u de startknop niet indrukt binnen de 25 seconden nadat de knop rechts draaien werd ingedrukt, of u drukt in deze periode

op een andere knop, verloopt de modus voor motorinschakeling.

Opmerking: De modus voor motorinschakeling blijft 25 seconden geldig nadat u de knop rechts draaien hebt ingedrukt. Gedurende deze periode kunt u de motor starten door op de startknop te drukken. Deze periode wordt niet langer als u op de startknop drukt - de maximale tijdsduur waarin de startrelaisbediening actief kan zijn bedraagt 25 seconden vanaf het moment dat de knop rechts draaien ingedrukt werd. U kunt de startknop meerdere malen indrukken terwijl de modus voor motorinschakeling actief is. Als de modus voor motorinschakeling verlopen is, moet u de sequentie voor motorinschakeling opnieuw uitvoeren om de startrelaisbediening in te schakelen met de startknop.

Opmerking: Als de sequentie wordt afgebroken of de modus voor motorinschakeling verloopt, keren de knoppen links en rechts draaien terug naar hun normale functionaliteit en kunt u hiermee de motor van het kanaal bedienen.

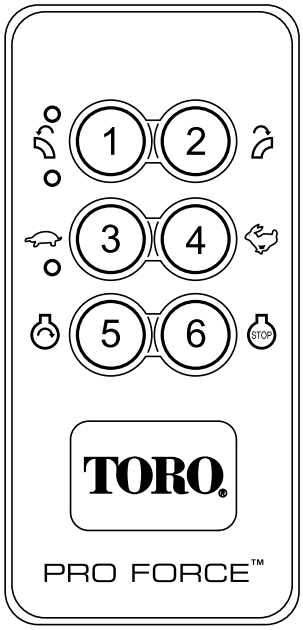

g017705

Figuur 14

1. Draai de afvoer naar links
2. Draai de afvoer naar rechts
3. Verlaag het vermogen van de blazer (Motor draait terug stationair als u 3 en 4 samen indrukt)
4. Verhoog het vermogen
5. Motor – Starten
6. Motor – Afzetten

Belangrijk: Stel de startmotor telkens niet langer dan 10 seconden in werking. Als de motor niet wil starten, moet u na elke poging de motor 30 seconden laten afkoelen. Indien u deze instructies niet opvolgt, kan de startmotor doorbranden.

5. Zodra de motor start, zet u de chokehendel op uit. Als de motor afslaat of hapert, zet u de chokehendel weer gedurende een paar seconden op Aan daarna zet u de gashendel op de gewenste stand. Herhaal dit indien nodig.

Motor afzetten

1. Zet de gashendel halverwege tussen Langzaam en Snel.
2. Laat de motor 20 seconden stationair draaien.
3. Druk op de STOP-knop op de afstandsbediening.
4. Draai als u de machine verlaat de sleutel in de stand Uit en verwijder deze uit de motor (Figuur 13).

Starten, stoppen en uitschakeling door inactiviteit

U kunt de afstandbediening activeren (inschakelen) door op om het even welke knop te drukken. Knipperende TX- en RX-leds wijzen erop dat de afstandbediening actief is en in communicatie staat met de basiseenheid. Om de batterij te sparen blijft de afstandbediening ongeveer drie (3) seconden actief voordat ze automatisch uitgeschakeld wordt, tenzij u binnen de drie seconden op een knop drukt. Als er een time-out van de eenheid optreedt en deze wordt uitgeschakeld, doven alle ledlampjes van de afstandbediening (Figuur 15). Druk op om het even welke knop om de afstandbediening opnieuw in te schakelen.

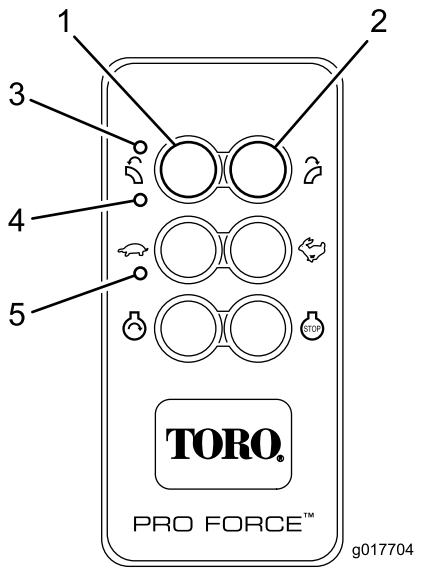

Figuur 15

1. Verbinden
2. Verbreken
3. TX
4. RX
5. LINK

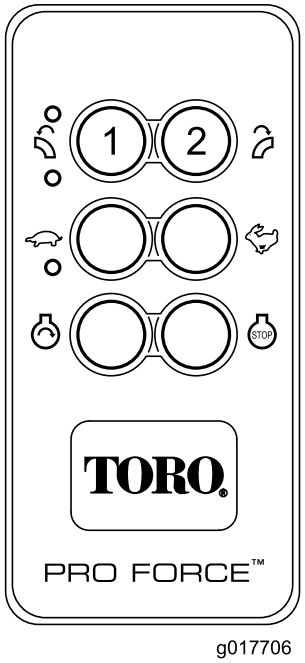

Figuur 16

1. Afvoerrichting, links
2. Afvoerrichting, rechts

Zuinige modus

De basiseenheid schakelt over op zuinige modus - tot een uit- en inschakeling plaatsvindt - als de basiseenheid langer dan tweeënhalf uur actief is zonder communicatie van de afstandbediening. De zuinige modus is een status van laag stroomverbruik van de basiseenheid. In de zuinige modus communiceert de basiseenheid niet met de afstandbediening, heeft ze geen actieve output en werkt ze algemeen niet als normaal.

- In de time-outmodus loopt de motor niet (of deze slaat af) en de afstandbediening bedient geen enkele functie.
- Om de controller uit de time-outmodus te halen, zet u de sleutel naar de stand Uit en vervolgens meteen naar de stand Start (de motor gaat draaien).
- Om te voorkomen dat de time-outfunctie in werking treedt tijdens het bedienen, moet u minstens om de tweeënhalf uur de afstandbediening gebruiken, het kanaal draaien of het toerental aanpassen.

Instellen van de afvoerrichting

De richting van de afvoeropening kan worden veranderd van rechts in links door de juiste knop op de afstandsbediening in te drukken (Figuur 16).

Tips voor bediening en gebruik

⚠ WAARSCHUWING

De uitgeblazen lucht heeft een aanzienlijke kracht en waardoor u letsel kunt oplopen of wegglijden.

- **Blijf uit de buurt van de afvoeropening als de machine in bedrijf is.**
- **Houd omstanders uit de buurt van de afvoeropening als de machine in bedrijf is.**

⚠ GEVAAR

ALS DE MACHINE KANTELT, KAN DIT ERNSTIG LICHAMELIJK OF DODELIJK LETSEL VEROORZAKEN.

- **Gebruik de machine NOOIT op steile hellingen.**
- **Rij hellingen op en af, werk nooit dwars op een helling.**
- **U mag nooit plotseling stoppen of starten bij het op- en afrijden van een helling.**
- **Let op kuilen in het terrein of andere verborgen gevaren. Om te voorkomen dat de machine omkantelt of dat u de controle over de machine verliest, moet u niet te dicht langs greppels, sloten of steil aflopende hellingen rijden.**
- **Als het sleepvoertuig stopt terwijl de machine omhoog rijdt, rijd dan langzaam omlaag. Probeer niet te keren.**

- Gebruik de bladblazer alleen als deze niet aangesloten is op een trekvoertuig.
- Oefen in het gebruik van de blazer. Het verdient aanbeveling met de wind mee te blazen om te voorkomen dat het afval wordt teruggeblazen naar het gebied dat is schoongemaakt.
- Let goed op, verminder uw snelheid en wees voorzichtig als u een bocht maakt. Kijk achterom en naar links en naar rechts voordat u van richting verandert.
- Let op de richting van de afvoer van de machine en laat deze naar niemand wijzen.
- Wees voorzichtig bij het naderen van blinde hoeken, struiken, bomen, en andere objecten die het zicht kunnen belemmeren.
- Verminder uw snelheid als u een scherpe bocht maakt of draait op een helling
- Voordat u achteruitrijdt, moet u achterom kijken om er zeker van te zijn dat er zich niemand achter de machine bevindt.
- Gebruik de motor niet en richt de blazer niet op een besloten ruimte zonder adequate ventilatie. Uitlaatgassen zijn gevaarlijk en kunnen de dood veroorzaken.
- Draai tijdens het gebruik de motor op het volle vermogen.
- Stel de afvoeropening zo in dat deze onder het afval blaast.
- Wees voorzichtig bij het blazen in de buurt van nieuwe beplanting, omdat de kracht van de lucht het gras zou kunnen verstoren.
- Niet gebruiken op snelwegen.
- Blijf uit de buurt van de afvoeropening als de machine in bedrijf is. Houd alle omstanders uit de buurt van de afvoeropening en houd de afvoeropening nooit naar omstanders gericht.
- Als de motor afslaat of de machine vaart verliest en de top van een helling niet kan bereiken, mag u de machine nooit keren. U moet dan altijd langzaam in een rechte lijn achterwaarts de helling af rijden.
- **Neem geen risico's die letsel kunnen veroorzaken!** Als er onverwachts een persoon of huisdier in of in de buurt van het werkgebied verschijnt, moet u **stoppen met uw werkzaamheden.**Onvoorzichtig gebruik in combinatie met de hoeken van het terrein, afkaatsingen en verkeerde geplaatste schermen kunnen leiden tot letsel als gevolg van uitgeworpen voorwerpen. Ga pas verder met uw werk als er niets of niemand meer in het werkgebied is.
- Rijd niet sneller dan 30 km per uur als u de blazer vervoert.
- Raak de motor of de geluiddemper niet aan als de motor loopt of direct nadat u deze heeft afgezet. Deze kunnen heet zijn en brandwonden veroorzaken.

Belangrijk: Zet de afvoer omhoog voordat u de blazer vervoert. Als de afvoer tijdens het vervoer omlaag blijft staan, kan deze in contact komen met de grond en kan schade aan de afvoer ontstaan.

Opmerking: In het onwaarschijnlijke geval van een sterke statische elektrische ontlading kan de controller de motorsnelheid verlagen naar zijn vrij. De volledige snelheid kan worden hersteld door het indrukken van de Snel (konijn) knop op de afstandsbediening.

Onderhoud

Aanbevolen onderhoudsschema

Onderhoudsinterval	Onderhoudsprocedure
Na de eerste 8 bedrijfsuren	• De conditie en de spanning van de riem controleren
Na de eerste 10 bedrijfsuren	• Torsie van wielmoeren controleren
Bij elk gebruik of dagelijks	• Motoroliepeil controleren. • Motorscherm en oliekoeler reinigen • Controleer de afvoerklem en de afvoergeleiders
Om de 25 bedrijfsuren	• Reinig het filterelement en controleer het papieren element op beschadiging.
Om de 50 bedrijfsuren	• De conditie en de spanning van de riem controleren
Om de 100 bedrijfsuren	• Het papieren luchtfilterelement vervangen. • De motorolie verversen.
Om de 200 bedrijfsuren	• Vervang het luchtfilter van de koolstofhouder (vaker onderhoud uitvoeren in erg stoffige of zanderige omstandigheden) • Vervang het filter van de purgeerlijn van de koolstofhouder • Brandstoffilter vervangen. • Bougie controleren.
Om de 500 bedrijfsuren	• Brandstoffilter vervangen.

Controlelijst voor dagelijks onderhoud

Gelieve deze pagina te kopiëren ten behoeve van gebruik bij routinecontroles.

Gecontroleerde item	**Voor week van:**						
	Ma.	**Di.**	**Wo.**	**Do.**	**Vr.**	**Za.**	**Zo.**
Werking van instrumenten controleren							
Brandstofpeil controleren.							
Motoroliepeil controleren.							
De koelribben van de motor controleren.							
Luchtfilter controleren.							
Controleren of motor ongewone geluiden maakt.							
Controleren op lekkages.							
De bandenspanning controleren.							
Controleer het draaimoment van de afvoerbevestigingsklem.							
Beschadigde lak bijwerken.							

Aantekening voor speciale aandachtsgebieden		
Controle uitgevoerd door:		
Item	Datum	Informatie

Onderhoud van het luchtfilter

Onderhoudsinterval: Om de 25 bedrijfsuren—Reinig het filterelement en controleer het papieren element op beschadiging.

Om de 100 bedrijfsuren—Het papieren luchtfilterelement vervangen.

Opmerking: Het luchtfilter moet vaker een onderhoudsbeurt krijgen als de machine wordt gebruikt in buitengewoon stoffige of zanderige omstandigheden.

Filters verwijderen

1. Maak de omgeving van het luchtfilter schoon om te voorkomen dat vuil in de motor komt en schade veroorzaakt.
2. Draai de knop los en verwijder het luchtfilterdeksel (Figuur 17).

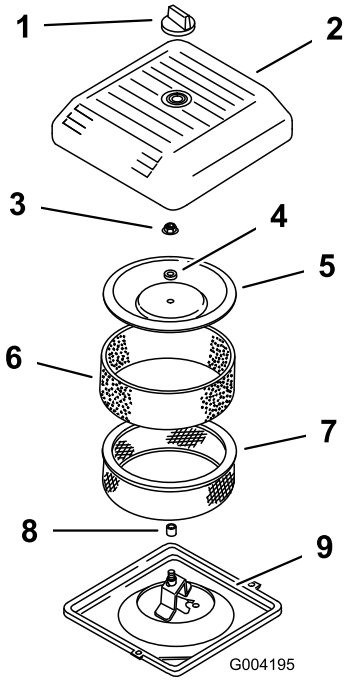

Figuur 17

1. Knop
2. Luchtfilterdeksel
3. Dekselmoer
4. Afstandsstuk
5. Kap
6. Schuimfilter
7. Papierelement
8. Rubberen afdichting
9. Bodem van het luchtfilter

3. Schuif voorzichtig het schuimfilter van het papieren element (Figuur 17).
4. Draai de dekselmoer los en verwijder deksel en papierfilter (Figuur 17).

Reinigen van het schuimfilter

Belangrijk: Vervang het schuimelement als het gescheurd of versleten is.

1. Was het schuimfilter in warm water met vloeibare zeep. Veeg het als het schoon is grondig af.
2. Droog het element door het in een schone doek te wikkelen en uit te knijpen (niet uitwringen).
3. Giet 29,6 tot 59,1 ml olie op het groffilterelement (Figuur 18).

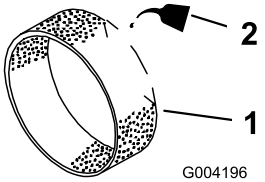

Figuur 18

1. Schuimelement
2. Olie

4. Knijp in het filter om de olie te verdelen.
5. Controleer het filterelement op scheuren, een vettig oppervlak of beschadiging van de rubberen afdichting (Figuur 19).

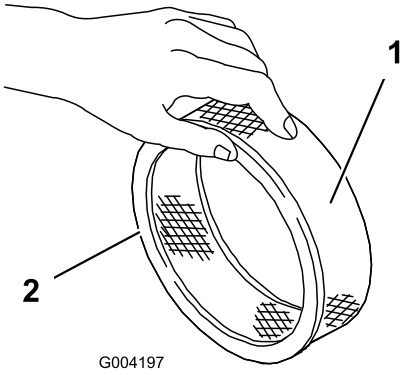

Figuur 19

1. Papierelement
2. Rubberen afdichting

Belangrijk: Reinig het papieren element nooit. Vervang het papieren element als het vuil of beschadigd is (na ongeveer 100 bedrijfsuren).

Filters monteren

Belangrijk: Laat de motor nooit lopen zonder dat het complete luchtfilter gemonteerd is, anders kan de motor beschadigd raken.

1. Schuif voorzichtig het schuimfilter van het papierfilter (Figuur 19).

2. Plaats de luchtreiniger op het onderstuk van de luchtreiniger (Figuur 17).
3. Monteer het accudeksel en zet dit goed vast met de dekselmoer (Figuur 17). Draai de moer vast met een torsie van 10,7 Nm.
4. Plaats het luchtfilterdeksel en zet het vast met de knop (Figuur 17).

Onderhoud uitvoeren aan de van de koolstofhouder

Het luchtfilter van de koolstofhouder vervangen

Onderhoudsinterval: Om de 200 bedrijfsuren

1. Zet de motor af, verwijder het contactsleuteltje en wacht totdat alle bewegende onderdelen tot stilstand zijn gekomen voordat u de bestuurderspositie verlaat.
2. Verwijder het luchtfilter van de koolstofhouder en gooi het weg (Figuur 20).

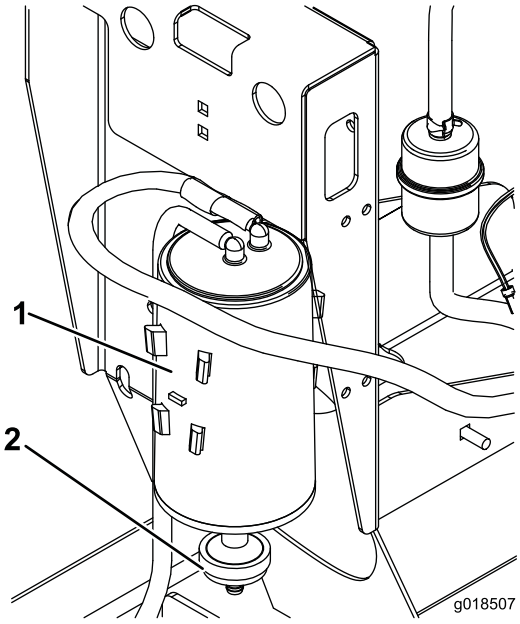

Figuur 20

1. Koolstofhouder
2. Luchtfilter van koolstofhouder

3. Monteer het nieuwe luchtfilter.

Het filter van de purgeerlijn van de koolstofhouder vervangen

Onderhoudsinterval: Om de 200 bedrijfsuren

Opmerking: Controleer regelmatig of het filter van de purgeerlijn vuil is. Vervang het filter als het vuil is.

1. Zet de motor af, verwijder het contactsleuteltje en wacht totdat alle bewegende onderdelen tot stilstand zijn gekomen voordat u de bestuurderspositie verlaat.
2. De verende slangklemmen aan beide zijden van het purgeerlijnfilter van de koolstofhouder wegnemen van het filter (Figuur 21).

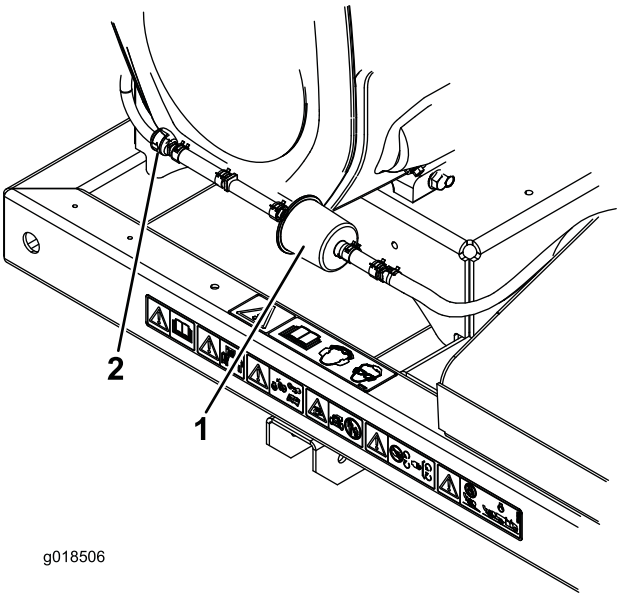

Figuur 21

1. Purgeerlijnfilter van koolstofhouder
2. Afsluitklep

3. Verwijder het koolstoffilter en gooi het weg (Figuur 21).
4. Monteer een nieuw filter op de slang. De pijl op het filter moet naar de aflsuitklep wijzen. Bevestig met de slangklemmen (Figuur 21).

Motoroliepeil controleren

Opmerking: Ververs de olie vaker als de machine in zeer stoffige of zanderige omstandigheden wordt gebruikt.

Type olie: Reinigingsolie (API-klasse SG, SH, SJ of hoger)

Carterinhoud: met filter, 2 liter

Viscositeit: zie onderstaande tabel.

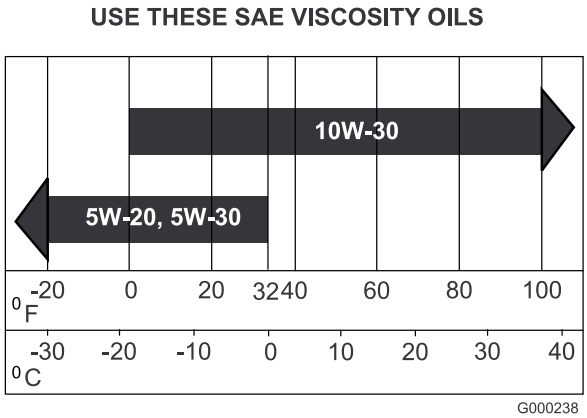

Figuur 22

Het motoroliepeil controleren

Onderhoudsinterval: Bij elk gebruik of dagelijks

Opmerking: De beste tijd om de motorolie te controleren is wanneer de motor koud is voordat deze is gestart voor de dag. Als hij al heeft gedraaid, moet u de olie eerst terug laten lopen gedurende tenminste 10 minuten voordat u controleert. Als het olieniveau op of onder de bijvulmarkering op de peilstok staat, vul dan olie bij om het olieniveau bij de volmarkering te brengen. NIET TE VOL VULLEN. Als het olieniveau tussen de vol- en de bijvulmarkering ligt, hoeft geen olie te worden bijgevuld.

1. Parkeer de machine op een horizontaal oppervlak.
2. Draai het contactsleuteltje op UIT en haal het sleuteltje uit het contact.
3. Maak de omgeving van de peilstok (Figuur 23) schoon, zodat er geen vuil in de vulopening kan komen, wat in motorschade kan resulteren.

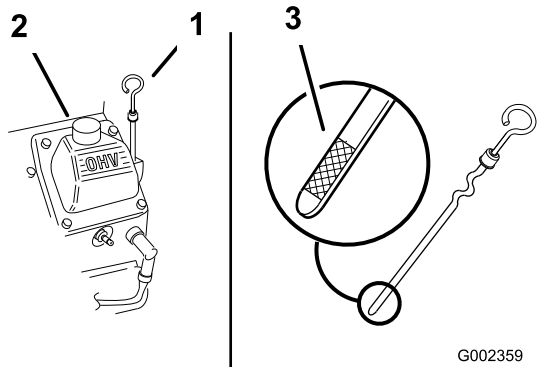

Figuur 23

1. Oliepeilstok
2. Vulbuis

4. Verwijder de peilstok en veeg het uiteinde schoon (Figuur 23).
5. Peilstok helemaal in de vulbuis schuiven, niet vastdraaien in de buis (Figuur 23).
6. Trek de peilstok uit en controleer het oliepeil op het metalen deel. Als het oliepeil te laag is, moet u langzaam net genoeg olie in de vulbuis gieten totdat het peil de VOL-markering bereikt.

   Belangrijk: Niet te veel olie bijvullen en dan de motor laten draaien. Dat kan leiden tot beschadiging van de motor.

Olie verversen

Onderhoudsinterval: Om de 100 bedrijfsuren

1. Start de motor en laat deze vijf minuten lopen. Warme olie kan beter worden afgetapt.
2. Parkeer de machine zo dat de aftapkant iets lager staat dan de andere kant zodat alle olie kan weglopen.
3. Zet de motor af, verwijder het contactsleuteltje en wacht totdat alle bewegende onderdelen tot stilstand zijn gekomen voordat u de bestuurderspositie verlaat.
4. Plaats een opvangbak onder de aftapplug. Draai aan de aftapplug om de olie in de bak te laten lopen (Figuur 24).

   Opmerking: Een slang kan worden geplaatst op de afvoerklep om de oliestroom te richten. De slang wordt niet bij de machine geleverd.
5. Als alle olie is weggelopen, draait u de aftapplug dicht.

   Opmerking: De oude olie afgeven bij een inzamelcentrum.

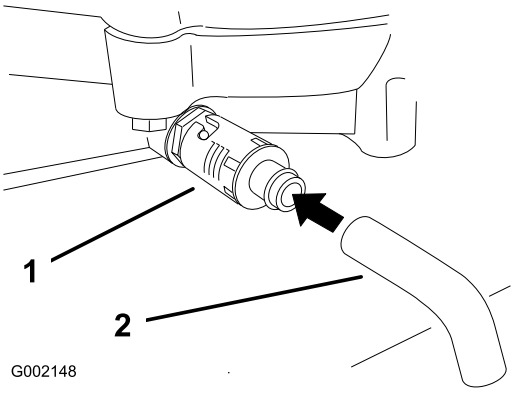

Figuur 24

1. Olieaftapplug
2. Olieaftapslang (**niet meegeleverd**)

6. Giet ca. 80 % van de gespecificeerde hoeveelheid olie langzaam in de vulbuis (Figuur 23).
7. Controleer het oliepeil; zie Motoroliepeil controleren.
8. Giet langzaam vloeistof bij totdat het peil de **VOL**-markering bereikt.

Motoroliefilter vervangen

Onderhoudsinterval: Om de 200 bedrijfsuren

Opmerking: Vervang het oliefilter vaker als de machine wordt gebruikt in zeer stoffige of zanderige omstandigheden.

1. Tap de motorolie af; zie Motorolie verversen.
2. Verwijder het oude filter en veeg de pakking van de filtertussenstuk (Figuur 25) schoon.

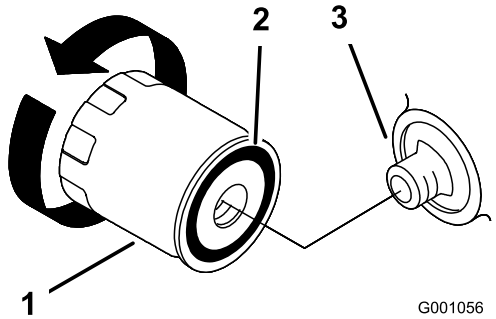

Figuur 25

1. Oliefilter
2. Pakking van tussenstuk
3. Tussenstuk

3. Smeer een dun laagje schone olie op de rubberen pakking van het nieuwe filter (Figuur 25).
4. Plaats het nieuwe filter op het filtertussenstuk, draai het oliefilter rechtsom totdat de rubberen pakking contact maakt met het filtertussenstuk. Draai het filter vervolgens nog een extra 2/3 tot 1 slag vast (Figuur 25).
5. Vul het carter met het juiste type verse olie; zie Motorolie controleren.
6. Laat de motor ongeveer drie minuten draaien, zet de motor af en controleer op olielekken rond het oliefilter.
7. Controleer nogmaals het oliepeil en vul indien nodig olie bij.

De afstandbediening en basiseenheid verbinden

Belangrijk: Lees de hele procedure voordat u de afstandbediening en basiseenheid probeert te verbinden.

Voordat u het systeem kunt gebruiken moet de afstandbediening in communicatie staan met de basiseenheid. De afstandbediening wordt door de fabrikant verbonden met de basis. Dit gebeurt door middel van de verbindingsprocedure. Als u de communicatie tussen de afstandbediening en de basiseenheid moet herstellen (bv. als u een nieuwe of reserveafstandbediening voor het eerst gebruikt met een bestaande basiseenheid) moet u de volgende verbindingsprocedure uitvoeren.

Opmerking: Als u de afstandbediening met een andere basiseenheid verbindt, wordt de verbinding van die afstandbediening met de oorspronkelijke basiseenheid verbroken.

1. Schakel de stroom van de basiseenheid uit.
2. Ga met de afstandbediening in de hand in de buurt van de basiseenheid staan op een plaats waar zich geen obstakels tussen de twee organen bevinden.
3. Houd tegelijkertijd de knoppen verbinden en verbreken ingedrukt. TX-lampjes ononderbroken groen.
4. Houd de twee knoppen ingedrukt tot de LINK-led oranje knippert.

   Opmerking: Als de knipperende LINK-led ononderbroken gaat branden, werd de verbindingsprocedure afgebroken en moet u deze opnieuw uitvoeren om de communicatie op te starten.
5. Als de LINK-led oranje knippert, laat u de twee knoppen los. De drie leds knipperen en de gebruiker heeft nu twee (2) seconden om de volgende stap uit te voeren.

   Opmerking: Als de volgende knop niet binnen de twee seconden wordt ingedrukt, wordt de verbindingsprocedure afgebroken en moet deze opnieuw gestart worden om de verbinding te leggen.
6. Houd de knop verbinden ingedrukt. De RX-led dooft, de TX-led gaat ononderbroken groen branden, en de LINK-led licht ononderbroken oranje op.
7. Schakel de basiseenheid in en blijf de knop verbinden ingedrukt houden.

   De afstandbediening en de basiseenheid beginnen een communicatieverbinding te leggen terwijl u de knop verbinden ingedrukt houdt. Als de procedure voltooid is, blijft de oranje LINK-led branden, de RX-led stopt met rood te knipperen en de TX-led gaat ononderbroken groen branden (knop blijft ingedrukt) tot de knop wordt losgelaten. Op dat moment begint TX groen te knipperen, wat betekent dat de afstandbediening aan het verzenden is.
8. Laat de knop verbinden los.

   RX dooft en TX knippert kortstondig groen voordat ook dit lampje dooft.

   Het systeem kan nu worden gebruikt met die specifieke afstandbediening.

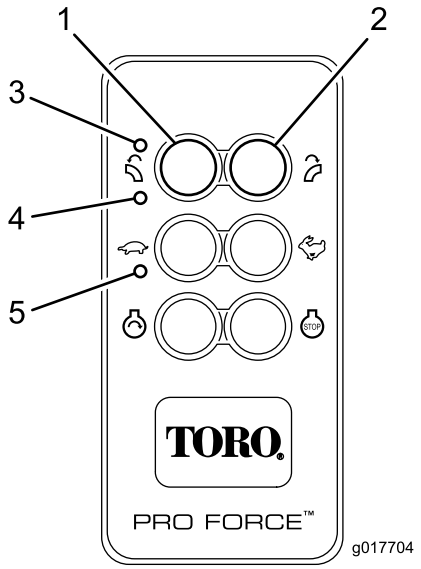

Figuur 26

1. Verbinden
2. Verbreken
3. TX
4. RX
5. LINK

Onderhoud van de bougies

Controleer of de elektrodenafstand tussen de centrale elektrode en de massa-elektrode correct is voordat u de bougie monteert. Gebruik een bougiesleutel voor het (de)monteren van de bougies en een voelermaat voor het meten en afstellen van de elektrodenafstand. Monteer nieuwe bougies indien dit nodig is.

Type: Champion® RC12YC, Champion® Platinum 3071 of een equivalent type.

Elektrodenafstand: 0,76 mm

Bougies controleren

Onderhoudsinterval: Om de 200 bedrijfsuren

1. Bekijk de binnenkant van de bougies (Figuur 27). Als de isolator lichtbruin of grijs is, werkt de motor naar behoren. Een zwarte laag op de isolator duidt meestal op een vuil luchtfilter.

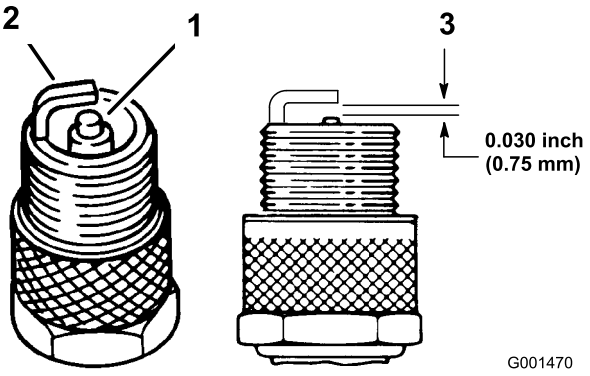

Figuur 27

1. Centrale elektrode met isolator
2. Massa-elektrode
3. Elektrodenafstand (niet op schaal weergegeven)

Belangrijk: Bougies altijd vervangen bij zwarte laag op de bougie, versleten elektroden, vettige laag op de bougie of scheuren.

2. Controleer de afstand tussen de centrale elektrode en de massa-elektrode (Figuur 27). Verbuig de massa-elektrode (Figuur 27) om de juiste afstand in te stellen indien dit nodig is.

Bougies verwijderen

1. Zet de motor af, verwijder het contactsleuteltje en wacht totdat alle bewegende onderdelen tot stilstand zijn gekomen voordat u de bestuurderspositie verlaat.
2. Maak de bougiekabels los van de bougies (Figuur 28).

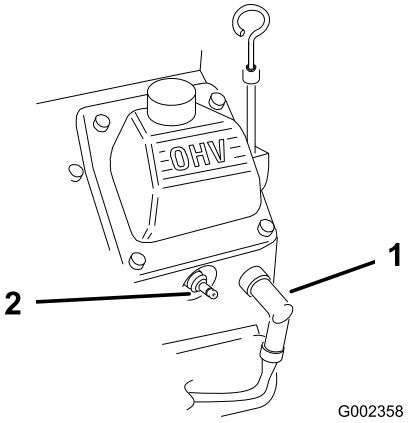

Figuur 28

1. Bougiekabel
2. Bougie

3. Maak de omgeving van de bougie schoon om te voorkomen dat er vuil in de motor komt, wat beschadiging kan veroorzaken.
4. Verwijder de bougies en de metalen pakkingringen.

Bougies monteren

1. Monteer de bougies en de metalen ring. Controleer of de elektrodenafstand correct is.
2. Haal de bougies aan met 24 tot 30 Nm.
3. Sluit de bougiekabels aan op de bougies (Figuur 27).

Brandstoffilter vervangen

Onderhoudsinterval: Om de 500 bedrijfsuren

Na verwijdering mag u nooit een vuil filter opnieuw aan de brandstofslang monteren.

1. Zet de motor af, verwijder het contactsleuteltje en wacht totdat alle bewegende onderdelen tot stilstand zijn gekomen voordat u de bestuurderspositie verlaat.
2. Laat de motor afkoelen.
3. Druk de uiteinden van de slangklemmen naar elkaar toe en schuif ze weg van het filter (Figuur 29).

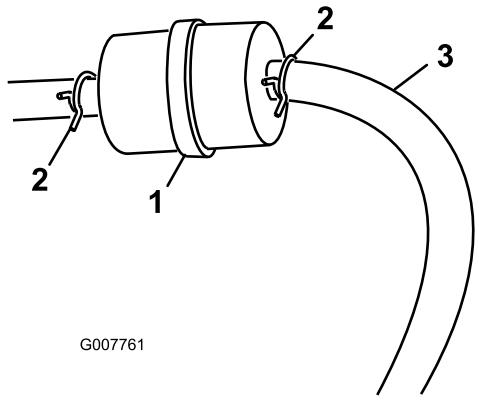

Figuur 29

1. Brandstoffilter
2. Slangklem

4. Trek het filter uit de brandstofslangen.
5. Monteer een nieuw filter en schuif de slangklemmen terug tot dicht bij het filter (Figuur 29).

Onderhoud van de brandstoftank

⚠ GEVAAR

In bepaalde omstandigheden is benzine uiterst ontvlambaar en zeer explosief. Brand of explosie van benzine kan brandwonden bij u of anderen en materiële schade veroorzaken.

- **Tap de benzine af uit de brandstoftank wanneer de motor koud is. Doe dit buiten op een open terrein. Eventueel gemorste benzine opnemen.**
- **Rook nooit als u benzine aftapt en blijf uit de buurt van open vuur of als de kans bestaat dat benzinedampen door een vonk kunnen ontbranden.**

1. Parkeer de machine op een horizontaal oppervlak zodat alle benzine kan weglopen uit de brandstoftanks.
2. Zet de motor af en haal het sleuteltje uit het contact.
3. Maak de slangklem op het brandstoffilter los en schuif deze over de brandstofslang weg van het brandstoffilter (Figuur 29).
4. Ontkoppel de brandstofslang van het brandstoffilter (Figuur 29).

   Opmerking: Laat de benzine in een benzineblik of opvangbak lopen (Figuur 29).

   Opmerking: Omdat de tank leeg is, is dit een uitstekend moment om het brandstoffilter te vervangen.
5. Plaats de brandstofslang op het filter. Schuif de slangklem dicht op het filter om de brandstofslang vast te zetten (Figuur 29).

Motorscherm en oliekoeler reinigen

Onderhoudsinterval: Bij elk gebruik of dagelijks

Vóór elk gebruik moet u het motorscherm en de oliekoeler controleren en reinigen. Verwijder aangekoekt gras en vuil van het scherm van de oliekoeler en het motorscherm (Figuur 30).

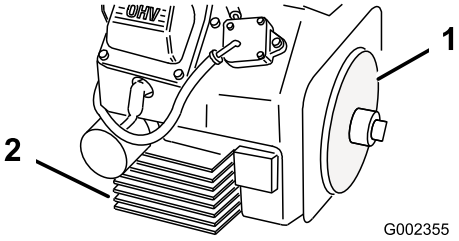

Figuur 30

1. Motorscherm
2. Oliekoeler

De afvoer controleren

Onderhoudsinterval: Bij elk gebruik of dagelijks

Controleren van de afvoerklem

Controleer de afvoerklem (Figuur 31) dagelijks om te controleren of deze goed vastzit. Als de afvoer over obstakels of door lage stukken in het terrein wordt getrokken, kan deze losraken van de klem. Draai de klemsluitingen vast met een torsie van 5,1-5,7 Nm.

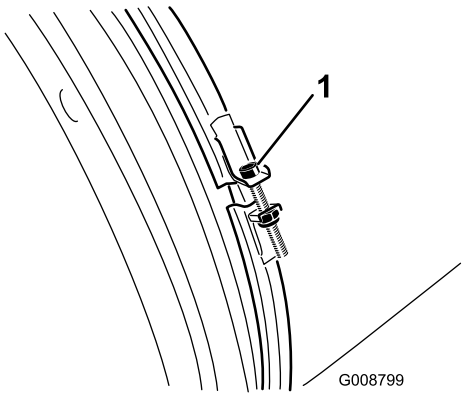

Figuur 31

1. Afvoerklem

De afvoergeleiders schoonmaken

Zoek resten van gras, vuil en afval rond en tussen de afvoergeleiders en verwijder ze (Figuur 32). Als u de afvoergeleiders niet schoonhoudt, kan het zijn dat de afvoer niet vrij ronddraait en kan de motor stilvallen.

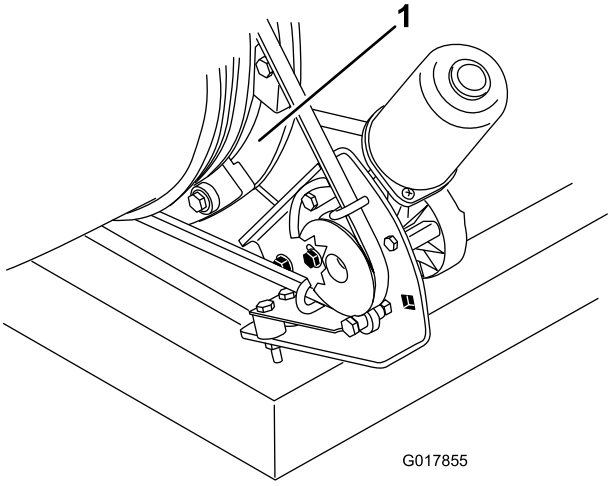

Figuur 32

1. Afvoergeleiders

De riem afstellen

Onderhoudsinterval: Na de eerste 8 bedrijfsuren

Om de 50 bedrijfsuren

Als de riem wegglijdt bij het veranderen van de richting van de afvoer, moet de riem anders worden ingesteld.

1. Draai de bouten los die de bevestigingsbeugel aan het frame van de blazer bevestigen (Figuur 33).

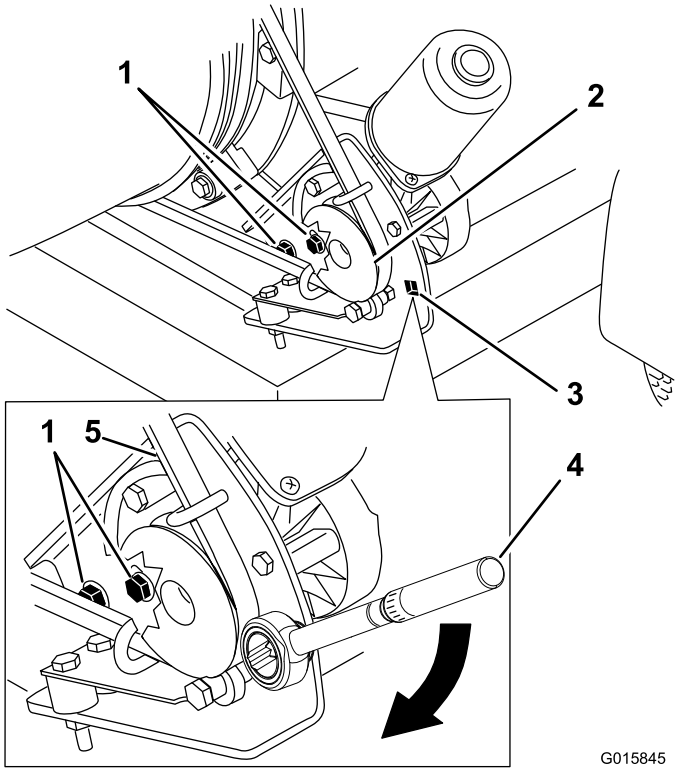

Figuur 33

1. Montagebouten
2. Poelie
3. Gat voor momentsleutel
4. Momentsleutel op montagebeugel poelie (22,6 tot 26,0 Nm)
5. Riem

2. Plaats een momentsleutel op de montagebeugel voor de poelie (Figuur 33).
3. Draai de montagebeugel van de poelie weg van de afvoer tot de momentsleutel 22,6 tot 26,0 Nm aangeeft (Figuur 33).
4. Draai de bevestigingsbouten vast.

Elektrisch onderhoud

Belangrijk: Voordat er laswerkzaamheden worden verricht aan de machine, moet u de accupoolconnector losmaken van de wisselstroomdynamo om schade aan het elektrische systeem te voorkomen.

De batterij van de afstandbediening plaatsen/vervangen

Afstandbedieningen worden van elektriciteit voorzien door drie AAA-batterijen. Om beschadiging van het toestel te vermijden moet u de batterijen correct plaatsen. Kijk hiervoor naar de aanduiding op de binnenkant van het vakje. Om de batterijen van de afstandbediening te vervangen of plaatsen:

1. Verwijder de vier kleine kruiskopschroeven uit het deksel van het batterijvakje en neem het deksel van de afstandbediening.
2. Als u batterijen in een leeg batterijvak plaatst, breng dan drie nieuwe AAA-batterijen aan. Plaats de batterijen zoals wordt getoond in Figuur 34.
3. Als u lege batterijen vervangt, verwijder dan de oude batterijen en plaats drie nieuwe AAA-batterijen. Plaats de batterijen zoals wordt getoond in Figuur 34.
4. Plaats het deksel van het vakje terug en draai de vier kruiskopschroeven vast. Draai deze schroeven niet te vast, maar vast genoeg om ervoor te zorgen dat de pakking voor een goede afdichting zorgt.

   Opmerking: Let op de polariteit als u batterijen in het batterijvakje van de afstandbediening plaatst.

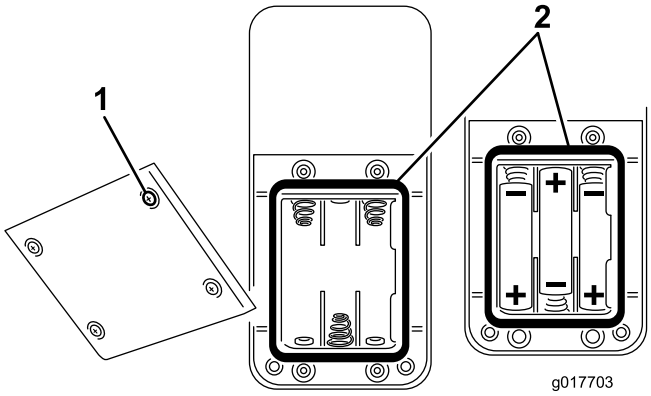

Figuur 34

1. Schroef van deksel
2. Pakking

Zekeringen

Motor

Een 15 A in-line zekering maakt deel uit van de bedrading van de motor (Figuur 35).

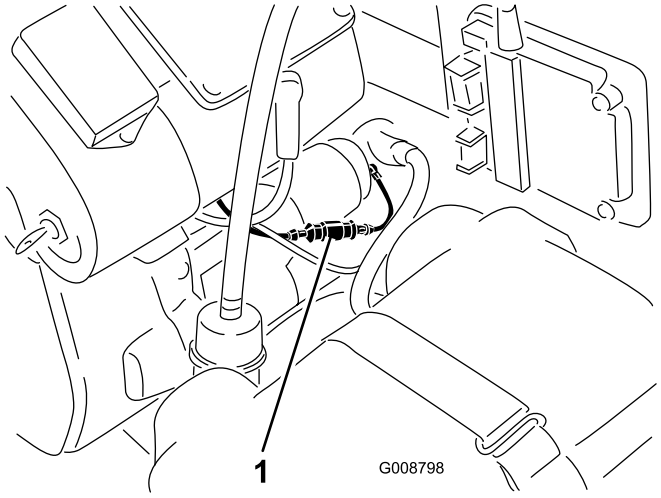

Figuur 35

1. Zekering
2. Ontvanger

Ontvanger

Een 15 A in-line zekering maakt deel uit van de bedrading van de ontvanger. Ze bevindt zich achter de ontvanger, aan de achterkant van de bedieningstoren (Figuur 35).

Stalling

1. Draai het sleuteltje op UIT. Maak de bougiekabel los van de bougie. Verwijder het sleuteltje.
2. Maaisel, vuil en vet van de buitenkant van de gehele machine verwijderen, met name van de motor. Verwijder vuil en kaf van de buitenkant van de cilinder, de koelribben van de cilinderkop en de ventilatorbehuizing.

   Belangrijk: U kunt het voertuig met een mild reinigingsmiddel en water wassen. Was de machine nooit met een hogedrukreiniger. Vermijd het gebruik van teveel water.
3. Geef het luchtfilter een onderhoudsbeurt; zie Onderhoud van het luchtfilter.
4. Ververs de carterolie; zie Motoroliepeil controleren.
5. Controleer de bandenspanning; zie Bandenspanning controleren.
6. Laad de accu op; zie Onderhoud van de accu.
7. Wanneer de machine langer dan 30 dagen niet wordt gebruikt, moet deze worden voorbereid op stalling. De machine wordt als volgt voorbereid op stalling.

   A. Voeg een stabilizer/conditioner op aardoliebasis toe aan de brandstof in de tank. Volg de mengvoorschriften van de fabrikant van de stabilizer op. Gebruik geen stabilizer op alcoholbasis (ethanol of methanol).

      Opmerking: Stabilizer/conditioner werkt het best als het met verse benzine wordt vermengd en altijd wordt gebruikt.

   B. Laat de motor vijf minuten lopen om de stabilizer/conditioner door het brandstofsysteem te verspreiden.

   C. Zet de motor af, laat deze afkoelen, en laat de brandstoftank leeglopen; zie Onderhoud van de brandstoftank.

   D. Start de motor opnieuw en laten de motor lopen totdat deze afslaat.

   E. Choke de motor. Start de motor totdat hij niet meer start.

   F. U moet brandstof op de juiste wijze afvoeren. Verwerk deze volgens de plaatselijk geldende voorschriften.

   Belangrijk: Benzine waaraan stabilizer/conditioner is toegevoegd, niet langer dan 90 dagen bewaren.
8. Verwijder de bougie(s) en controleer de toestand ervan; zie Onderhoud van de bougie. Nadat de bougie(s) uit de cilinder is (zijn) verwijderd, giet u twee eetlepels motorolie in de bougie-opening. Gebruik de startmotor om de motor te laten draaien en zo de olie over de cilinderwand te verspreiden. Monteer de bougie(s). De bougiekabel niet op de bougie(s) drukken.
9. Controleer alle bouten, schroeven en moeren en draai deze vast. Vervang of repareer beschadigde delen.
10. Werk alle krassen en beschadigingen van de lak bij. Bijwerklak is verkrijgbaar bij een erkende servicedealer.
11. Stal de machine in een schone, droge garage of opslagruimte. Verwijder het sleuteltje uit het contact en bewaar dit buiten bereik van kinderen of onbevoegde personen. Dek de machine af om deze te beschermen en schoon te houden.

Afvalverwijdering

Motorolie, olie en afstandsbedieningbatterijen zijn milieuvervuilers. Verwijder deze stoffen volgens de plaatselijke voorschriften.

Schema's

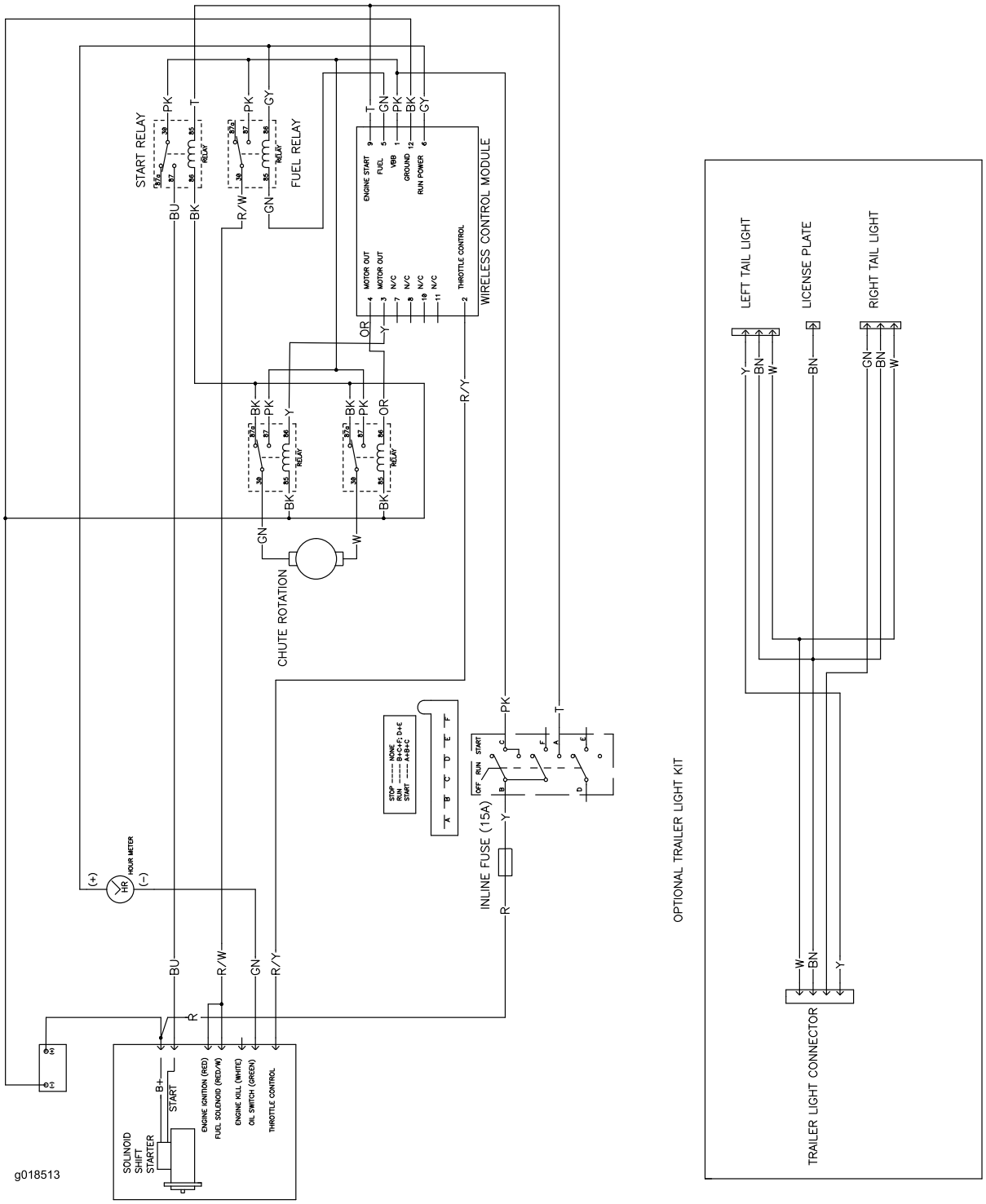

Elektrisch schema (Rev. C)

Opmerkingen:

De Toro Total Coverage-garantie

Beperkte garantie

Voorwaarden en producten waarvoor de garantie geldt

De Toro Company en de hieraan gelieerde onderneming, Toro Warranty Company, bieden krachtens een overeenkomst tussen beide ondernemingen gezamenlijk de garantie dat uw Toro-product (hierna: het 'product') gedurende twee jaar of 1500 bedrijfsuren* vrij van materiaalgebreken of fabricagefouten is, met dien verstande dat hierbij de kortste periode moet worden aangehouden. Deze garantie geldt voor alle producten met uitzondering van beluchters (zie de afzonderlijke garantieverklaringen voor deze producten). In een geval waarin de garantie van toepassing is, zullen wij het product kosteloos repareren en ook niet de kosten van diagnose, arbeid, onderdelen en transport in rekening brengen. De garantie gaat in op de datum waarop het product is geleverd aan de oorspronkelijke koper.
* Het product is uitgerust met een urenteller.

Aanwijzingen voor aanvraag van garantieservice

U dient contact op te nemen met de distributeur of erkende dealer bij wie u het product heeft gekocht, zodra u denkt dat er sprake is van een geval waarop de garantie van toepassing is. Als het u moeite kost een distributeur of erkende dealer te vinden of vragen hebt over rechten of plichten met betrekking tot de garantie, kunt u contact met ons opnemen op:

Toro Commercial Products Service Department
Toro Warranty Company
8111 Lyndale Avenue South
Bloomington, MN 55420-1196, VS

+1–952–888–8801 of +1–800–952–2740
E-mail: commercial.warranty@toro.com

Plichten van de eigenaar

Als eigenaar van het product bent u verantwoordelijk voor de vereiste onderhouds- en afstelwerkzaamheden die worden vermeld in de *Gebruikershandleiding*. Indien u de vereiste onderhouds- en afstelwerkzaamheden niet uitvoert, kan uw garantieclaim worden afgewezen.

Zaken en gevallen die niet onder de garantie vallen

Niet alle storingen of defecten van het product die plaatsvinden tijdens de garantieperiode zijn materiaalgebreken of fabricagefouten. Buiten deze garantie vallen:

- Defecten als gevolg van het gebruik van andere dan originele Toro-onderdelen, of als gevolg van de montage en gebruik van additionele, gewijzigde of niet van Toro afkomstige accessoires en producten. De fabrikant van deze artikelen kan een afzonderlijke garantie verstrekken.
- Defecten als gevolg van nalatigheid om aanbevolen onderhouds- en/of afstelwerkzaamheden te verrichten. Als u uw Toro product niet goed onderhoudt volgens lijst met aanbevolen onderhoudswerkzaamheden in de *Gebruikershandleiding* kan ertoe leiden dat garantieclaims worden afgewezen.
- Defecten als gevolg van verkeerd, achteloos of roekeloos gebruik van het Product.
- Onderdelen die onderhevig zijn aan slijtage door gebruik, tenzij deze gebreken vertonen. Voorbeelden van onderdelen die slijten of worden verbruikt tijdens een normaal gebruik van het product zijn onder meer, maar niet uitsluitend: remblokken en remvoeringen, koppelingsvoeringen, maaimessen, messenkooien, rollen en lagers (verzegeld of smeerbaar), snijplaten, bougies, zwenkwielen en zwenkwiellagers, banden, filters, drijfriemen en sommige onderdelen van spuitmachines zoals membranen, spuitdoppen, afsluitkleppen en dergelijke.
- Defecten veroorzaakt door externe invloeden. Externe invloeden zijn onder meer, maar niet uitsluitend: weersomstandigheden, wijze van opslag, verontreiniging, gebruik van niet-goedgekeurde brandstoffen, koelvloeistoffen, smeermiddelen, additieven, meststoffen, water, chemicaliën en dergelijke.
- Storingen of gebrekkige prestaties die het gevolg zijn van het gebruik van brandstoffen (bv. benzine, diesel of biodiesel) die niet voldoen aan hun respectievelijke industriestandaarden.
- Normale geluidssterkte, trillingen, slijtage en achteruitgang.
- Normale slijtage omvat onder meer, maar niet uitsluitend: schade aan stoelen als gevolg van slijtage of afschuring, afgebladderde verfoppervlakken, beschadigde stickers en krassen op ruiten.

Onderdelen

Garantie wordt verleend op onderdelen die moeten worden vervangen in het kader van het vereiste onderhoud, gedurende de garantieperiode tot hun geplande vervanging. Een onderdeel dat uit hoofde van de garantie is vervangen, komt voor de duur van de oorspronkelijke productgarantie in aanmerking voor de garantie en wordt eigendom van Toro. Toro neemt de uiteindelijke beslissing of een onderdeel of een groep van onderdelen wordt gerepareerd of vervangen. Toro mag voor garantiereparaties in de fabriek gereviseerde onderdelen gebruiken.

Garantie semitractieaccu en lithiumionaccu:

Semitractieaccu's en lithiumionaccu's hebben een specifiek totaal aantal kilowatturen die zij tijdens hun levensduur kunnen leveren. De wijze waarop zij worden gebruikt, opgeladen en onderhouden kan hun levensduur verlengen of bekorten. Als de accu's in dit product worden gebruikt, zal hun bruikbaarheid tussen de oplaadintervallen langzaam verminderen totdat zij volledig uitgeput zijn. Vervanging van een accu die is uitgeput als gevolg van normaal gebruik, is de verantwoordelijkheid van de eigenaar van het product. Een accu moet soms tijdens de normale garantieperiode op kosten van de eigenaar worden vervangen. Opmerking: (Alleen lithiumionaccu): Een lithiumionaccu heeft een gedeeltelijke proratagarantie die loopt van jaar 3 tot jaar 5 en gebaseerd is op de tijd die de accu al dienst heeft gedaan en de gebruikte kilowatturen. Raadpleeg de *Gebruikershandleiding* voor meer informatie.

Onderhoud op kosten van de eigenaar

Opvoeren van de motor, smeren, reinigen en waxen, het vervangen van filters, koelvloeistof en het uitvoeren van aanbevolen onderhoudswerkzaamheden behoren tot de gebruikelijke werkzaamheden die nodig zijn voor Toro-producten en die voor rekening van de eigenaar zijn.

Algemene voorwaarden

Op grond van deze garanties mogen reparaties uitsluitend worden uitgevoerd door een erkende Toro-dealer.

The Toro Company en de Toro Warranty Company zijn niet aansprakelijk voor indirecte of bijkomende schade of gevolgschade in samenhang met het gebruik van de Toro-producten die onder deze garantie vallen, inclusief de kosten of uitgaven voor de levering van vervangen materiaal of diensten gedurende een redelijke periode van onbruikbaarheid of buitengebruikstelling tijdens de uitvoering van reparatiewerkzaamheden op grond van deze garantie. Met uitzondering van de emissiegarantie waarnaar hieronder, indien van toepassing, wordt verwezen, bestaat er geen andere expliciete garantie. Alle impliciete garanties van verkoopbaarheid of geschiktheid voor gebruik zijn beperkt tot de duur van deze expliciete garantie.

Sommige landen staan uitsluitingen van bijkomende schade of gevolgschade of beperkingen op de duur van de impliciete garantie niet toe, zodat bovengenoemde uitsluitingen en beperkingen in uw geval mogelijk niet van toepassing zijn. Deze garantie geeft u specifieke juridische rechten; daarnaast kunt u beschikken over andere rechten die per land kunnen verschillen.

Opmerking met betrekking tot de garantie op de motor:

Het emissiecontrolesysteem op uw product kan vallen onder de dekking van een afzonderlijke garantie die tegemoetkomt aan de eisen van de Amerikaanse Environmental Protection Agency (EPA) en /of de California Air Resources Board (CARB). De beperkingen van de bedrijfsuren die hierboven zijn genoemd, gelden niet voor de garantie op het emissiecontrolesysteem. Zie de garantieverklaring voor het controlesysteem van de emissie van de motor in de Gebruikershandleiding van uw product of in het documentatiemateriaal van de fabrikant van de motor voor nadere bijzonderheden

Andere landen dan de VS of Canada

Kopers van Toro producten die zijn geëxporteerd uit de Verenigde Staten of Canada, moeten contact opnemen met hun Toro-dealer voor de garantiebepalingen die in hun land, provincie of staat van toepassing zijn. Als u om wat voor reden dan ook ontevreden bent over de service van uw dealer of moeilijk informatie over de garantie kunt krijgen, verzoeken wij u contact op te nemen met de Toro-importeur.