Form No. 3373-734 Rev A

TORO®

Count on it.

Brukerhåndbok

Pro Force-ruskblåser

Modellnr. 44538—Serienr. 312000280 og oppover

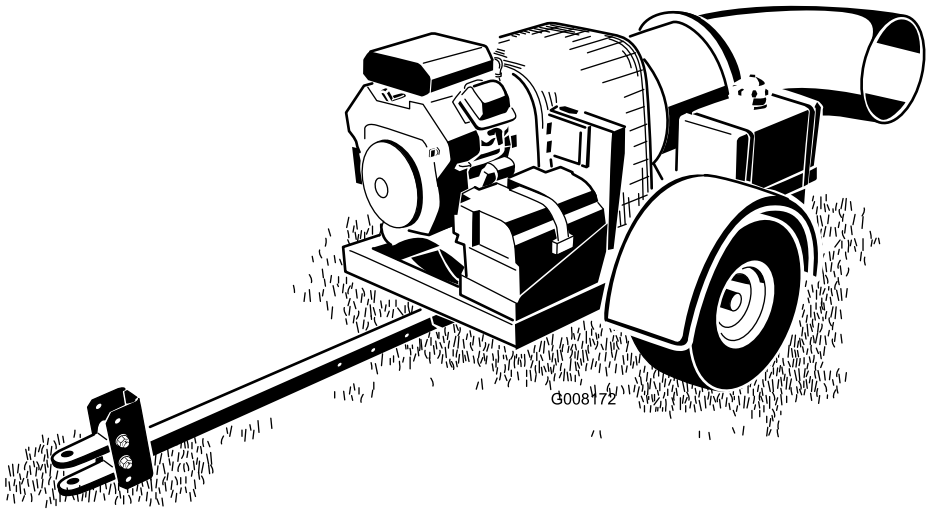

CE

For å registrere et produkt eller laste ned en brukerhåndbok eller delekatalog, gå til www.Toro.com.

Oversettelse av originalen (NO)

Dette produktet er i samsvar med alle relevante europeiske direktiver. Se eget skjema for samsvarserklæring for produktet for detaljert informasjon.

ADVARSEL

CALIFORNIA
Proposition 65-advarsel

Staten California kjenner til at motoreksosen fra dette produktet inneholder kjemikalier som kan forårsake kreft, fosterskader eller skade forplantningsevnen på andre måter.

Viktig: Denne motoren er ikke utstyrt med en gnistfangerdemper. Det er i strid med Californias Public Resource Code, avsnitt 4442, å bruke motoren i skogs-, busk- eller gressområder. Andre stater eller føderale områder kan ha lignende lover.

Elektromagnetisk kompatibilitet

Innenlands: Denne enheten samsvarer med FCC-regler avsnitt 15. Maskinen kan brukes under følgende to forutsetninger: (1) Denne enheten skal ikke forårsake skadelig interferens, og (2) denne enheten må kunne tåle eventuell interferens den utsettes for, inkludert interferens som kan forårsake uønsket innvirkning på driften.

Dette apparatet genererer og bruker radiofrekvensenergi, og hvis det ikke installeres og brukes på korrekt måte, dvs. i strengt samsvar med produsentens instruksjoner, kan det forårsake interferens på radio- og TV-mottakelse. Det har blitt typetestet og det er påvist at det imøtekommer grensene for en FCC klasse B-dataenhet i samsvar med spesifikasjonen i underartikkel J av artikkel 15 i FCC-reglene som er utformet for å gi rimelig beskyttelse mot slik interferens i en privat installasjon. Det er imidlertid ingen garanti for at det ikke vil forekomme interferens i en bestemt installasjon. Hvis dette utstyret forårsaker interferens på radio- og TV-signaler, som kan bestemmes ved å skru utstyret av og på, oppmuntres brukeren til å prøve å eliminere interferensen med ett eller flere av følgende tiltak:Snu på mottakerantennen, flytt fjernkontrollmottakeren i forhold til radio-/TV-antennen, eller koble kontrollen i et annet støpsel slik at kontrollen og radio/TV er på ulike strømkretser.Om nødvendig bør brukeren ta kontakt med forhandleren eller en erfaren radio-/TV-fagmann for andre anbefalinger.Følgende hefte fra FCC (Federal Communications Commission) kan være til hjelp: "How to Identify and Resolve Radio-TV Interference Problems" ("slik identifiserer og løser du radio-/TV-interferensproblemer"). Dette heftet er tilgjengelig fra U.S. Government Printing Office, Washington, DC 20402, USA. Bestillingsnr. 004-000-00345-4.

FCC-ID: LOBSBU200-base, LOBSHH200-håndholdt

IC: 7955A-SBU200-base, 7955A-SHH200-håndhold

Maskinen kan brukes under følgende to forutsetninger: (1) denne enheten skal ikke forårsake interferens, og (2) denne enheten må kunne tåle interferens, inkludert interferens som kan forårsake uønsket innvirkning på driften av enheten.

⚠ FORSIKTIG

En bruker som gjør endringer eller modifikasjoner som ikke er uttrykkelig godkjent av parten ansvarlig for samsvar, kan ugyldiggjøre brukerens autoritet til å bruke utstyret.

Dette tenningssystemet er i overensstemmelse med Canadas ICES-002.

Innledning

Ruskblåseren taues bak en plentraktor som er beregnet for bruk av profesjonelle, innleide operatører i kommersielle applikasjoner. Den er hovedsakelig beregnet på å bruke vindkraft til å tømme store områder raskt for uønsket rusk på godt vedlikeholdte gressmatter i parker, golfbaner, idrettsbaner og på kommersielle områder.

Les denne håndboken nøye, slik at du lærer å bruke og vedlikeholde produktet på riktig måte og unngår person- eller produktskade. Du har ansvar for å bruke produktet på en riktig og sikker måte.

Du kan kontakte Toro direkte på www.Toro.com for informasjon om produkter og tilbehør, hjelp til å finne en forhandler eller for å registrere produktet ditt.

Hvis maskinen må repareres eller du trenger originale Toro-deler eller mer informasjon, kan du kontakte et autorisert forhandlerverksted eller Toros kundeserviceavdeling. Figur 1 viser hvor på produktet modell- og serienumrene er plassert. Skriv inn numrene i de tomme feltene.

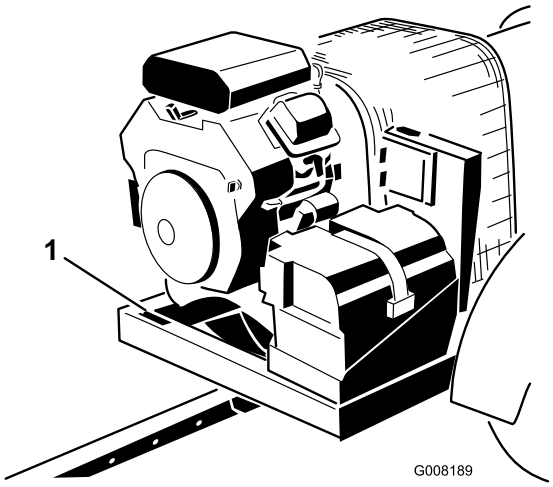

Figur 1

1. Plassering av modell- og serienummer

© 2012—The Toro® Company
8111 Lyndale Avenue South
Bloomington, MN 55420

Kontakt oss på www.Toro.com.
Trykt i USA.
Med enerett

Modellnr. _____

Serienr. _____

Denne brukerhåndboken identifiserer mulige farer og identifiserer sikkerhetsbeskjeder gjennom sikkerhetsvarslingssymbolet (Figur 2) som varsler om en fare som kan føre til alvorlige skader eller dødsfall hvis man ikke tar de anbefalte forhåndsreglene.

Figur 2

1. Sikkerhetsvarselssymbol

I tillegg brukes to andre ord for å utheve informasjon. **Viktig** gjør oppmerksom på spesiell mekanisk informasjon og **Obs** henviser til generell informasjon som er verdt å huske.

Innhold

Innledning 2
Sikkerhet 4
- Regler for sikker bruk 4
- Sikkerhets- og instruksjonsmerker 7

Montering 8
- 1 Fjerne, aktivere og lade batteriet 8
- 2 Installere batteriet 10
- 3 Montere koblingen til ruskblåseren 10
- 4 Koble ruskblåseren til tauekjøretøyet 11

Oversikt over produktet 12
- Kontroller 12

Bruk 13
- Fylle drivstoff 13
- Kontrollere motoroljenivået 14
- Kontrollere trykket i dekkene 14
- Kontrollere at hjulenes hakemuttere er strammet til 14
- Starte og stoppe motoren 14
- Start, stopp og og tidsavbrudd ved inaktivitet 16
- Strømsparingsmodus 16
- Justere dyseretning 16
- Brukstips 17

Vedlikehold 18
- Anbefalt vedlikeholdsplan 18
- Kontrolliste for daglig vedlikehold 19
- Overhale luftrenseren 20
- Vedlikeholde karbonsylinderen 21
- Vedlikeholde motorolje 21
- Koble samme fjernkontrollen og baseenheten 23
- Overhale tennpluggene 24
- Skifte drivstoffilteret 24
- Vedlikeholde drivstofftanken 25
- Rengjøre motorskjermen og oljekjøleren 25
- Kontrollere dysen 25
- Justere remmen 26
- Elektrisk vedlikehold 26
- Lagring 27
- Avfallshåndtering 28

Skjemaer 29

Sikkerhet

Forebygging og avverging av farer og ulykker er avhengig av forståelse, omtanke og korrekt opplæring av de som er involvert i drift, transport, vedlikehold og lagring av maskinen. Feilaktig bruk og vedlikehold av maskinen kan føre til personskade eller dødsfall. For å redusere muligheten for skader eller dødsulykker bør du følge disse sikkerhetsinstruksjonene.

Regler for sikker bruk

De følgende instruksjonene er fra ANSI-standarden B71.4-2004.

Opplæring

- Les brukerhåndboken og annet opplæringsmateriell. Hvis bruker(e) eller mekaniker(e) ikke kan lese språket som håndboken er skrevet på, er det eieren som er ansvarlig for å forklare dette materiellet for dem.
- Gjør deg kjent med sikker bruk av utstyret, driftskontrollene og sikkerhetssymbolene.
- Alle operatører og mekanikere skal være opplært. Eieren er ansvarlig for opplæring av brukerne.
- Ikke la barn eller personer som ikke er opplært kjøre eller utføre vedlikehold på utstyret. Det kan hende at lokale forskrifter setter en aldersgrense for bruk.
- Eieren/brukeren kan forhindre og er ansvarlig for ulykker eller skader som han/hun, andre personer eller eiendom utsettes for.

Forberedelser

- Vurder terrenget for å avgjøre hvilket tilbehør og utstyr som er nødvendig for å gjøre jobben på en sikker og riktig måte. Bruk bare tilbehør og utstyr som er godkjent av produsenten.
- Ha på deg passende klær, inkludert hjelm, vernebriller og hørselsvern. Langt hår, løstsittende klær eller smykker kan sette seg fast i bevegelige deler.
- Inspiser området der utstyret skal brukes og fjern alle gjenstander som steiner, leker og ledninger som kan slenges opp i luften av maskinen.
- Hold alle andre på god avstand fra området der du klipper.
- Sørg for at alle verneplater og sikkerhetsanordninger er på plass. Hvis en verneplate, en sikkerhetsanordning eller et merke er defekt, uleselig eller skadet, må det repareres eller skiftes ut før arbeidet begynner. Stram også alle løse muttere, bolter og skruer, slik at du er sikker på at maskinen er trygg å bruke.
- Vær svært forsiktig når du håndterer bensin og andre brennstoffer. De er brannfarlige, og dampen fra dem er eksplosiv.
  - Bruk bare en godkjent kanne eller beholder.
  - Du må aldri fylle på eller tømme drivstoff fra maskinen innendørs.
  - Ta aldri lokket av drivstofftanken eller fyll drivstoff mens motoren går. La motoren bli kald før du fyller på mer drivstoff. Ikke røyk.
- Kontroller at sikkerhetsbryterne og verneplatene er montert og virker riktig. Ikke bruk maskinen hvis disse ikke fungerer som de skal.

Bruk

- Bruk aldri ruskblåseren når den ikke er påfestet et tauekjøretøy.
- Vær oppmerksom, sett ned farten og vær forsiktig når du svinger. Se bakover og til siden før du skifter retning.
- Vær oppmerksom på retningen til blåserdysen, og ikke rett denne mot noen.
- Vær svært forsiktig når du skal sette maskinen på en tilhenger eller lastebil, og når du skal sette den ned på bakken igjen.
- Vær forsiktig når du nærmer deg hjørner, busker, trær eller annet som reduserer synsfeltet.
- Kjør ikke motoren i eller rett blåserdysen mot et lukket område uten tilstrekkelig ventilasjon. Eksos er farlig, og kan i verste fall være dødelig.
- Dette produktet kan ha et støynivå høyere enn 85 dB(A) ved førerstillingen. Hørselvern anbefales hvis du utsettes for dette over tid, for å redusere muligheten for permanent hørselsskade.
- Du må være oppmerksom når du bruker maskinen. Slik unngår du å miste kontrollen:
  - Bruk maskinen bare i dagslys eller på steder med god kunstig belysning.
  - Kjør langsomt og hold utkikk etter hull eller andre skjulte farer.
  - Ikke kjør i nærheten av sandbunkere, grøfter, bekker eller andre fareområder.
  - Reduser hastigheten når du tar skarpe svinger eller svinger i en helling.
  - Unngå å starte og stoppe plutselig.
  - Pass på at ingen står bak kjøretøyet før du rygger.

– Se opp for trafikk når du krysser eller er i nærheten av veier. Overhold alltid vikeplikten.

- Hold avstand fra dyseåpningen når maskinen er i drift. Hold alle andre på avstand fra dyseåpningen, og rett ikke åpningen mot andre.
- Ikke bruk maskinen når du er påvirket av alkohol eller andre rusmidler.
- Lynnedslag kan forårsake alvorlige skader eller dødsfall. Hvis du ser/hører at lyn og tordenvær nærmer seg der du er, må du ikke bruke maskinen. Søk tilflukt!
- Hvis kjøretøyets motor stanser eller maskinen mister fart og ikke klarer å komme til toppen av skråningen, må du ikke snu maskinen rundt. Du må alltid rygge kjøretøyet sakte rett ned bakken.
- **Ikke ta en skaderisiko!** Hvis en person eller kjæledyr plutselig kommer inn på eller befinner seg i nærheten av oppsamlingsområdet, **stopp driften.** En kombinasjonen av uforsiktig bruk, bakkevinkler, rikosjetter eller feilplasserte sikkerhetsskydd, kan føre til at noen blir skadet når gjenstandene slynges gjennom luften. Ikke fortsett drift før området er tømt.
- Ikke ta på motoren eller eksosrøret når motoren er i gang, eller like etter at den har stanset. Disse områdene kan være varme nok til å forårsake brannskader.

Bruk av fjernkontroll

- Les og følg alle instrukser.
- Hvis du unnlater å følge forholdsreglene kan det resultere i feil på utstyret, at du blir fratatt tillatelsen til å bruke utstyret samt personlig skade.
- Bruk og vedlikehold ledningsnettet på riktig måte. Følg instruksene fra utstyrsprodusenten. Feilaktige, løse og frynsede ledningsnett kan forårsake systemfeil, skade på utstyret og uregelmessig drift.
- Hvis du endrer utstyret og dette ikke er uttrykkelig godkjent av produsenten, blir garantien ugyldiggjort
- Utstyrets eier/operatører må etterleve alle gjeldende føderale, statlige og lokale lover for installasjon og drift av utstyret. Hvis ikke disse etterleves kan eier/operatører bøtlegges og fratas tillatelsen til å bruke systemet.
- Klargjør maskineriet og omgivelsene før bruk. Ikke aktiver fjernkontrollsystemet før det er trygt.
- Slå av fjernkontrollen og koble strømmen fra baseenheten før vedlikehold. Dette forhindrer at maskineriet starter utilsiktet.
- Strømmen kan kobles fra baseenheten ved å trekke ut 12pin-kablene fra baseenhetskobling P1 eller ved å bryte strømkretsen.
- Rengjør utstyret med en fuktig klut. Fjern gjørme, betong, smuss o.l. etter bruk for å forhindre at knapper, spaker, ledningsnett og brytere tetter seg til.
- Unngå å få væske på fjernkontrollen eller baseenhetskonstruksjonene. Unngå å rengjøre fjernkontrollen eller baseenhetskonstruksjonene med høyttrykksutstyr.
- Koble fra radiobaseenheten før sveising. Hvis du ikke kobler fra baseenheten, kan den bli skadet eller ødelagt.
- Overhold temperaturene for bruk og lagring som er angitt i delen Spesifikasjoner i dette dokumentet.

Vedlikehold og oppbevaring

- La motoren kjøle seg ned før den lagres og lagre den ikke i nærheten av en flamme.
- Steng drivstofforsyningen under lagring eller transportering. Lagre ikke i nærheten av flammer eller tapp ut innendørs.
- Parker maskinen på en jevn flate. La aldri personell uten opplæring vedlikeholde maskinen.
- Bruk jekkstøtter til å støtte komponentene når det er nødvendig.
- Koble fra batteriet, eller fjern ledningene fra tennpluggen, før du foretar reparasjoner. Koble kabelen fra den negative klemmen først, og deretter den andre kabelen fra den positive klemmen. Når du kobler kablene til igjen, kobler du først til den positive klemmen og deretter den negative.
- Ta nøkkelen ut av tenningen for å unngå at motoren startes ved et uhell under vedlikehold, justering eller lagring av maskinen.
- Foreta kun vedlikehold som er beskrevet i håndboken. Ta kontakt med en autorisert Toro-forhandler, hvis det er nødvendig med store reparasjoner eller du trenger hjelp.
- For å redusere brannfaren, må du sørge for at det ikke er overflødig smørefett, gress, blader eller oppsamling av smuss i motoren. Bruk aldri vann til å vaske en varm motor eller elektriske deler.
- Sørg for at maskinen er trygg å bruke ved å holde alle muttere, bolter og skruer godt strammet. Kontroller monteringsboltene og -mutrene på viftens aksellager ofte, for å sikre at de er strammet i henhold til spesifikasjonene.

- Hvis motoren må være i gang for å utføre en vedlikeholdsjustering, må du passe på at klær, hender, føtter og andre kroppsdeler ikke er i nærheten av viften eller andre bevegelige deler.
- Ikke kjør motoren med for høyt turtall ved å forandre på regulatorinnstillingene. La en autorisert Toro-forhandler kontrollere maksimal hastighet med en turteller, slik at det blir utført på en sikker og nøyaktig måte.
- Motoren må stenges før man sjekker oljen eller tilsetter olje til veivhuset.
- Hold hender og føtter borte fra bevegelige deler. Du må aldri foreta justeringer mens motoren går hvis du kan unngå det.
- Lad opp batteriene på et åpent sted med god ventilasjon og borte fra gnister eller åpen ild. Koble laderen fra strømuttaket før du kobler den til eller fra batteriet. Ha på deg beskyttelsesklær og bruk verktøy som er isolert.
- Hold alle delene i god stand, og sørg for at de er godt festet. Skift ut slitte eller skadde merker.
- Bruk bare utstyr som er godkjent av Toro. Garantien kan bli ugyldig hvis du bruker utstyr som ikke er godkjent.

Sikkerhets- og instruksjonsmerker

Sikkerhetsmerker og -instruksjoner er lett synlige for føreren og er plassert i nærheten av alle områder som representerer en potensiell fare. Bytt ut alle merker som er ødelagte eller mangler.

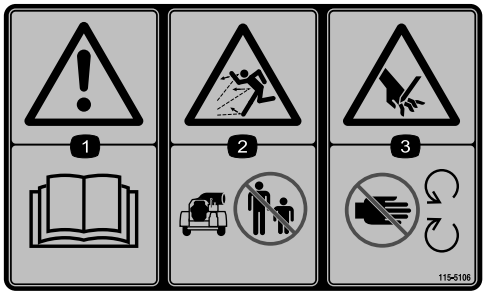

115-5106

1. Advarsel – les *brukerhåndboken*.
2. Fare for at gjenstander slynges gjennom luften – hold trygg avstand fra maskinen.
3. Fare for kutting/amputering av hender – hold deg borte fra bevegelige deler, behold alle skydd og vern på plass.

115-5113

1. Advarsel – les *brukerhåndboken,* bruk hørselsvern og vernebriller.

115-5105

1. Advarsel – les *brukerhåndboken*.
2. Advarsel – få opplæring før denne maskinen brukes.
3. Advarsel – stopp motoren, ta ut tenningsnøkkelen og les instruksjonene før du utfører service eller vedlikehold.
4. Fare for at gjenstander slynges gjennom luften – hold trygg avstand fra maskinen.
5. Advarsel – hold deg unna bevegelige deler, behold alle skyddene på plass.
6. Advarsel – start ikke motoren når maskinen er koblet fra kjøretøyet, koble maskinen til kjøretøyet før du starter motoren.

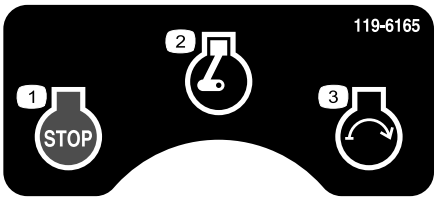

119–6165

1. Motor – stopp
2. Motor – kjør
3. Motor – start

Montering

Løse deler

Bruk diagrammet nedenfor som en sjekkliste for å kontrollere at alle delene er sendt.

Prosedyre	Beskrivelse	Ant.	Bruk
1	Elektrolytt (medfølger ikke)	A/R	Lade batteriet
2	Vaselin (medfølger ikke)	A/R	Installer batteriet.
3	Ruskblåserenhet Kobling Bolt (3/8 x 3 tommer) Flensmutter (3/8 tomme) Koblingssjakkel Bolt (5/8 x 4 1/2 tomme) Låsemutter (5/8 tomme)	1 1 2 2 1 2 2	Monter koblingen til ruskblåseren
4	Festetapp Sjakkel	1 1	Koble blåseren til tauekjøretøyet

Media og ekstradeler

Beskrivelse	Ant.	Bruk
Delekatalog Brukerhåndbok	1 1	Les denne før bruk.
Brukerhåndbok for motoren	1	Bruk som referanse for motordrift og vedlikehold.
Opplæringsmateriale for føreren	1	Se denne før du tar maskinen i bruk.
Fjernkontroll	1	Bruk til å aktivere blåseren fra avstand.
Sertifiseringsdokument	1	Forsikre CE-samsvar.

Merk: Angi hva som er høyre og venstre side på maskinen ved å stå i normal arbeidsstilling.

1

Fjerne, aktivere og lade batteriet

Deler som er nødvendige for dette trinnet:

A/R	Elektrolytt (medfølger ikke)

Prosedyre

1. Hvis batteriet ikke er fylt med elektrolytt eller ikke er aktivert, må du kjøpe elektrolytt med spesifikk vekt på 1.260 fra en lokal batterileverandør og tilsette i batteriet.

⚠ FARE

Elektrolytten i batteriet inneholder svovelsyre, en dødelig gift som også kan forårsake alvorlige brannskader.

- **Ikke drikk elektrolytt, og unngå kontakt med hud, øyne og klær. Bruk vernebriller for å beskytte øynene og gummihansker for å beskytte hendene.**
- **Fyll batteriet i nærheten av rent vann som kan brukes til å skylle huden.**

ADVARSEL

CALIFORNIA
Proposition 65-advarsel

Batteripoler, klemmer og tilknyttet tilbehør inneholder bly og blyforbindelser, kjemikalier som er kjente i staten California for å føre til kreft og forplantningsskader. Vask hendene etter at du har håndtert et batteri.

2. Fjern stroppen som fester batterideksel til batterikassen (Figur 3).
3. Ta av dekselet og ta batteriet ut av boksen.

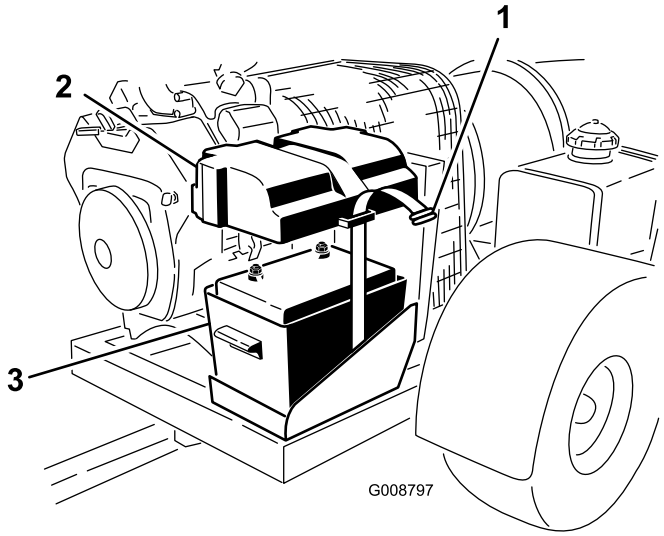

Figur 3

1. Batteristropp
2. Batterideksel
3. Batterikasse

4. Rengjør toppen på batteriet og ta av utluftingshettene (Figur 4).
5. Fyll hver celle forsiktig med elektrolytt til korrekt nivå (Figur 4).

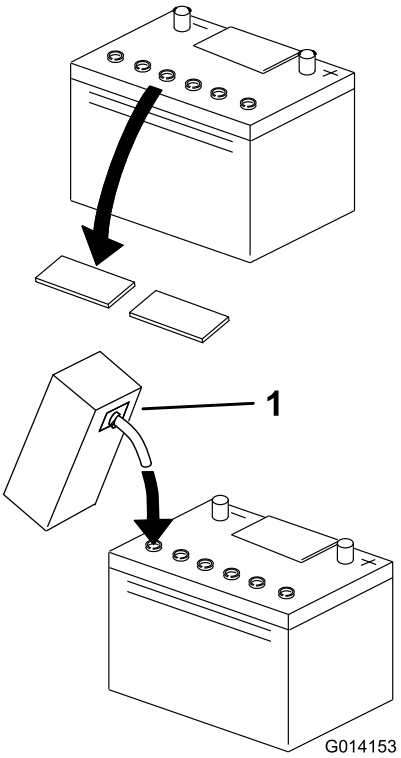

Figur 4

1. Elektrolytt

Viktig: Ikke fyll for mye på batteriet. Elektrolytt kan renne ned i andre deler av maskinen, noe som fører til korrosjon og ødeleggelse.

6. Sett på utluftingshettene igjen.
7. Koble en batterilader på 3–4 A til batteripolene (Figur 5). Lad batteriet med 3 til 4 A i 4 til 8 timer.

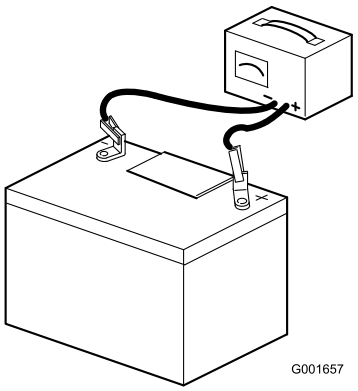

Figur 5

⚠ ADVARSEL

Når batteriet lades, utvikles det gasser som kan eksplodere.

Røyk aldri i nærheten av batteriet og hold gnister og åpen ild borte fra batteriet.

8. Etter lading, fjern ventilhettene og kontroller elektrolyttnivået.
9. Om nødvendig, fyll hver celle til korrekt nivå (Figur 4).
10. Når batteriet er oppladet, kobler du laderen fra strømuttaket og batteripolene.

2

Installere batteriet

Deler som er nødvendige for dette trinnet:

A/R	Vaselin (medfølger ikke)

Prosedyre

1. Skyv batteriet inn i batteriboksen med polene mot motoren.

⚠ ADVARSEL

Batteriklemmene eller metallverktøy kan kortslutte mot metallprosessorkomponenter og forårsake gnister. Gnistene kan føre til at batterigassene eksploderer, noe som kan forårsake personskade.

- **Når du fjerner eller monterer batteriet, må du passe på at batteripolene ikke berører metalldeler på maskinen.**
- **La ikke metallverktøy kortslutte mellom batteripolene og metalldeler på maskinen.**

2. Sett den positive kabelen (rød) i den positive (+) polen.

⚠ ADVARSEL

Feilaktig ruting av batterikabler kan skade blåseren og kablene og forårsake gnister. Gnistene kan føre til at batterigassene eksploderer, noe som kan forårsake personskade.

- **Ta alltid av den negative (svarte) batterikabelen før du kobler fra den positive (røde) kabelen.**
- **Koble alltid til den positive (røde) batterikabelen før du setter på den negative (svarte) kabelen.**

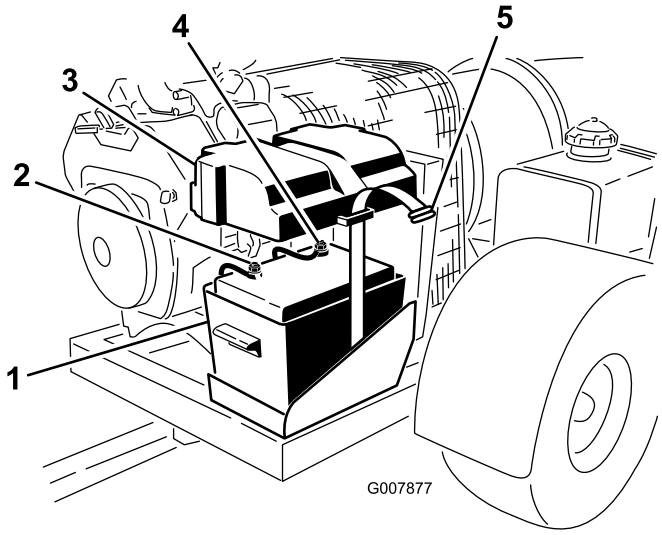

Figur 6

1. Batterikasse
2. Negativ batteripol
3. Batterideksel
4. Positiv batteripol
5. Batteristropp

3. Fest den negative kabelen (sort) til den negative (–) polen på batteriet.
4. Smør klemmene og monteringsfestene med vaselin for å forhindre korrosjon.
5. Sett på batteridekselet, og fest det med remmen.

3

Montere koblingen til ruskblåseren

Deler som er nødvendige for dette trinnet:

1	Ruskblåserenhet
1	Kobling
2	Bolt (3/8 x 3 tommer)
2	Flensmutter (3/8 tomme)
1	Koblingssjakkel
2	Bolt (5/8 x 4 1/2 tomme)
2	Låsemutter (5/8 tomme)

Prosedyre

1. Sett ruskblåseren på en jevn flate.
2. Sett koblingsrøret inn i rammebrakettene (Figur 7). Fest røret til rammen med to bolter (3/8 x 3 tommer) og flensmuttere (3/8 tomme)

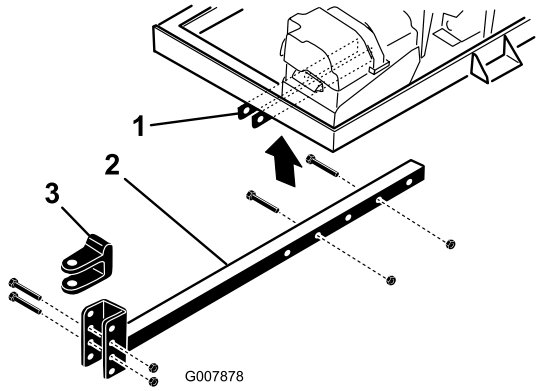

Figur 7

1. Rammebraketter
2. Koblingsrør
3. Koblingssjakkel

Merk: Koblingsrøret kan roteres 180 grader, slik at kobling er mulig i ulike høyder.

4

Koble ruskblåseren til tauekjøretøyet

Deler som er nødvendige for dette trinnet:

1	Festetapp
1	Sjakkel

Prosedyre

1. Bakk tauekjøretøyet opp mot blåseren.
2. Juster blåserens koblingssjakkel til samme høyde som tauekjøretøyets sjakkel på følgende måte:
   - Sett koblingsrøret på en jekkstøtte for å få den parallelt med bakken.
   - Fjern boltene og låsemutrene som fester koblingssjakkelen (Figur 7) til koblingsrøret.
   - Hev eller senk koblingssjakkelen til en stilling som er omtrent på samme høyde som tauekjøretøyets kobling.
   - Fest sjakkelen til koblingen med bolter og låsemuttere du fjernet tidligere. Sørg for at rammen på ruskblåseren er parallell med bakken.
3. Gjør følgende for å justere lengden på koblingsrøret for å forsikre at blåseren ikke kommer i kontakt med tauekjøretøyet ved svinging:
   - Fjern boltene og mutrene som fester koblingsrøret til rammebrakettene (Figur 7).
   - Fest røret til rammen med boltene og flensmutrene.
4. Koble blåserens koblingssjakkel til tauekjøretøyets kobling med festetappen og sjakkelen (Figur 8).

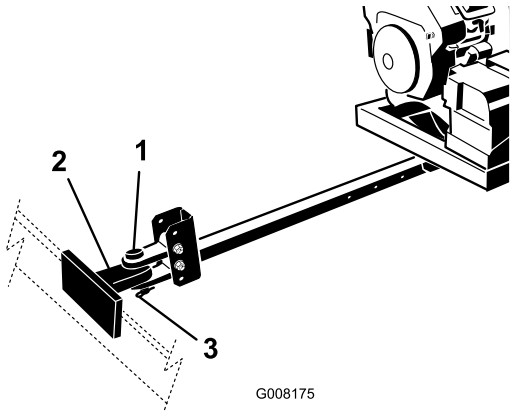

Figur 8

1. Festetapp
2. Tauekjøretøyets kobling
3. Sjakkel

Oversikt over produktet

Kontroller

Stopp motoren

Trykk på stopp motoren-knappen for å stoppe motoren (Figur 9).

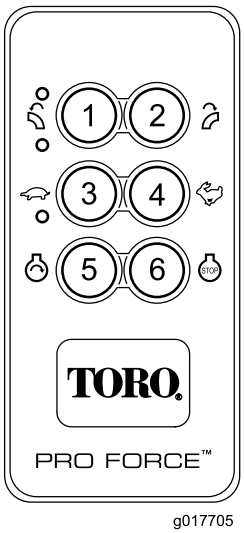

Figur 9

1. Roter dysen til venstre
2. Roter dysen til høyre
3. Reduser kompressoruttaket (Trykk på 3 og 4 samtidig for å stille motoren tilbake til tomgang)
4. Øk kompressoruttaket
5. Starte motoren
6. Stopp motoren

Starte motoren

Etter at du har fullført startesekvensen, trykk på start motoren-knappen for å starte motoren (Figur 9). Se Starte motoren for startesekvensen.

Dyseretning

Trykk på høyre eller venstre knapp for å rotere dysen i ønsket retning (Figur 9).

Motorhastighet

Trykk på Hurtig-knappen (kanin) eller Sakte-knappen (skilpadde) for å øke eller redusere motorhastigheten (Figur 9).

Tenningsnøkkel

Tenningsbryteren (Figur 10), som brukes til å starte og stoppe motoren, har tre stillinger: OFF (av), RUN (kjør) og START. Vri nøkkelen med klokken til START for å starte motoren. Slipp nøkkelen når motoren starter. Nøkkelen går automatisk til ON-stilling (på). For å slå av motoren vrir du nøkkelen mot klokken til OFF-stilling.

Chokekontroll

For å starte med kald motor, skyv chokespaken (Figur 10) til ON-stilling.

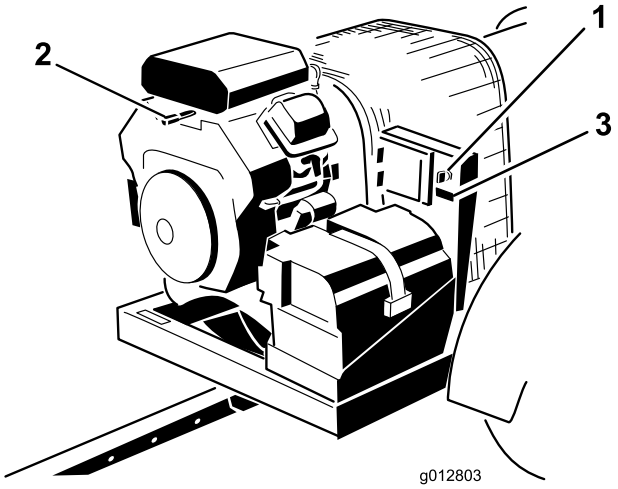

Figur 10

1. Tenningsbryter
2. Chokekontroll
3. Timeteller

Timeteller

Timetelleren (Figur 10) viser hvor mange timer motoren har vært i drift.

Bruk

Merk: Angi hva som er høyre og venstre side på maskinen ved å stå i normal arbeidsstilling.

Fylle drivstoff

- For best resultat bruk kun ren, fersk og blyfri bensin med oktankvalitet på 87 eller høyere vurderingsmetode (R+M)/2).
- Oksidert drivstoff med opptil 10 % etanol eller 15 % MTBE i volum er godkjent.
- **Ikke** bruk etanolblandinger av bensin (som f.eks. E15 eller E85) med mer enn 10 % etanol i volum. Det kan føre til ytelsesproblemer og/eller motorskade som kanskje ikke dekkes av garanti.
- **Ikke** bruk bensin som inneholder metanol.
- **Ikke** oppbevar drivstoff i drivstofftanken eller i drivstoffbeholdere over vinteren, med mindre du bruker drivstoffstabilisator.
- **Ikke** bland olje i bensinen.

⚠ FARE

Bensin er meget brannfarlig, og under visse forhold svært eksplosivt. Brann eller eksplosjon forårsaket av bensin kan påføre deg og andre brannskader samt ødelegge eiendom.

- **Fyll opp drivstofftanken utendørs på et åpent område når motoren er nedkjølt. Tørk opp bensinsøl.**
- **Fyll aldri på drivstofftanken inni en lukket tilhenger.**
- **Tanken må ikke fylles helt opp. Fyll bensin på tanken helt til nivået når opp til 6 til 13 mm under bunnen av påfyllingshalsen. Tomrommet i tanken gir bensinen plass til å utvide seg.**
- **Røyk aldri mens du håndterer bensin, og hold deg unna åpen ild eller steder der bensingassen kan antennes av gnister.**
- **Bensin må oppbevares på en godkjent kanne, utenfor barns rekkevidde. Kjøp aldri mer bensin enn til 30 dagers forbruk.**
- **Ikke bruk uten at hele eksossystemet er på plass og i korrekt arbeidstilstand.**

⚠ FARE

Under enkelte forhold ved fylling av drivstoff kan statisk elektrisitet utløses og føre til at gnister antenner bensindamp. Brann eller eksplosjon forårsaket av bensin kan påføre deg og andre brannskader samt ødelegge eiendom.

- **Sett alltid bensinkannen på bakken i god avstand fra kjøretøyet før du fyller bensin.**
- **Ikke fyll opp bensinkannen inne i et kjøretøy eller på en lastebil eller tilhenger, fordi tepper eller presenninger kan isolere kannen og hemme utladning av eventuell statisk elektrisitet.**
- **Når dette lar seg gjøre, skal drivstoffdrevet utstyr tas ut av lastebilen eller tilhengeren og fylles med drivstoff mens hjulene står på bakken.**
- **Hvis dette ikke lar seg gjøre, og maskinen må fylles med bensin mens den står på lastebilen, bør du bruke en bensinkanne til å fylle bensin i stedet for å fylle direkte fra bensinpumpen.**
- **Hvis det er helt nødvendig å fylle bensin direkte fra pumpen, må påfyllingstuten være i kontakt med kanten på drivstofftanken eller kannens åpning helt til du er ferdig med å fylle.**

⚠ ADVARSEL

Bensin kan føre til skader eller dødsfall hvis den svelges. Hvis du utsettes for damp fra drivstoff over lengre tid, kan dette føre til alvorlig skade og sykdom.

- **Unngå innånding av damp fra drivstoff over lengre tid.**
- **Hold ansiktet unna dyse og drivstofftank og åpningen til kondisjoneringsmiddelet.**
- **Hold drivstoffet unna øyne og hud.**

Bruke stabiliserings-/kondisjonerings-middel

Bruk et stabiliserings-/kondisjoneringsmiddel i maskinen for å oppnå følgende fordeler:

- Holder bensinen fersk i en lagringsperiode på opptil 90 dager. Vi anbefaler at drivstofftanken tømmes hvis kjøretøyet skal oppbevares over lengre tid.
- Renser motoren mens den går
- Forhindrer at det dannes gummiliknende avleiringer i drivstoffsystemet som forårsaker startvansker

Viktig: Ikke bruk tilsettingsmidler som inneholder metanol eller etanol i drivstoffet.

Bland riktig mengde stabiliserings-/kondisjonerings-middel i bensinen.

Merk: Stabiliserings-/kondisjoneringsmidler er mest effektive når de blandes med fersk bensin. Bruk stabiliseringsmiddel i bensinen til enhver tid for å beskytte mot lakkavleiringer i drivstoffsystemet.

Fylle tanken

1. Slå av motoren.
2. Rengjør området rundt bensinlokket, og ta av lokket (Figur 11).

   Merk: Lokket til drivstofftanken har en måler som viser drivstoffnivået.

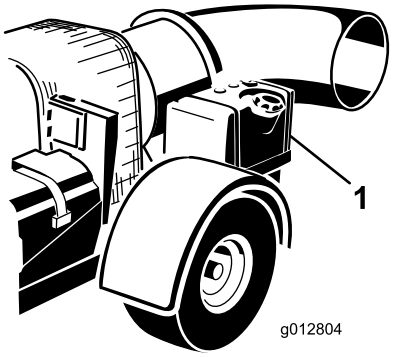

Figur 11

1. Drivstofftank

3. Fyll blyfri bensin på tanken helt til nivået når opp til 6 til 13 mm under bunnen av påfyllingshalsen.

   Dette tomrommet i tanken gir bensinen plass til å utvide seg. Drivstofftanken må ikke være helt full.
4. Skru lokket godt fast på drivstofftanken.
5. Tørk opp eventuelt bensinsøl.

Kontrollere motoroljenivået

Før du starter motoren og bruker maskinen, må du sjekke oljenivået i veivhuset. Se Kontrollere oljenivået.

Kontrollere trykket i dekkene

Kontroller trykket i dekkene (Figur 12).

Korrekt dekktrykk er 96,5 kPa.

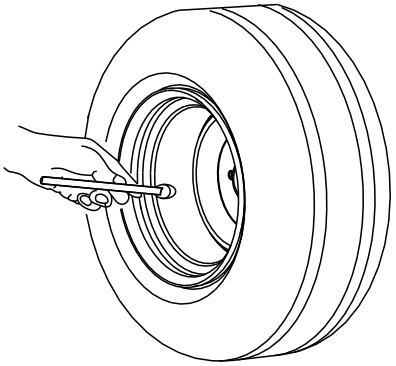

Figur 12

Kontrollere at hjulenes hakemuttere er strammet til

Serviceintervall: Etter de 10 første timene

Kontroller spenningsmomentet til hjulenes hakemuttere med en gang og etter første ti driftstimer.

⚠ ADVARSEL

Hvis mutrene og boltene ikke er strammet tilstrekkelig til, kan det hende at det oppstår en feil, eller at et hjul faller av. Dette kan føre til personskader. Stram hjulhakemutterene til 5,1–7,3 Nm.

Starte og stoppe motoren

Starte motoren

⚠ ADVARSEL

ROTERENDE DELER KAN FØRE TIL ALVORLIGE PERSONSKADER

- **Hold hender og føtter borte fra maskinen mens den kjører.**
- **Hold hender, føtter, hår og klær borte fra alle bevegelige deler for å forhindre skader.**
- **Bruk ALDRI maskinen med deksler, plater eller vern fjernet.**

1. Blåseren må være koblet til kjøretøyet før den kan startes.
2. Flytt chokekontrollen til ON-stilling før du starter en kald motor.

   Merk: En varm motor trenger kanskje **ikke** choke. Når motoren har startet, flytter du chokespaken til OFF-stilling.

3. Vri tenningsnøkkelen til START og slipp den raskt slik at den slås på (ON) (Figur 13). Dette aktiverer mottakeren.

   Merk: Hvis du lar nøkkelen stå på (ON) over lengre tid, vrir du nøkkelen av (OFF) før du fortsetter oppstarten.

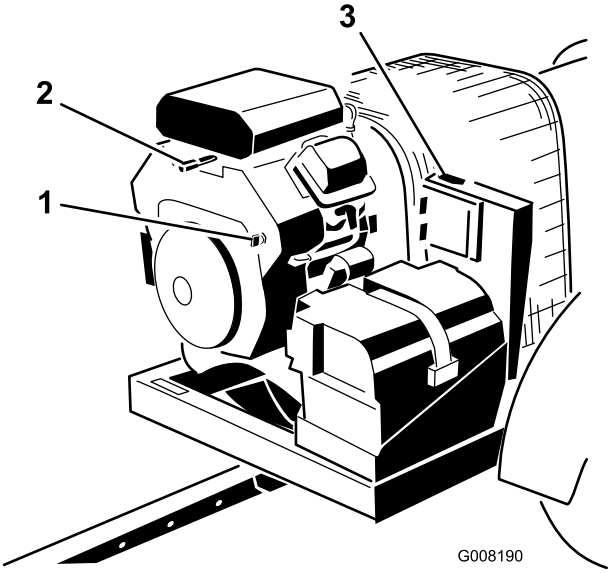

Figur 13

1. Tenningsbryter
2. Chokekontroll
3. Timeteller

4. Motoren starter kun når du trykker på Start-knappen og funksjonen Motorstartaktivering er på. Motorstartaktivering aktiveres kun når du følger trinnene for motorstartaktivering (Figur 14).
   - Trykk på START-knappen.
   - Trykk deretter på Roter til venstre-knappen.
   - Trykk deretter på Roter til høyre-knappen.
   - Trykk deretter på og hold inne START-knappen til motoren starter.

   Merk: Det kan ikke gå mer enn tre sekunder mellom hver gang du trykker på en knapp. Hvis du ikke trykker på neste knapp i sekvensen innen tre sekunder etter forrige knappetrykk, blir sekvensen avbrutt og du må starte helt forfra.

   Merk: Hvis du ikke følger sekvensen og trykker på riktig knapp, blir sekvensen avbrutt.

   Merk: Hvis du ikke trykker på Start-knappen innen 25 sekunder etter at du har trykket på Roter til høyre-knappen, eller hvis du trykker på en hvilken som helst annen knapp innenfor dette tidsrommet, vil motorstartaktiveringen utløpe

   Merk: Motorstartaktiveringen tar 25 minutter fra du trykker på knappen Roter til høyre, og aktiverer motorstart umiddelbart etter at du har trykket på Start-knappen. Når du trykker på Start-knappen forlenger du ikke dette tidsrommet. Startrelékontrollen er kun aktiv i 25 minutter om gangen fra du trykker på knappen Roter til høyre. Du kan trykke på Start-knappen flere ganger mens Motorstartaktivering er aktiv. Når motorstartaktivering utløper, må motorstartaktiveringssekvensen utføres igjen for at du skal kunne aktivere startrelékontrollen ved hjelp av Start-knappen.

   Merk: Hvis du avbryter sekvensen eller motorstartaktiveringen utløper, vil knappene Roter til høyre og venstre gå tilbake til å styre sjaktmotoren.

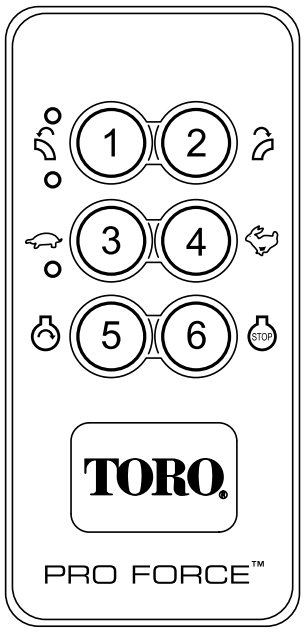

Figur 14

1. Roter dysen til venstre
2. Roter dysen til høyre
3. Reduser kompressoruttaket (Trykk på 3 og 4 samtidig for å stille motoren tilbake til tomgang)
4. Øk kompressoruttaket
5. Starte motoren
6. Stopp motoren

Viktig: Ikke aktiver starteren i mer enn ti sekunder om gangen. Hvis motoren ikke starter, må du vente i 30 sekunder mens motoren avkjøles før du gjør et nytt forsøk. Hvis du ikke følger disse instruksjonene, kan startmotoren bli ødelagt.

5. Når motoren har startet, flytter du chokespaken til OFF-stilling. Hvis motoren stanser eller ikke kommer riktig i gang, flytter du choken tilbake til ON-stilling i noen sekunder. Deretter stiller du

motorhastigheten til ønsket stilling. Gjenta dette etter behov.

Stoppe motoren

1. Reduser motorhastigheten til midtveis mellom stillingene Sakte og Hurtig.
2. La motoren gå på tomgang i 20 sekunder.
3. Trykk på STOP-knappen på fjernkontrollen.
4. Vri nøkkelen til AV og ta den ut av tenningen før du forlater maskinen (Figur 13).

Start, stopp og og tidsavbrudd ved inaktivitet

Fjernkontrollen aktiveres (starter opp) når du trykker på en knapp. Når TX- og RX-indikatorlampene blinker indikerer det at fjernkontrollen er aktiv, og at den kommuniserer med baseenheten. Strømsparingsfunksjonen gjør at fjernkontrollen slår seg av automatisk når den har vært aktiv i kun cirka tre (3) sekunder, med mindre du trykker på en knapp før tiden er omme. Når enheten blir tidsavbrutt og strømmen kobles fra, stopper alle fjernkontrollerte indikatorlamper (Figur 15). Du kan reaktivere fjernkontrollen ved å trykke på en knapp

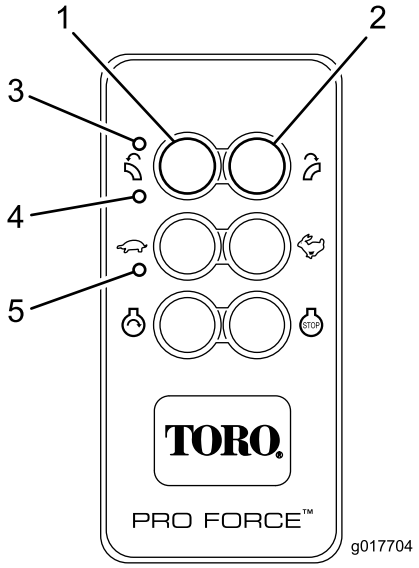

Figur 15

1. Tilkoble
2. Frakoble
3. TX
4. RX
5. KOBLING

Strømsparingsmodus

Baseenheten går tilbake til strømsparingsmodus — til det skjer en strømsyklus — hvis baseenheten er aktiv i mer enn 2,5 timer, uten kommunikasjon med fjernkontrollen. Strømsparingsmodus er når det er lav strømtilførsel til baseenheten. I strømsparingsmodus kommuniserer ikke baseenheten med fjernkontroll, den har ingen aktive uttak og fungerer vanligvis ikke som normalt.

- I tidsavbruddsmodus er motoren ikke på (eller den stopper å kjøre), og fjernkontrollen styrer ingen funksjoner.
- For å aktivere fjernkontrollen fra tidsavbruddsmodus vrir du først nøkkelbryteren til AV og deretter umiddelbart til START (motoren starter).
- For å unngå kontrollertidsavbrudd under bruk kan du rotere sjakten med fjernkontrollen eller endre motorhastigheten minst hver 2,5 timer.

Justere dyseretning

Retningen til dyseåpningen kan endres fra høyre til venstre ved å trykke på de korresponderende knappene på fjernkontrollen (Figur 16).

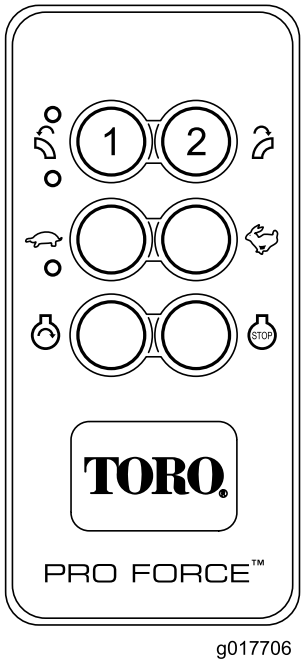

Figur 16

1. Dyseretning, venstre
2. Dyseretning, høyre

Brukstips

⚠ ADVARSEL

Luften som slippes ut har betydelig kraft og kan forårsake personskade eller tap av fotfeste.

- **Hold avstand til dyseåpningen når maskinen er i bruk.**
- **Sørg for at andre holder avstand til dyseåpningen når maskinen går.**

⚠ FARE

HVIS MASKINEN VELTER KAN DET FØRE TIL ALVORLIGE SKADER ELLER EN DØDSULYKKE.

- **Bruk ALDRI maskinen i bratte skråninger.**
- **Bruk oppover og nedover bakker, aldri på tvers.**
- **Ikke stopp eller start plutselig i oppoverbakker eller nedoverbakker.**
- **Vær oppmerksom på hull eller andre skjulte farer i terrenget. For å unngå å velte eller miste kontrollen bør du ikke kjøre nær grøfter, bekker eller andre kanter.**
- **Rygg sakte ned bakken hvis tauekjøretøyet stopper i oppoverbakke. Ikke forsøk å snu.**

- Bruk aldri ruskblåseren når den ikke er påfestet et tauekjøretøy.
- Øv deg på å bruke blåseren. Det anbefales å blåse i samme retning som vindretningen for å forhindre at materialet som blåses vekk ender opp på området som er ryddet.
- Vær oppmerksom, sett ned farten og vær forsiktig når du svinger. Se bakover og til siden før du skifter retning.
- Vær oppmerksom på retningen til blåserdysen, og ikke rett denne mot noen.
- Vær forsiktig når du nærmer deg hjørner, busker, trær eller annet som reduserer synsfeltet.
- Reduser hastigheten når du tar skarpe svinger eller svinger i en helling.
- Pass på at ingen står bak kjøretøyet før du rygger.
- Kjør ikke motoren i eller rett blåserdysen mot et lukket område uten tilstrekkelig ventilasjon. Eksos er farlig, og kan i verste fall være dødelig.
- Kjør motoren på full hastighet når du bruker den.
- Juster dyseåpningen slik at den blåser under rusket.
- Vær forsiktig når du blåser rundt nylig plantet plen, fordi kraften fra luften kan rive opp gresset.
- Bruk ikke på veier.
- Hold avstand fra dyseåpningen når maskinen er i drift. Hold alle andre på avstand fra dyseåpningen, og rett ikke åpningen mot andre.
- Hvis kjøretøyets motor stanser eller maskinen mister fart og ikke klarer å komme til toppen av skråningen, må du ikke snu maskinen rundt. Du må alltid rygge kjøretøyet sakte rett ned bakken.
- **Ikke ta en skaderisiko!** Hvis en person eller kjæledyr plutselig kommer inn på eller befinner seg i nærheten av oppsamlingsområdet, **stopp driften.** En kombinasjonen av uforsiktig bruk, bakkevinkler, rikosjetter eller feilplasserte sikkerhetsskydd, kan føre til at noen blir skadet når gjenstandene slynges gjennom luften. Ikke fortsett drift før området er tømt.
- Overskrid ikke 30 km/t når du transporterer blåseren.
- Ikke ta på motoren eller eksosrøret når motoren er i gang, eller like etter at den har stanset. Disse områdene kan være varme nok til å forårsake brannskader.

Viktig: Hev dysen før du transporterer blåseren. Hvis dysen står i nedoverstilling under transport, kan dysen komme i kontakt med bakken og bli skadet.

Merk: Hvis en stor statisk utladning inntreffer, kan kontrollen senke motorhastigheten til lav tomgang. Full hastighet kan gjenopprettes ved å trykke på Hurtig-knappen (kanin) på fjernkontrollen.

Vedlikehold

Anbefalt vedlikeholdsplan

Vedlikeholdsintervall	Vedlikeholdsprosedyre
Etter de 8 første timene	• Kontroller tilstand og stramming til reimen
Etter de 10 første timene	• Kontroller at hjulenes hakemuttere er strammet til.
For hver bruk eller daglig	• Kontroller motoroljenivået. • Rengjør motorskjermen og oljekjøleren. • Kontrollere dyseklemmen og dyseførerne
Hver 25. driftstime	• Rengjør luftfilteret på skumelementet og kontroller om papirelementet er skadet.
Hver 50. driftstime	• Kontroller tilstand og stramming til reimen
Hver 100. driftstime	• Bytt ut luftfilterets papirelementet. • Skift motoroljen.
Hver 200. driftstime	• Skift ut luftfilteret i karbonsylinderen (vedlikehold oftere hvis forholdene er svært støvete eller sandete) • Skift ut tømmelinjefilter for karbonsylinderen • Skift ut oljefilteret. • Kontroller tennpluggene.
Hver 500. driftstime	• Bytt ut drivstoffilteret.

Kontrolliste for daglig vedlikehold

Ta kopi av denne siden for rutinemessig bruk.

Vedlikeholdskontrollpunkt	**For uke:**						
	Ma.	**Ti.**	**On.**	**To.**	**Fr.**	**Lø.**	**Sø.**
Kontroller at instrumentene virker							
Kontroller drivstoffnivået.							
Kontroller motoroljenivået.							
Rengjør motorens luftkjøleribber.							
Undersøk luftfilterets forfilter.							
Kontroller uvanlige motorlyder.							
Kontroller om det har oppstått væskelekkasjer.							
Kontroller trykket i dekkene.							
Kontroller tilstrammingen av dysens monteringsklemme							
Lakker over ødelagt maling.							

Bemerkninger om spesielle områder		
Kontroll utført av:		
Punkt	Dato	Informasjon

Overhale luftrenseren

Serviceintervall: Hver 25. driftstime—Rengjør luftfilteret på skumelementet og kontroller om papirelementet er skadet.

Hver 100. driftstime—Bytt ut luftfilterets papirelementet.

Merk: Overhal luftrenseren oftere når driftsforholdene er svært støvete eller sandete.

Fjerne filtrene

1. Rengjør rundt luftrenseren for å unngå at partikler kommer inn i motoren og eventuelt forårsaker skade.
2. Skru løs knotten og ta luftrenserdekselet (Figur 17).

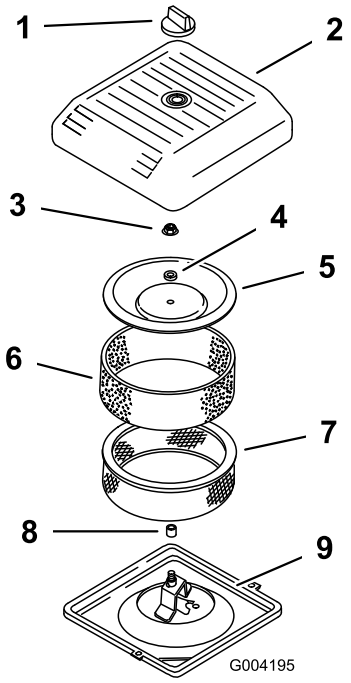

Figur 17

1. Knott
2. Luftrenserdeksel
3. Dekselsmutter
4. Avstandsstykke
5. Deksel
6. Forfilter i skum
7. Papirfilter
8. Gummipakning
9. Luftfilterets bunn

3. Skyv skumforfilteret forsiktig av papirelementet (Figur 17).
4. Skru opp dekselmutterne og fjern dekselet, avstandsstykket og papirelementet (Figur 17).

Rengjøring av skumforfilteret

Viktig: Skumelementet må skiftes ut hvis det er skader eller slitasje på det.

1. Vask skumforfilteret i flytende såpe og varmt vann. Når det er rent, må det skylles grundig.
2. Tørk forfilteret ved å klemme det i en ren klut (ikke vri).
3. Legg 29,6 eller 59,1 ml olje på forfilteret (Figur 18).

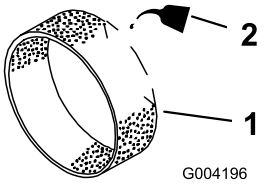

Figur 18

1. Skumelement
2. Olje

4. Klem forfilteret sammen for å fordele oljen.
5. Undersøk om papirfilteret har skader, et oljet belegg eller om gummitetningen er skadet (Figur 19).

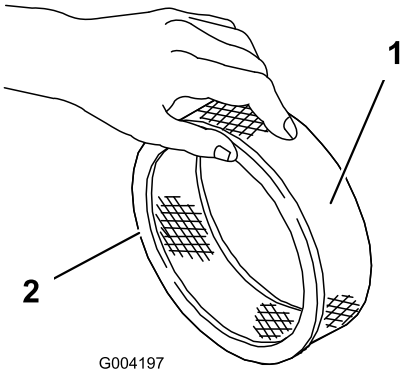

Figur 19

1. Papirelement
2. Gummipakning

Viktig: Ikke rengjør papirelementet. Bytt ut papirelementet hvis det er skittent eller skadet (dvs. etter omtrent 100 driftstimer).

Montere filtrene

Viktig: For å unngå at motoren skades, må alltid hele luftrenseren, komplett med skumelement og papirelement, sitte på plass under bruk.

1. Skyv skumforfilteret forsiktig på papirfilteret (Figur 19).
2. Plassert luftrenseren på luftrenserbasen (Figur 17).

3. Sett på dekselet, avstandsstykket og fest det med dekselmutteren (Figur 17). Stram mutteren med et moment på 10,7 Nm.
4. Sett luftrenserdekslet på igjen, og fest med knotten (Figur 17).

Vedlikeholde karbonsylinderen

Skifte ut luftfilter i karbonsylinderen

Serviceintervall: Hver 200. driftstime

1. Før du forlater førersetet, må du stanse motoren, ta ut nøkkelen og vente til alle bevegelige deler står stille.
2. Fjern og kast luftfilteret i karbonsylinderen (Figur 20).

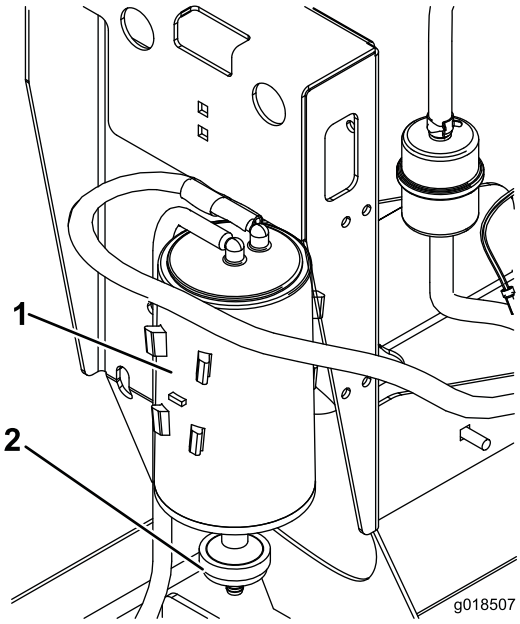

Figur 20

1. Karbonsylinder
2. Luftfilter i karbonsylinder

3. Sett i det nye luftfilteret.

Skifte tømmelinjefilter for karbonsylinderen

Serviceintervall: Hver 200. driftstime

Merk: Kontroller tømmelinjefilter av og til for smuss. Skift filteret hvis det ser skittent ut.

1. Før du forlater førersetet, må du stanse motoren, ta ut nøkkelen og vente til alle bevegelige deler står stille.
2. Flytt slangeklemmene av fjærtypen på begge sider av tømmelinjefilteret til karbonsylinderen bort fra filteret (Figur 21).

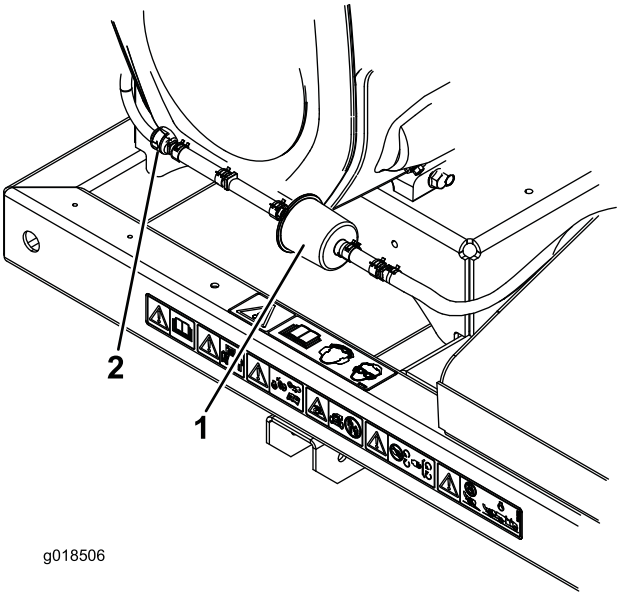

Figur 21

1. Tømmelinjefilter for karbonsylinder
2. Kontrollventil

3. Ta ut og kast karbonfilteret (Figur 21).
4. Monter det nye filteret i slangen slik at pilen på filteret peker mot kontrollventilen og fest den med slangeklemmene (Figur 21).

Vedlikeholde motorolje

Merk: Bytt oljen oftere når driftsforholdene er svært støvete eller sandete.

Oljetype: Renseolje (API service SG, SH, SJ eller høyere)

Veivhuset har en kapasitet på: m/filter, 2 l

Viskositet: Se tabellen nedenfor.

USE THESE SAE VISCOSITY OILS

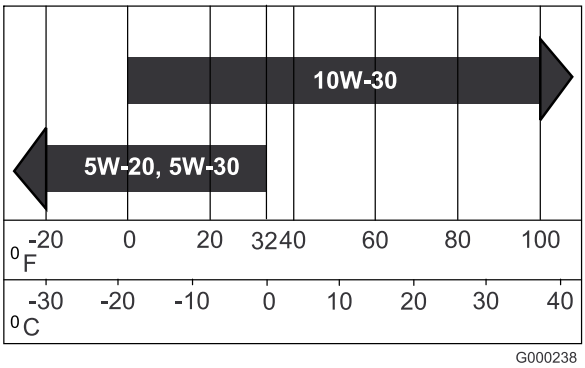

Figur 22

Kontrollere motoroljenivået

Serviceintervall: For hver bruk eller daglig

Merk: Den beste tiden for å sjekke motoroljen er når motoren er kald før den har blitt startet for dagen. Hvis motoren allerede har vært på, lar du oljen flyte tilbake ned i bunnpannen i minst ti minutter før du sjekker oljen. Hvis oljenivået er ved eller under "add"-merket på peilestaven, fyller du mer olje til du når "full"-merket. IKKE FYLL PÅ FOR MYE. Hvis oljenivået er mellom "full"- og "add"-merkene, trenger du ikke fylle på mer olje.

1. Parker maskinen på en jevn flate.
2. Vri tenningsnøkkelen til Av og ta ut nøkkelen.
3. Rengjør rundt peilestaven (Figur 23) slik at det ikke kan komme smuss som kan skade motoren ned i påfyllingshullet.

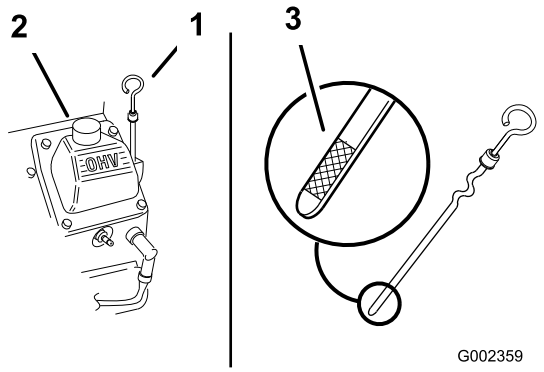

Figur 23

1. Peilestav
2. Påfyllingsrør

4. Ta ut peilestaven, og tørk av enden (Figur 23).
5. Skyv peilestaven helt inn i påfyllingsrøret, men ikke tre den på røret (Figur 23).
6. Dra peilestaven ut og se på metallenden. Hvis oljenivået er lavt, hell sakte i nok olje i påfyllingsrøret for å fylle nivået til Full-merket.

   Viktig: Fyll ikke på for mye olje i veivhuset og start motoren. Dette kan føre til skade på motoren.

Skifte olje

Serviceintervall: Hver 100. driftstime

1. Start motoren og la den gå i fem minutter. Oljen vil da varmes opp slik at den flyter lettere.
2. Parker maskinen slik at den siden hvor du tapper står litt lavere enn motsatt side, for å være sikker på at all bensinen tømmes ut.
3. Før du forlater førersetet, må du stanse motoren, ta ut nøkkelen og vente til alle bevegelige deler står stille.
4. Sett et fat under tappehullet. Snu på oljetappeventilen slik at oljen tømmes (Figur 24).

   Merk: Du kan føre inn en slange i tappeventilen for å dirigere oljestrømmen. Slangen medfølger ikke.
5. Steng tappeventilen når all oljen er tømt ut.

   Merk: Den gamle oljen må kasseres eller gjenvinnes i henhold til lokale forskrifter.

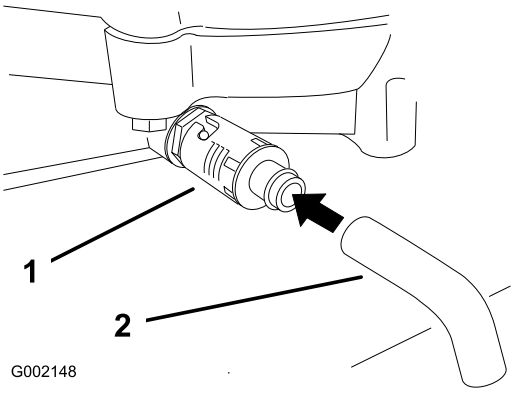

Figur 24

1. Oljetappeventil
2. Oljetappeslange (**Medfølger ikke**)

6. Hell ca. 80 % av oljen som skal fylles på ned i påfyllingsrøret (Figur 23).
7. Kontroller oljenivået. Se Kontrollere motoroljenivået.
8. Fyll sakte på mer olje til den når opp til **Full**-merket.

Skifte oljefilteret

Serviceintervall: Hver 200. driftstime

Merk: Bytt ut oljefilteret oftere når driftsforholdene er svært støvete eller sandete.

1. Tapp oljen fra motoren. Se Skifte ut motoroljen.
2. Fjern det brukte filteret, og tørk av filteradapterens pakningsflate (Figur 25).

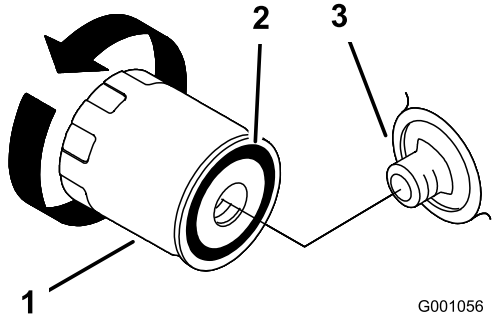

Figur 25

1. Oljefilter
2. Adapterpakning
3. Adapter

3. Påfør et tynt lag med ny olje på gummipakningen på det nye filteret (Figur 25).
4. Sett det nye oljefilteret i filteradapteren, drei oljefilteret med klokken til gummipakningen kommer i kontakt med filteradapteren, drei stram så til filteret ytterligere 2/3 til 1 omdreining (Figur 25).
5. Fyll på ny olje av riktig sort i veivhuset. Se Kontrollere motoroljenivået.
6. Kjør motoren i ca. tre minutter, stans motoren og kontroller om det finnes oljelekkasjer rundt filteret.
7. Kontroller oljenivået og fyll på olje etter behov.

Koble samme fjernkontrollen og baseenheten

Viktig: Les instruksene nøye før du sammenkobler.

Sørg for at fjernkontrollen kommuniserer med baseenheten før du bruker systemet. Fjernkontrollen knyttes til sysemets baseenhet allerede på fabrikken. Dette gjøres ved hjelp av en sammenkoblingsprosedyre. I situasjoner hvor det er nødvendig å opprette en kontakt mellom fjernkontrollen og baseenheten (f.eks når du skal opprette kontakt mellom en ny- eller reservefjernkontroll og en gjeldende baseenhet), må du følge punktene nedenfor.

Merk: Hvis du kobler fjernkontrollen til en annen baseenhet, vil denne fjernkontrollen kobles fra den opprinnelige baseenheten.

1. Koble strømmen fra baseenheten.
2. Stå i nærheten av baseenheten i uhindret, klar synslinje mens du holder fjernkontrollen i hånden.
3. Trykk samtidig på knappene ”Associate” og ”Disassociate” (koble til/-fra), og hold dem nede. TX-lampene lyser konstant grønt.
4. Fortsett å holde begge knappene nede til LINK LED (koble indikatorlampe) begynner å blinke gult.

   Merk: Hvis LINK LED slutter å blinke, betyr det at tilkoblingen er avbrutt og at du må starte på nytt for å opprette en kommunikasjonskobling.
5. Slipp de to knappene når LINK LED blinker gult. Når alle tre indikatorlampene blinker, har operatøren to (2) sekunder på seg til å utføre neste trinn.

   Merk: Hvis du ikke trykker på neste knapp innen to sekunder, blir tilkoblingen avbrutt og du må starte på nytt for å opprette en kommunikasjonskobling.
6. Trykk og hold inne knappen Associate (tilkoble). RX LED slukner, TX LED lyser konstant grønt og LINK LED lyser konstant gult.
7. Koble strømmen til baseenheten mens du holder nede knappen Associate (tilkoble).

   Fjernkontrollen og baseenheten begynner å opprette en kommunikasjonskobling mens du holder nede knappen Associate (tilkoble). Når prosessen er fullført, lyser LINK LED konstant gult, RX LED stopper å blinke rødt og TX LED lyser konstant grønt (knappen holdes nede) til du slipper knappen. TX begynner da å blinke grønt, noe som indikerer at fjernkontrollen er i gang med å overføre.
8. Slipp opp knappen Associate (tilkoble).

   RX slukner og TX blinker grønt en kort stund før den også slukner.

   Systemet er klart til bruk med en bestemt fjernkontroll.

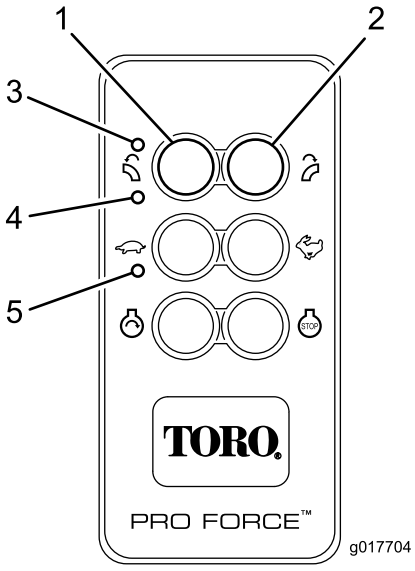

Figur 26

1. Tilkoble
2. Frakoble
3. TX
4. RX
5. KOBLING

Overhale tennpluggene

Påse at elektrodeavstanden (avstanden mellom elektroden på midten og elektroden på siden) er korrekt før pluggen settes inn. Tennpluggene monteres/demonteres ved hjelp av en tennpluggnøkkel, og elektrodeavstanden justeres ved hjelp av et spesialverktøy/følerblad. Monter en ny tennplugg dersom det er nødvendig.

Type: Champion® RC12YC, Champion® Platinum 3071 eller tilsvarende

Elektrodeavstand: 0,76 mm

Kontrollere tennpluggene

Serviceintervall: Hver 200. driftstime

1. Se på midten av tennpluggene (Figur 27). Hvis du ser en lysebrun eller grå farge på isolatoren, fungerer motoren som den skal. Et svart belegg på isolatoren betyr som regel at luftrenseren er skitten.

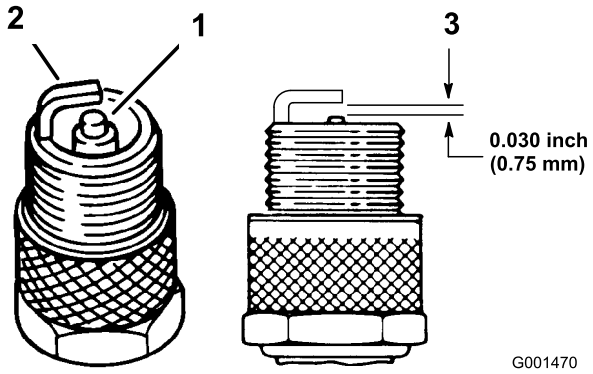

Figur 27

1. Elektrodeisolator i midten
2. Elektrode på siden
3. Elektrodeavstand (ikke måltegning)

Viktig: Tennplugger må alltid skiftes ut når de har et svart belegg, slitte elektroder, et tynt belegg av olje eller sprekker.

2. Sjekk avstanden mellom elektroden i midten og elektroden på siden (Figur 27). Bøy elektroden på siden (Figur 27) hvis avstanden er feil.

Demontere tennpluggene

1. Før du forlater førersetet, må du stanse motoren, ta ut nøkkelen og vente til alle bevegelige deler står stille.
2. Koble ledningene fra tennpluggene (Figur 28).

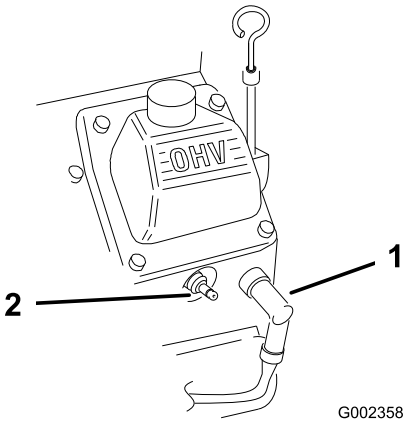

Figur 28

1. Tennpluggkabel
2. Tennplugg

3. Rengjør rundt tennpluggene for å unngå at partikler faller ned i motoren og eventuelt forårsaker skade.
4. Ta ut tennpluggene og metallskivene.

Montere tennpluggene

1. Monter tennpluggene og metallskiven. Pass på at elektrodeavstanden er riktig innstilt.
2. Trekk til tennpluggene med et moment på 24 til 30 Nm.
3. Koble ledningene til tennpluggene (Figur 27).

Skifte drivstoffilteret

Serviceintervall: Hver 500. driftstime

Et skittent filter som er tatt av drivstoffslangen, må aldri monteres på nytt.

1. Før du forlater førersetet, må du stanse motoren, ta ut nøkkelen og vente til alle bevegelige deler står stille.
2. La motoren kjøle seg ned.
3. Klem sammen endene på slangeklemmene, og skyv dem bort fra filteret (Figur 29).

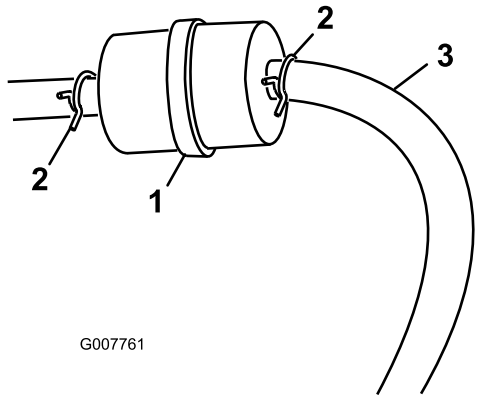

Figur 29

1. Drivstoffilter
2. Slangeklemme

4. Ta filteret av bensinslangene.
5. Monter et nytt filter, og skyv slangeklemmene nær opptil filteret (Figur 29).

Vedlikeholde drivstofftanken

⚠ FARE

Bensin er meget brannfarlig, og under visse forhold svært eksplosivt. Brann eller eksplosjon forårsaket av bensin kan påføre deg og andre brannskader samt ødelegge eiendom.

- **Tøm bensinen ut av tanken når motoren er kald. Dette skal gjøres utendørs på et åpent sted. Tørk opp bensinsøl.**
- **Du må aldri røyke når du tømmer bensin, og du må holde deg unna åpen ild eller steder der en gnist kan antenne bensindamp.**

1. Parker gressklipperen på en jevn overflate for å sikre at drivstofftanken tømmes helt.
2. Stopp motoren og ta ut nøkkelen.
3. Løsne på drivstoffilterets slangeklemme og skyv den opp i bensinslangen, bort fra drivstoffilteret (Figur 29).
4. Koble bensinslangen fra drivstoffilteret (Figur 29).

   Merk: La bensinen tømmes ut i en drivstoffbeholder eller tappefat (Figur 29).

   Merk: Dette er det beste tidspunktet å montere et nytt drivstoffilter ettersom drivstofftanken er tom.
5. Sett bensinslangen på drivstoffilteret. Skyv slangeklemmen nært opptil drivstoffilteret for å feste bensinslangen (Figur 29).

Rengjøre motorskjermen og oljekjøleren

Serviceintervall: For hver bruk eller daglig

Kontroller og rengjøre motorskjermen og oljekjøleren før hver bruk. Fjern eventuell oppsamling av gress, skitt eller andre fremmedlegemer fra oljekjøleren og motorskjermen (Figur 30).

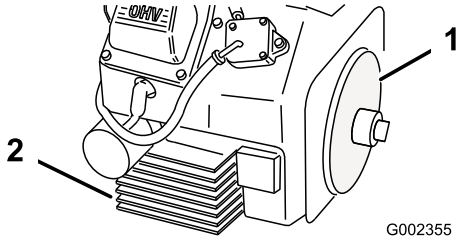

Figur 30

1. Motorskjerm
2. Oljekjøler

Kontrollere dysen

Serviceintervall: For hver bruk eller daglig

Kontrollere dyseklemmen

Kontroller dyseklemmen (Figur 31) daglig for å forsikre at den er tett. Hvis dysen trekkes over gjenstander eller gjennom lave områder i terrenget, kan den slås løs fra klemmen. Stram festene til 5,1–5,7 Nm.

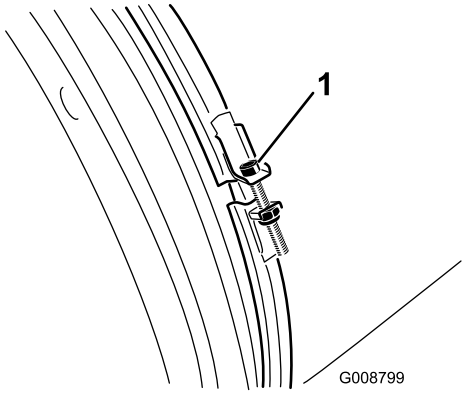

Figur 31

1. Dyseklemme

Rengjøre dyseførerne

Se etter og fjern gress, skitt eller rusk i eller rundt dyseførerne (Figur 32). Hvis dyseførerne ikke holdes frie for rusk, kan det føre til at dysen ikke roterer fritt og motoren stopper.

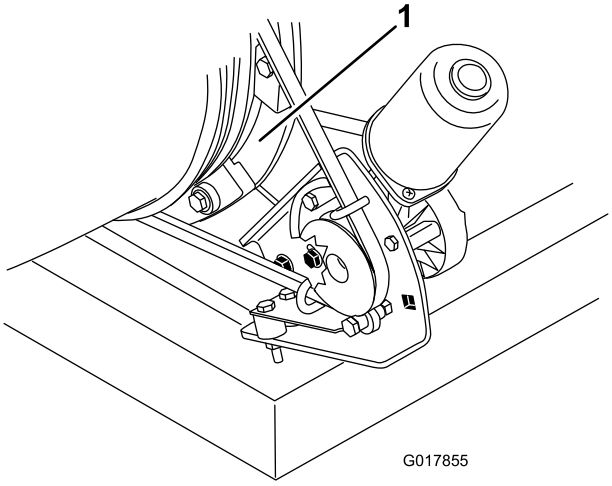

Figur 32

1. Dyseførere

Justere remmen

Serviceintervall: Etter de 8 første timene

Hver 50. driftstime

Hvis remmen glir når du endrer retning på dysen, må remmen justeres.

1. Løsne boltene som fester remskivens monteringsbrakett til blåserrammen (Figur 33).

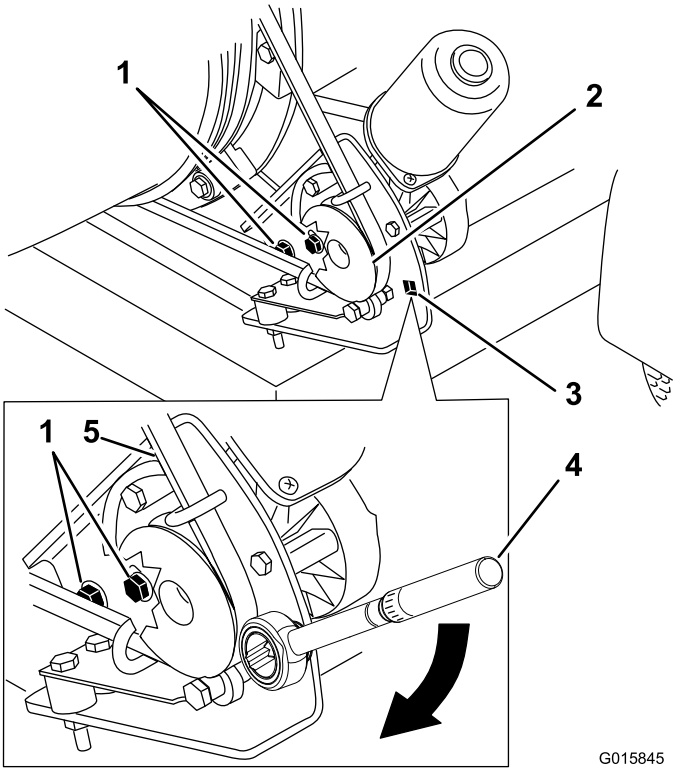

Figur 33

1. Monteringsbolter
2. Remskive
3. Hull for momentnøkkel
4. Momentnøkkel i remskivens monteringsbrakett (22,6 til 26,0 Nm)
5. Rem

2. Plasser en momentnøkkel i remskivens monteringsbrakett (Figur 33).
3. Drei remskivens monteringsbrakett bort fra dysen til momentnøkkelen viser 22,6 til 26,0 Nm (Figur 33).
4. Stram monteringsboltene.

Elektrisk vedlikehold

Viktig: Før du sveiser på maskinen, må du koble kontrollen og den negative kabelen fra batteriet for å forhindre at det elektriske systemet tar skade.

Sette i / bytte batteri på fjernkontrollen

Fjernkontrollenheten bruker tre AAA-batterier. Plasser de positive og negative polene i riktig retning når du setter i batteriet. Slik bytter du ut eller setter i batteriene i fjernkontrollen:

1. Skru løs de fire små Phillips-skruene som sitter i dekselet til batterirommet, og løft av dekselet på fjernkontrollen.
2. Hvis du setter i batteriene i et tomt batterirom, må du sette i tre nye AAA-batterier. Plasser batteriene som vist i Figur 34.

3. Hvis du bytter ut utgåtte batterier, tar du ut de gamle og setter i tre nye AAA-batterier. Plasser batteriene som vist i Figur 34.
4. Sett på plass dekselet til batterirommet, og fest med de fire Phillips-skruene. Skruene må ikke strammes for mye, men de skal være stramme nok til at batteriene ikke faller ut.

   Merk: Sett i batteriene i riktig retning i batterirommet på fjernkontrollen.

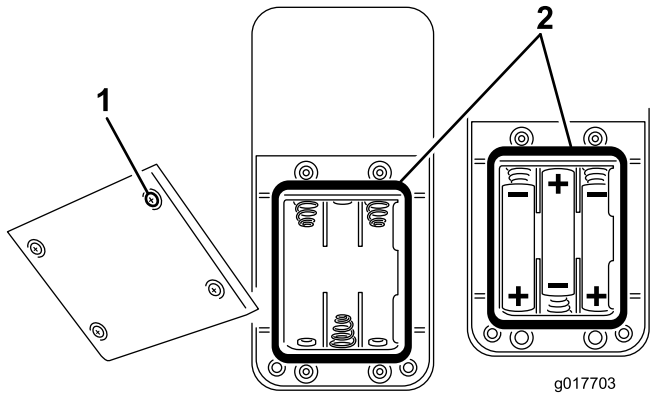

Figur 34

1. Dekselskrue
2. Pakning

Sikringer

Motor

En 15 A-sikring er innebygd i motorens ledningsnett (Figur 35).

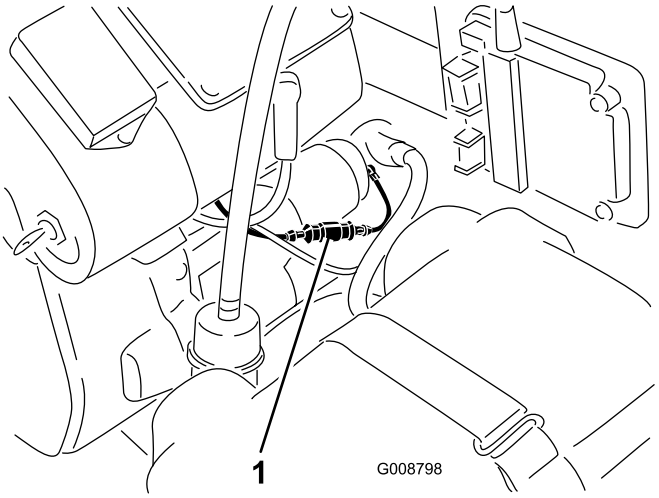

Figur 35

1. Sikring
2. Mottaker

Mottaker

En 15 A-sikring er innebygd i mottakerens ledningsnett. Den finnes bak mottakeren på baksiden av kontrolltårnet (Figur 35).

Lagring

1. Vri tenningsnøkkelen til Av. Ta av tennpluggkabelen. Ta ut nøkkelen.
2. Rengjør hele maskinen utvendig, spesielt motoren, og fjern gressrester, smuss o.l. Fjern utvendige gressrester og smuss på motorens sylindertoppribber og viftehus.

   Viktig: Du kan vaske maskinen med skånsomt vaskemiddel og vann. Maskinen må ikke trykkvaskes. Unngå overdrevent bruk av vann.
3. Overhal luftrenseren. Se Overhale luftrenseren.
4. Skift olje i veivhuset. Se Kontrollere motoroljen.
5. Kontroller trykket i dekkene. Se Kontrollere trykket i dekkene.
6. Lad opp batteriet. Se Vedlikeholde batteriet.
7. Gjør maskinen klar for oppbevaring når det er mer enn 30 dager til du skal bruke den igjen. Slik gjør du maskinen klar for oppbevaring.

   A. Bland et stabiliserings-/kondisjoneringsmiddel med petroleumsbase i drivstoffet på tanken. Følg blandingsinstruksjonene fra produsenten av stabiliseringsmiddelet. Stabiliseringsmidler med alkoholbase (etanol eller metanol) må ikke brukes.

      Merk: Et stabiliserings-/kondisjoneringsmiddel er mest effektivt når det blandes med fersk bensin og brukes til enhver tid.

   B. Kjør motoren for å fordele den behandlede bensinen i drivstoffsystemet (fem minutter).

   C. Stopp motoren, la den avkjøles og tøm drivstofftanken. Se Vedlikeholde drivstofftanken.

   D. Start motoren igjen, og la den gå til den stopper av seg selv.

   E. Choke motoren. Start og kjør motoren til den ikke starter mer.

   F. Drivstoff må kasseres i henhold til lokale forskrifter. Gjenvinn i henhold til lokale forskrifter.

   Viktig: Ikke lagre stabiliseringsmiddel / behandlet drivstoff i mer enn 90 dager.
8. Ta ut tennpluggen(e) og sjekk tilstanden. Se Overhale tennplugger. Når tennpluggen(e) er tatt ut, heller du to spiseskjeer med olje i tennplugghullet. Bruk deretter starteren for å sveive i gang motoren og fordele oljen inne i sylinderen. Monter tennpluggen(e). Ikke monter ledningen på tennpluggen(e).

9. Sjekk og stram til alle bolter, mutrer og skruer. Alle skadde eller defekte deler må repareres eller skiftes ut.
10. Reparer alle riper eller avskallinger i lakken. Du kan kjøpe maling hos ditt autoriserte forhandlerverksted.
11. Maskinen må oppbevares rent og tørt i en garasje eller på et lager. Ta nøkkelen ut av tenningen, og legg den på et sted utenfor barns eller andre uautoriserte brukeres rekkevidde. Legg en presenning over kjøretøyet for å beskytte den og holde den ren.

Avfallshåndtering

Motoroljen, motoren og batteriene til fjernkontrollen er forurensende for miljøet. Avhend disse i henhold til nasjonale eller lokale regelverk.

Skjemaer

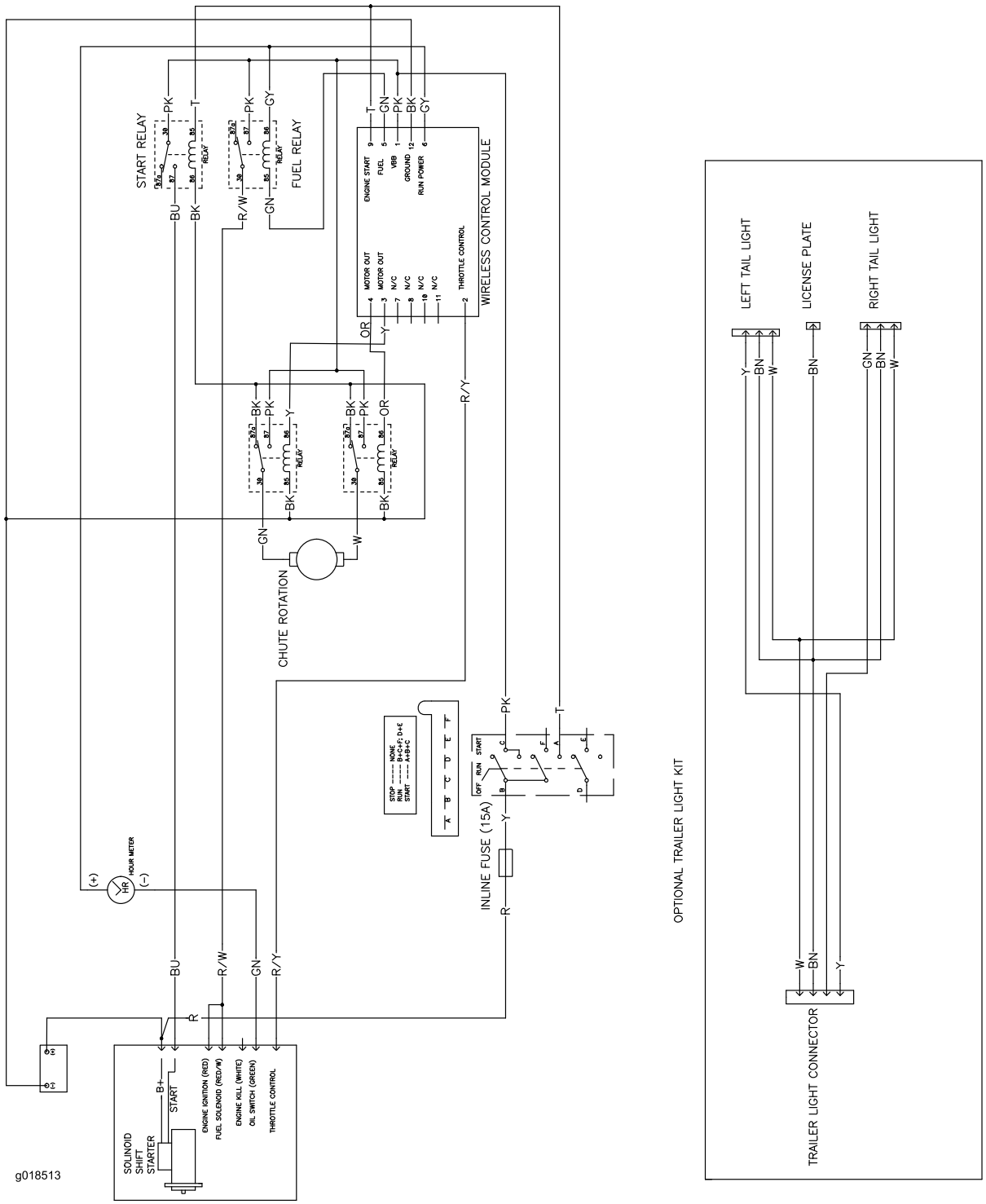

Elektronikkskjema (Rev. C)

Notat:

Notat:

Toros totaldekningsgaranti

Begrenset garanti

Betingelser og inkluderte produkter

Toro Company og datterselskapet Torp Warranty Company, i henhold til en avtale mellom dem, garanterer i fellesskap at ditt kommersielle Toro-produkt (”produktet”) er uten feil i materialer eller håndverk i to år eller 1500 driftstimer*, avhengig av hva som inntreffer først. Denne garantien gjelder alle produkter, med unntak av luftemaskiner (se separate garantierklæringer for disse produktene). Der det finnes berettigede forhold, vil vi reparere produktet uten ekstra kostnad for deg, inkludert diagnostikkutstyr, arbeid, deler og transport. Denne garantien tar effekt på den dato som produktet leveres til kunden.
* Produkt utstyrt med timeteller.

Instruksjoner for å innhente garantitjenester

Du er ansvarlig for å underrette distributøren eller den autoriserte forhandleren av kommersielle produkter om hvem du kjøpte produktet av, straks du tror at det foreligger et berettiget forhold. Hvis du trenger hjelp med å finne en distributør eller autorisert forhandler av kommersielle produkter, eller hvis du har spørsmål ang. dine garantirettigheter eller ansvar, kan du kontakte:

Toros serviceavdeling for kommersielle produkter
Toro Warranty Company
8111 Lyndale Avenue South
Bloomington, MN 55420-1196, USA

+1–952–888–8801 eller +1–800–952–2740
E-post: commercial.warranty@toro.com

Eierens ansvar

Som eier av produktet, er du ansvarlig for nødvendig vedlikehold og justeringer som beskrives i *brukerhåndboken*. Hvis du ikke utfører nødvendig vedlikehold og justeringer, kan dette føre til at garantien blir ugyldig.

Elementer og betingelser som ikke inkluderes

Ikke all produktsvikt eller feilfunksjon som finner sted i løpet av garantiperioden er et resultat av defekter i materialene eller håndverket. Denne garantien dekker ikke følgende:

- Produktsvikt som er et resultat av at man ikke har brukt originale Toro-deler ved utskiftninger, eller fra montering og bruk av tilleggsutstyr eller endret tilbehør som ikke kommer fra Toro. En separat garanti kan gis av produsenten for disse artiklene.
- Produktsvikt som er et resultat av at man ikke har utført anbefalt vedlikehold og/eller justeringer. Hvis du ikke vedlikeholder Toro-produktet i henhold til anbefalt vedlikehold som oppgitt i *brukerhåndboken*, kan dette føre til at garantikrav blir avslått.
- Produktsvikt som er et resultat av at man har brukt produktet på en grov, uaktsom eller uforsiktig måte.
- Deler som anses som forbruksdeler, bortsett fra om de er defekte. Eksempler på deler som anses som forbruksdeler, eller som brukes opp, under normal drift av produktet er, men er ikke begrenset til, bremseklosser og bremsebelegg, clutchbelegg, kniver, spoler, valser og lagre (tettet eller smurt), motstål, tennplugger, styrehjul og lagre, dekk, filtre, remmer og enkelte sprøytedeler som diafragma, munnstykker, kontrollventiler o.l.
- Feil forårsaket av utenforliggende krefter. Tilstander som anses å være utenforliggende krefter inkluderer, men er ikke begrenset til, vær, lagringsprosedyrer, ikke-godkjent bruk av kjølemidler, smøremidler, tilsetningsstoffer, gjødsel, vann eller kjemikalier o.l.
- Feil eller ytelsesproblemer på grunn av drivstoffbruk (f.eks. bensin, diesel eller biodiesel) som ikke samsvarer med de respektive bransjestandardene.
- Normal støy, vibrasjon, slitasje og forringelse.
- ”Vanlig slitasje” inkluderer, men er ikke begrenset til, skade på seter pga. slitasje eller slipevirkning, slitte, lakkerte overflater, oppskrapte merker eller vinduer o.l.

Deler

Deler som skal skiftes ut som en del av nødvendig vedlikehold er garantert for perioden opp til tidspunktet for utskiftingen av delen. Deler som skiftes ut under garantien dekkes i gyldighetsperioden for garantien til originalproduktet og blir Toros eiendom. Toro vil ta den siste avgjørelsen om å reparere eventuelle eksisterende deler eller montere eller erstatte den. Toro kan bruke fabrikkreparerte deler for garantireparasjoner.

Garanti for dypsyklus- og litium-ionbatterier:

Dypsyklus- og litium-ion-batterier har et begrenset antall kilowattimer de kan levere i løpet av levetiden. Bruks-, lade- og vedlikeholdsteknikker kan forlenge eller forkorte den totale levetiden til batteriet. Etter hvert som batteriene i dette produktet brukes, vil mengden med faktisk arbeid mellom ladeintervallene sakte men sikkert minske til batteriet er helt brukt opp. Bytte av oppbrukte batterier, på grunn av normal forbruk, er produkteiers ansvar. Batteriene må kanskje byttes ut i løpet av den ordinære produktgarantiperioden for eierens regning. Merk: (Kun litium-ionbatterier): Et litium-ionbatteri har en proporsjonsmessig delegaranti som begynner tredje året og gjelder til og med femte året, avhengig av driftstid og kilowattimer brukt. Les *brukerhåndboken* for mer informasjon.

Vedlikehold foretas for eierens regning

Trimming av motor, smøring, rengjøring og lakkering, utskifting av filtre, kjølevæske og utføring av anbefalt vedlikehold, er noen av de normale tjenestene som Toro-produkter forutsetter må foretas for eiers regning.

Generelle betingelser

Reparasjon av en autorisert Toro-distributør eller -forhandler er ditt eneste rettsmiddel under denne garantien.

Verken Toro Company eller Toro Warranty Company er ansvarlig for indirekte, tilfeldige eller betingede skader i forbindelse med bruk av Toro-produkter som dekkes av denne garantien, inkludert eventuelle kostnader eller utgifter forbundet med bruk av reserveutstyr eller -tjenester i perioder med feilfunksjon og ikke-bruk (innenfor rimelighetens grenser) i påvente av at reparasjoner skal foretas under denne garantien. Bortsett fra utslippsgarantien som det vises til nedenfor, hvis den gjelder, er det ingen andre uttrykkelige garantier. Alle impliserte garantier om salgbarhet og egnethet til bruk er begrenset til varigheten av denne uttrykkelig garantien.

Noen stater tillater ikke utelatelse av tilfeldige eller betingede skader eller begrensninger for hvor lenge en implisert garanti skal vare. Ovennevnte utelatelser og begrensninger gjelder derfor kanskje ikke for deg. Denne garantien gir deg spesielle rettigheter i henhold til loven, og du kan kanskje også ha andre rettigheter som varierer fra stat til stat.

Merknad ang. motorgaranti:

Systemet for utslippskontroll på ditt produkt dekkes kanskje av en separat garanti hvor kravene er fastsatt av det amerikanske miljøforvaltningsorganet EPA (EPA = Environmental Protection Agency) og/eller bilprodusentgruppen CARB (CARB = California Air Resources Board). Timebegrensningen som fastsettes ovenfor gjelder ikke for garantien for systemer for utslippskontroll. Du finner mer informasjon om dette i garantierklæringen for motorutslippskontroll i brukerhåndboken eller i dokumentasjonen fra motorprodusenten.

Land andre enn USA og Canada

Kunder som har kjøpt Toro-produkter som er eksportert fra USA eller Canada bør ta kontakt med sin Toro-distributør (forhandler) for å få garantipoliser for ditt land, provins eller stat. Hvis du av en noen grunn er misfornøyd med din forhandlers tjenester eller har vanskeligheter med å skaffe deg informasjon om garantien, ta kontakt med importøren av Toro-produktene.