Form No. 3373-848 Rev A

722 Power Throw®-snøfreser

Modellnr. 38818—Serienr. 313000001 og oppover

Brukerhåndbok

Innledning

Denne maskinen er beregnet på privat bruk eller av profesjonelle, innleide operatører. Den er hovedsakelig beregnet for å fjerne snø fra fast dekke, som oppkjørsler fortauer og andre trafikkerte overflater på bolig- eller kommersielle eiendommer. Den er ikke beregnet på å fjerne andre materialer enn snø, og er heller ikke beregnet på å rydde unna grus.

Les denne håndboken nøye, slik at du lærer å bruke og vedlikeholde produktet på riktig måte og unngår person- eller produktskade. Det er ditt ansvar å bruke produktet på en riktig og sikker måte.

Du kan kontakte Toro direkte på www.Toro.com for informasjon om maskiner og tilbehør, hjelp til å finne en forhandler eller for å registrere maskinen din.

Hvis maskinen må repareres eller du trenger originale Toro-deler eller mer informasjon, kan du kontakte et autorisert forhandlerverksted eller Toros kundeserviceavdeling. Ha modell- og serienummer for hånden når du tar kontakt. Figur 1 identifiserer plasseringen av modell- og serienummeret på maskinen. Skriv inn numrene i de tomme feltene.

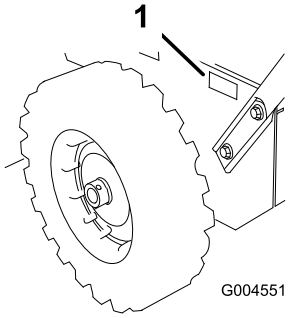

Figur 1

1. Plassering av modell- og serienummer

Modellnr. _____

Serienr. _____

Denne brukerhåndboken identifiserer mulige farer og identifiserer sikkerhetsbeskjeder gjennom sikkerhetsvarslingssymbolet (Figur 2), som varsler om en fare som kan føre til alvorlige skader eller dødsfall hvis man ikke tar de anbefalte forhåndsreglene.



Figur 2

1. Sikkerhetsvarselssymbol

I tillegg brukes to ord for å utheve informasjon. **Viktig** gjør oppmerksom på spesiell mekanisk informasjon og **Obs** henviser til generell informasjon som er verdt å huske.

Ny brukerhåndbok for motoren kan bestilles gjennom motorprodusenten.

Innhold

Innledning 1
- Opplæring 2
- Forberedelser 2
- Bruk 3
- Rengjøre en blokkert utløpssjakt 3
- Vedlikehold og oppbevaring 4
- Sikkerhet for Toro-snøfreser 4
- Lydtrykk 4
- Lydstyrke 4
- Vibrasjon 4
- Sikkerhets- og instruksjonsmerker 5

Montering 7
- 1 Montere håndtaket 8
- 2 Montere hastighetsvelgerstaget 9
- 3 Montere trekkstaget 9
- 4 Montere kontrollkoblingen til spiralbladets/vif-tehjulets drivverk 10
- 5 Montere sjaktkontrollstag 10
- 6 Fylle olje på motoren 11
- 7 Kontrollere trykket i dekkene 12
- 8 Kontrollere støtteplater og skrapen 12

Oversikt over produktet 13
- Kontroller 13

Bruk 14
- Frigang eller bruk av selvdrift 14
- Fylle tanken 14
- Starte motoren 15

© 2012—The Toro® Company
8111 Lyndale Avenue South
Bloomington, MN 55420

Registrer ditt produkt på www.Toro.com.

CE

Oversettelse av originalen (NO)
Trykt i USA
Med enerett

3373-848
A

Stoppe motoren 17
Renske utløpssjakten....17
Forhindre frysing 17
Brukstips 17
Vedlikehold 18
Anbefalt vedlikeholdsplan 18
Gjøre klar til vedlikehold 18
Kontrollere motoroljenivået....18
Justere støtteplater og skrapen....19
Justere hastighetsvelgeren....19
Kontrollere smørningen i spiralbladets girkasse 20
Skifte motorolje 20
Bytte ut tennpluggen....21
Justere trekkdrivremmen 22
Skifte ut trekkdrivremmen 22
Justere spiralbladets/viftehjulets drivrem 22
Skifte ut spiralbladets/viftehjulets drivrem 22
Lagring 23
Gjøre maskinen klar til lagring....23
Ta maskinen frem fra lagring....23
Feilsøking 24

Sikkerhet

Denne maskinen overholder eller overgåir kravene i ISO 8437 fra International Standards Organization (Organisasjonen for internasjonale standarder) som gjaldt ved produksjon.

Les og forstå innholdet i denne håndboken før du starter motoren.

⚠Dette er et sikkerhetsvarselssymbol. Det brukes for å varsle deg om mulige farer for personskade. Følg alle sikkerhetsmeldinger som følger dette symbolet for å unngå skader eller dødsulykker.

Feilaktig bruk og vedlikehold av maskinen kan føre til personskade eller dødsfall. For å redusere muligheten for skader bør du følge sikkerhetsinstruksjonene nedenfor.

Denne maskinen kan amputere hender og føtter og slynge gjenstander opp i luften. Dersom man ikke følger sikkerhetsinstruksjoner, kan dette føre til alvorlige skader.

Opplæring

- Les, forstå og følg alle instruksjoner på maskinen og i brukerhåndboken/-bøkene før du bruker maskinen. Gjør deg godt kjent med alle kontroller og hvordan du skal bruke maskinen. Lær hvordan du raskt kan stoppe maskinen og koble fra kontrollene.
- Utstyret er ikke tillatt for barn. Voksne må heller ikke bruke utstyret, med mindre de har fått riktig opplæring.
- Ikke la noen oppholde seg i området der snøfreseren skal brukes, spesielt ikke små barn.
- Vær forsiktig slik at du ikke sklir eller faller, spesielt når maskinen brukes i revers.

Forberedelser

- Foreta en grundig inspeksjon der utstyret skal brukes og fjern alle dørmatter, kjelker, brett, ledninger og andre uvedkommende gjenstander.
- Koble ut alle gir og sett det i fri før du starter motoren.
- Sørg alltid for å ha på deg gode vinterklær når du bruker utstyret. Unngå løstsittende klær som kan sette seg fast i bevegelige deler. Bruk fottøy som gir godt grep på glatte underlag.
- Drivstoff er meget brannfarlig og må behandles forsiktig.
  - Bruk en godkjent drivstoffkanne.
  - Fyll aldri drivstoff på en motor som er i gang, eller som er varm.
  - Fyll drivstoff på tanken utendørs, og vær meget forsiktig. Fyll aldri drivstoff innendørs.
  - Fyll aldri opp kanner inne i et kjøretøy, på en lastebil eller på en tilhenger med en plastledning. Sett alltid beholdere på bakken, vekk fra kjøretøyet, når det fylles på.

- Bensindrevet maskin må, der det lar seg gjøre, tas ut av lastebilen eller tilhengeren, og fylles på bakken. Hvis dette ikke lar seg gjøre, fyll bensin på en slik maskin på en tilhenger med en bensinkanne istedenfor å fylle bensin direkte fra bensinpumpen.
- Påfyllingstuten må være i kontakt med kanten på drivstofftanken eller kannens åpning hele tiden, helt til du er ferdig med å fylle. Bruk ikke påfyllingsanordningen som ikke er utstyrt med automatisk avbryterfunksjon.
- Sett drivstofftanklokket på igjen, og tørk opp drivstoffsøl.
- Hvis du søler drivstoff på klær, bytt klær umiddelbart.

- Bruk skjøteledninger og beholdere som produsentene anbefaler for alle maskiner med elektriske startmotorer.
- Juster høyden på oppsamlerhuset før du begynner å rydde snø fra grusunderlag.
- Forsøk aldri å foreta justeringer mens motoren er i gang (unntatt når en slik justering er spesielt anbefalt av produsenten).
- Ha alltid på deg vernebriller eller øyebeskyttelse ved bruk eller ved utføring av en justering eller reparasjon, for å beskytte øyne fra fremmedlegemer som kan kastes fra maskinen.

Bruk

- Hold hender og føtter borte fra roterende deler. Hold deg unna åpningen på utløpssjakten til enhver tid.
- Vær ytterst forsiktig når du arbeider på eller krysser gruslagte innkjørsler, fortau eller veier. Vær oppmerksom på skjulte farer og trafikk.
- Hvis maskinen treffer et fremmedobjekt, må du stoppe motoren og ta ledningen ut av tennpluggen. Undersøk maskinen nøye for å se om den er blitt skadet, og reparer skaden før du starter og tar den i bruk igjen.
- Hvis maskinen begynner å vibrere sterkt, må du straks stanse motoren og finne årsaken. Vibrasjon er som regel et tegn på at det har oppstått et problem.
- Stopp motoren hver gang du forlater førerplassen, før du renser spiralbladet/viftehjulet eller utløpssjakten, og ved reparasjon, justering eller inspeksjon.
- Når du rengjør, reparerer eller undersøker snøfreseren, stopp motoren og sørg for at spiralbladet/viftehjulet og alle bevegelige deler har stoppet. Koble fra tennpluggledningen, og hold ledningen vekk fra tennpluggen for å forhindre at noen starter motoren ved et uhell.
- La aldri motoren gå innendørs, unntatt når du starter motoren eller flytter snøfreseren inn eller ut av bygningen. Åpne ytterdørene, ettersom eksos er farlig.
- Vær ytterst forsiktig når maskinen brukes i skråninger.
- Bruk aldri maskinen uten at riktige verneplater og andre sikkerhetsanordninger sitter på plass og fungerer.
- Rett aldri snøskyen mot folk eller områder hvor eiendomsskade kan inntreffe. Hold barn og andre på avstand.
- Maskinens kapasitet må ikke overbelastes ved at du forsøker å rydde snøen for fort.
- Ikke bruk maskinen i høye transporthastigheter på glatte overflater. Se bakover og vær forsiktig ved bruk i revers.
- Koble fra strømtilførselen til spiralbladet/viftehjulet når maskinen transporteres eller ikke er i bruk.
- Bruk bare tilbehør og utstyr som er godkjent av maskinprodusenten (slik som hjulvekter, motvekter, førerhus osv.)
- Maskinen må kun brukes når det er godt lys og god sikt. Sørg alltid for å ha godt fotfeste og godt grep om håndtakene. Gå, ikke løp.
- Rør aldri en varm motor eller lyddemper.

Rengjøre en blokkert utløpssjakt

⚠ ADVARSEL

Håndkontakt med roterende rotorblader inni utløpssjakten er den mest vanlige årsaken til personskade assosiert med denne typen maskiner. Bruk aldri hendene dine til å rengjøre utløpssjakt.

Slik rengjør du sjakten:

- **Slå av motoren!**
- Vent i ti sekunder for å være sikker på at rotorblader har stoppet å rotere.
- Bruk alltid rengjøringsverktøyet, ikke hendene, til å gjøre rent.

Vedlikehold og oppbevaring

- Kontroller alle fester regelmessig for å se om tiltrekningsmomentet er riktig, slik at du er sikker på at utstyret er trygt å bruke.
- En snøfreser med drivstoff på tanken må aldri oppbevares inne i bygninger der det finnes antennelseskilder, slik som varmtvannstanker, varmeovner eller tørketromler/-skap. La motoren bli kald før maskinen settes på et lukket sted.
- Se alltid i *brukerhåndboken* for viktig informasjon hvis maskinen skal lagres over en lengre periode.
- Sikkerhets- og instruksjonsmerker må vedlikeholdes og skiftes ut etter behov.
- La maskinen gå i noen få minutter etter at du har ryddet snø, for å unngå at spiralbladet/viftehjulet fryser fast.

Sikkerhet for Toro-snøfreser

Listen nedenfor inneholder sikkerhetsinformasjon som gjelder spesielt for Toro-produkter, og annen sikkerhetsinformasjon du bør kjenne til.

- **Et viftehjul eller spiralblad som roterer, kan kutte av eller skade fingre eller hender.** Stå alltid bak håndtakene og med utløpsåpningen vendt bort fra deg når du bruker maskinen. **Hold ansikt, hender, føtter og andre kroppsdeler samt klær borte fra deler som beveger seg eller roterer.**
- Før du skal justere, rengjøre, undersøke, kontrollere eller reparere maskinen, **må du stanse motoren, ta ut nøkkelen og vente til alle bevegelige deler står stille. Koble ledningen fra tennpluggen og hold den borte fra tennpluggen, for å unngå at motoren starter ved et uhell.**
- **Før** du forlater førerplassen må du stoppe motoren, ta ut nøkkelen av tenningen og vente til alle bevegelige deler står stille.
- For å rense utløpssjakten, bli i førerstillingen og slipp den venstre trekkontrollspaken. Mens spiralbladet og viftehjulet går, press ned mot håndtakene for å løfte fronten på maskinen noen centimeter fra bakken. Løft deretter håndtakene raskt for å støte fronten på maskinen mot bakken. Gjenta om nødvendig til en strøm av snø kommer ut av utløpssjakten.
- Hvis du ikke får renset utløpssjakten ved å støte mot fronten av snøfreseren, **stans motoren, vent til alle de bevegelige delene har stanset og bruk rengjøringsverktøyet, ikke hånden.**
- Hvis en verneplate, en sikkerhetsanordning eller et merke er skadet, uleselig eller mangler, må dette repareres eller skiftes ut før arbeidet begynner.
- **Ikke** røyk mens du håndterer drivstoff.
- **Ikke** bruk maskinen på tak.
- Ikke ta på motoren mens den går eller like etter at den har stoppet da den kan være varm nok til å forårsake brannskader.
- Foreta kun vedlikehold som er beskrevet i håndboken. Før du utfører eventuelt vedlikehold, service eller justering må du stoppe motoren, ta ut nøkkelen og koble fra tennpluggledningen. Ta kontakt med et autorisert serviceverksted hvis det er nødvendig med store reparasjoner.
- Du må ikke endre innstillingen av motorregulatoren i motoren.
- Hvis maskinen skal oppbevares i mer enn 30 dager, må tanken tømmes for drivstoff for å unngå brannfare. Oppbevar drivstoff i en godkjent drivstoffkanne. Ta nøkkelen ut av tenningen før maskinen settes bort.
- Kjøp utelukkende originale reservedeler og tilbehør fra Toro.

Lydtrykk

Denne maskinen har et lydtrykknivå på 90 dBA ved operatørens øre, med en usikkerhetsverdi (K) på 1 dBA. Lydtrykknivået ble fastsatt iht. prosedyrene som er beskrevet i EN ISO 11201.

Lydstyrke

Denne maskinen har et garantert lydstyrkenivå på 107 dBA, med en usikkerhetsverdi (K) på 3,75 dBA. Lydstyrkenivået ble fastsatt iht. prosedyrene som er beskrevet i EN ISO 3744.

Vibrasjon

Målt vibrasjonsnivå for venstre hånd = 6,0 m/s^2.

Målt vibrasjonsnivå for høyre hånd = 3,3 m/s^2.

Usikkerhetsverdi (K) = 2,4 m/s^2.

Målte verdier ble fastsatt iht. prosedyrene som er beskrevet i EN ISO 20643.

Sikkerhets- og instruksjonsmerker

Viktig: **Sikkerhets- og instruksjonsmerker er plassert nær områder som utgjør en mulig fare. Skift ut skadde merker.**

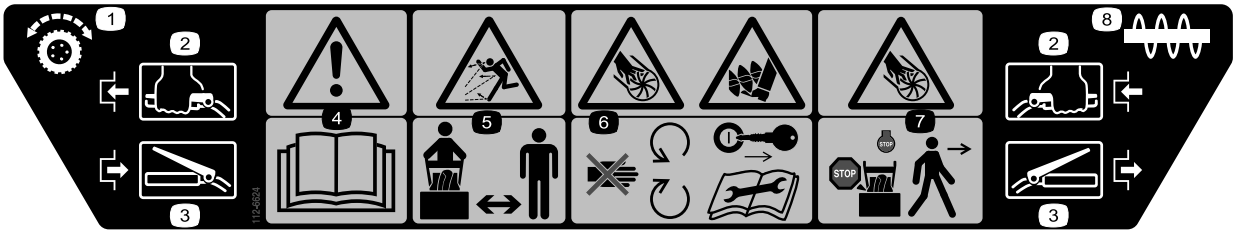

112-6624

1. Hjuldrift
2. Koble til
3. Koble fra
4. Advarsel – les *brukerhåndboken*.
5. Fare for at gjenstander slynges gjennom luften – hold trygg avstand fra maskinen.
6. Fare for kutting/amputasjon i viftehjul og spiralblad – hold deg unna bevegelige deler, hold alle deksler på plass, ta ut tenningsnøkkelen og les instruksene før du utfører vedlikehold.
7. Fare for kutting/lemlesting, viftehjul – stopp motoren og vent til alle beveglige deler står stille før du forlater førersetet.
8. Spiralblad



119-1586

1. Hastighetsinnstillinger for kjøring framover
2. Hastighetsvelger
3. Fargeinnstillinger for kjøring bakover



112-6620

1. Fare for at viftehjulet kan påføre kutt eller lemlesting – plasser aldri hånden foran utløpssjakten, stans motoren før du forlater førerstillingen og bruk et verktøy til å rengjøre sjakten.

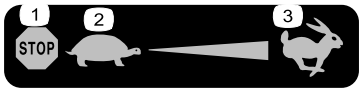

Briggs-delenr. 273676

1. Stopp
2. Sakte
3. Hurtig

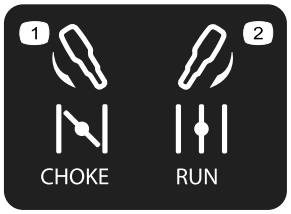

Briggs & Stratton delenr. 275949

1. Choke på (choke)
2. Choke av (kjører)



Briggs-delenr. 276925

1. Advarsel – les *brukerhåndboken*.
2. Advarsel – brannfare.
3. Advarsel – fare for innånding av giftig gass.
4. Advarsel – varm overflate / fare for brannsår.

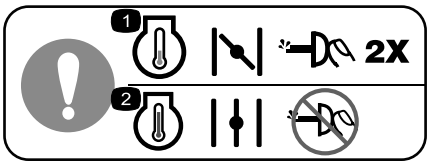

Briggs-delenr. 277566

1. Når man starter en kald motor, lukk choken og trykk ned primeren to ganger.
2. Når man starter en varm motor, åpne choken og trykk ikke ned primeren.

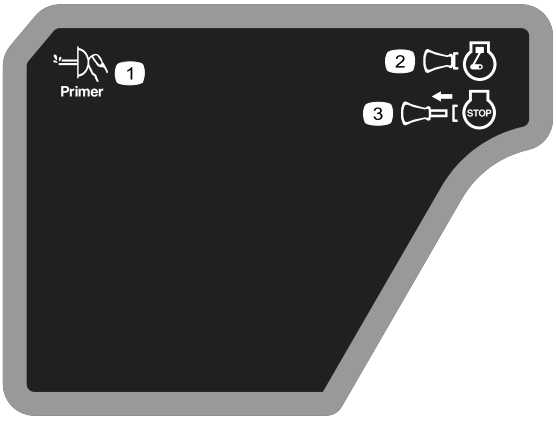

Briggs & Stratton delenr. 277588

1. Primer
2. Tenningsnøkkel i (motor – kjører)
3. Tenningsnøkkel ute (motor – stoppet)



Briggs & Stratton delenr. 278866

1. Drivstofftank – på
2. Drivstofftank – av

Montering

Løse deler

Bruk diagrammet nedenfor som en sjekkliste for å kontrollere at alle delene er sendt.

Prosedyre	Beskrivelse	Ant.	Bruk
1	Håndtak enhet Skruer Belleville-skiver Flensmutter	1 4 4 1	Monter håndtaket.
2	Hastighetsvelgerstag Splint Flat skive	1 1 1	Monter hastighetsvelgerstaget.
3	Flenslåsemutter	1	Monter trekkstaget.
4	Splittpinne Splint	1 1	Monter kontrollkoblingen til spiralbladets/viftehjulets drivverk.
5	Sjaktkontrollens stagenhet (stag og brakett, snekkegir og brakett) Belleville-skive Bolt Låseskrue Låsemutter Bueskive	1 1 2 1 3 1	Monter sjaktkontrollstaget.
6	Ingen deler er nødvendige	–	Fyll olje på motoren.
7	Ingen deler er nødvendige	–	Kontroller trykket i dekkene.
8	Ingen deler er nødvendige	–	Kontroller støtteplater og skrapen.

1

Montere håndtaket

Deler som er nødvendige for dette trinnet:

1	Håndtak enhet
4	Skruer
4	Belleville-skiver
1	Flensmutter

Prosedyre

1. Fjern stroppene som fester kontrollstagene til håndtaket.
2. Fjern akselpinnene fra begge hjulene og skyv dem utover på akselen, ca. 3 cm (Figur 3).

   Merk: Ta vare på akselpinnene slik at du kan montere dem i trinn 8.

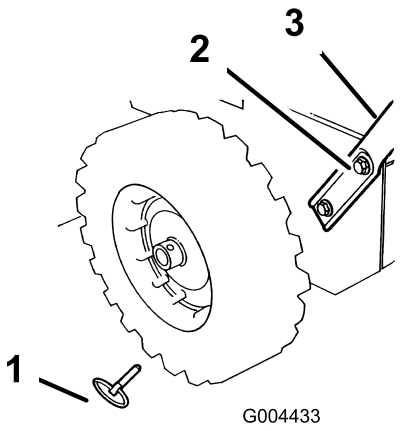

Figur 3

1. Akselpinne (2)
2. Settskruer og bueskiver (4)
3. Håndtak

3. Før flensmutteren ned (ikke flenslåsemutteren) med flensen ned på trekkstaget festet til den venstre siden av håndtaket (Figur 4).

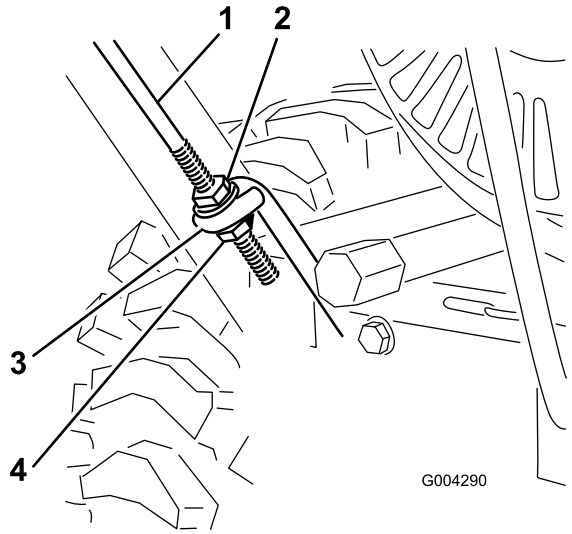

Figur 4

1. Trekkstag
2. Flensmutter
3. Nedre trekkstagsløkke
4. Flenslåsemutter

4. Sett venstre håndtak inntil siden på maskinen, og stikk enden av trekkstaget gjennom løkken i det nederste trekkstaget (Figur 4).
5. Innrett hullene i venstre side av håndtaket med hullene i sideplaten, og fest håndtaket med to settskruer og Belleville-skiver ved å stramme til for hånd (Figur 3).

   Merk: Den konkave siden av Belleville-skiven vender mot utsiden av håndtaket.
6. Innrett hullene i høyre side av håndtaket med hullene i sideplaten, og fest håndtaket med to settskruer og Belleville-skiver ved å stramme til for hånd.
7. Kontroller at håndtakene er i samme høyde, stram deretter håndtaksfestene godt.
8. Før hjulene utover, og stikk hver akselpinne gjennom hvert hjulnavhull og det **ytre** hullet i akselen (Figur 5).

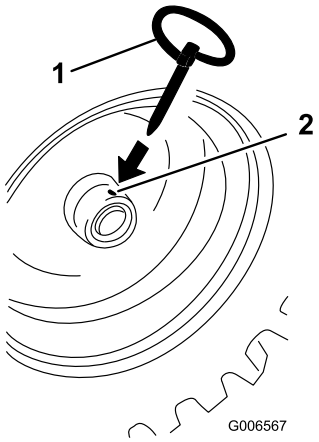

Figur 5

1. Akselpinne
2. Hullet i hjulnavet og ytre akselhull på linje

Merk: Hvis du monterer snøkjettingene (valgfrie), må du montere akselpinnene gjennom **ytre** akselhull.

2

Montere hastighetsvelgerstaget

Deler som er nødvendige for dette trinnet:

1	Hastighetsvelgerstag
1	Splint
1	Flat skive

Prosedyre

1. Trekk hastighetsvelgerarmen (Figur 6) til full utoverposisjon.

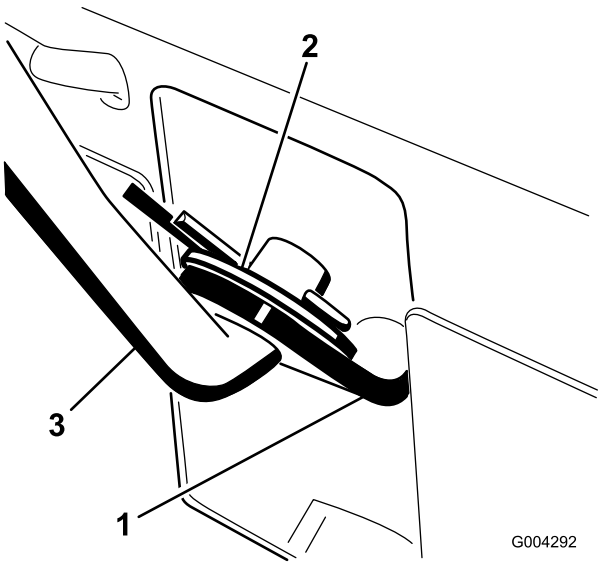

Figur 6

1. Hastighetsvelgerarm
2. Flat skive og splint
3. Hastighetsvelgerstag

2. Flytt hastighetsvelgerspaken (Figur 14) på kontrollpanelet til R-stilling (revers).
3. Installer hastighetsvelgerstaget i hastighetsvelgerarmen, sett på en flat skive på hastighetsvelgerstaget og fest med en splint (Figur 6).

3

Montere trekkstaget

Deler som er nødvendige for dette trinnet:

1	Flenslåsemutter

Prosedyre

1. Før flenslåsemutteren (flenssiden opp) på bunnen av trekkontrollstaget, under løkken i det nedre trekkstaget (Figur 4).
2. Juster de to flensmutterne oppover eller nedover på trekkstaget til avstanden mellom toppen av håndtaket og bunnen av trekkontrollspaken er ca. 11,4 cm som vist i Figur 7.

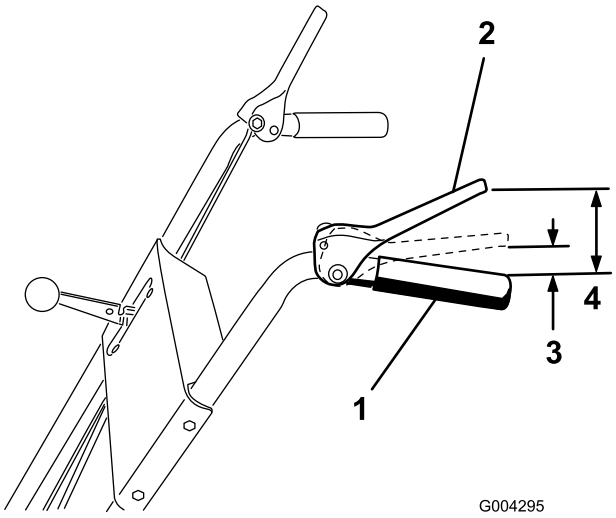

Figur 7

1. Håndtak
2. Trekkontrollspak
3. 3 til 5 cm
4. 11,4 cm

3. Stram de to flensmutterne for hånd.
4. Flytt hastighetsvelgerspaken (Figur 14) til tredje gir.

   Merk: Hvis hastighetsvelgerspaken ikke flyttes til tredje gir kan du justere hastighetsvelgeren før du fortsetter. Se Justere hastighetsvelgeren i avsnittet Vedlikehold.
5. Trekk snøfreseren sakte bakover mens du sakte presser trekkontrollspaken mot håndtaket.

   Merk: Justeringen er korrekt når hjulene slutter å rulle bakover og avstanden mellom toppen av håndtaket og bunnen av trekkontrollspaken er mellom 3 og 5 cm som vist i Figur 7.

6. Juster de to flensmutterne ved behov for å finne korrekt avstand mellom toppen på håndtaket og bunnen av trekkontrollspaken.
7. Stram flensmutrene forsvarlig.

4

Montere kontrollkoblingen til spiralbladets/viftehjulets drivverk

Deler som er nødvendige for dette trinnet:

1	Splittpinne
1	Splint

Prosedyre

1. Løsne låsemutteren over sjakkelen på det øvre kontrollstaget (Figur 8).

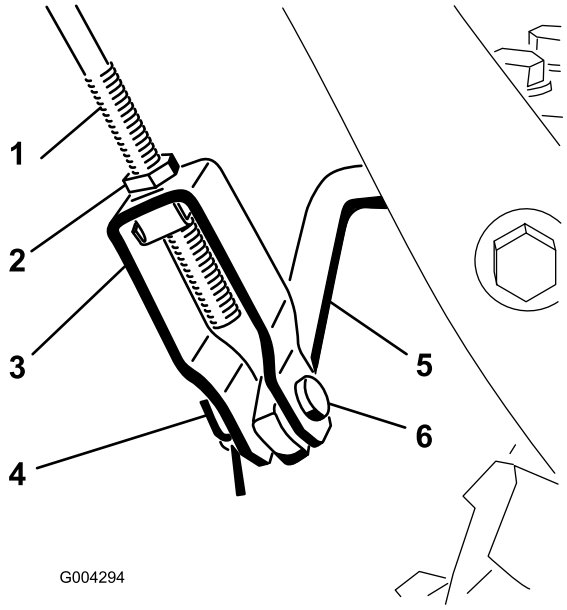

Figur 8

1. Øvre kontrollstag
2. Låsemutter
3. Sjakkel
4. Splint
5. Nedre kontrollstag
6. Splittpinne

2. Innrett hullene i sjakkelen og det nedre kontrollstaget og før inn splittpinnen (Figur 8).
3. Kontroller avstanden mellom toppen av håndtaket og bunnen av kontrollspaken til spiralbladets/viftehjulets drivverk (Figur 9).

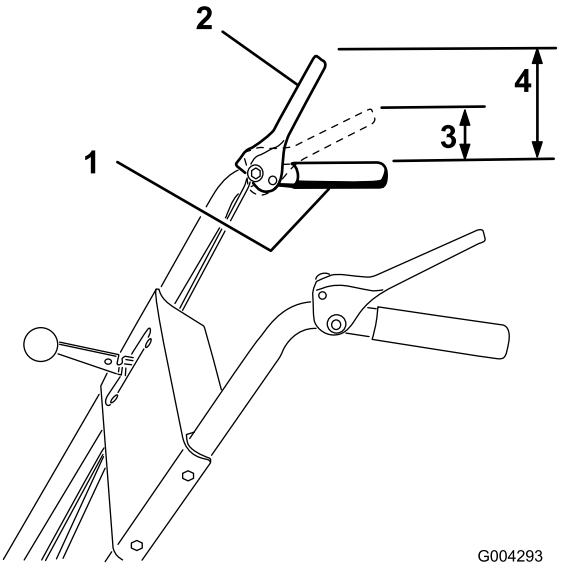

Figur 9

1. Håndtak
2. Kontrollspak for spiralblad/viftehjul
3. 3 til 5 cm
4. 12,7 cm

Merk: Avstanden skal være ca. 12,7 cm.

4. Trykk kontrollspaken til spiralbladets/viftehjulets drivverk mot håndtaket.

Merk: Kraften som er nødvendig for å trykke inn spaken øker merkbart når du fjerner dødgangen fra spiralbladets/viftehjulets drivverksrem (ca. 1/2 av spakens bevegelse). Justeringen er korrekt når kraften begynner å øke og avstanden mellom toppen av håndtaket og bunnen av kontrollspaken til spiralblads-/viftehjulsdrivverket er mellom 3 og 5 cm som vist i Figur 9.

5. For å justere avstanden:
   A. Fjern splittpinnen.
   B. Løsne låsemutteren.
   C. Før splittpinnen opp eller ned for å øke eller redusere avstanden mellom toppen av håndtaket og bunnen av kontrollspaken til spiralbladets/viftehjulets drivverk (Figur 8).
6. Når justeringen er korrekt monterer du splittpinnen og fester den sammen med hårnålssplinten (Figur 8).
7. Stram låsemutteren for å feste sjakkelen (Figur 8).

5

Montere sjaktkontrollstag

Deler som er nødvendige for dette trinnet:

1	Sjaktkontrollens stagenhet (stag og brakett, snekkegir og brakett)
1	Belleville-skive
2	Bolt
1	Låseskrue
3	Låsemutter
1	Bueskive

Prosedyre

1. Fest den øvre sjaktkontrollbraketten (festet til sjaktkontrollstaget) til den øvre venstre siden av håndtaket med en skrue og låsemutter Figur 10.

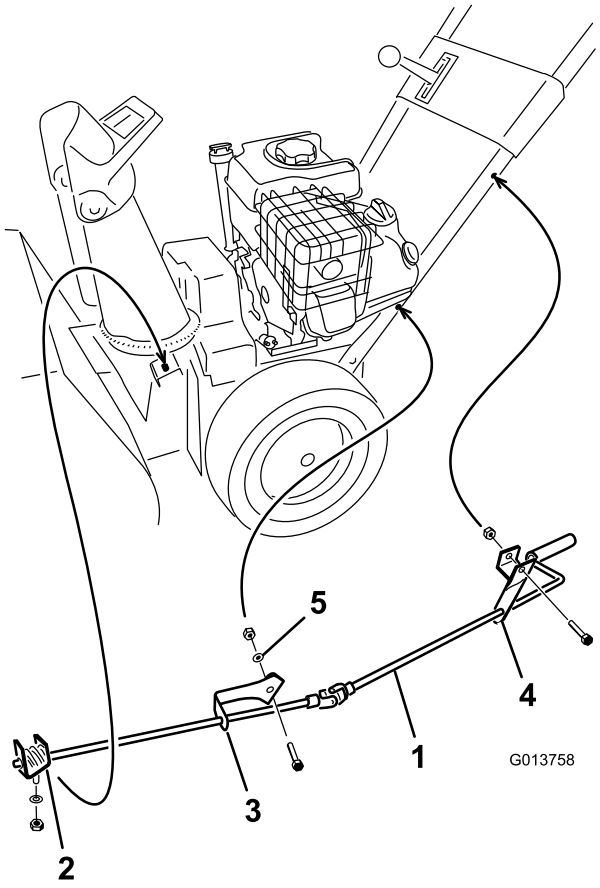

Figur 10

1. Sjaktkontrollstag
2. Snekkegir, brakett og monteringsflens
3. Nedre sjaktkontrollbrakett
4. Øvre sjaktkontrollbrakett
5. Bueskive

Merk: La låsemutteren være løs.

2. Fest den øvre sjaktkontrollbraketten (festet til sjaktkontrollstaget) til den øvre venstre siden av håndtaket med en skrue, bueskive, flat skive og låsemutter (Figur 10).

Merk: Braketten skal festes på utsiden av håndtaket, og staget skal være omtrent parallelt til bakken og ikke være i kontakt med håndtaket.

Merk: La låsemutteren være løs.

3. Påfør nr. 2 litiumbasert smørefett til snekkegiret (Figur 11).

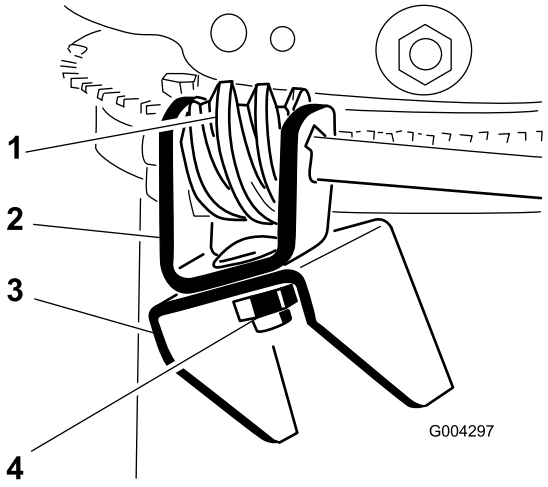

Figur 11

1. Snekkegir
2. Brakett
3. Monteringsflens
4. Skrue, Belleville-skive og låsemutter

4. Fest snekkegiret og braketten løst på monteringsflensen med en skrue, en Belleville-skive og en låsemutter som vist i Figur 11.
5. Skyv snekkegiret inn i tennene i sjaktens holdering og stram låsemutteren (Figur 11).
6. Stram låsemutteren som fester de to sjaktkontrollbrakettene (Figur 10).
7. Kontroller funksjonen av sjaktkontrollstaget. Flytt snekkegiret litt utover hvis funksjonen er treg.

6

Fylle olje på motoren

Ingen deler er nødvendige

Prosedyre

Maskinen kommer med 0,6 l olje på motoren.

Merk: Før du starter motoren bør du kontrollere oljenivået og fylle på ved behov.

Maks. påfyll: 0,6 l, type: rensende bilolje med API-serviceklassifisering SF, SG, SH, SJ, SL eller høyere.

Bruk Figur 12 for å velge den beste oljeviskositeten for forventet utendørstemperatur:

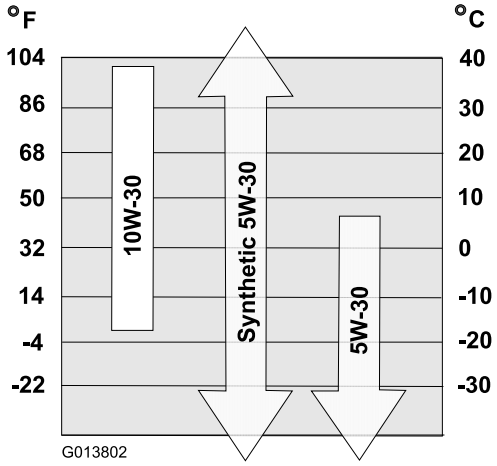

Figur 12

1. Sett maskinen på en jevn flate slik at du kan lese av korrekt oljenivå.
2. Rengjør rundt peilestaven (Figur 13).

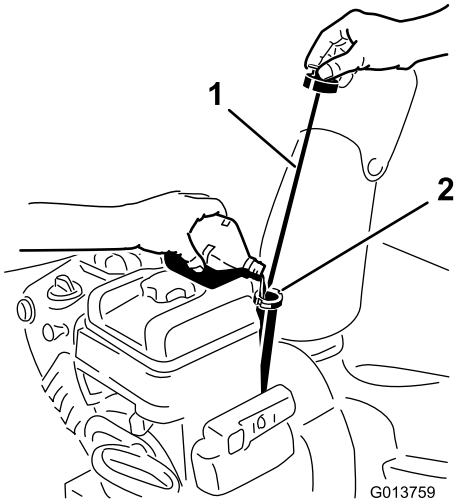

Figur 13

1. Peilestav
2. Påfyllingshull

3. Fjern peilestaven ved å dreie lokket mot klokken og trekke den ut.
4. Fyll veivhuset sakte med 3/4 av den totale oljekapasiteten.
5. Rengjør peilestaven med en ren fille.
6. Før peilestaven ned i påfyllingshalsen, og ta den ut igjen.

   Merk: For at du skal kunne lese av riktig oljenivå, må du skyve den helt ned.
7. Les av oljenivået på peilestaven.
8. Hvis oljenivået er lavere enn Add-merket på peilepinnen, hell olje sakte inn i oljepåfyllingshullet for å heve oljenivået til Full-merket på peilestaven.

   Viktig: Veivhuset må ikke overfylles med olje da dette vil føre til skader på motoren. Tapp ut overføldig olje til oljenivået på peilestavet leses av ved Full-merket.
9. Før peilestaven ned i påfyllingshalsen, og vri lokket med klokken til det sitter tett.

7

Kontrollere trykket i dekkene

Ingen deler er nødvendige

Prosedyre

De har fylt ekstra mye luft i dekkene på fabrikken med tanke på frakt. Reduser derfor trykket like mye i begge dekkene til mellom 82 og 103 kPa (12 til 15 psi).

8

Kontrollere støtteplater og skrapen

Ingen deler er nødvendige

Prosedyre

Se Kontrollere og justere støtteplatene og skrapen i avsnittet Vedlikehold.

Oversikt over produktet

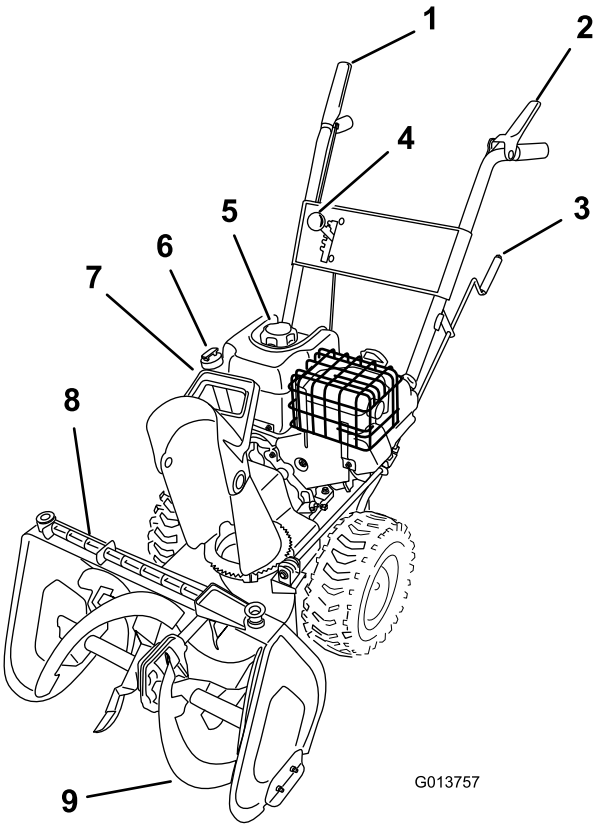

Figur 14

1. Kontrollspak til spiralbladets/viftehjulets drivaksel
2. Trekkontrollspak
3. Utløpssjaktkontroll
4. Hastighetsvelgerspak
5. Drivstofftanklokk
6. Oljelokk/peilestav
7. Sjaktavlederhåndtak
8. Snørengjøringsverktøy
9. Spiralblad

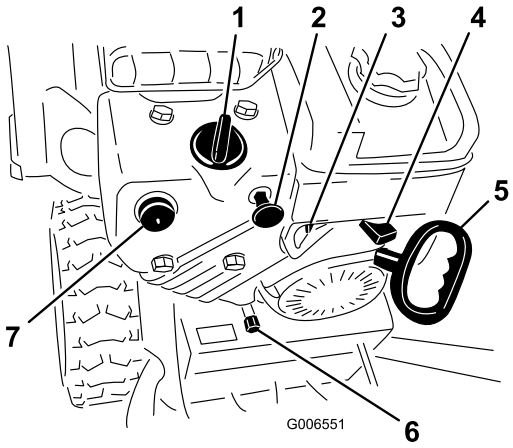

Figur 15

1. Choke
2. Tenningsbryter
3. Drivstoffavstengingsventil
4. Gass
5. Tilbakespolingsstarter
6. Oljetappeplugg
7. Primer

Kontroller

- **Kontrollspak til spiralbladets/viftehjulets drivverk** – For å koble til spiralbladet og viftehjulet trykker du spaken mot høyre håndtak. For å koble fra slipper du spaken.
- **Trekkontrollspak** – For å koble til trekket (hjuldrivet), trykker du spaken mot venstre håndtak. For å stoppe trekket slipper du spaken.
- **Hastighetsvelgerspak** – Denne kontrollen har fire stillinger: tre fremoverhastigheter og én revers. For å endre hastigheten flytter du hastighetsvelgerspaken til ønsket stilling. Spaken låser seg i hakket ved hver hastighetsstilling.

  Merk: Før du skifter gir til eller fra revers må du slippe trekkontrollspaken. Du kan skifte mellom alle fremoverhastigheten uten å slippe trekkontrollspaken.
- **Utslippsjaktkontroll** – Hvis du skal justere utløpssjakten, roterer du sjaktsveiven med klokken for å flytte sjakten mot venstre, og mot klokken for å flytte den mot høyre.
- **Sjaktavlederhåndtak** – Flytt avlederen fremover for å flytte utslipsstrømmen nedover. Flytt den bakover for å føre utslippsstrømmen oppover.
- **Drivstoffsavstengingsventil** – Steng ventilen ved å rotere den med klokken. Åpne ventilen ved å dreie den mot klokken. Steng ventilen når du ikke bruker maskinen.
- **Tenningsbryter** – Sett inn nøkkelen før motoren startes. Ta ut nøkkelen for å stoppe motoren.
- **Choke** – Drei choken til Full-stilling for å starte en kald motor. Flytt choken gradvis mot Av-stillingen etter hvert som motoren blir varmere.
- **Gasspak** – Flytt gasspaken til høyre for å øke motorhastigheten, og til venstre for på redusere motorhastigheten. Flytt gasspaken til Stopp-stilling for å stoppe motoren.

- **Primer** – Trykk på primeren for å pumpe en liten mengde bensin inn i motoren for enklere start ved kaldt vær.
- **Elektrisk starter** – Den elektriske starteren er på motorens høyre side. For å starte maskinen, koble den elektriske starteren til en elektrisk strømkilde med en godkjent skjøteledning og trykk på starterknappen.
- **Tilbakespolingsstarter** – Tilbakespolingsstarteren er på baksiden av motoren. Trekk i tilbakespolingsstarteren for å starte motoren.
- **Snørengjøringsverktøy** – Snørengjøringsverktøyet finnes øverst på spiralbladhuset. Bruk dette verktøyet til fjerne snø fra utløpssjakten når den tilstoppes med snø.

Bruk

Merk: Angi hva som er høyre og venstre side på maskinen ved å stå i normal arbeidsstilling.

Frigang eller bruk av selvdrift

Du kan bruke maskinen med selvdrift tilkoblet eller frakoblet (frigang).

For å bruke frigang, skyv hjulene innover og sett inn akselpinnene gjennom akselhullene, men ikke gjennom hjulnavene (Figur 16).

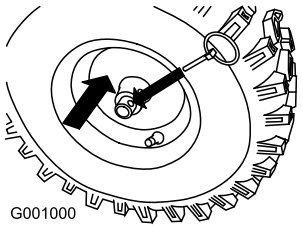

Figur 16

For å bruke selvdrift, skyv hjulene utover og sett inn akselpinnene gjennom hullene i hjulnavene og akselhullene (Figur 17).

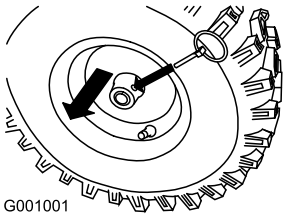

Figur 17

Fylle tanken

⚠ FARE

Drivstoff er meget brannfarlig og eksplosivt. Brann eller eksplosjon forårsaket av drivstoff kan påføre deg og andre brannskader.

- **Når du fyller tanken, må drivstoffkannen og/eller maskinen være plassert på bakken og ikke i et kjøretøy eller på en gjenstand, for å forhindre at statisk elektrisitet antenner drivstoffet.**
- **Fyll opp drivstofftanken utendørs når motoren er nedkjølt. Tørk opp søl.**
- **Ikke håndter drivstoff når du røyker eller er i nærheten av åpen ild eller gnister.**
- **Oppbevar drivstoff i en godkjent kanne, og utenfor barns rekkevidde.**

- For best resultat må du bruke kun ren, fersk og blyfri bensin med oktankvalitet på 87 eller høyere vurderingsmetode (R+M)/2).
- Oksidert drivstoff med opptil 10 % etanol eller 15 % MTBE i volum er godkjent.
- **Ikke** bruk etanolblandinger av bensin (som f.eks. E15 eller E85) med mer enn 10 % etanol i volum. Det kan føre til ytelsesproblemer og/eller motorskade som kanskje ikke dekkes av garantien.
- **Ikke** bruk bensin som inneholder metanol.
- **Ikke** oppbevar drivstoff i drivstofftanken eller i drivstoffbeholdere i løpet av vinteren med mindre du bruker stabiliseringsmiddel.
- **Ikke** bland olje i bensinen.

Viktig: For å redusere oppstartsproblemer, ha drivstoffstabilisator i drivstoffet hele sesongen, og bland det med drivstoff som er mindre enn 30 dager gammel. ***Ikke bland olje i drivstoffet.***

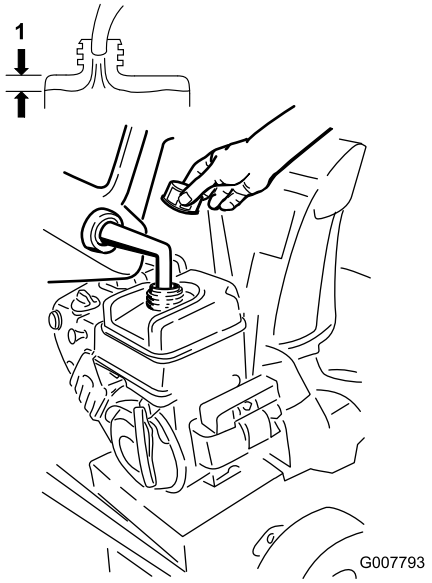

Figur 18

Starte motoren

1. Kontroller motoroljenivået. Se Kontrollere motoroljenivået i avsnittet Vedlikehold.
2. Drei drivstoffavstengningsventilen mot klokken 1/4 runde for å åpne den (Figur 19).

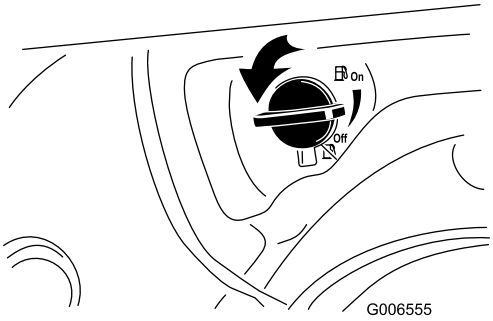

Figur 19

3. Sett inn tenningsnøkkelen (Figur 20).

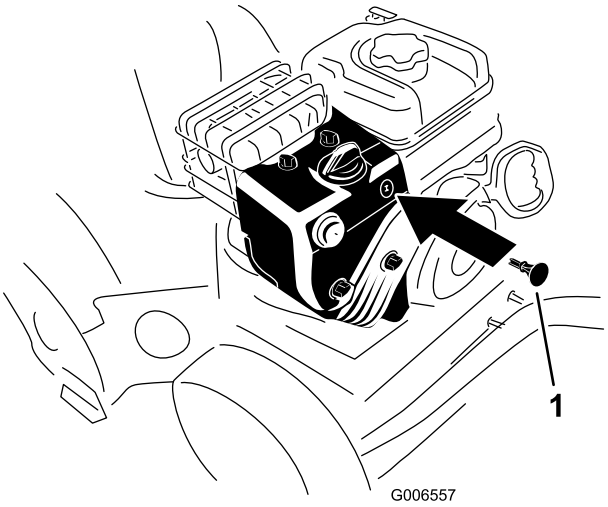

Figur 20

1. Tenningsnøkkel

4. Trykk inn primeren med tommelen to ganger (-9 °C eller over) eller fire ganger (under -9 °C), og hold primeren inne i ett sekund før du slipper den, hver gang du trykker den inn (Figur 21).

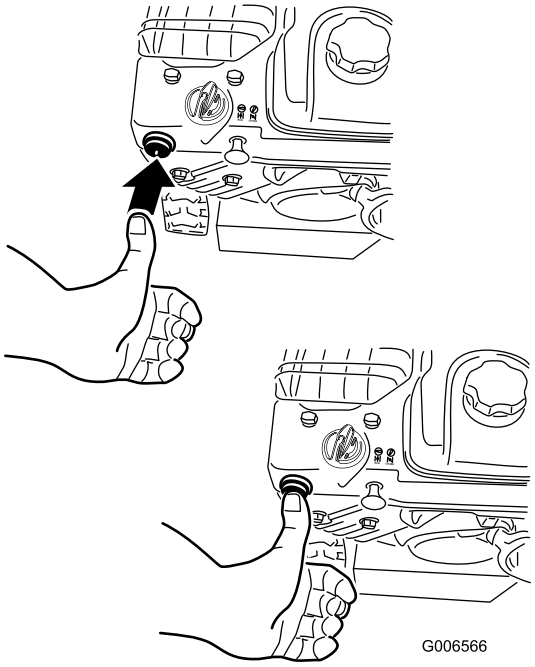

Figur 21

5. Drei choken til Choke-stilling (Figur 22).

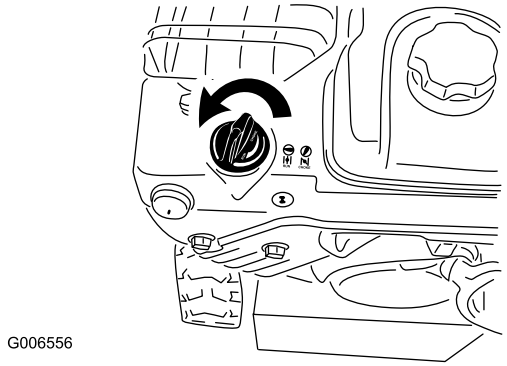

Figur 22

6. Sett gassen til Hurtig-stilling (Figur 23).

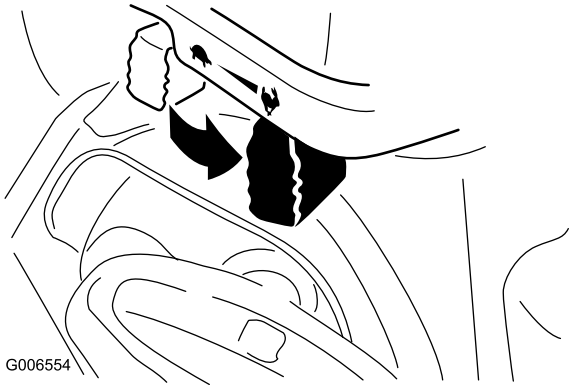

Figur 23

7. Koble en skjøteledning til den elektriske starteren og strømuttaket.

Merk: For å bruke den elektriske starteren kobler du først en strømledning til den elektriske starter-kontakten og deretter til et strømuttak. Bruk kun en skjøteledning for utendørs bruk på maks. 15 m.

8. Start maskinen ved å dra i tilbakespolingsstarteren, eller trykke ned den elektriske start-knappen (Figur 24).

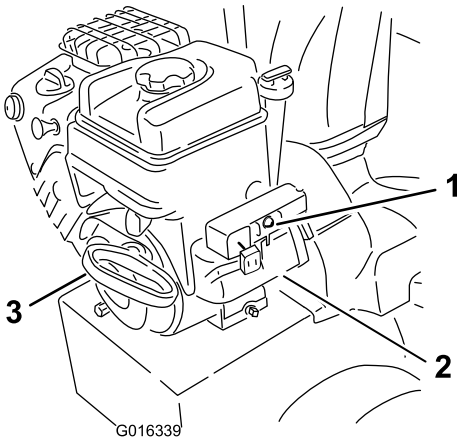

Figur 24

1. Elektrisk start-knapp
2. Elektrisk starter-kontakt
3. Tilbakespolingsstarter

⚠ ADVARSEL

Den elektriske ledningen kan bli skadet, og forårsake støt eller brann.

Kontroller den elektriske ledningen grundig før du bruker maskinen. Dersom ledningen blir skadet, må du ikke fortsette å bruke maskinen. Reparer eller skift ut den skadede ledningen umiddelbart. Kontakt et autorisert forhandlerverksted.

Viktig: For å forhindre skader på den elektriske starteren, kjør den i korte sykluser (fem sekunder maksimalt, vent så i ett minutt før du prøver på nytt). Hvis motoren fortsatt ikke starter, må du levere maskinen til service hos et autorisert serviceverksted.

9. Koble strømledningen fra strømuttaket først, og deretter fra maskinen (kun for elektrisk start).
10. La motoren varme seg opp i et par minutter, flytt så choken mot Kjør-stillingen. Vent til motoren går jevnt før hver chokejustering.

⚠ ADVARSEL

Hvis du lar maskinen stå tilkoblet til et strømuttak kan noen starte den ved et uhell og påføre skade på mennesker eller eiendom.

Koble alltid fra strømledningen når du ikke starter maskinen.

Stoppe motoren

1. Sett gassen til Sakte-stilling, og så til Stopp-stilling (Figur 25).



Figur 25

2. Vent til alle bevegelige deler stanser før du forlater førerstillingen.
3. Ta ut tenningsnøkkelen.
4. Steng drivstoffavstengningsventilen ved å rotere den med klokken (Figur 26).

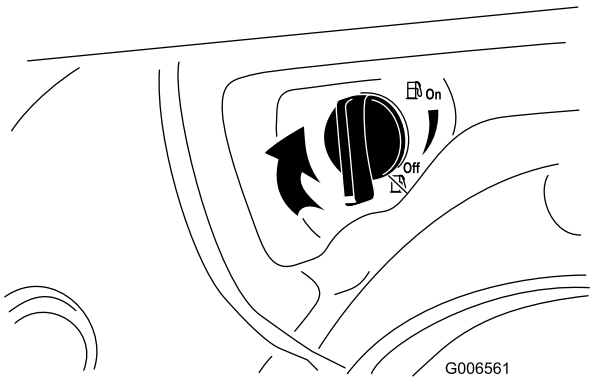

Figur 26

5. Trekk i tilbakespolingsstarteren 3 eller 4 ganger. Dette forhindrer at tilbakespolingsstarteren fryser.
6. Vent til alle bevegelige deler stanser før du forlater førerstillingen.

Renske utløpssjakten

⚠ ADVARSEL

Hvis spiralbladet/viftehjulet går, men det ikke kommer snø ut fra utløpssjakten, kan det hende at utløpssjakten er tilstoppet.

Bruk aldri hendene dine til å rengjøre utløpssjakten. Dette kan føre til personskader.

Hvis utløpssjakten blir tilstoppet, **stopp motoren, vent til alle bevegelige deler stopper og bruk rengjøringsverktøyet.**

Forhindre frysing

- Når det er kaldt ute og mye snø, kan det hende at noen kontroller og bevegelige deler fryser fast. **Ikke bruk for mye makt når du prøver å bruke kontroller som er frosset.** Hvis du har problemer med å bruke noen kontroller eller deler, starter du motoren og lar den gå i noen minutter.
- Når du har brukt maskinen, lar du motoren gå i noen få minutter for å unngå at bevegelige deler fryser fast. Sett i gang spiralbladet/viftehjulet for å fjerne rester av snø fra innersiden av huset. Vri på utløpssjaktkontrollen for å forhindre at den fryser fast. Slå av motoren og vent til alle bevegelige deler stopper før du fjerner all is og snø fra maskinen.
- Mens motoren er av, trekker du flere ganger i starthåndtaket for å forhindre at det fryser fast.

Brukstips

⚠ FARE

Viftehjulet og spiralbladet roterer når maskinen er i gang, og dette kan føre til amputasjon av eller skade på hender og føtter.

- **Før du skal justere, vaske, undersøke, kontrollere eller reparere maskinen, må du stanse motoren og vente til alle bevegelige deler står stille. Koble kabelen fra tennpluggen og hold den borte fra stikkontakten, for å unngå at motoren starter ved et uhell.**
- **For å fjerne en hindring fra utløpssjakten, se Renske utløpssjakten. Om det er nødvendig, bruk snørengjøringsverktøyet, ikke hendene, til å renske utløpssjakten.**
- **Stå alltid bak håndtakene og med utløpsåpningen vendt bort når du bruker maskinen.**
- **Hold ansikt, hender, føtter og andre kroppsdeler samt klær borte fra skjulte, bevegelige eller roterende deler.**

⚠ ADVARSEL

Rotorbladene kan kaste steiner, leketøy og andre gjenstander opp i luften, noe som kan forårsake skade på føreren eller forbipasserende.

- **Hold området som skal ryddes, fritt for alt som kan bli frest opp og kastet ut av rotorbladene.**
- **Hold barn og kjæledyr borte fra arbeidsområdet.**
- Sett alltid gasspaken til Hurtig-stilling når du rydder snø.

- Hvis motoren sakker farten under en last eller et hjul glipper, sett maskinen i et lavere gir.
- Hvis fronten på maskinen vipper opp, sett maskinen i et lavere gir. Hvis fronten fortsetter å vippe opp, løft opp på håndtakene.

Vedlikehold

Merk: Angi hva som er høyre og venstre side på maskinen ved å stå i normal arbeidsstilling.

Anbefalt vedlikeholdsplan

Vedlikeholdsintervall	Vedlikeholdsprosedyre
Etter første time	• Undersøk og juster trekkdrivremmen. • Kontroller og juster spiralbladets/viftehjulets drivrem.
Etter de 5 første timene	• Skift motoroljen.
For hver bruk eller daglig	• Kontroller oljenivået og fyll på olje etter behov. • Undersøk og juster eller skift ut trekkdrivremmen ved behov. • Undersøk og juster eller skift ut spiralbladets/viftehjulets drivrem ved behov.
Hver 50. driftstime	• Skift motoroljen.
Hver 100. driftstime	• Bytt ut tennpluggen.
Årlig	• Kontroller støtteplatene og skrapen, og juster dem etter behov. • Kontroller oljenivået i spiralbladets girkasse, og fyll på olje etter behov. • Skift motoroljen.
Årlig eller før lagring	• Tapp ut drivstoffet, og kjør motoren for å tørke ut drivstofftanken og forgasseren på slutten av snøfresersesongen.

Viktig: Hvis du vil ha mer informasjon om vedlikeholdsprosedyrer, ser du i brukerhåndboken for motoren. Vil du vite mer om justeringer, reparasjoner eller servicegaranti, ta kontakt med et autorisert Briggs & Stratton-serviceverksted.

⚠ FORSIKTIG

Dersom du lar ledningen være i tennpluggen, kan noen starte motoren uten at det er tilsiktet, noe som kan påføre deg eller andre personer alvorlige skader.

Koble ledningen fra tennpluggen før du begynner med vedlikeholdsarbeid. Legg kabelen til side, slik at den ikke kan komme i kontakt med tennpluggen ved et uhell.

Gjøre klar til vedlikehold

1. Sett maskinen på en jevn flate.
2. Stopp motoren, og vent til alle bevegelige deler har stoppet.
3. Koble fra tennpluggledningen. Se Undersøke og skifte tennpluggen.

Kontrollere motoroljenivået

Serviceintervall: For hver bruk eller daglig

Hver gang før bruk av maskinen, påse at oljenivået er mellom merkene Add og Full på peilestaven.

1. Rengjør rundt peilestaven (Figur 13).
2. Fjern peilestaven ved å dreie lokket mot klokken og trekke den ut.
3. Rengjør peilestaven med en ren fille.
4. Før peilestaven ned i påfyllingshalsen, og ta den ut igjen.

   Merk: For at du skal kunne lese av riktig oljenivå, må du skyve den helt ned.
5. Les av oljenivået på peilestaven.
6. Hvis oljenivået er lavere enn Add-merket på peilepinnen, hell olje sakte inn i oljepåfyllingshullet for å heve oljenivået til Full-merket på peilestaven.

   Merk: Bruk kun en førsteklasses SAE 5W-30 eller SAE10 rensende olje som har klassifikasjon SF, SF, SG,

SH, eller SJ fra API (American Petroleum Institute). For svært kalde temperaturer (under -18 °C), bruk 0W-30 rensende olje som har klassifikasjon SF, SG, SH eller SJ (American Petroleum Institute).

Viktig: Veivhuset må ikke overfylles med olje da dette vil føre til skader på motoren. Tapp ut overføldig olje til oljenivået på peilestavet leses av ved Full-merket.

7. Før peilestaven ned i påfyllingshalsen, og vri lokket med klokken til det sitter tett.

Justere støtteplater og skrapen

Serviceintervall: Årlig

Juster støtteplatene og skrapen første gang og deretter ved behov for å forsikre deg om at at spiralbladet ikke kommer i kontakt med asfalt eller grusvei. Juster dem også for å kompensere for slitasje.

1. Sett maskinen på en jevn flate.
2. Kontroller trykket i dekkene. Se Kontrollere trykket i dekkene i avsnittet Oppsett.
3. Løsne de fire flensmutrene som holder begge støtteplatene til spiralbladets sideplater, (Figur 27) helt til støtteplatene lett kan skyves opp og ned.

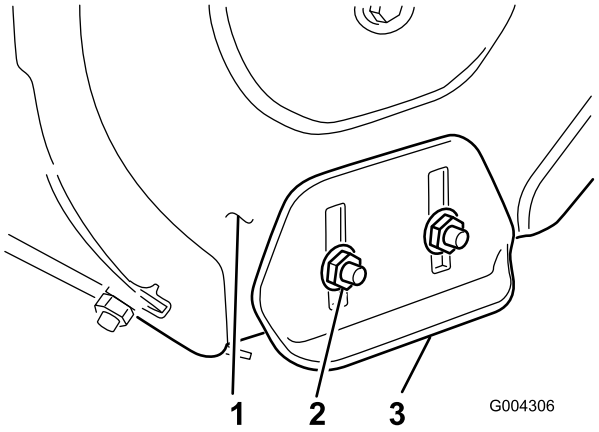

Figur 27

1. Sideplater til spiralblad (2)
2. Flensmuttere (4)
3. Støtteplate (2)

4. Støtt spiralbladene slik at de er 3 mm over bakken (Figur 28).

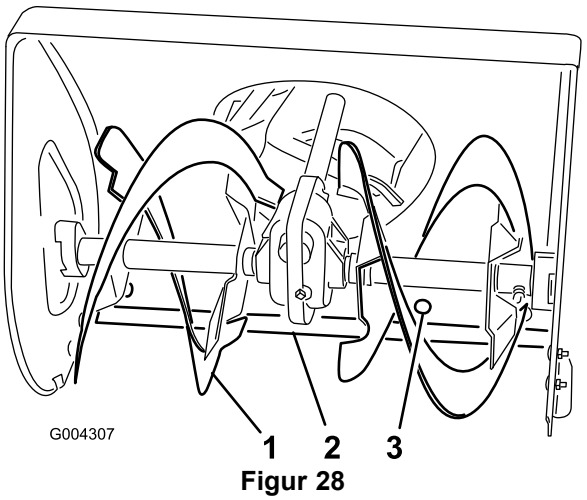

Figur 28

1. Spiralblad
2. Skrape
3. Monteringsskrue (5)

5. Kontroller skrapejusteringen. Skrapen skal sitte 3 mm ovenfor og parallelt med et jevnt underlag.

   A. **For overflater av betong og asfalt:**

   Hvis maskinen ikke rydder vekk snø nært nok til fortauet, må støtteplatene til den nedre skrapen justeres. Hvis fortausflaten har sprekker eller er ujevn, må støtteplatene justeres for å heve skrapen.

   B. **For grusoverflater:**

   Støtt spiralbladene noen få centimeter (tommer) over bakken, og juster støtteplatene for å forhindre at maskinen freser opp steiner.

6. For å justere skrapen løsner du de fem festeskruene (Figur 28), innretter skrapen og trekker til festeskruene.
7. Flytt støtteplatene så langt som mulig.
8. Stram de fire flensmutrene som fester begge støtteplatene til spiralbladets sideplater (Figur 27).

Justere hastighetsvelgeren

Juster hastighetsvelgerens forbindelsesledd første gang maskinen skal brukes og når den er treg, ikke går fremover i første gir eller hastighetsvelgeren ikke går inn i tredje gir.

1. Tøm bensinen ut av drivstofftanken og oljen fra veivhuset. Se Tømme drivstofftanken og Skifte motoroljen.
2. Vipp snøfreseren forover, og støtt den slik at den ikke kan falle.
3. Løsne flensmutrene som fester hastighetsvelgerplaten til kontrollpanelet (Figur 29).

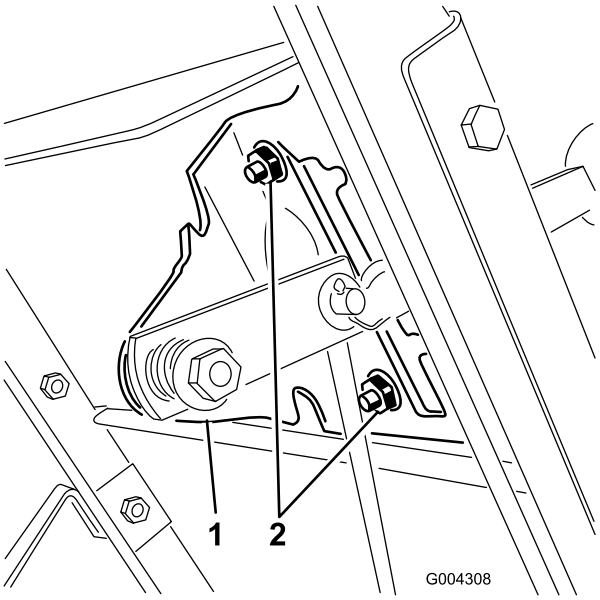

Figur 29

1. Hastighetsvelgerplate
2. Flensmutre

4. Skift hastighetsvelgerspaken til tredje gir. Trykk ned hastighetsvelgerplaten og stram flensmutrene som fester hastighetsvelgerplaten.
5. Hvis disse trinnene ikke løser problemet, ta enheten til et autorisert servicested.

Kontrollere smørningen i spiralbladets girkasse

Serviceintervall: Årlig

Spiralbladets girkasse er fylt med 140 g smørefett av typen MAG-1 (en smørefettype som tåler lave temperaturer og høyt trykk) og er forseglet på fabrikken. Rørpluggen (Figur 30) er kun til bruk på fabrikken. Du trenger ikke å kontrollere eller tilsette smørefett. Hvis girkassen lekker smørefett, kontakter du et autorisert forhandlerverksted.

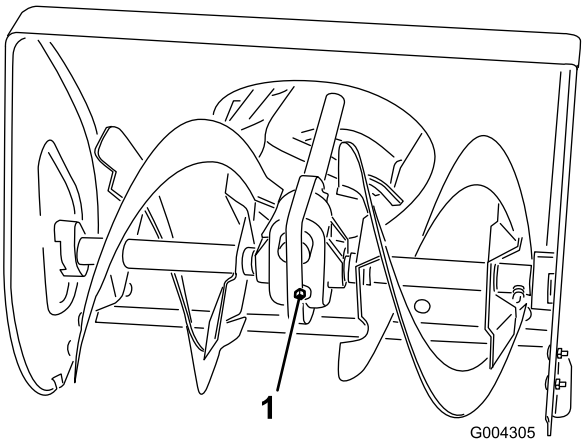

Figur 30

1. Rørplugg

Skifte motorolje

Serviceintervall: Etter de 5 første timene

Årlig

Hver 50. driftstime

Hvis du har mulighet til det, bør du kjøre motoren rett før oljen skal skiftes, ettersom varm olje renner bedre og bærer med seg flere urenheter.

Maks. påfyll: 0,6 l, type: rensende bilolje med API-serviceklassifisering SF, SG, SH, SJ, SL eller høyere.

Bruk Figur 31 for å velge den beste oljeviskositeten for forventet utendørstemperatur.

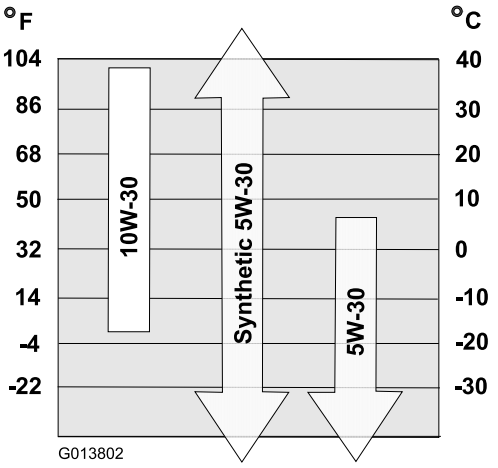

Figur 31

1. Støtt opp maskinens bakende.
2. Fjern det venstre hjulet.
3. Rengjør området rundt oljetappepluggen (Figur 32).

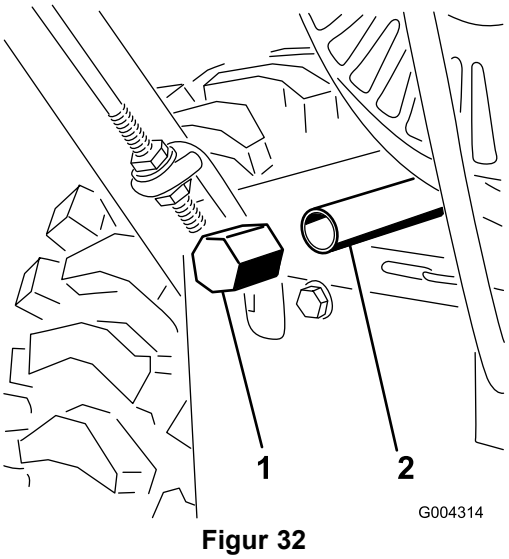

Figur 32

1. Oljetappeplugg
2. Uttappingsforlenger

4. Skyv et tappefat under drenshalsen og ta ut tappepluggen (Figur 32).

   Merk: Plasser en trakt under drenshalsen slik at oljen renner rett inn i oljedreneringspannen og vekk fra maskinen.

5. Tapp ut oljen.

   Merk: Det gamle oljefilteret må kasseres eller gjenvinnes i henhold til lokale forskrifter.

6. Sett i tappepluggen igjen.
7. Sett på det venstre hjulet.
8. Fyll veivhuset med olje. Se Fylling av olje i motoren i avsnittet Oppsett.
9. Tørk opp eventuelt drivstoffsøl.

Bytte ut tennpluggen

Serviceintervall: Hver 100. driftstime—Bytt ut tennpluggen.

Bruk **Champion QC12YC** eller tilsvarende tennplugg.

Merk: For å få tilgang til tennpluggen, må du først fjerne øvre snøpanser (Figur 33).

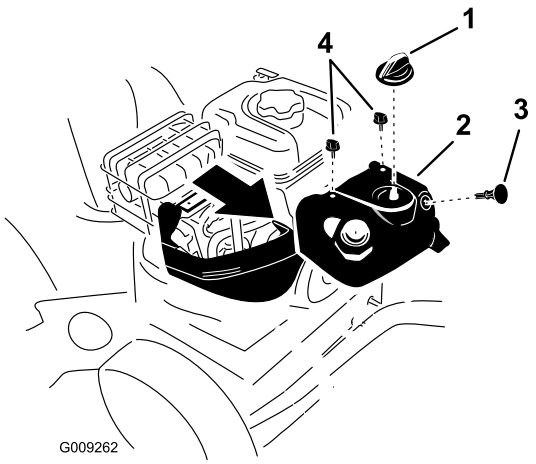

Figur 33

1. Chokeknott
2. Øvre snøpanser
3. Tenningsnøkkel
4. Skrue (2)

1. Ta ut chokeknotten og tenningsnøkkelen (Figur 33).
2. Fjern de to skruene som fester øvre snøpanser til maskinen (Figur 33).
3. Fjern det øvre snøpanseret **forsiktig**, og pass på at primersokkelledningen og tenningsledninger forblir tilkoblet.
4. Fjern vingeskruen til braketten og braketten (Figur 34).

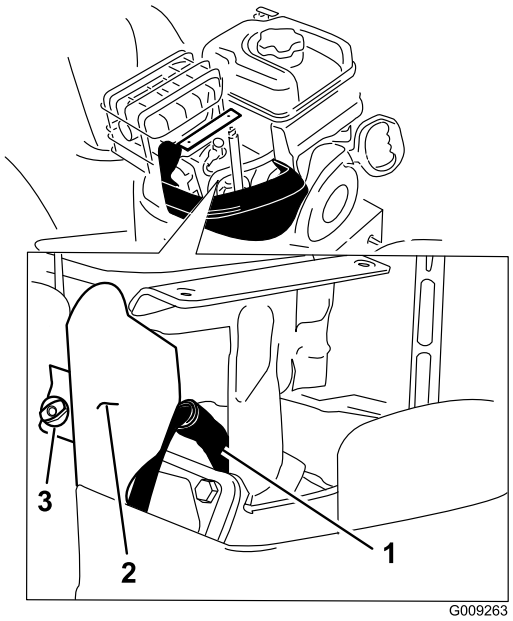

Figur 34

1. Tennpluggledning
2. Brakett
3. Vingeskrue

5. Rengjør rundt bunnen på tennpluggen (Figur 34).
6. Fjern og kast den gamle tennpluggen.

   Merk: Du trenger en skralleforlenger for å fjerne tennpluggen.

7. Still mellomrommet mellom elektrodene på en ny tennplugg til 0,76 mm (Figur 35).

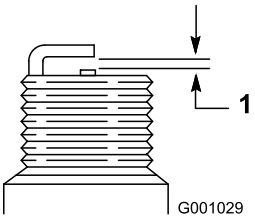

Figur 35

1. 0,76 mm

8. Sett inn den nye tennpluggen, stram den godt til og fest tenningsledningen til tennpluggen.
9. Monter braketten med vingeskruen du fjernet i trinn 4.
10. Kontroller at primersokkelledning og tenningsledningen er tilkoblet og klare av forgasserbraketten.
11. Fest øvre snøpanser til maskinen med de to skruene som du fjernet tidligere.
12. Rett inn tappene på chokekontrollknotten med sporene på det øvre snøpanseret.
13. Koble kontrollknotten for choken til chokeakselen på forgasseren.

Justere trekkdrivremmen

Serviceintervall: Etter første time

For hver bruk eller daglig

Juster trekkfunksjonens drivrem etter de første driftstimene, etter hver femte driftstime deretter, og når hastighetsvelgerspaken fungerer som den skal, men maskinen verken går forover eller i revers.

1. Kontroller og juster trekkenheten som beskrevet i Montere trekkstag i avsnittet Oppsett.
2. Hvis du fortsatt har problemer etter å ha juster koblingen, kontakter du et autorisert forhandlerverksted.

Skifte ut trekkdrivremmen

Hvis trekkdrivremmen blir slitt, gjennomvåt av olje eller på annen måte skadet, ta enheten til et autorisert servicested.

Justere spiralbladets/viftehjulets drivrem

Serviceintervall: Etter første time

For hver bruk eller daglig

Hvis du bruker snøfreseren med en drivrem for spiralblad/viftehjul som glipper, hemmer det snøfreserens ytelse og skader remmen. Kontroller drivrem til spiralblad/viftehjul for korrekt spenning etter første driftstime, og kontroller deretter og juster remmen ved behov.

⚠ FARE

Feil justering av spiralbladet/viftehjulet kan føre til at det vrir seg ved frakobling. Et spiralblad eller viftehjul som roterer, kan kutte av eller skade fingre eller hender.

- **Hold ansikt, hender, føtter og andre kroppsdeler samt klær borte fra skjulte, bevegelige eller roterende deler.**
- **Kontroller at klareringen til viftehjulets bremsearm opprettholdes.**
- **Ikke juster spiralbladets/viftehjulets drivrem for mye, da det kan føre til at spiralbladet/viftehuset vrir seg når kontrollspaken er i frakoblet stilling. Hvis dette skjer må du redusere remspenningen.**

1. Kontroller og juster remmen som instruert i Montere kontrollkoblingen til spiralbladets/viftehjulets drivverk i avsnittet Oppsett.
2. Kontroller remmens spenning ved å bruke viftehjulet.
3. Hvis remmen fortsatt glipper må den skiftes ut. Se Skifte ut spiralbladets/viftehjulets drivrem.

Viktig: Ikke bruk maskinen hvis spiralbladet og viftehjulet roterer når du kobler fra spiralbladets/viftehjulets drivkontrollspak.

Skifte ut spiralbladets/viftehjulets drivrem

Hvis spiralbladets/viftehjulets drivrem blir slitt, gjennomvåt av olje eller på annen måte skadet, ta enheten til et autorisert servicested.

Lagring

⚠ ADVARSEL

- **Drivstoffdamp kan eksplodere.**
- **Drivstoff skal ikke lagres i mer enn 30 dager.**
- **Maskinen skal ikke oppbevares på et sted som er i nærheten av en åpen flamme.**
- **La motoren kjøle seg ned før oppbevaring.**

Gjøre maskinen klar til lagring

1. Når du for siste gang for sesongen heller på mer drivstoff, bland stabiliseringsmiddel i nytt drivstoff som anvist av produsenten.

   Merk: Drivstoff skal ikke oppbevares lengre enn anbefalt av produsenten for drivstoffstabiliseringsmiddel.

2. Kjør motoren i ti minutter for å fordele det behandlede drivstoffet i drivstoffsystemet.
3. Kjør maskinen til motoren brenner opp alt drivstoffet.
4. Prim motoren, og start den på nytt.
5. La motoren gå til den stopper. Når du ikke lenger kan starte motoren, er den tilstrekkelig tom for drivstoff.
6. Stopp motoren, og vent til den er nedkjølt.
7. Ta ut tenningsnøkkelen.
8. Rengjør maskinen grundig.
9. Lakker avskallede overflater med lakk som er tilgjengelig fra et autorisert serviceverksted. Puss området før lakkering og bruk et rustforhindrende middel for å forhindre at metalldeler ruster.
10. Stram alle løse skruer, bolter og låsemuttere. Reparer eller skift ut ødelagte deler.
11. Dekk til maskinen, og oppbevar den på et rent, tørt sted som er utilgjengelig for barn.

Ta maskinen frem fra lagring

1. Fjern tennpluggen og roter motoren hurtig ved å bruke starteren for å fjerne overflødig olje fra sylinderen.
2. Monter tennpluggen, og fest den godt.
3. Koble til tennpluggledningen.
4. Utfør de årlige vedlikeholdsprosedyrene som angitt i Anbefalt vedlikeholdsplan.

Feilsøking

Problem	Mulig årsak	Løsning
Den elektriske starteren dreies ikke (kun modeller med elektrisk starter).	1. Strømledningen er frakoblet fra uttaket eller maskinen. 2. Strømledningen er slitt, rustet eller skadet. 3. Strømuttaket er ikke aktivisert.	1. Koble strømledningen til uttaket og/eller maskinen. 2. Skift ut strømledningen. 3. Få en kvalifisert elektriker til å aktivere strømuttaket.
Motoren starter ikke, eller den er vanskelig å starte.	1. Nøkkelen er ikke satt i tenningen, eller den står i Stopp-stilling. 2. Choken står i Av-stilling, og du har ikke trykt på primeren. 3. Drivstoffavstengingsventilen er ikke åpen. 4. Gassen står ikke i Hurtig-stilling. 5. Drivstofftanken er tom, eller det er gammelt drivstoff i drivstoffsystemet. 6. Tennpluggkabelen er løs eller frakoblet. 7. Tennpluggen er skadet eller skitten eller elektrodeavstanden er feil. 8. Åpningen for drivstofftanklokket er tett. 9. Det er feil motoroljenivå i motorveivhuset.	1. Sett nøkkelen inn i tenningen, og vri den til På-stilling. 2. Flytt choken til På-stilling, og trykk tre ganger på primeren. 3. Åpne drivstoffavstengingsventilen. 4. Sett gassen til Hurtig-stilling. 5. Tøm drivstofftanken, og/eller fyll den med ferskt drivstoff (ikke mer enn 30 dager gammelt). Hvis du fortsatt har problemer, kontakter du et autorisert forhandlerverksted. 6. Koble ledningen til tennpluggen. 7. Kontroller tennpluggen, og juster åpningen om nødvendig. Skift tennpluggen hvis den er ripet, skitten eller sprukket. 8. Fjern hindringen, eller skift ut drivstofftanklokket. 9. Fyll på eller tapp ut olje for å justere oljenivået i motorveivhuset til merket Full er nådd på peilestaven.
Motoren sviver ikke jevnt.	1. Choken står i På-stilling. 2. Drivstoffavstengingsventilen er ikke helt åpen. 3. Drivstofftanken er nesten tom, eller det er gammelt drivstoff på den. 4. Tennpluggledningen er løs. 5. Tennpluggen er skadet eller skitten eller elektrodeavstanden er feil. 6. Det er feil motoroljenivå i motorveivhuset.	1. Sett choken til Av-stilling. 2. Åpne drivstoffavstengingsventilen. 3. Tøm drivstofftanken, og fyll den med ferskt drivstoff (ikke mer enn 30 dager gammelt). Hvis du fortsatt har problemer, kontakter du et autorisert forhandlerverksted. 4. Koble ledningen til tennpluggen. 5. Kontroller tennpluggen, og juster åpningen om nødvendig. Skift tennpluggen hvis den er ripet, skitten eller sprukket. 6. Fyll på eller tapp ut olje for å justere oljenivået i motorveivhuset til merket Full er nådd på peilestaven.

Problem	Mulig årsak	Løsning
Motoren går, men maskinen rydder snøen dårlig eller ikke i det hele tatt	1. Gassen står ikke i Hurtig-stilling når du rydder snø.	1. Sett gassen til Hurtig-stilling.
	2. Maskinen går for raskt til å rydde snøen.	2. Skift til et lavere gir på maskinen.
	3. Du prøver å rydde for mye snø per skårgang.	3. Rydd mindre snø per skårgang.
	4. Du prøver å rydde ekstremt tung eller våt snø.	4. Ikke overbelast maskinen med ekstremt tung eller våt snø.
	5. Utløpssjakten er tilstoppet.	5. Renske utløpssjakten.
	6. Spiralbladets/viftehjulets drivrem er løs eller av rullen.	6. Installer og/eller juster spiralbladets/viftehjulets drivrem, se www.Toro.com for serviceinformasjon eller ta maskinen med til et autorisert serviceverksted.
	7. Spiralbladets/viftehjulets drivrem er slitt eller ødelagt.	7. Skift ut spiralbladets/viftehjulets drivrem, se www.Toro.com for serviceinformasjon eller ta maskinen med til et autorisert serviceverksted.
Utløpssjakten kan verken beveges eller låses i stilling.	1. Utløpssjaktlåsen er ikke korrekt justert.	1. Juster utløpssjaktlåsen.
Maskinen rydder ikke bakken godt nok for snø.	1. Støtteplatene og/eller skrapen er ikke riktig justert.	1. Juster støtteplatene og/eller skrapen.
	2. Trykket i dekkene er ikke likt.	2. Kontroller og juster trykket i ett eller begge dekkene.

Notat:

Liste over internasjonale forhandlere

Distributør:	Land:	Telefonnummer:	Distributør:	Land:	Telefonnummer:
Atlantis Su ve Sulama Sisstemleri Lt	Tyrkia	90 216 344 86 74	Jean Heybroek b.v.	Nederland	31 30 639 4611
Balama Prima Engineering Equip.	Hong Kong	852 2155 2163	Maquiver S.A.	Colombia	57 1 236 4079
B-Ray Corporation	Korea	82 32 551 2076	Maruyama Mfg. Co. Inc.	Japan	81 3 3252 2285
Casco Sales Company	Puerto Rico	787 788 8383	Agrolanc Kft	Ungarn	36 27 539 640
Ceres S.A.	Costa Rica	506 239 1138	Mountfield a.s.	Tsjekkia	420 255 704 220
CSSC Turf Equipment (pvt) Ltd.	Sri Lanka	94 11 2746100	Munditol S.A.	Argentina	54 11 4 821 9999
Cyril Johnston & Co.	Nord-Irland	44 2890 813 121	Oslinger Turf Equipment SA	Ecuador	593 4 239 6970
Equiver	Mexico	52 55 539 95444	Oy Hako Ground and Garden Ab	Finland	358 987 00733
Femco S.A.	Guatemala	502 442 3277	Parkland Products Ltd.	New Zealand	64 3 34 93760
G.Y.K. Company Ltd.	Japan	81 726 325 861	Prochaska & Cie	Østerrike	43 1 278 5100
Geomechaniki of Athens	Hellas	30 10 935 0054	RT Cohen 2004 Ltd.	Israel	972 986 17979
Guandong Golden Star	Kina	86 20 876 51338	Riversa	Spania	34 9 52 83 7500
Hako Ground and Garden	Sverige	46 35 10 0000	Sc Svend Carlsen A/S	Danmark	45 66 109 200
Hako Ground and Garden	Norge	47 22 90 7760	Solvert S.A.S.	Frankrike	33 1 30 81 77 00
Hayter Limited (U.K.)	Storbritannia	44 1279 723 444	Spypros Stavrinides Limited	Kypros	357 22 434131
Hydroturf Int. Co Dubai	De forente arabiske emirater	97 14 347 9479	Surge Systems India Limited	India	91 1 292299901
Hydroturf Egypt LLC	Egypt	202 519 4308	T-Markt Logistics Ltd.	Ungarn	36 26 525 500
Ibea S.P.A.	Italia	39 0331 853611	Toro Australia	Australia	61 3 9580 7355
Irriamc	Portugal	351 21 238 8260	Toro Europe NV	Belgia	32 14 562 960
Irrigation Products Int'l Pvt Ltd.	India	86 22 83960789			

Europeisk personvernerklæring

Informasjonen Toro samler inn
Toro Warranty Company (Toro) respekterer ditt personvern. For å kunne behandle ditt garantikrav og kontakte deg ved en eventuell produkttilbakekalling, ber vi deg om å dele viss personlig informasjon med oss, enten direkte eller gjennom din lokale Toro-forhandler.

Toros garantisystem finnes på vertsservere i USA, hvor personvernlovgivningen kanskje ikke gir samme beskyttelse som i ditt eget land.

VED Å DELE DIN PERSONLIGE INFORMASJON MED OSS, SAMTYKKER DU I BEHANDLINGEN AV DIN PERSONLIGE INFORMASJON SOM BESKREVET I DENNE PERSONVERNERKLÆRINGEN.

Måten Toro bruker informasjon på
Toro kan bruke din personlige informasjon til å behandle garantikrav og til å kontakte deg ved en eventuell produkttilbakekalling. Toro kan dele din informasjon med Toros datterselskaper, forhandlere eller andre forretningspartnere i forbindelse med disse aktivitetene. Vi vil ikke bruke din personlige informasjon oppgitt av garantihensyn til markedsføring, heller ikke skal vi gi eller selge personlig informasjon oppgitt for garantihensyn til noen andre selskaper for markedsføring. Vi forbeholder oss retten til å avsløre personlig informasjon for samsvar med gjeldende lovgivning og med forespørsler fra passende myndighet, for å drive sine systemer korrekt eller for vår egen eller andre brukeres, beskyttelse.

Oppbevaring av personlig informasjon
Vi vil opbevare din personlige informasjon så lenge vi har behov for den, av hensynene de opprinnelig ble samlet inn for eller av andre legitime hensyn (som f.eks. samsvar med regelverk), eller som påkrevd av gjeldende lovgivning.

Toros forpliktelse til din personlige informasjons sikkerhet
Vi tar rimelige forholdsregler for å beskytte sikkerheten til din personlige informasjon. Vi setter også i verk tiltak for å opprettholde nøyaktigheten til og gjeldende status for personlig informasjon.

Tilgang og korrigering av personlig informasjon
Hvis du vil gjennomgå eller korrigere din personlige informasjon, kontakt oss per e-post på legal@toro.com.

Australsk forbrukerlov

Australske kunder vil finne opplysninger angående australsk forbrukerlov enten inni boksen eller hos din lokale Toro-forhandler.

Toro-garantien

Betingelser og inkluderte produkter

The Toro Company og datterselskapet Toro Warranty Company garanterer, i henhold til en avtale mellom dem, i fellesskap å reparere de oppgitte Toro-produktene for originalkjøperen* hvis de er mangelfulle i materialer eller utførelse.

Følgende tidsperioder gjelder fra kjøpsdatoen:

Produkter	**Garantiperiode**
Manuelle motordrevne gressklippere	
• Formstøpt klippeenhet	5 år for privatbruk[2] 45 dager for kommersiell bruk
• Motor	5 års løfte om garantert start (GTS) Les garantien fra motorprodusenten[1]
• Klippeenhet i stål	2 år for privatbruk[2] 45 dager for kommersiell bruk
• Motor	2 års løfte om garantert start (GTS) Les garantien fra motorprodusenten[1]
Elektriske håndholdte produkter	To års begrenset garanti
Snøfresere	
• Ettrinns	2 år for privatbruk[2] 45 dager for kommersiell bruk
• Totrinns	3 år for privatbruk[2] 45 dager for kommersiell bruk
• Elektrisk	2 år for privatbruk[2]
Alle plentraktorer nedenfor	
• Motor	Les garantien fra motorprodusenten[1] Ett år for kun deler
• Tilbehør	Ett år
Bakmotortraktor	2 år for privatbruk[2] 90 dager for kommersiell bruk
Plen- og hagetraktorer	2 år for privatbruk[2] 90 dager for kommersiell bruk
TimeCutter Z-gressklippere	3 år for privatbruk[2] 30 dager for kommersiell bruk
TITAN-gressklippere	3 år eller 240 timer[3]
• Ramme	Livstid (kun opprinnelig eier)[4]
TITAN MX-gressklippere	3 år eller 400 timer[3]
• Ramme	Livstid (kun opprinnelig eier)[4]
Gressklippere i serien Z Master 2000	5 år eller 1200 timer[3]
• Ramme	Livstid (kun opprinnelig eier)[4]

*Opprinnelig kjøper betyr personen som opprinnelig kjøpte Toro-produktet.

[1]Noen motorer som brukes på Toro-produkter dekkes av motorprodusentens garanti.

[2]Privat bruk betyr bruk av produktet på samme tomt som hjemmet ditt. Bruk på mer enn ett sted betraktes som kommersiell bruk, og garantien for kommersiell bruk vil dermed gjelde.

[3]Avhengig av hva som inntreffer først.

[4]Livstidsgaranti for ramme – Hvis hovedrammen, som består av delene som sveises sammen for å danne traktorstrukturen som andre komponenter (f.eks. motoren) er festet til, sprekker eller brekker ved normal bruk, vil den bli reparert eller erstattet (Toro velger dette) uten ekstra kostnader for deler eller arbeid. Rammeskader som skyldes feil- eller misbruk eller reparasjon som er nødvendig pga. rust eller korrosjon dekkes ikke.

Denne garantien omfatter kostnad for deler og utført arbeid, men du må betale transportkostnadene.

Garantien kan ugyldiggjøres hvis timetelleren blir frakoblet, endret eller viser tegn på tukling.

Eierens ansvar

Du må vedlikeholde Toro-produktet ved å følge vedlikeholdsprosedyrene som er beskrevet i *brukerhåndboken*. Det er du som dekker kostnadene til slikt rutinevedlikehold, enten det utføres av en forhandler eller av deg.

Instruksjoner for å innhente garantitjenester

Hvis du mener at ditt Toro-produkt inneholder en defekt i materialer eller arbeidskvalitet, følger du denne fremgangsmåten:

1. Kontakt selgeren for å avtale service på produktet. Hvis det av en eller annen grunn er umulig for deg å kontakte selgeren, kan du kontakte en Toro-autorisert forhandler for å avtale service.
2. Ta med deg produktet og kjøpsbeviset (kvittering) til serviceforhandleren. Hvis du av en eller annen grunn er misfornøyd med serviceforhandlerens analyse eller med hjelpen du får, kan du kontakte oss på:

   Customer Care Department, RLC Division
   The Toro Company
   8111 Lyndale Avenue South
   Bloomington, MN 55420-1196, USA
   Manager: Technical Product Support: 001-952-887-8248

   Se vedlagt forhandlerliste

Elementer og betingelser som ikke inkluderes

Denne uttrykkelige garantien dekker ikke følgende:

- Kostnader for regelmessig vedlikehold eller slitasjedeler, for eksempel kniver, rotorblader (skovler), skraper, remmer, drivstoff, smørefett, oljeskift, tennplugger og justering av kabel- og forbindelsesjusteringer eller bremsejusteringer
- Alle produkter eller deler som er endret eller feilbrukt og må byttes eller repareres på grunn av normal slitasje, uhell eller manglende korrekt vedlikehold.
- Reparasjoner som er nødvendige pga. gammelt drivstoff, eller feilaktig oppbevaring av enheten i inaktive perioder på mer enn én måned.
- Motor og drivverk. Disse dekkes av de aktuelle produsentgarantiene med separate vilkår og betingelser

Alle reparasjoner som dekkes av disse garantiene, må utføres av en autorisert Toro-serviceforhandler som bruker Toro-godkjente reservedeler.

Generelle betingelser

Kjøperen er dekket av nasjonal lovgivning innen hvert land. Rettighetene som kjøperen har med støtte i slike lover, er ikke begrenset av denne garantien.