Form No. 3366-751 Rev C

Skummarkørsæt

til Multi-Pro® 1200-, 1250- og 5000-plænesprøjter og Workman® 200-sprøjtesystemer

Modelnr. 41236—Serienr. 311000001 og derover

Monteringsvejledning

Sikkerhed

Bemærk: Maskinens venstre og højre side er som set fra den normale betjeningsposition.

Sikkerheds- og instruktionsmærkater

Sikkerheds- og instruktionsmærkaterne kan nemt ses af operatøren og er placeret tæt på potentielle risikoområder. Beskadigede eller bortkomne mærkater skal udskiftes.

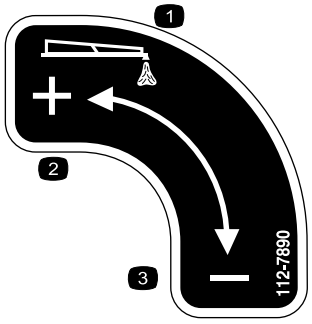

112-7890

1. Skumudgang
2. Øge
3. Mindske

© 2012—The Toro® Company
8111 Lyndale Avenue South
Bloomington, MN 55420

Registrer dit produkt på www.Toro.com.

Oversættelse af original (DA)
Trykt i USA
Alle rettigheder forbeholdes

Montering

Løsdele

Brug skemaet herunder til at kontrollere, at alle dele er blevet leveret.

Fremgangsmåde	Beskrivelse	Antal	Anvendelse
2	Skummarkørtank Tankdæksel, sort	1 1	Saml skummarkørtanken.
3	Skrue (M6) Spændeskive (M6)	4 4	Monter tanken på beslaget.
4	Bræddebolt, 1200-serien (3/8 x 1-1/4 tommer) Låsemøtrik,1200-serien og Workman 200 (3/8 tomme) Bræddebolt, 5000-serien (5/16 x 1-1/4 tomme) Låsemøtrik, 5000-serien (5/16 tomme) Bolt, Workman 200 (3/8 x 1-1/4 tommer)	4 4 4 4 4	Monter tanken og beslaget.
5	Skumslange Plastikbånd	1 8	Før skumslangerne.
6	Slangeklemmer (blå) Slangeklemmer (hvide) Beslag Afstandsklodser Sætskruer Monteringsstang Skumdysesamlinger	2 2 4 4 4 2 2	Monter skumdyserne.
7	Reguleringsventil til montering på dækslet Reguleringsventil til montering på instrumentbrættet Mærkat 112-7890	1 1 1	Monter skumkontrolventilen og tilslut slangerne.
8	Vippekontakt Sikring, 15 ampere	2 1	Monter kontakterne og sikringen.

I tilfælde, hvor bestemte fremgangsmåder afviger fra maskine til maskine, er der anført separate instruktioner for hvert trin af monteringen af skummarkørsættet i afsnittet opsætning. Find overskriften med instruktioner, der omhandler den maskine, du arbejder med, før du fortsætter med næste trin af opsætningen.

Dette skummarkørsæt kræver et monteringsbeslag, der er specielt konstrueret til denne maskine. Kontakt en autoriseret Toro-forhandler for at få leveret det korrekte monteringsbeslag, før du monterer dette sæt.

1

Klargøring af maskinen

Kræver ingen dele

Fremgangsmåde

1. Placer sprøjten på en plan overflade, aktiver parkeringsbremsen, og stands pumpen.
2. Sænk bommene til sprøjteposition.
3. Stop motoren, og fjern tændingsnøglen.

2

Samling af skummarkørtanken

Dele, der skal bruges til dette trin:

1	Skummarkørtank
1	Tankdæksel, sort

Fremgangsmåde

1. Find skummarkørtanken og det sorte dæksel med filterrøret blandt løsdelene.
2. Fjern eventuelt snavs inde i tanken.
3. Monter dækslet på tankenheden:
   A. Sænk filterrøret ned i den store, gevindskårne åbning på tanken.
   B. Tryk "ønskebenet" nok sammen på røret til, at røret passer gennem den gevindskårne åbning.
   C. Skru tankdækslet på den gevindskårne åbning.

3

Montering af tanken på beslaget

Dele, der skal bruges til dette trin:

4	Skrue (M6)
4	Spændeskive (M6)

Montering af skummarkørtankenheden til 1200-plænesprøjter

Placer skummarkørtankenheden på monteringsbeslaget som vist i Figur 1.

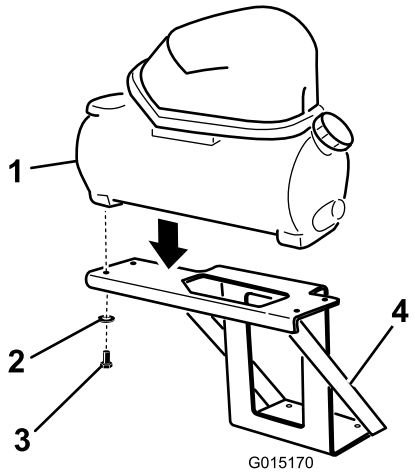

Figur 1

1. Skummarkørtank
2. Spændeskive
3. Skrue (M6)
4. Monteringsbeslag

Monter 4 skruer (M6) og 4 spændeskiver (M6) op gennem monteringsbeslaget til undersiden af skummarkørtankenheden. Spænd alle skruer for at fastgøre tanken. Tilspænd skruerne til 5-7 Nm.

Montering af skummarkørtankenheden til 5000-plænesprøjter

1. Placer skummarkørtankenheden på monteringsbeslaget som vist (Figur 2).

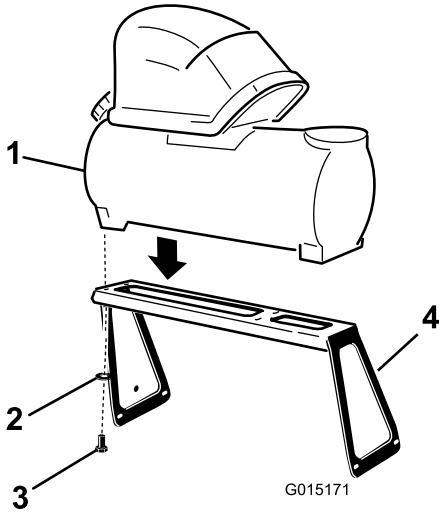

Figur 2

1. Skummarkørtank
2. Spændeskive
3. Skrue (M6)
4. Monteringsbeslag

2. Monter 4 skruer (M6) og 4 spændeskiver (M6) op gennem monteringsbeslaget til undersiden af skummarkørtankenheden. Spænd alle skruer for at fastgøre tanken. Tilspænd skruerne til 5-7 Nm.

Montering af skummarkørtankenheden til Workman 200-sprøjtesystemer

1. Placer skummarkørtankenheden på monteringsbeslaget som vist (Figur 3).

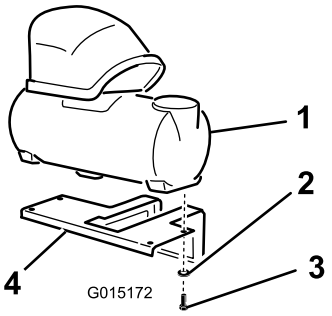

Figur 3

1. Skummarkørtank
2. Spændeskive
3. Skrue (M6)
4. Monteringsbeslag

2. Monter 4 skruer (M6) og 4 spændeskiver (M6) op gennem monteringsbeslaget til undersiden af skummarkørtankenheden. Spænd alle skruer for at fastgøre tanken. Tilspænd skruerne til 5-7 Nm.

4

Montering af tanken og beslaget på sprøjten

Dele, der skal bruges til dette trin:

4	Bræddebolt, 1200-serien (3/8 x 1-1/4 tommer)
4	Låsemøtrik,1200-serien og Workman 200 (3/8 tomme)
4	Bræddebolt, 5000-serien (5/16 x 1-1/4 tomme)
4	Låsemøtrik, 5000-serien (5/16 tomme)
4	Bolt, Workman 200 (3/8 x 1-1/4 tommer)

Montering af tanken og beslaget på Multi-Pro® 1200-serien

Monter tanken og beslaget på monteringsbeslaget over batterikassen med de 4 bræddebolte (3/8 x 1-1/4 tommer) og 4 låsemøtrikker (3/8 tomme) (Figur 4).

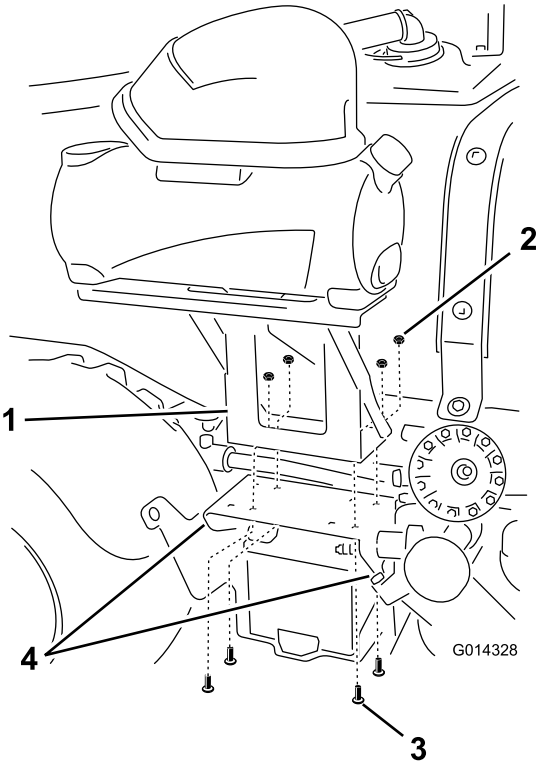

Figur 4

1. Beslag (2), 1200-serien
2. Låsemøtrik (3/8 tomme) (4)
3. Bræddebolt, (3/8 x 1-1/4 tommer) (4)
4. Udstyr til montering af beslaget på sprøjtens skærmstøtte og stellets tap

Montering af tanken og beslaget på Multi-Pro® 5000-serien

1. Anbring sprøjten på en plan overflade, aktiver parkeringsbremsen, stands pumpen, stop motoren, og tag tændingsnøglen ud.
2. Løsn de 4 bolte forrest og bagest på den højre bagskærm.
3. Monter beslaget i hullerne i den højre bagskærm med 4 bræddebolte (5/16 1-1/4 tomme) og 4 låsemøtrikker (5/16 tomme) som vist i Figur 5.

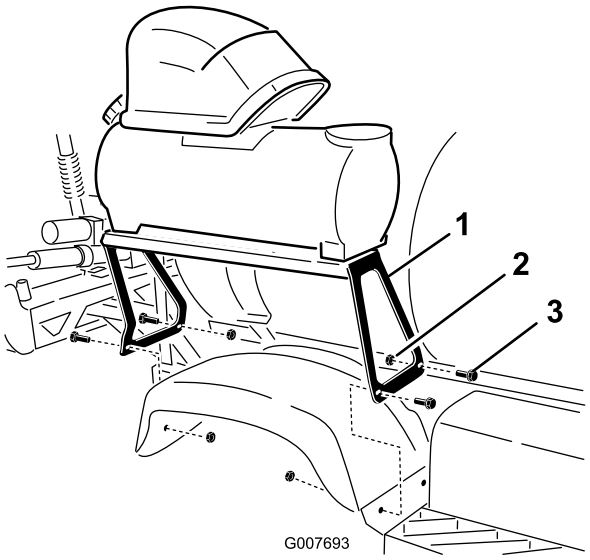

Figur 5

1. Monteringsbeslag
2. Låsemøtrik (5/16 tomme)
3. Bræddebolt (5/16 x 1-1/4 tomme)

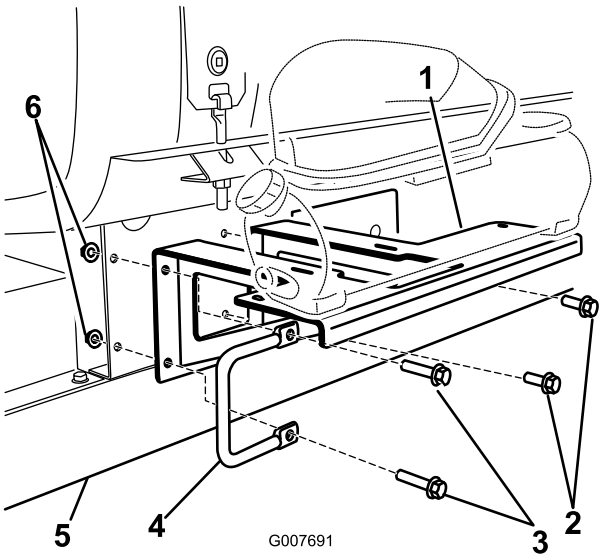

Figur 6

1. Beslag, Workman 200
2. Bolt (3/8 x 1 tomme), eksisterende
3. Bolt (3/8 x 1-1/4 tommer), løse dele
4. Håndtag
5. Workman-stel
6. Låsemøtrik (3/8 tomme)

Montering af tanken og beslaget på Workman® 200-sprøjtesystemet

1. Find det forreste, venstre håndtag på tankplatformen bag førersædet.
2. Fjern det venstre håndtag og fastgørelsesanordningerne fra venstre side af tankplatformen.
3. Monter beslaget på stellet med 2 bolte (3/8 x 1-1/4 tommer), 2 spændeskiver (3/8 tomme), 2 flangemøtrikker (3/8 tomme) (findes blandt løsdelene) samt det tidligere fjernede venstre håndtag og fastgørelsesanordningerne (Figur 6).

5

Føring af skumslangerne

Dele, der skal bruges til dette trin:

1	Skumslange
8	Plastikbånd

Skumslangens klippelængde

	1200-serien	5000-serien	Workman 200
Skumslange, højre bom	488 cm	427 cm	549 cm
Skumslange, venstre bom	549 cm	488 cm	488 cm
Skumdensitets-styreslange	I/T	488 cm	I/T
Kompressor til tanksløjfe	91 cm	91 cm (bruges kun klare slanger)	91 cm

1. Mål længden af slangen fra den største sløjfe, og skær på det passende sted. Læg resten til side.
2. Skær den sorte kappe væk i enderne af de afskårne slanger, så 8-10 cm af de blå og klare rør kommer til syne.

Føring af skumslangerne til bommene

1. Fastgør skumslangerne til bommene.

   Bemærk: Fastgør den korteste del af slangen til bommen på den samme side som beslaget. Fastgør den længste slange til bommen på den modsatte side af beslaget.

   A. Fastgør skumslangen langs bagsiden af den øverste støttestang på den højre bom (Figur 7).

   Vigtigt: Skumslangerne klemmes sammen, når bommene befinder sig i "X"-transportpositionen, hvis de fastgøres på den forkerte side.

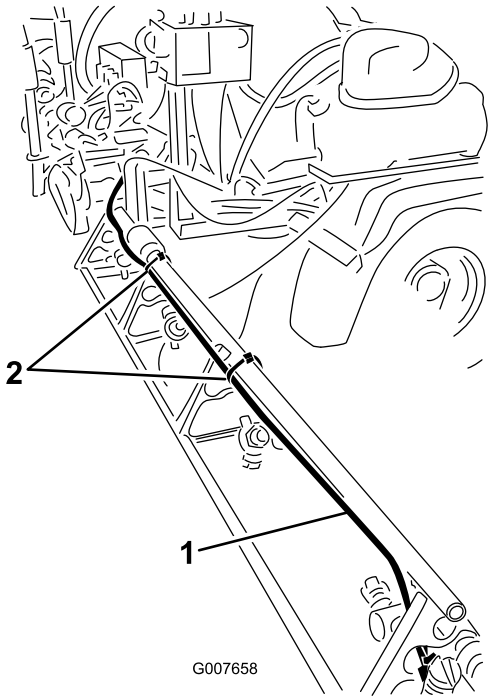

Figur 7
5000-serien vist

1. Skumslange, højre bom 2. Plastikbånd

   B. Ret enden af slangen ind efter enden af den øverste støttestang. Brug et plastikbånd til at fastgøre skumslangen til afstiveren vha. hullerne i afstiveren (Figur 8).

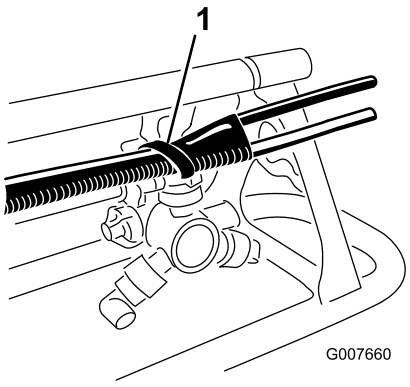

Figur 8

1. Plastikbånd

   C. Fortsæt med at føre slangen langs bommens eksisterende forsyningsslange. Brug plastikbånd til at fastgøre slangen til afstiveren på punkterne vist i Figur 9.

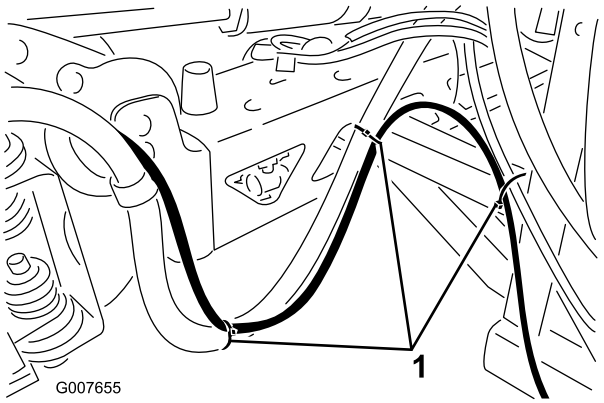

Figur 9

1. Plastikbånd

   D. Gentag fremgangsmåden for den venstre bom, men før denne gang slangen langs forsiden af den øverste støttestang.

   Vigtigt: Skumslangerne klemmes sammen, når bommene befinder sig i "X"-transportpositionen, hvis de fastgøres på den forkerte side.

2. Før de 2 skumslanger fremad fra bommene til den side af maskinen, hvor monteringsbeslaget befinder sig.
3. Brug de medfølgende kabelbånd til at fastgøre skumslangerne til det eksisterende ledningsnet eller bommens forsyningsslange.

Føring af skumdensitetsstyreslangen (kun for 5000-plænesprøjter)

Skumregulatorknappen er kun monteret på førerhuset på 5000-plænesprøjter. Der skal føres en separat

skumslange frem til førerhuset før montering af kontrolventilen.

1. Find skumslangen på 488 cm til kontrolventilen, der er monteret på instrumentbrættet.
2. Før slangen fremad fra skummarkørbeslaget, under den kemiske tank og bagom brændstoftanken langs det eksisterende ledningsnet til området under sædekassen (Figur 10).

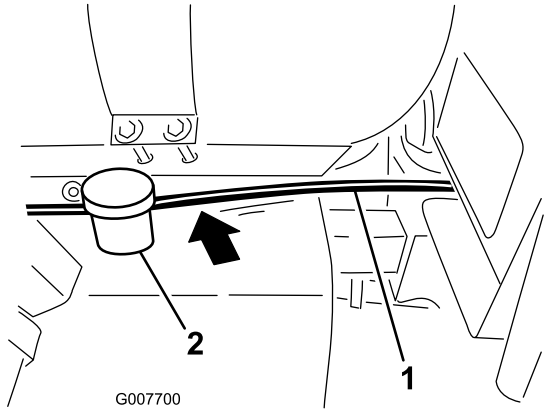

Figur 10

1. Skumslange
2. Brændstoftank

3. Løft sædet, og fortsæt med at føre slangen under gulvet og fremad mod åbningen i forenden.
4. Før slangen opad til bagsiden af instrumentbrættets højre side (Figur 11).

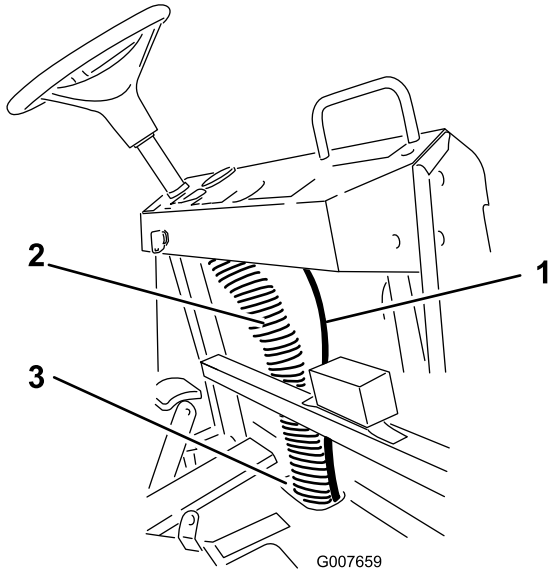

Figur 11

1. Skumslange
2. Søjle med det eksisterende ledningsnet
3. Åbning i forenden af gulvet

5. Fastgør slangen til søjlen med det eksisterende ledningsnet (Figur 11).

6

Montering af skumdyserne

Dele, der skal bruges til dette trin:

2	Slangeklemmer (blå)
2	Slangeklemmer (hvide)
4	Beslag
4	Afstandsklodser
4	Sætskruer
2	Monteringsstang
2	Skumdysesamlinger

Fremgangsmåde

1. Monter en plastikrørklemme på de frilagte skumdyser. Brug en blå klemme til det blå rør (væske) og en hvid klemme til det klare rør (luft) (Figur 12).

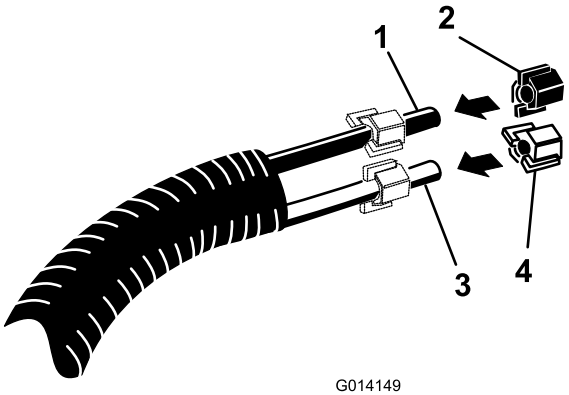

Figur 12

1. Blåt rør
2. Blå rørklemme
3. Klart rør
4. Hvid rørklemme

2. Find skumdysemonteringsbeslagene og en afstandsklods. Monter det første beslag 8-10 cm fra enden af den øverste boms støttestang. Saml beslaget og afstandsklodsen som vist (Figur 13).

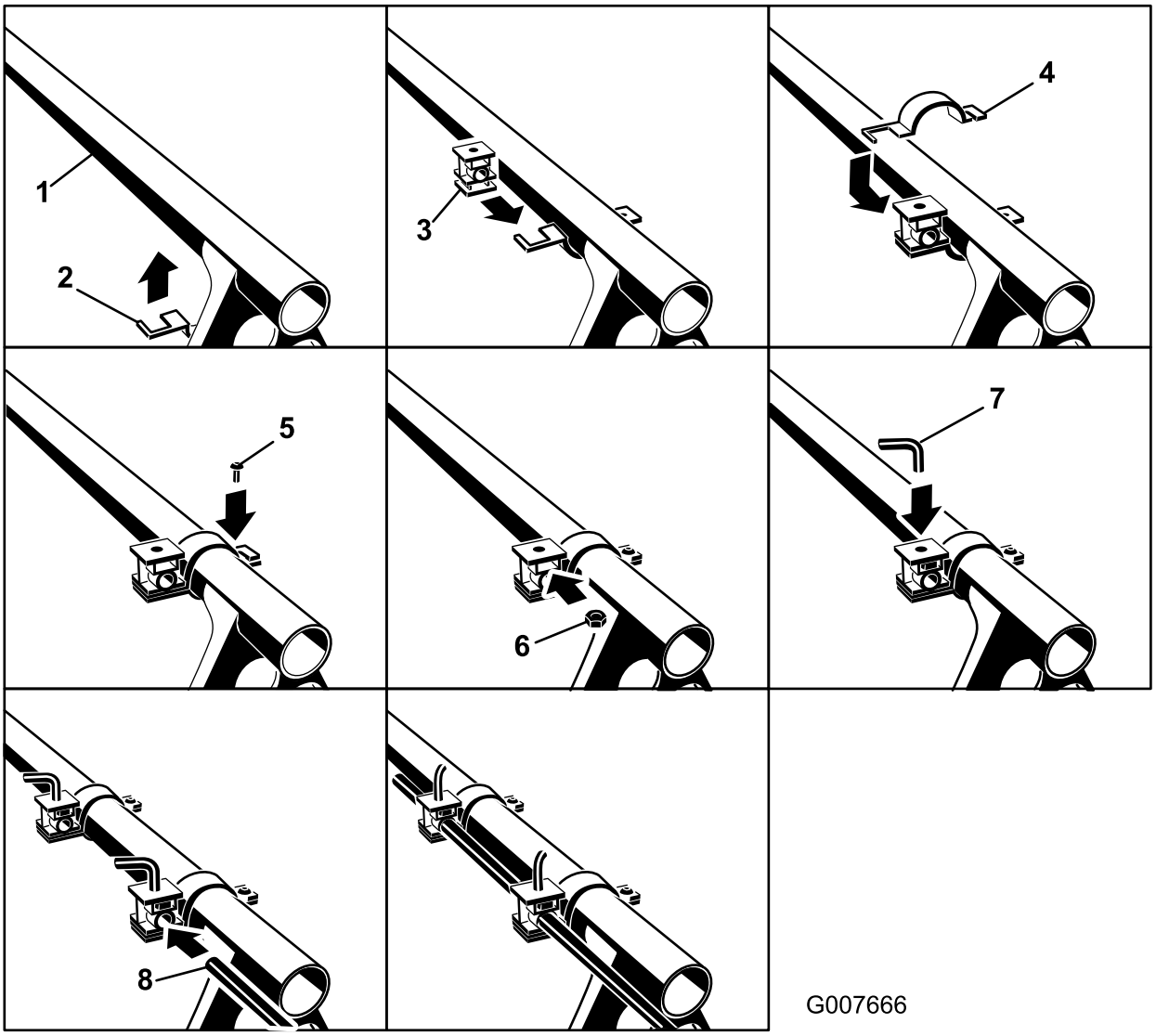

Figur 13

1. Den øverste boms støttestang
2. Nederste halvdel af beslagets klemme
3. Afstandsklods, bemærk retningen
4. Øverste halvdel af beslagets klemme
5. Skrue, klemme
6. Møtrik, afstandsklods
7. Sætskrue
8. Monteringsstang

---

3. Monter det andet beslag 8-10 cm fra fra det første beslag.
4. Monter en sætskrue i det øverste hul af hver afstandsklods.
5. Før monteringsstangen ind i afstandsklodsens huller, med den notede ende udad. Brug sætskruerne til at fastgøre stangen i den ønskede position.

6. Find skumdyserne blandt de løse dele. Monter en dyse på monteringsstangen som vist (Figur 14).

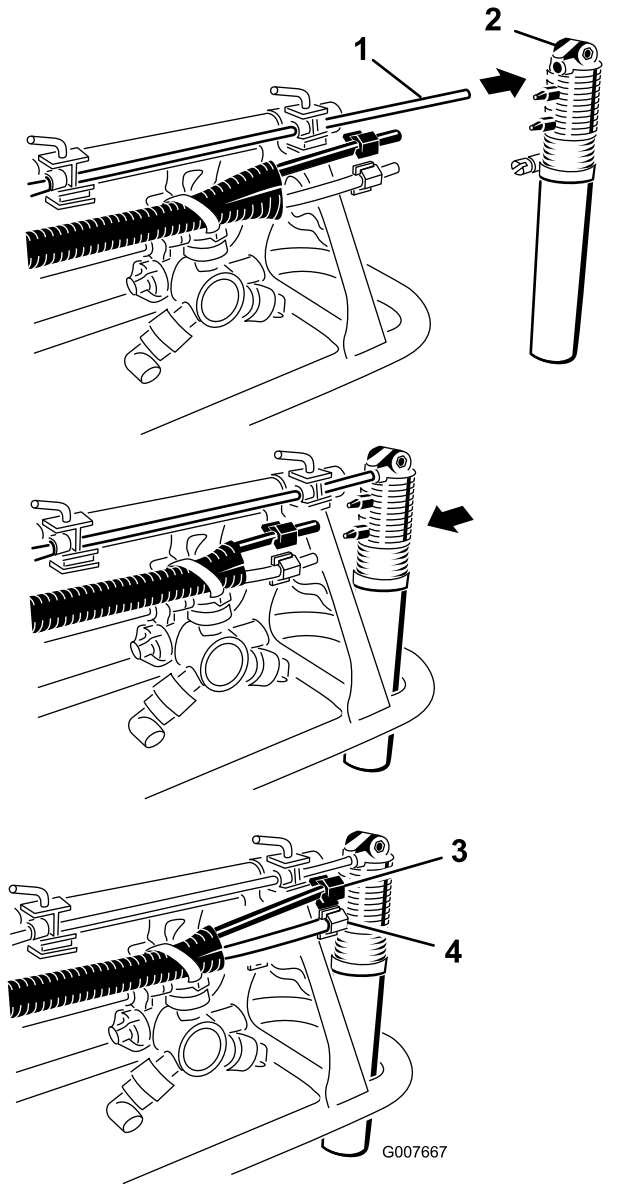

Figur 14

1. Monteringsstang, notet ende
2. Skumdyse
3. Blåt rør og klemme
4. Klart rør og hvid klemme

7. Forbind det blå rør med den øverste modhage, og det klare rør med den nederste modhage.
8. Fastgør slangerne med de tidligere monterede rørklemmer.
9. Gentag proceduren for den modsatte bom.

   Bemærk: Monter begge beslag på bagsiden af den øverste støttestang.

7

Montering af skumkontrolventilen og tilslutning af slangerne

Dele, der skal bruges til dette trin:

1	Reguleringsventil til montering på dækslet
1	Reguleringsventil til montering på instrumentbrættet
1	Mærkat 112-7890

Montering af skumkontrolventilen på Multi-Pro 1200-plænesprøjter og Workman 200-sprøjtesystemer

1. Find det sorte dæksel på enden af skummarkørtankenheden.
2. Monter sløjfeslangen på 91 cm og dækselreguleringsventilen på det sorte dæksel (Figur 15).

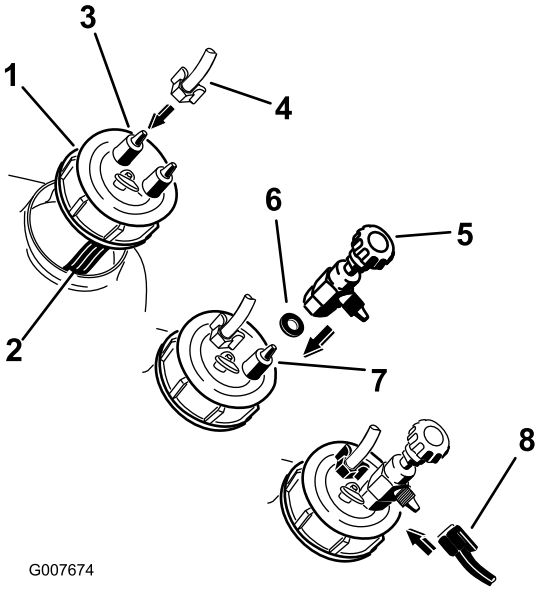

Figur 15

1. Sort dæksel, enden af tankenheden
2. Filterrør, blåt (inden i tanken)
3. Modhage, **ikke forbundet** med filterrøret
4. Klart rør og hvid klemme
5. Reguleringsventil til montering på dækslet
6. Spændeskive
7. Modhage, **forbundet** med filterrøret
8. Blåt rør og klemme

A. Skru det sorte tankdæksel af, og løft det nok til at kunne se det blå filterrør.

B. Fjern den hvide rørklemme fra slangens modhage på det tankdæksel, som **ikke er forbundet** med det blå filterrør inden i tanken.

C. Monter den hvide klemme over det klare rør, monter det klare rør på slangens modhage, og fastgør det klare rør med den hvide klemme.

D. Find reguleringsventilen til montering på dækslet blandt de løse dele.

Bemærk: Denne ventil er sort med en spændeskive.

E. Fjern den blå rørklemme fra slangens modhage på det tankdæksel, som **er forbundet** med det blå filterrør inden i tanken.

F. Monter spændeskiven og derefter reguleringsventilen til montering på dækslet på slangens modhage.

G. Monter den blå klemme over det blå rør, monter det blå rør på modhagen på siden af ventilen, og fastgør det blå rør med den blå rørklemme.

Tilslutning af slangerne på Multi-Pro 1200-plænesprøjter og Workman 200-sprøjtesystemer

1. Tilslut det elektriske stik fra skummarkørtankenheden til det fri stik på ledningsnettet ved beslaget.
2. Monter skummarkørslangerne fra bommene som beskrevet nedenfor.
   A. Find en blå klemme og en hvid klemme blandt de løse dele.
   B. Monter en klemme med samme farve over hvert farvet rør fra sløjfeslangen på 91 cm, som tidligere blev monteret på det sorte tankdæksel.
   C. Monter de blå og klare rør på de tilsvarende øverste modhager på kompressoren (Figur 16).

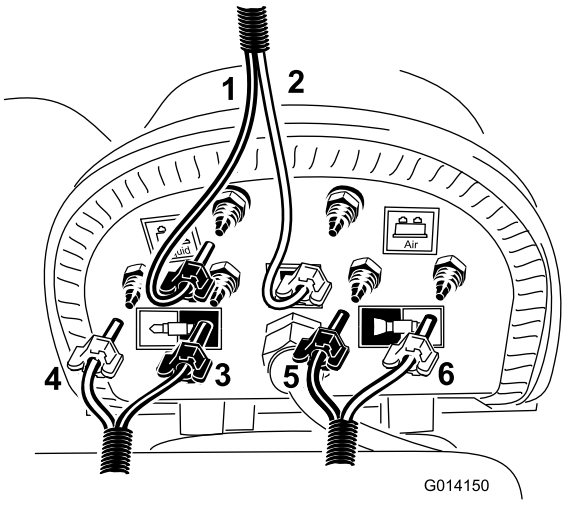

Figur 16

1. Blåt rør (væske) og blå klemme, sort sløjfeslange på 91 cm
2. Klart rør (luft) og hvid klemme, sort sløjfeslange på 91 cm
3. Højre bom, blåt rør og blå klemme
4. Højre bom, klart rør og hvid klemme
5. Venstre bom, blåt rør og blå klemme
6. Venstre bom, klart rør og hvid klemme

   D. Find de 2 blå klemmer og 2 hvide klemmer blandt de løse dele.
   E. Monter en klemme med samme farve over hvert farvet rør fra skumslangen, som tidligere blev ført til sprøjtebommene.
   F. Find den skumslange, der fører til den venstre bom, og monter det blå og det hvide rør på stederne, som vises i Figur 16.
   G. Find den skumslange, der fører til den højre bom, og monter det blå og det hvide rør på stederne, som vises i Figur 16.
   H. Fastgør alle rør til modhagerne med de resterende klemmer.
3. Den endelige samling skal se ud som vist i Figur 17.

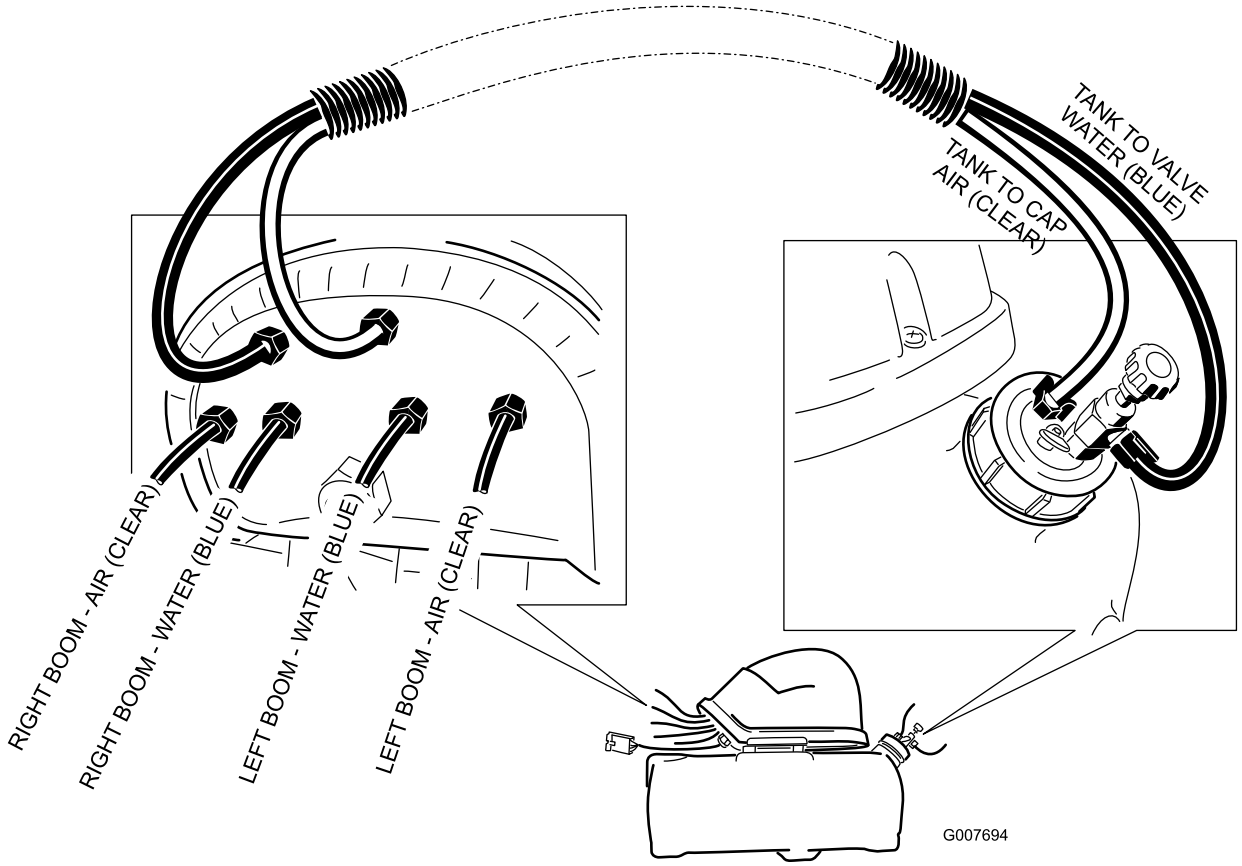
TANK TO VALVE WATER (BLUE)
TANK TO CAP AIR (CLEAR)
RIGHT BOOM - AIR (CLEAR)
RIGHT BOOM - WATER (BLUE)
LEFT BOOM - WATER (BLUE)
LEFT BOOM - AIR (CLEAR)
G007694

Figur 17

Montering af skumkontrolventilen på Multi-Pro 5000-plænesprøjter

1. Find skumslangen, som tidligere blev ført frem til førerhuset.
2. Monter en plastikrørklemme på de frilagte skumdyser.

   Bemærk: Brug en blå klemme til det blå rør (væske) og en hvid klemme til det klare rør (luft).
3. Afhængigt af modellen, bor eller tryk et hul i instrumentbrættet.

   For 5700:

   A. Lav en markering 25 cm indad fra højre side af instrumentbrættet og så 3,8 cm fra bunden af instrumentbrættet (Figur 18).

   Bemærk: Hvis der her befinder sig en prop, der trykkes ud: Tryk proppen ud, og fortsæt til trin 4.

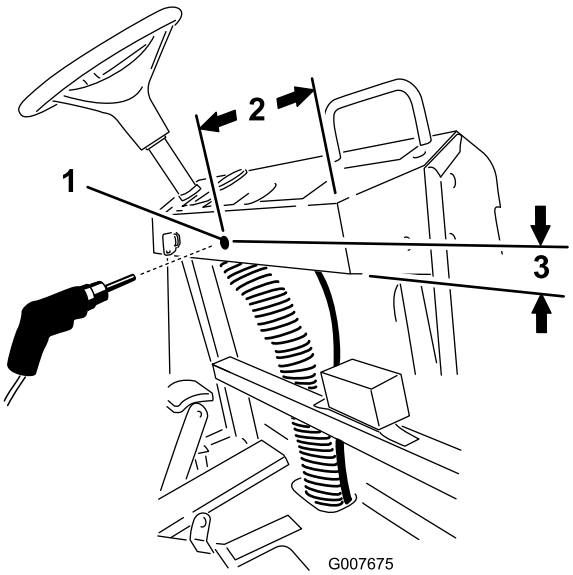

Figur 18
5700

1. Borehul, 1,1 cm i diameter
2. 25 cm
3. 3,8 cm

   B. Bor et hul med en diameter på 1,1 cm på det markerede sted, og fjern snavs og ru kanter omkring hullet.

   For 5800:

   Tryk proppen ud her, som vist i (Figur 19).

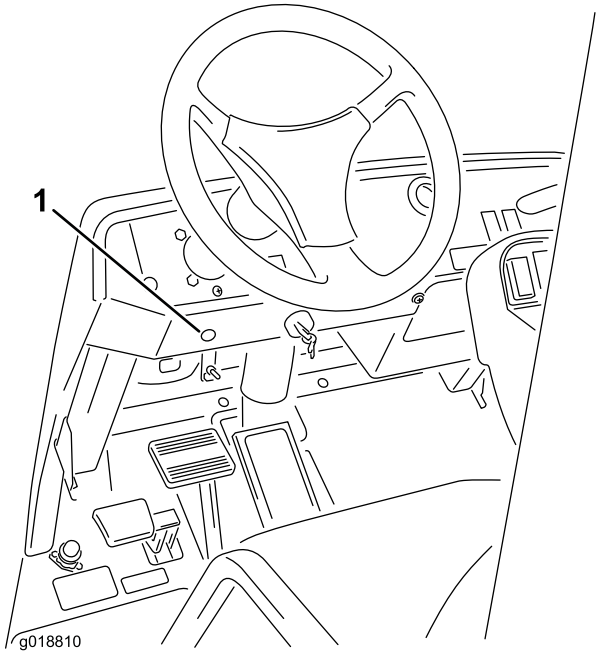

Figur 19
5800

1. Udtrykningsproppens placering

4. Find reguleringsventilen til montering på instrumentbrættet, der kan skilles ad til løse dele.
5. Løsn den møtrik, der holder grebsamlingen fast på T-stykket som vist på Figur 20.

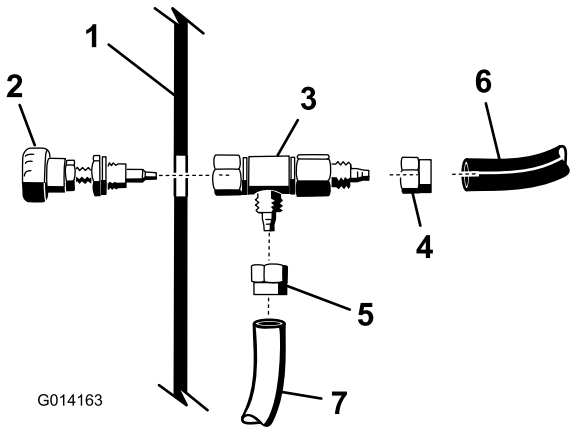

Figur 20

1. Instrumentbræt
2. Greb, reguleringsventil til montering på instrumentbrættet
3. Ventilhus på reguleringsventil til montering på instrumentbrættet
4. Ferrule, blåt rør
5. Ferrule, klart rør
6. Blåt rør
7. Klart rør

6. Monter det blå og det hvide rør fra skumslangerne under instrumentbrættet på reguleringsventilens ventilhus som vist i Figur 20.

Bemærk: Fastgør rørene til fittingen med rørklemmerne.

7. Vikl PTFE-forseglingstape om grebsamlingens gevind.
8. Før grebsamlingens gevindende gennem det hul, som er blevet trykket ud i instrumentbrættet.
9. Fastgør reguleringsventilens ventilhus på grebsamlingen, på undersiden af instrumentbrættet, ved at spænde møtrikken på grebsamlingen.
10. Monter mærkaten som vist i Figur 21.

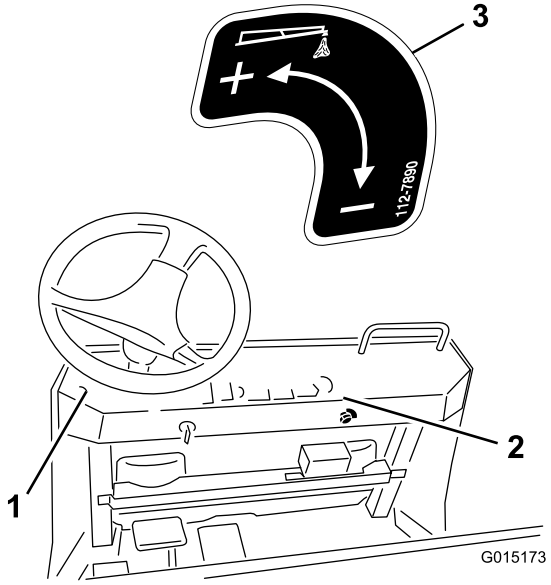

Figur 21

1. Placer mærkaten her på 5800-modellen.
2. Placer mærkaten her på 5700-modellen.
3. Mærkat 112-7890

Tilslutning af slangerne på Multi-Pro 5000-plænesprøjter

1. Tilslut det elektriske stik fra skummarkørtankenheden til det fri stik på ledningsnettet ved beslaget.
2. Monter skummarkørslangerne fra bommene som beskrevet nedenfor.
   A. Find de åbne rørender på den lange slange, der tidligere blev ført op til instrumentbrættet, og monter det blå rør på den åbne modhage på det sorte tankdæksel.

      Bemærk: Monter det klare rør på den **blå** eller vandførende modhage på kompressoren vist i Figur 22. Brug en blå rørklemme til at fastgøre begge rør. Rørenes kapper skal skilles yderligere ad for at give plads til hele tankenheden i længden.

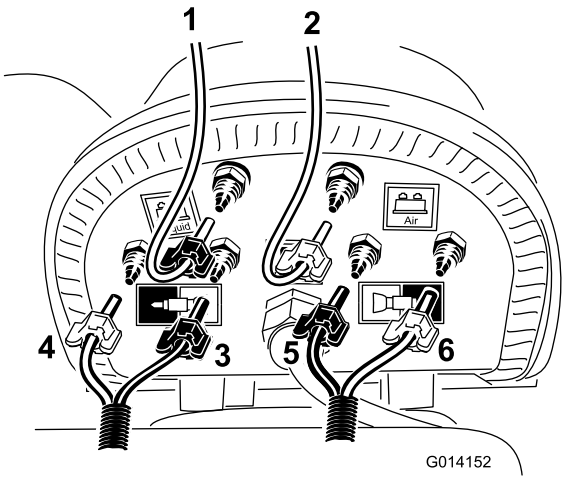

Figur 22

1. Klart rør og blå klemme (returrør fra kontrolventilen til montering på instrumentbrættet)
2. Klart rør og hvid klemme (klart engangsrør fra sløjfeslangen på 91 cm)
3. Højre bom, klart rør og hvid klemme
4. Højre bom, blåt rør og blå klemme
5. Venstre bom, blåt rør og blå klemme
6. Venstre bom, klart rør og hvid klemme

   B. Find den korte sløjfeslange, der blev skåret af tidligere, og monter det klare rør på den sidste modhage på det sorte tankdæksel vist i Figur 22.

      Bemærk: Før den åbne ende hen til den hvide eller luftførende modhage på kompressoren. Fastgør røret med de hvide rørklemmer.

   C. Find 2 blå klemmer og 2 hvide klemmer blandt de løse dele, og monter en klemme med samme farve over hvert farvet rør i skumslangen, som tidligere blev ført til sprøjtebommene.

   D. Find den skumslange, der fører til den venstre bom, og monter det blå og det hvide rør på stederne, som vises i Figur 22.

   E. Find den skumslange, der fører til den højre bom, og monter det blå og det hvide rør på stederne, som vises i Figur 22.

   F. Fastgør alle rør til modhagerne med de resterende rørklemmer.
3. Den endelige samling skal se ud som vist i Figur 23.

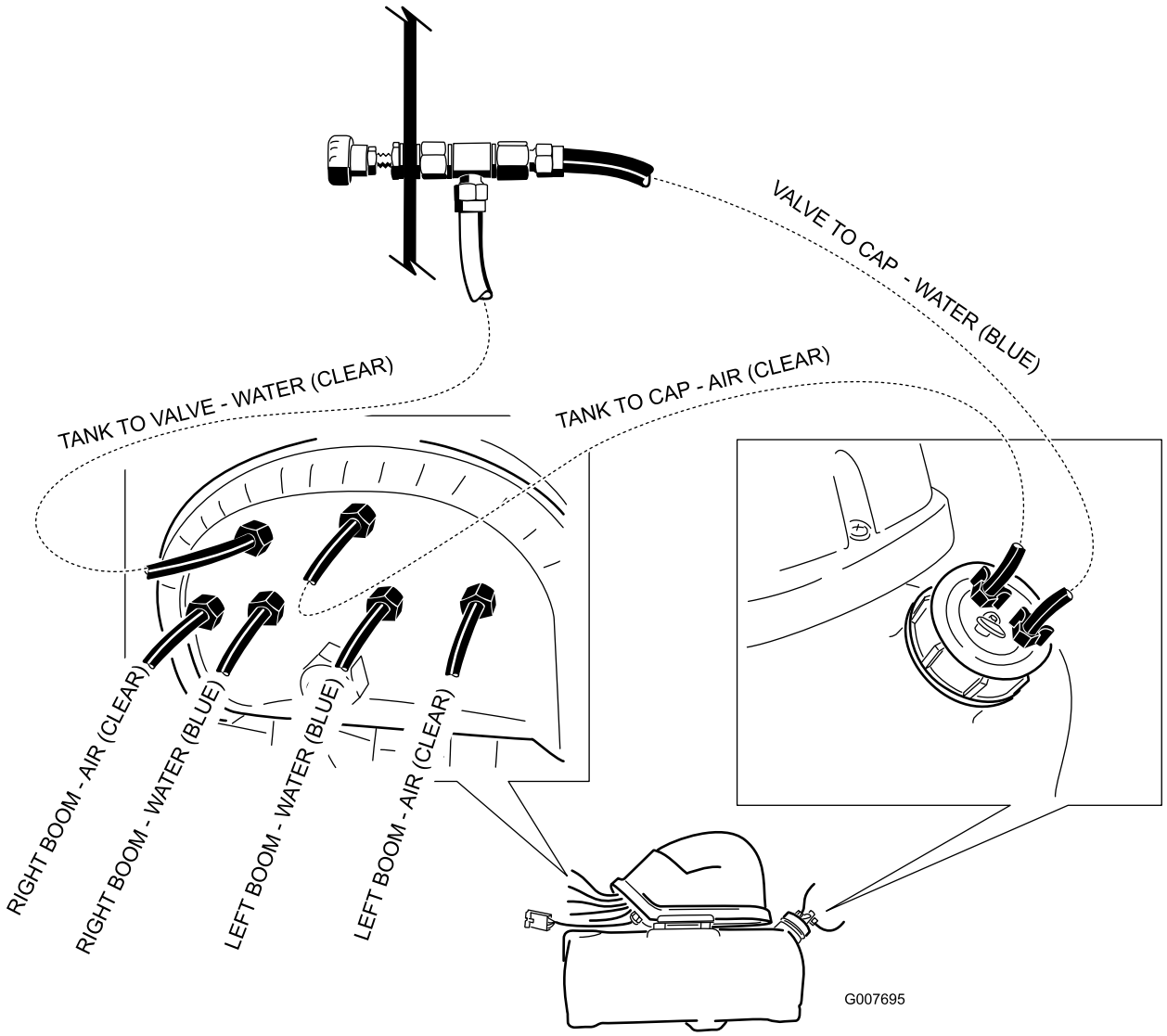

Figur 23

8

Montering af kontakter og sikring

Dele, der skal bruges til dette trin:

2	Vippekontakt
1	Sikring, 15 ampere

Multi-Pro 1200-plænesprøjte

1. Fjern sprøjteenhedens kontrolpanel for at blotlægge undersiden.
2. Løft og fjern de 2 propper fra sprøjteenhedens kontrolpanel på køretøjet, og monter de 2 medfølgende vippekontakter i åbningerne (se Figur 24 for Multi Pro 1200 og Figur 25 for Multi Pro 1250).

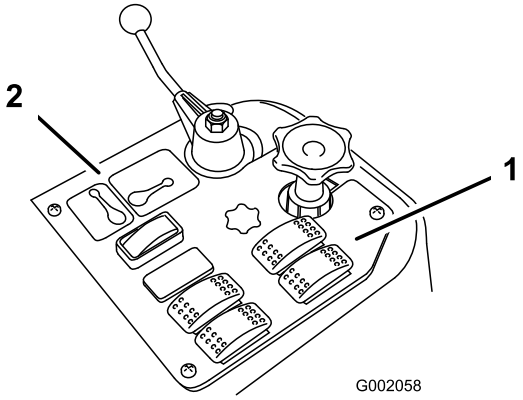

Figur 24

1200

1. Skummarkørkontakter
2. Sprøjteenhedens kontrolpanel

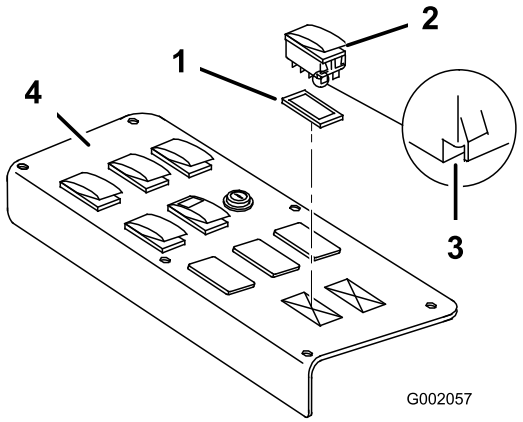

Figur 25

1250

1. Prop
2. Kontakt
3. Hak (på bagsiden)
4. Sprøjteenhedens kontrolpanel

3. Tilslut stikket, som er mærket til højre skumsolenoid, til den højre kontakt, og tilslut stikket, der er mærket til den venstre skumsolenoid, til den venstre kontakt.

   Bemærk: Sørg for, at kontakternes retning svarer til den viste retning i Figur 25, hvor hakket peger mod køretøjets bagende.

4. Sæt sikringen på 15 ampere i den tilsvarende åbning på sikringsblokken, der befinder sig forrest på køretøjet.

Multi-Pro 5700-plænesprøjte

1. Fjern gashåndtaget ved at skrue det af hastighedskontrolstangen på centerkonsollen.
2. Frigør låsen, og fjern kontaktpanelet fra centerkonsollen (Figur 26).

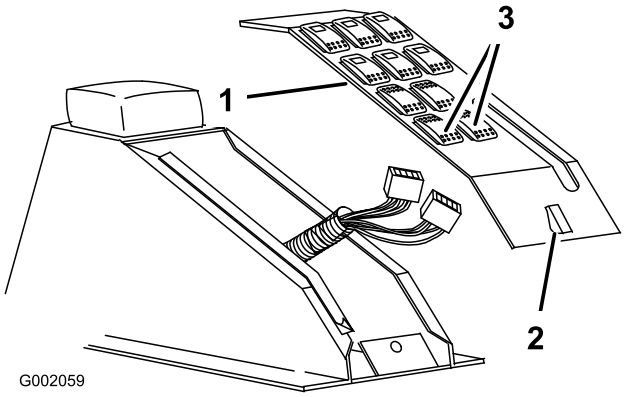

Figur 26

1. Kontrolpanel
2. Lås
3. Skummarkørkontakter

3. Fjern propperne i hullerne til skummarkørkontakterne.
4. Monter de 2 vippekontakter på kontaktpanelet.

   Bemærk: Sørg for, at hakket/hullet på bunden af hver kontakt vender mod bagenden af køretøjet.

5. Tilslut stikket, som er mærket til højre skumsolenoid, til den højre kontakt, og tilslut stikket, der er mærket til den venstre skumsolenoid, til den venstre kontakt.
6. Monter kontaktpanelet, og fastgør låsen.
7. Skru gashåndtaget fast på hastighedskontrolstangen med fingrene.
8. Sæt sikringen på 15 ampere i den tilsvarende åbning på sikringsblokken, der befinder sig forrest på køretøjet.

Multi-Pro 5800-plænesprøjte

1. Fjern de 2 propper i hullerne til skummarkørkontakterne på centerkonsollen (Figur 27).

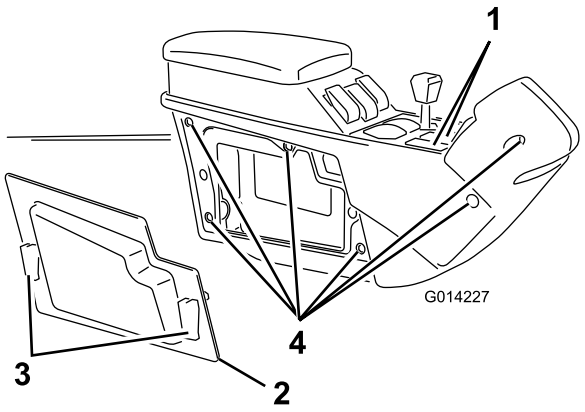

Figur 27

1. Propper i hullerne til skummarkørkontakterne
2. Sidepanel
3. Hurtigmonteringslåse
4. Bolte (6)

2. Løsn de 2 hurtigmonteringslåse, og fjern de højre sidepanel på centerkonsollen (Figur 27).
3. Fjern de 6 bolte, der fastgør den højre sideskærm på centerkonsollen (Figur 27).
4. Find de 2 stik og før dem op gennem kontaktåbningerne.

   Bemærk: Før stikket, som er mærket til højre skumsolenoid, gennem den højre kontaktåbning, og før stikket, der er mærket til den venstre skumsolenoid, gennem den venstre kontaktåbning.
5. Tilslut stikket, som er mærket til højre skumsolenoid, til den højre kontakt, og tilslut stikket, der er mærket til den venstre skumsolenoid, til den venstre kontakt.
6. Monter de 2 vippekontakter på kontaktpanelet.

   Bemærk: Sørg for, at hakket/hullet på bunden af hver kontakt vender mod bagenden af køretøjet.
7. Monter den højre sideskærm på konsollen med de 6 bolte, du fjernede i trin 3.
8. Monter det højre sidepanel.
9. Sæt sikringen på 15 ampere i den tilsvarende åbning på sikringsblokken, der befinder sig forrest på køretøjet.

Workman 200 sprøjtesystem

1. Løsn de 4 skruer, der fastgør frontpanelet til kontrolkassen (Figur 28).

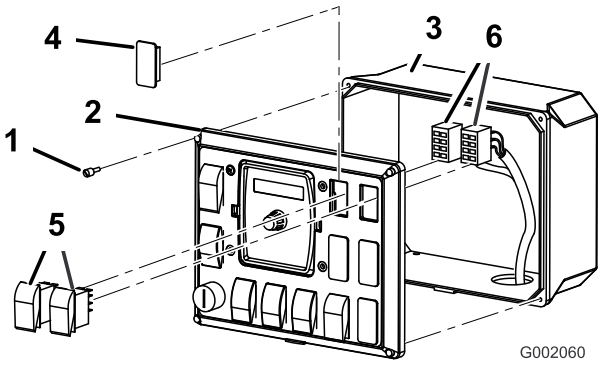

Figur 28

1. Skrue
2. Frontpanel
3. Kontrolkasse
4. Prop
5. Vippekontakt
6. Stik

2. Fjern frontpanelet, så indersiden af kontrolkassen bliver tilgængelig (Figur 28).
3. Løft og fjern de 2 propper fra sprøjteenhedens kontrolpanel på køretøjet, og monter de 2 medfølgende vippekontakter i stedet (Figur 28).
4. Tilslut stikket, som er mærket til højre skumsolenoid, til den højre kontakt, og tilslut stikket, der er mærket til den venstre skumsolenoid, til den venstre kontakt.

   Bemærk: Sørg for, at kontakternes retning svarer til stikkenes retning.
5. Monter det forreste kontrolpanel på kontrolkassen, og fastgør det med de 4 skruer, der blev løsnet tidligere.
6. Sæt sikringen på 15 ampere i den øverste åbning på sikringsblokken.

   Bemærk: Sørg for, at den tilsvarende ledning i sikringsblokken er forbundet med den røde og den sorte ledning i ledningsnettet (Figur 29).

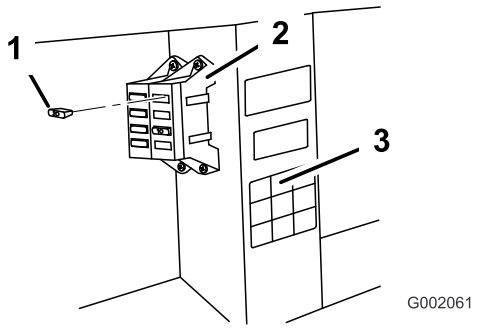

Figur 29

1. 15 A
2. Sikringsblok
3. Sikringsdåsemærkat

Betjening

Brug af styreenhederne

Højre bomkontakt–aktiverer kompressoren, hvilket medfører, at der tilføres vand og luft til den højre bomsektion.

Venstre bomkontakt–aktiverer kompressoren, hvilket medfører, at der tilføres vand og luft til den venstre bomsektion.

Bemærk: Du kan udsende skum fra begge bomsektioner på samme tid.

Indikatormærker–befinder sig på siden af tanken, og markerer niveauet af opløsning i tanken.

Skumregulatorens justeringsventil–styrer skumopløsningens konsistens. Justering på ventilen, dvs. åbning eller lukning, styrer mængden af sæbeopløsning, der ledes til skumdyserne. En forøgelse af mængden resulterer i større, hyppigere skumdråber, mens en forringelse resulterer i mindre dråber med mindre hyppighed.

Bemærk: En vandig konsistens kan kan være fordelagtig på dage med meget vind.

Aflastningsventil–træk den røde tap på tankdækslet ud for at fjerne trykket i tanken.

Opfyldning af tanken og justering af skumdensiteten

Vigtigt: Skyl systemet gennem med rent vand, efter hver anvendelse, særligt efter brug af "hårdt" vand. Smør ikke kompressormotoren med smøreolie, fedt eller andre petroleumsprodukter.

1. Sørg for, at både venstre og højre bomkontakt på konsollen befinder sig i positionen Off.
2. Træk den røde tap på aflastningsventilen ud, og fjern det sorte dæksel fra tanken.
3. Hæld den rette mængde vand i tanken, og tilføj så skumkoncentrat gennem åbningen øverst på tanken i henhold til producentens instruktioner.

   Vigtigt: Ekstreme pH-værdier (hårdt eller blødt vand) i vandet påvirker den mængde af skumkoncentrat, som er nødvendig.
4. Monter dækslet på tanken og spænd det til med fingrene.
5. Åbn skumdensitetsjusteringsventilen til mellem 1/8 og 1/4 omgang ved den første betjening (Figur 30).

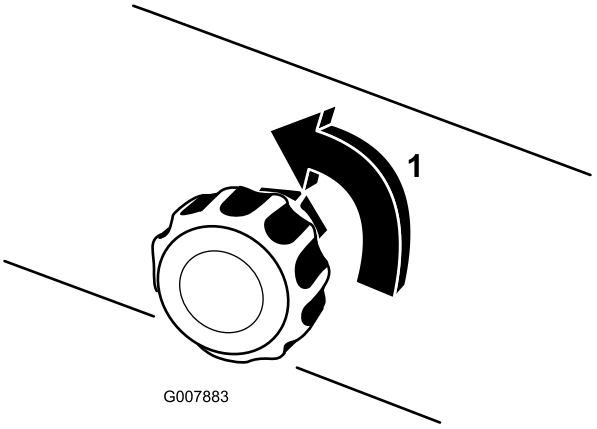

Figur 30

1. 1/4 omgang åben

6. Begynd driften af markørsystemet, og lav et kontrolmønster på jorden.

   Bemærk: Første gang du tager markørsystemet i drift tager det 1-2 minutter for skummet at strømme gennem ledningen.
7. Juster skumdensitetsjusteringsventilen for at opnå den ønskede konsistens, og sprøjt så helt normal.

   Bemærk: Hvis der står skum i ledningen i længere end 2 timer, kan det risikere at blive vandigt. Før maskinen tages i brug efter en pause på længere end 2 timer, skal den have lov at køre i 1-2 minutter for at fjerne overskydende vand.

   Følg denne fremgangsmåde, hvis skummet i maskinen er meget vandigt:

   A. Luk skumdensitetsjusteringsventilen helt.

   B. Lad maskinen køre i 2 minutter.

   C. Vent 1 minut, og kontroller så skummets konsistens.

   D. Juster ventilen for at opnå den ønskede skumkonsistens.

Vedligeholdelse

Vinterklargøring

1. Tag trykket af tanken ved at trække aflastningsventilen på tanken ud.
2. Kobl luft- og væskerørene fra tankdækslet.
3. Kobl luft- og vandrørene sammen med den medfølgende rørkobling.
4. Tænd for skummarkøren i 5 minutter på hver side.

   Bemærk: Dette fjerner opløsning fra solenoiderne og forebygger frostskader.
5. Skil skumdyserne ad, og udskift skumsvampene.
6. Tøm tanken helt for sæbe og væske for at undgå frostskader på tanken.

Opbevaring

1. Anbring køretøjet på en plan overflade, aktiver parkeringsbremsen, stands pumpen, stop motoren, og tag tændingsnøglen ud.
2. Tag trykket af tanken ved at åbne tankdækslet, sætte det på igen, og skrue det til med fingrene.
3. Kobl luft- og væskerørene fra tanken.

   Bemærk: Udskift luft- og vandrørene sammen med den medfølgende rørkobling.
4. Skil skumdyserne ad, og udskift skumsvampene.
5. Tøm tanken helt for sæbe og væske for at undgå frostskader på tanken.

Bemærkninger:



Count on it.