Form No. 3366-753 Rev C

Kit de marcador de espuma

para Pulverizadores de césped Multi-Pro® Serie 1200, 1250 y 5000, y Sistemas de pulverización Workman® 200

Nº de modelo 41236—Nº de serie 311000001 y superiores

Instrucciones de instalación

Seguridad

Nota: Los lados derecho e izquierdo de la máquina se determinan desde la posición normal del operador.

Pegatinas de seguridad e instrucciones

Las pegatinas de seguridad e instrucciones están a la vista del operador y están ubicadas cerca de cualquier zona de peligro potencial. Sustituya cualquier pegatina que esté dañada o que falte.

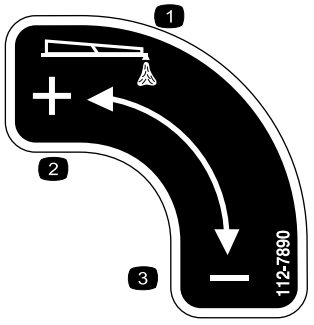

112-7890

1. Salida de espuma
2. Aumentar
3. Reducir

© 2012—The Toro® Company
8111 Lyndale Avenue South
Bloomington, MN 55420

Registre su producto en www.Toro.com.

Traducción del original (ES)
Impreso en EE.UU.
Reservados todos los derechos

Instalación

Piezas sueltas

Utilice la tabla siguiente para verificar que no falta ninguna pieza.

Procedimiento	Descripción	Cant.	Uso
2	Depósito del marcador de espuma	1	Ensamble el depósito del marcador de espuma.
	Tapón del depósito, negro	1	
3	Tornillo (M6)	4	Monte el depósito en el soporte
	Arandela (M6)	4	
4	Perno de cuello cuadrado, Serie 1200 (3/8 x 1-1/4 pulgadas)	4	Instale el depósito y el soporte.
	Contratuerca, Serie 1200 y Workman 200 (3/8 pulgada)	4	
	Perno de cuello cuadrado, Serie 5000 (5/16 x 1-1/4 pulgada)	4	
	Contratuerca, Serie 5000 (5/16 pulgada)	4	
	Perno, Workman 200 (3/8 x 1-1/4 pulgadas)	4	
5	Manguera de espuma	1	Enrute las mangueras de espuma.
	Sujetacables de plástico	8	
6	Abrazaderas azules	2	Instale las boquillas de espuma
	Abrazaderas blancas	2	
	Soportes	4	
	Espaciadores	4	
	Tornillos de fijación	4	
	Varilla de montaje	2	
	Boquillas de espuma	2	
7	Válvula reguladora del tapón	1	Instale la válvula de control de espuma y conecte las mangueras.
	Válvula reguladora del salpicadero	1	
	Pegatina, 112-7890	1	
8	Interruptor basculante	2	Instale los interruptores y el fusible.
	Fusible, 15 amperios	1	

Se ofrecen instrucciones individuales para cada paso de la instalación del kit de marcador de espuma en el que los procedimientos difieren de una máquina a otra. Antes de proceder con cada paso de la instalación, busque el encabezado correspondiente a la máquina específica con la que está trabajando.

Este kit de marcador de espuma requiere un soporte de montaje diseñado específicamente para su máquina. Antes de instalar este kit, póngase en contacto con un distribuidor Autorizado Toro para obtener el soporte de montaje correcto.

1

Preparación de la máquina

No se necesitan piezas

Procedimiento

1. Coloque el pulverizador sobre una superficie nivelada, ponga el freno de estacionamiento y pare la bomba.
2. Baje los brazos a la posición de pulverización.
3. Pare el motor y retire la llave.

2

Ensamblaje del depósito del marcador de espuma

Piezas necesarias en este paso:

1	Depósito del marcador de espuma
1	Tapón del depósito, negro

Procedimiento

1. Localice el depósito del marcador de espuma y la tapa negra con tubo de filtro entre las piezas sueltas.
2. Eliminar cualquier residuo de dentro del depósito.
3. Instale el tapón en el conjunto del depósito:
   A. Baje el tubo de filtro por el orificio roscado grande del depósito.
   B. Comprima el tope en V del tubo justo lo suficiente para poderlo introducir por el orificio roscado.
   C. Enrosque el tapón del depósito en el orificio roscado.

3

Montaje del depósito en el soporte

Piezas necesarias en este paso:

4	Tornillo (M6)
4	Arandela (M6)

Instalación del depósito del marcador de espuma en Pulverizadores de la Serie 1200

Coloque el conjunto del depósito de espuma en el soporte de montaje, según se muestra en Figura 1.

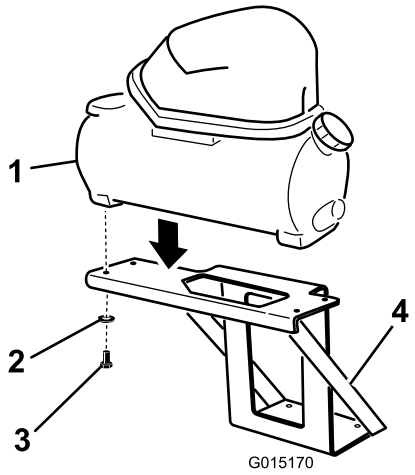

Figura 1

1. Depósito del marcador de espuma
2. Arandela
3. Tornillo (M6)
4. Soporte de montaje

Instale 4 tornillos (M6) y 4 arandelas (M6) desde abajo por la plataforma del soporte de montaje hasta la parte inferior del depósito del marcador de espuma. Apriete todos los tornillos para sujetar el depósito. Apriete las tuercas a 5–7 N-m (45–61 pies-libra).

Instalación del depósito del marcador de espuma en Pulverizadores de la Serie 5000

1. Coloque el depósito de espuma sobre el soporte de montaje, según se indica (Figura 2).

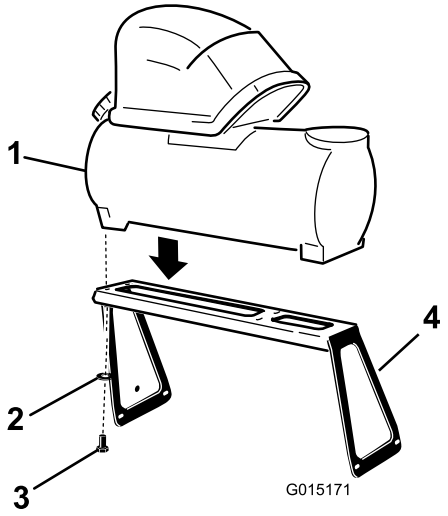

Figura 2

1. Depósito del marcador de espuma
2. Arandela
3. Tornillo (M6)
4. Soporte de montaje

2. Instale 4 tornillos (M6) y 4 arandelas (M6) desde abajo por la plataforma del soporte de montaje

hasta la parte inferior del depósito del marcador de espuma. Apriete todos los tornillos para sujetar el depósito. Apriete las tuercas a 5–7 N-m (45–61 pies-libra).

Instalación del Depósito del marcador de espuma en sistemas de pulverización Workman 200

1. Coloque el depósito de espuma sobre el soporte de montaje, según se indica (Figura 3).

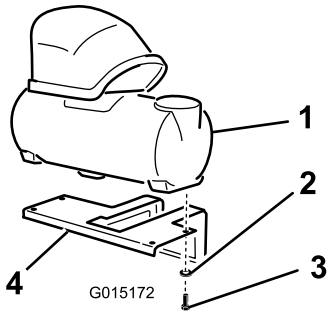

Figura 3

1. Depósito del marcador de espuma
2. Arandela
3. Tornillo (M6)
4. Soporte de montaje

2. Instale 4 tornillos (M6) y 4 arandelas (M6) desde abajo por la plataforma del soporte de montaje hasta la parte inferior del depósito del marcador de espuma. Apriete todos los tornillos para sujetar el depósito. Apriete las tuercas a 5–7 N-m (45–61 pies-libra).

4

Instalación del depósito y el soporte en el pulverizador

Piezas necesarias en este paso:

4	Perno de cuello cuadrado, Serie 1200 (3/8 x 1-1/4 pulgadas)
4	Contratuerca, Serie 1200 y Workman 200 (3/8 pulgada)
4	Perno de cuello cuadrado, Serie 5000 (5/16 x 1-1/4 pulgada)
4	Contratuerca, Serie 5000 (5/16 pulgada)
4	Perno, Workman 200 (3/8 x 1-1/4 pulgadas)

Instalación del depósito y el soporte en el Multi-Pro® Serie 1200

Instale el depósito y el soporte en el soporte de montaje situado encima de la caja de la batería, usando los 4 pernos de cuello cuadrado (3/8 x 1-1/4 pulgadas) y las 3 contratuercas (3/8 pulgada) (Figura 4).

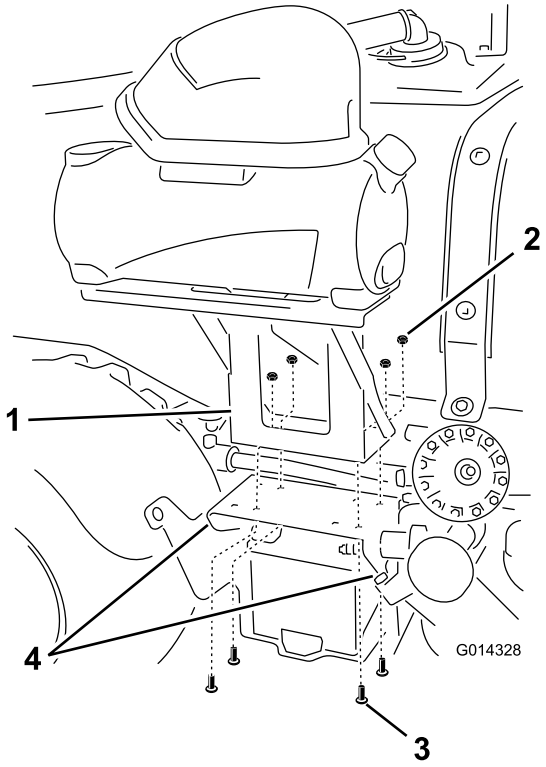

Figura 4

1. Soporte (2), Serie 1200
2. Contratuerca (3/8 pulgada) (4)
3. Perno de cuello cuadrado (3/8 x 1-1/4 pulgadas) (4)
4. Herrajes para montar el soporte al tirante del guardabarros del pulverizador y a la pestaña del bastidor

Instalación del depósito y del soporte en el Multi-Pro® Serie 5000

1. Coloque el pulverizador sobre una superficie nivelada, ponga el freno de estacionamiento, pare la bomba, pare el motor y retire la llave de contacto.
2. En los guardabarros trasero derecho, afloje los 4 pernos de la parte delantera y trasera del guardabarros.
3. Instale el soporte en los taladros del guardabarros trasero derecho usando 4 pernos de cuello cuadrado (5/16 x 1/4 pulgada) y 4 contratuercas (5/16 pulgada), según se muestra en Figura 5.

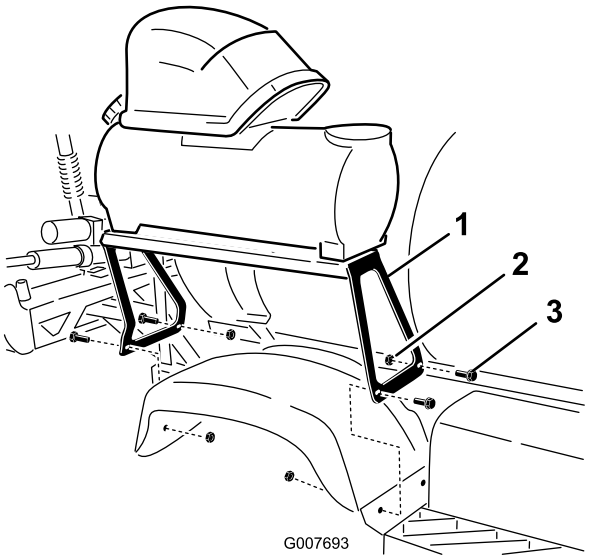

Figura 5

1. Soporte de montaje
2. Contratuerca (5/16 pulgada)
3. Perno de cuello cuadrado (5/16 x 1–1/4 pulgada)

Instalación del depósito y del soporte en sistemas de pulverización Workman® 200

1. Localice el asa izquierda delantera del patín del depósito, detrás del asiento del operador.
2. Retire el asa izquierda y los herrajes del lado izquierdo del patín del depósito.
3. Sujete el soporte al bastidor usando dos pernos (3/8 x 1-1/4 pulgadas), 2 arandelas (3/8 pulgada), 2 tuercas con arandela prensada (3/8 pulgada) incluidos entre las piezas sueltas; y el asa izquierda y los herrajes que se retiraron anteriormente (Figura 6).

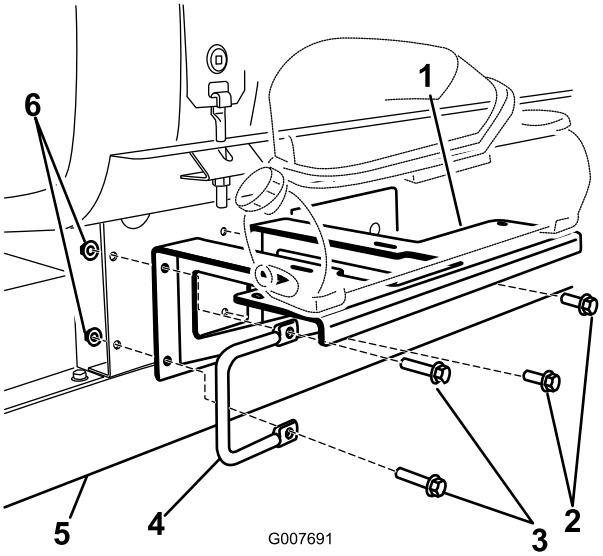

Figura 6

1. Soporte, Workman 200
2. Perno (3/8 x 1 pulgada), existente
3. Perno (3/8 x 1-1/4 pulgadas), piezas sueltas
4. Asa
5. Bastidor del Workman
6. Contratuerca (3/8 pulgada)

5

Enrutado de las mangueras de espuma

Piezas necesarias en este paso:

1	Manguera de espuma
8	Sujetacables de plástico

Longitudes de corte de las mangueras de espuma

	Serie 1200	Serie 5000	Workman 200
Manguera de espuma del brazo derecho	16 pies	14 pies	18 pies
Manguera de espuma del brazo izquierdo	18 pies	16 pies	16 pies
Manguera de control de densidad de la espuma	N/A	16 pies	N/A
Bucle de compresor a depósito	3 pies	3 pies (se utiliza únicamente tubo transparente)	3 pies

1. Mida la longitud de manguera del bucle grande y corte en consonancia. Aparte el resto.
2. En cada extremo de las mangueras cortadas, recorte la funda negra para dejar expuestas entre 3 y 4 pulgadas de los tubos azul y transparente.

Enrutado de las mangueras de espuma a los brazos

1. Instale las mangueras de espuma en los brazos.

   Nota: Instale la manguera más corta en el brazo del mismo lado que el soporte; instale la manguera más larga en el brazo del lado opuesto al soporte.

   A. En el brazo derecho, instale la manguera de espuma a lo largo del lado trasero del tubo superior (Figura 7).

   Importante: Si se instalan en el lado incorrecto, las mangueras de espuma quedarán aprisionadas cuando los brazos estén en la posición de transporte en "X".

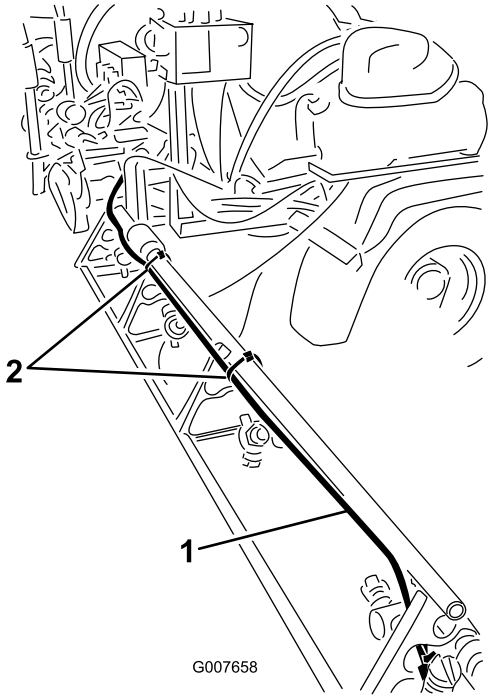

Figura 7
Serie 5000 ilustrado

1. Manguera de espuma, brazo derecho
2. Sujetacables de plástico

B. Alinee el extremo de la manguera con el extremo del tubo superior. Utilice un sujetacables de plástico para sujetar la manguera de espuma al tirante aprovechando los orificios del tirante (Figura 8).

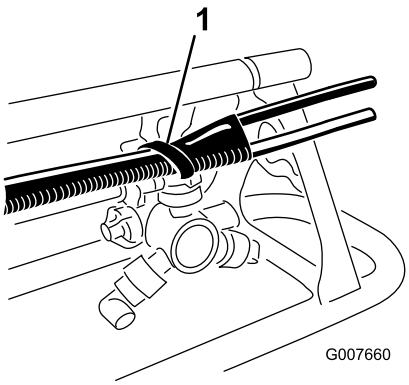

Figura 8

1. Sujetacables de plástico

C. Siga tendiendo la manguera de espuma junto a la manguera de alimentación existente del brazo. Utilice sujetacables de plástico para sujetar la manguera al tirante en las posiciones indicadas en Figura 9.

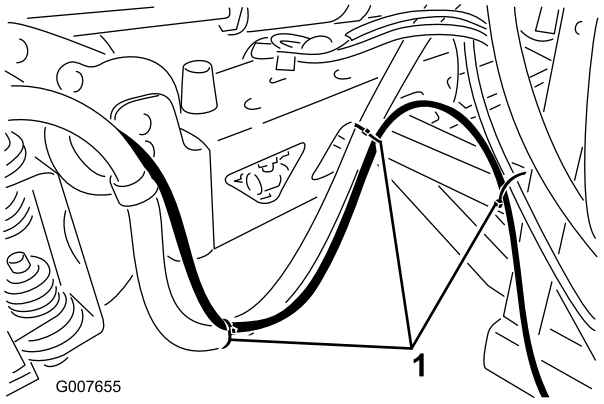

Figura 9

1. Sujetacables de plástico

D. Repita el proceso en el brazo izquierdo, pero pase la manguera por el lado delantero del tubo superior.

Importante: Si se instalan en el lado incorrecto, las mangueras de espuma quedarán aprisionadas cuando los brazos estén en la posición de transporte en "X".

2. Pase las 2 mangueras de espuma hacia adelante desde los brazos, por el lado de la máquina donde está instalado el soporte de montaje.
3. Utilice los sujetacables de alambre suministrados para sujetar las mangueras de espuma al arnés de cables existente o a las mangueras de alimentación de los brazos.

Enrutado de la manguera de control de densidad de la espuma (Pulverizadores Serie 5000 solamente)

El mando de control de espuma está instalado únicamente en la cabina de los pulverizadores Serie 5000; debe instalarse otra manguera independiente de espuma hasta la cabina como preparativo antes de instalar la válvula de control.

1. Localice la manguera de espuma de 16 pies de largo de la válvula de control del salpicadero.
2. Enrute la manguera hacia adelante desde el soporte del marcador de espuma, por debajo del depósito de productos químicos y por detrás del depósito de combustible, junto al cableado existente hasta la zona situada debajo del asiento (Figura 10).

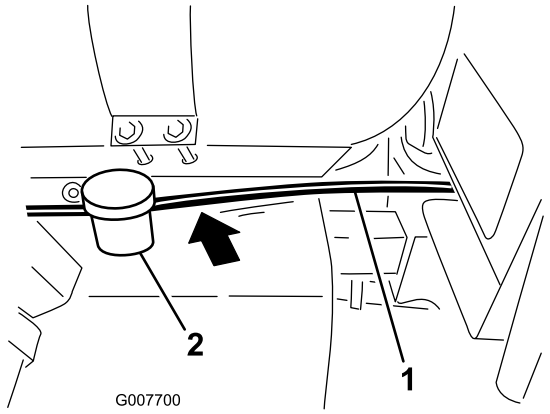

Figura 10

1. Manguera de espuma
2. Depósito de combustible

3. Levante el asiento y siga enrutando la manguera por debajo del panel de suelo y hacia adelante hasta el hueco del extremo delantero.
4. Pase la manguera hacia arriba, por detrás del lado derecho del salpicadero (Figura 11).

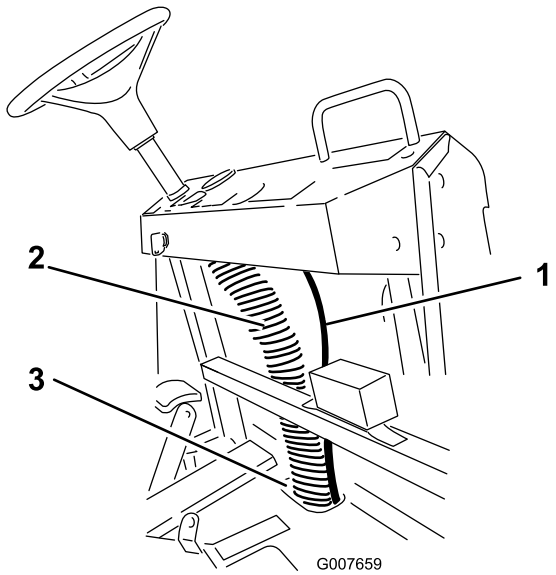

Figura 11

1. Manguera de espuma
2. Columna de cableado existente
3. Hueco del extremo delantero del panel de suelo

5. Sujete la manguera a la columna de cableado existente (Figura 11).

6

Instalación de las boquillas de espuma

Piezas necesarias en este paso:

2	Abrazaderas azules
2	Abrazaderas blancas
4	Soportes
4	Espaciadores
4	Tornillos de fijación
2	Varilla de montaje
2	Boquillas de espuma

Procedimiento

1. Instale una abrazadera de plástico en los tubos de espuma expuestos. Utilice una abrazadera azul para el tubo azul (fluido) y una abrazadera blanca para el tubo transparente (aire) (Figura 12).

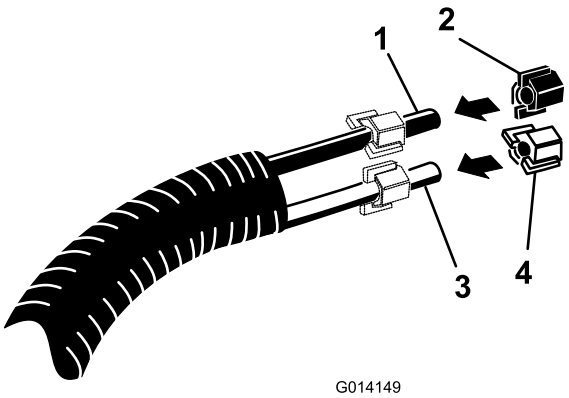

Figura 12

1. Tubo azul
2. Abrazadera azul
3. Tubo transparente
4. Abrazadera blanca

2. Localice los soportes de montaje de las boquillas de espuma y el espaciador. Instale el primer soporte a 3–4 pulgadas del extremo del tubo superior del brazo. Monte el soporte y el espaciador según se indica (Figura 13).

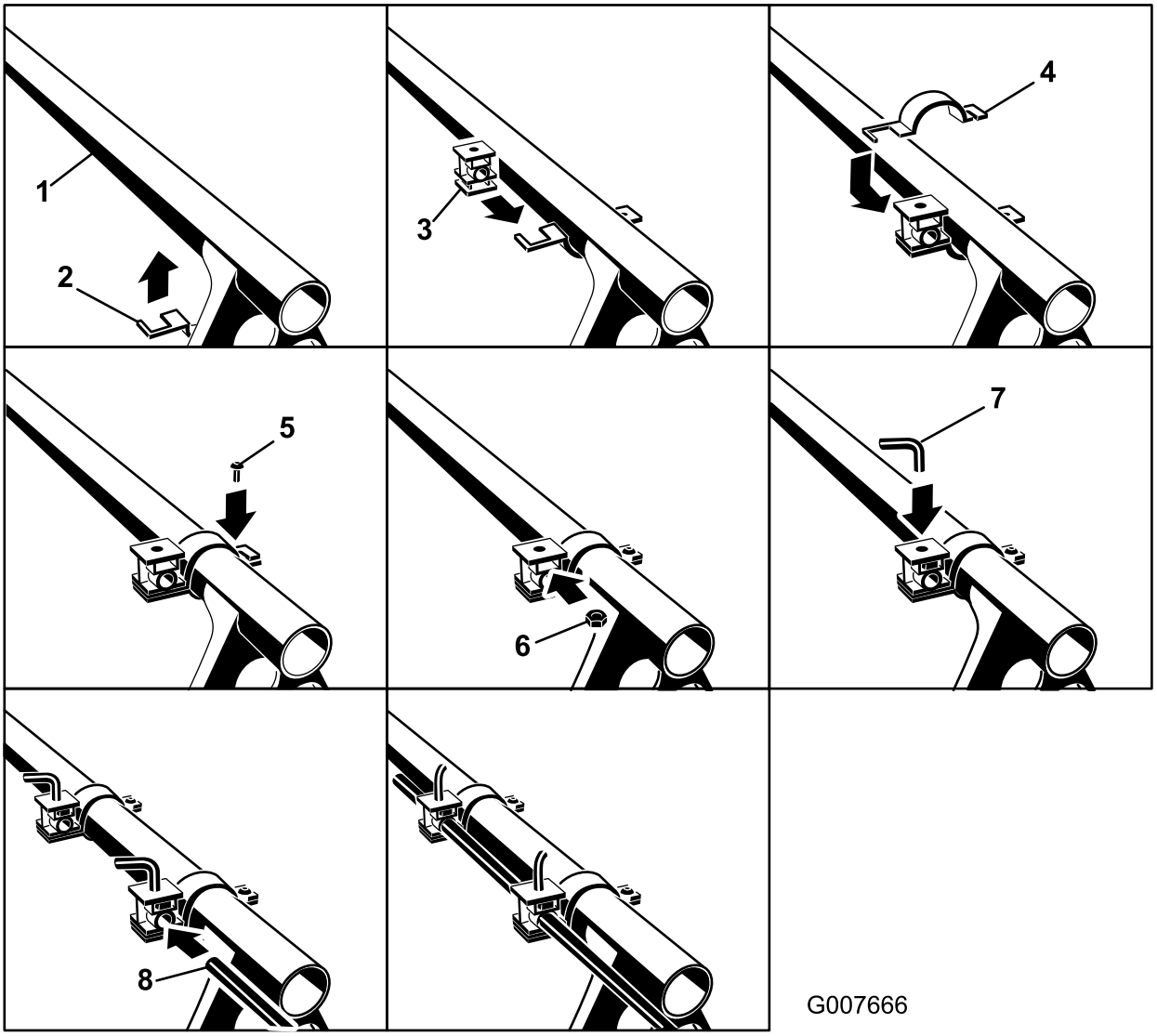

Figura 13

1. Tubo superior del brazo
2. Mitad inferior de la abrazadera
3. Espaciador – observe la orientación
4. Mitad superior de la abrazadera
5. Tornillo de la abrazadera
6. Tuerca, espaciador
7. Tornillo de fijación
8. Varilla de montaje

3. Instale el segundo soporte a 3–4 pulgadas del primero, hacia adentro.
4. Instale un tornillo de fijación en el taladro superior de cada espaciador.
5. Instale la varilla de montaje por los taladros de los espaciadores, con el extremo acanalado hacia fuera. Utilice los tornillos para fijar la varilla en la posición deseada.

6. Localice las boquillas de espuma entre las piezas sueltas. Instale una boquilla en la varilla de montaje, según se muestra en la Figura 14.

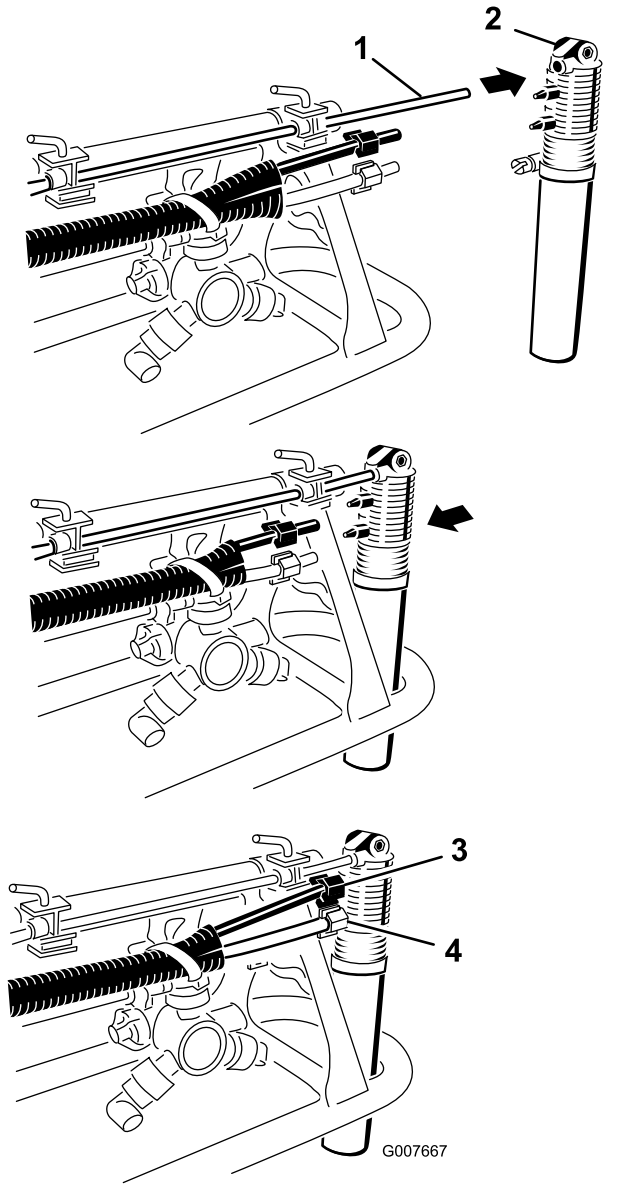

Figura 14

1. Varilla, extremo acanalado
2. Boquilla de espuma
3. Tubo y abrazadera azules
4. Tubo transparente y abrazadera blanca

7. Conecte el tubo azul a la espiga superior y el tubo transparente a la espiga inferior.
8. Sujete las mangueras con las abrazaderas instaladas anteriormente.
9. Repita este procedimiento en el otro brazo.

   Nota: Instale ambos soportes en la parte superior del tubo superior.

7

Instalación de la válvula de control de espuma y conexión de las mangueras

Piezas necesarias en este paso:

1	Válvula reguladora del tapón
1	Válvula reguladora del salpicadero
1	Pegatina, 112-7890

Instalación de la válvula de control de espuma en Pulverizadores de césped Multi-Pro Serie 1200 y Sistemas de pulverización Workman 200

1. Localice el tapón negro en el extremo del conjunto del depósito del marcador de espuma.
2. Instale el bucle de manguera de 3 pies y la válvula reguladora del tapón en el tapón negro (Figura 15).

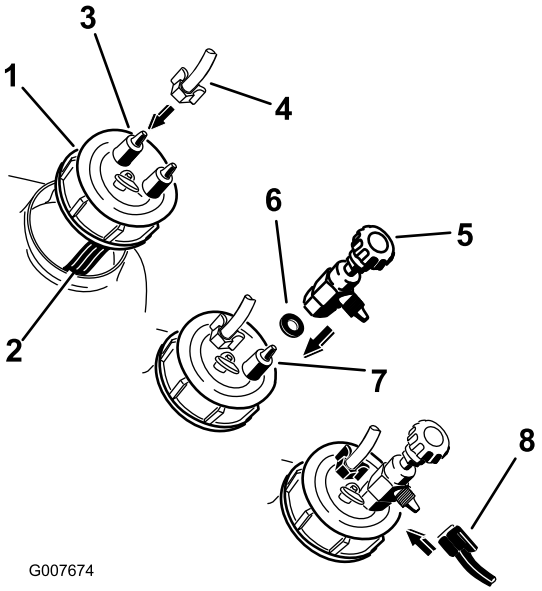

Figura 15

1. Tapón negro, extremo del conjunto del depósito
2. Tubo de filtro, azul (dentro del depósito)
3. Espiga **no conectada** al tubo de filtro
4. Tubo transparente y abrazadera blanca
5. Válvula reguladora del tapón
6. Arandela
7. Espiga **conectada** al tubo de filtro
8. Tubo y abrazadera azules

A. Desenrosque el tapón negro del depósito y levántelo de la máquina lo suficiente para poder ver el tubo de filtro azul.

B. Retire la abrazadera blanca de la espiga del tapón del depósito que **no está conectada** al tubo de filtro azul en el interior del depósito.

C. Instale la abrazadera blanca sobre el tubo transparente, instale el tubo transparente en la espiga y sujete el tubo transparente con la abrazadera blanca.

D. Localice la válvula reguladora del tapón entre las piezas sueltas.

Nota: Esta válvula es de color negro y tiene una arandela.

E. Retire la abrazadera azul de la espiga del tapón del depósito que está **conectada** al tubo de filtro azul en el interior del depósito.

F. Instale la arandela y luego la válvula reguladora del tapón en la espiga.

G. Instale la abrazadera azul sobre el tubo azul, instale el tubo azul sobre la espiga lateral de la válvula y sujete el tubo azul con la abrazadera azul.

Conexión de las mangueras en Pulverizadores de césped Multi-Pro Serie 1200 y Sistemas de pulverización Workman 200

1. Enchufe el conector eléctrico del depósito del marcador de espuma al conector abierto del arnés de cables en el soporte.
2. Instale las mangueras del marcador de espuma que vienen de los brazos, según se describe a continuación.

   A. Localice una abrazadera azul y una abrazadera blanca entre las piezas sueltas.

   B. Instale una abrazadera del mismo color en cada tubo de la manguera de bucle de 3 pies instalada anteriormente en el tapón negro del depósito.

   C. Instale los tubos azul y transparente en las espigas superiores correspondientes del compresor (Figura 16).

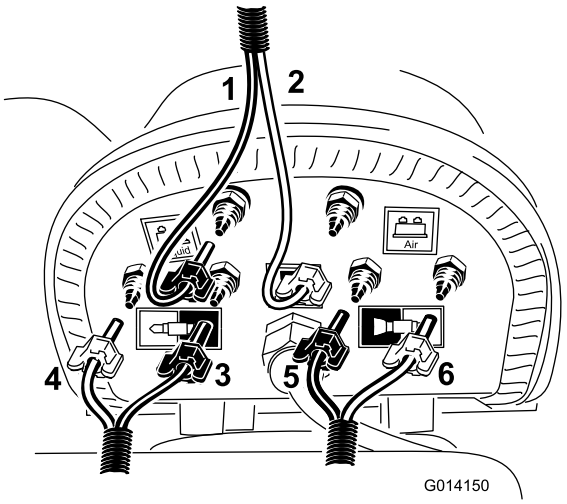

Figura 16

1. Tubo azul (líquido) y abrazadera azul, manguera de bucle de 3 pies
2. Tubo transparente (aire) y abrazadera blanca, manguera de bucle de 3 pies
3. Brazo derecho, tubo azul y abrazadera azul
4. Brazo derecho, tubo transparente y abrazadera blanca
5. Brazo izquierdo, tubo azul y abrazadera azul
6. Brazo izquierdo, tubo transparente y abrazadera blanca

   D. Localice 2 abrazaderas azules y 2 abrazaderas blancas entre las piezas sueltas.

   E. Instale una abrazadera con el mismo color del tubo sobre cada tubo de color de la manguera de espuma previamente enrutada a los brazos de pulverización.

   F. Localice la manguera de espuma enrutada al brazo izquierdo, e instale los tubos azul y blanco en los lugares indicados en Figura 16.

   G. Localice la manguera de espuma enrutada al brazo derecho, e instale los tubos azul y blanco en los lugares indicados en Figura 16.

   H. Sujete todos los tubos a las espigas con las abrazaderas restantes.

3. El enrutado final debe quedar como se indica en Figura 17.

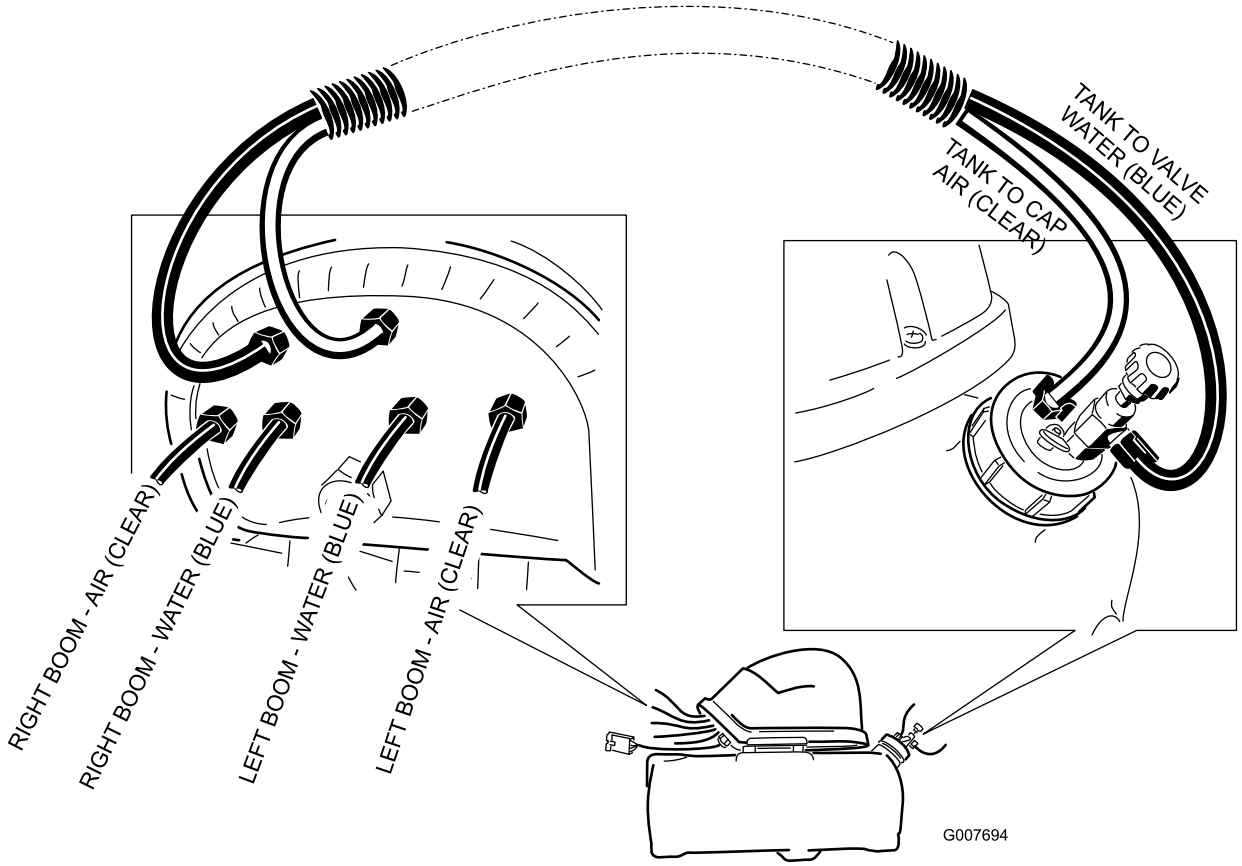
TANK TO VALVE WATER (BLUE)
TANK TO CAP AIR (CLEAR)
RIGHT BOOM - AIR (CLEAR)
RIGHT BOOM - WATER (BLUE)
LEFT BOOM - WATER (BLUE)
LEFT BOOM - AIR (CLEAR)
G007694

Figura 17

Instalación de la válvula de control de espuma en pulverizadores de césped Multi-Pro Serie 5000

1. Localice la manguera de espuma anteriormente enrutada hacia adelante a la cabina.
2. Instale una abrazadera de plástico en los tubos de espuma expuestos.

   Nota: Utilice una abrazadera azul para el tubo azul (fluido) y una abrazadera blanca para el tubo transparente (aire).
3. Dependiendo del modelo, perfore o quite el tapón del hueco del salpicadero.

   Modelo 5700:

   A. Haga una señal a 10 pulgadas del borde derecho del salpicadero y a 1-1/2 pulgadas del borde inferior del salpicadero (Figura 18).

   Nota: Si hay un tapón troquelado en este punto, quite el tapón y vaya al paso 4.

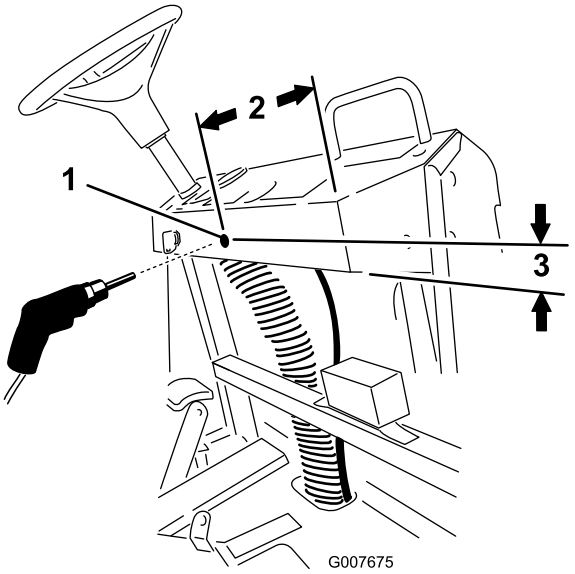

Figura 18
5700

1. Perforar taladro, 7/16 pulgada (11 mm) de diámetro
2. 10 pulgadas
3. 1-1/2 pulgadas

   B. Perfore un taladro de 7/16 pulgada (11 mm) de diámetro en el lugar marcado, limpie cualquier residuo y lime cualquier aspereza que hubiera alrededor del taladro.

   Modelo 5800:

   Quite el tapón en la posición mostrada en Figura 19.

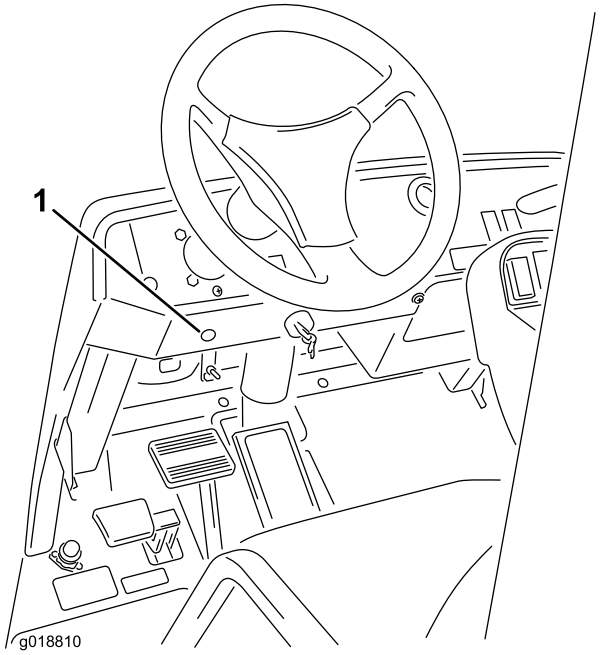

Figura 19
5800

1. Posición del tapón troquelado

4. Localice la válvula reguladora desmontable del salpicadero entre las piezas sueltas.
5. Afloje la tuerca que sujeta el pomo al acoplamiento en T, según se indica en Figura 20.

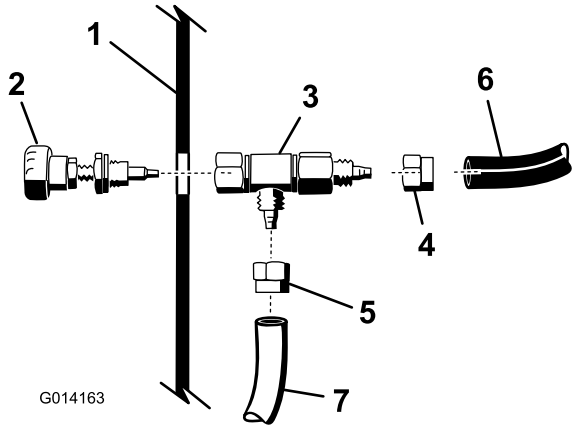

Figura 20

1. Salpicadero
2. Pomo, válvula reguladora de salpicadero
3. Cuerpo, válvula reguladora de salpicadero
4. Manguito, tubo azul
5. Manguito, tubo transparente
6. Tubo azul
7. Tubo transparente

6. Debajo del salpicadero, instale los tubos azul y blanco de la manguera de espuma en el cuerpo de la válvula reguladora, según se muestra en Figura 20.

Nota: Utilice las abrazaderas para sujetar los tubos al acoplamiento.

7. Envuelva las roscas del pomo con cinta de roscas PTFE.
8. Pase el extremo roscado del conjunto del pomo a través del taladro del salpicadero.
9. En la parte inferior del salpicadero, sujete el conjunto de la válvula reguladora al conjunto del pomo apretando la tuerca del conjunto del pomo.
10. Instale la pegatina según se muestra en Figura 21.

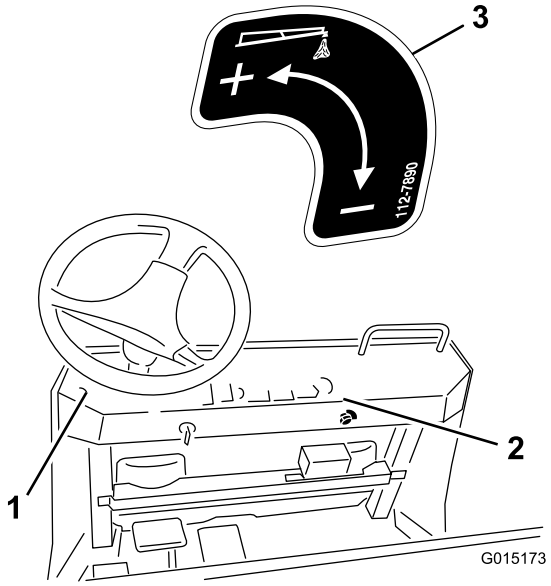

Figura 21

1. En el modelo 5800, coloque la pegatina aquí.
2. En el modelo 5700, coloque la pegatina aquí.
3. Pegatina 112-7890

Conexión de las mangueras en pulverizadores de césped Multi-Pro Serie 5000

1. Enchufe el conector eléctrico del depósito del marcador de espuma al conector abierto del arnés de cables en el soporte.
2. Instale las mangueras del marcador de espuma que vienen de los brazos, según se describe a continuación.

   A. Localice los extremos abiertos de la manguera larga enrutada hacia el salpicadero e instalada anteriormente, y conecte el tubo azul a la espiga libre del tapón negro del depósito.

   Nota: Instale el tubo transparente en la espiga **azul** o de agua del compresor, según se muestra en Figura 22. Utilice una abrazadera azul para sujetar ambos tubos. Será necesario abrir más la funda del tubo para que pase por el conjunto del depósito.

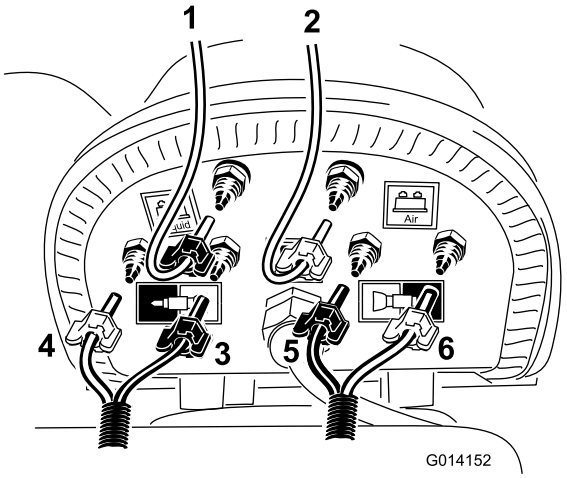

Figura 22

1. Tubo transparente y abrazadera azul (tubo de retorno de la válvula de control del salpicadero).
2. Tubo transparente y abrazadera blanca (tubo transparente de un solo uso de la manguera de bucle de 3 pies).
3. Brazo derecho, tubo transparente y abrazadera blanca
4. Brazo derecho, tubo azul y abrazadera azul
5. Brazo izquierdo, tubo azul y abrazadera azul
6. Brazo izquierdo, tubo transparente y abrazadera blanca

   B. Localice la manguera de bucle corta que se cortó previamente e instale el tubo transparente a la espiga restante del tapón negro del depósito, según se muestra en Figura 22.

   Nota: Enrute el extremo abierto a la espiga blanca o del aire del compresor. Utilice abrazaderas blancas para sujetar el tubo.

   C. Localice 2 abrazaderas azules y 2 abrazaderas blancas entre las piezas sueltas, e instale una abrazadera del mismo color del tubo en cada tubo de color de la manguera de espuma enrutada anteriormente a los brazos de pulverización.

   D. Localice la manguera de espuma enrutada al brazo izquierdo, e instale los tubos azul y blanco en los lugares indicados en Figura 22.

   E. Localice la manguera de espuma enrutada al brazo derecho, e instale los tubos azul y blanco en los lugares indicados en Figura 22.

   F. Sujete todos los tubos con las abrazaderas restantes.

3. El enrutado final debe quedar como se indica en Figura 23.

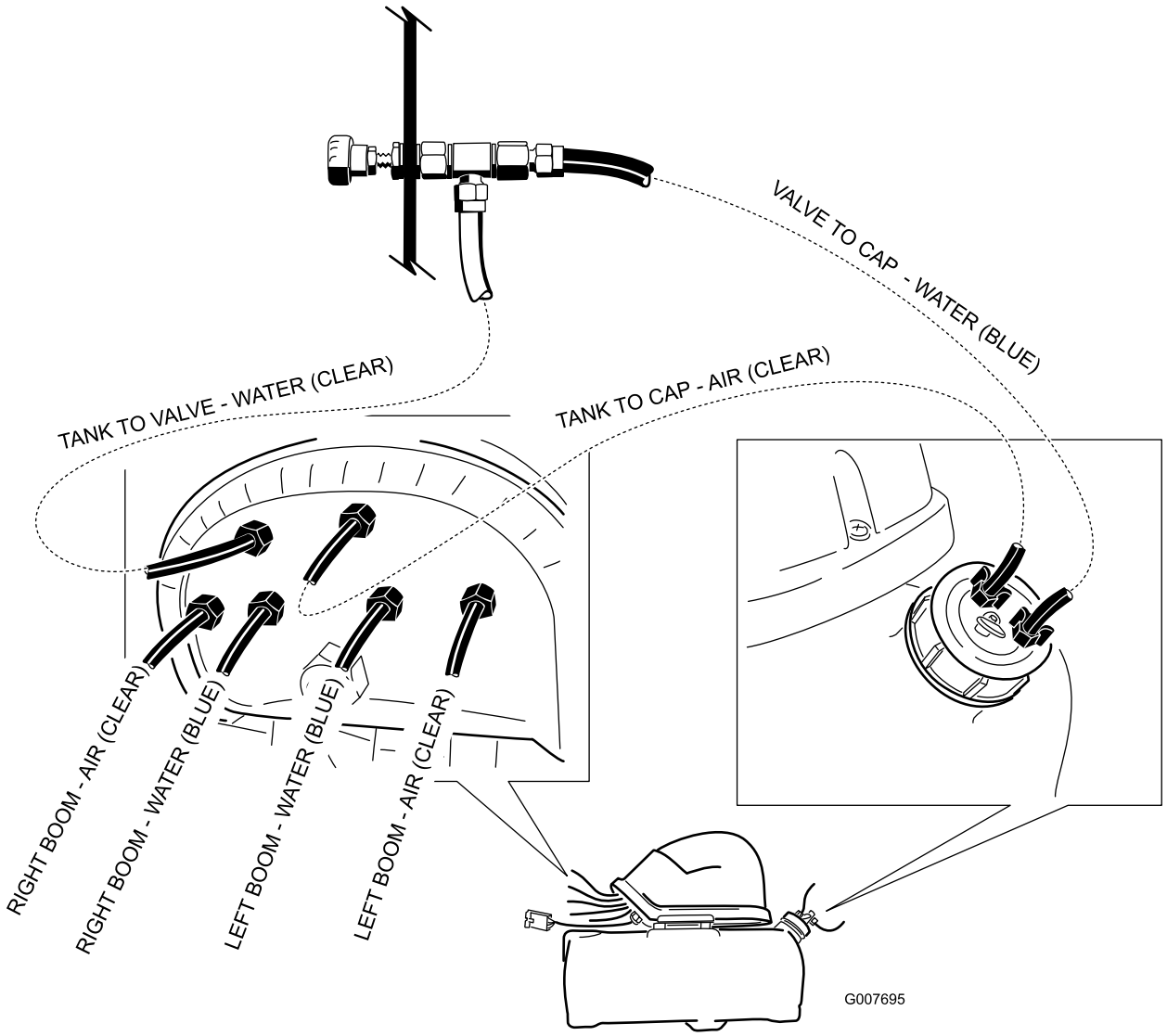

Figura 23

8

Instalación de los interruptores y del fusible

Piezas necesarias en este paso:

2	Interruptor basculante
1	Fusible, 15 amperios

Pulverizador de Césped Multi-Pro 1200

1. Retire el panel de control de pulverización para tener acceso a su cara inferior.
2. Retire los 2 tapones del panel de control de pulverización del vehículo e instale en su lugar los 2 interruptores basculantes suministrados (Consulte Figura 24 para el Multi-Pro 1200 y Figura 25 para el Multi-Pro 1250).

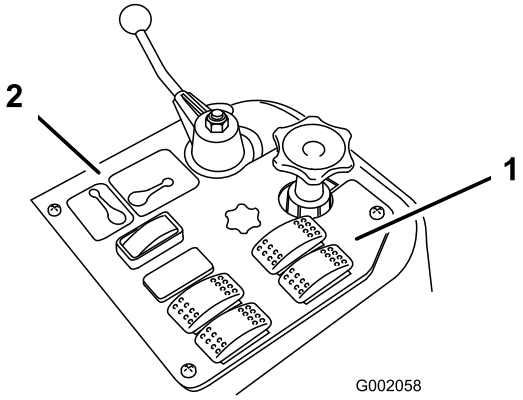

Figura 24

1200

1. Interruptores del marcador de espuma
2. Panel de control de pulverización

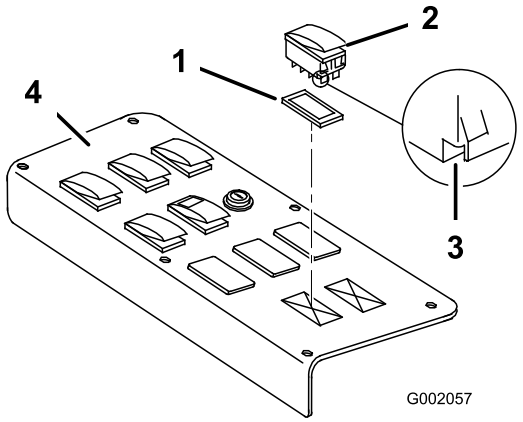

Figura 25

1250

1. Tapón
2. Interruptor
3. Muesca (detrás)
4. Panel de control de pulverización.

3. Enchufe el conector etiquetado para el solenoide de espuma derecho en el interruptor derecho, y el conector etiquetado para el solenoide de espuma izquierdo en el interruptor izquierdo.

   Nota: Asegúrese de que la orientación de los interruptores coincide con lo indicado en Figura 25, con la muesca orientada hacia la parte trasera del vehículo.

4. Inserte el fusible de 15 amperios en la ranura correspondiente del bloque de fusibles situado en la parte delantera del vehículo.

Pulverizador de Césped Multi-Pro 5700

1. Retire el mando del acelerador desenroscándolo de la varilla del acelerador en la consola central.
2. Abra el pestillo y retire el panel de control de la consola central (Figura 26).

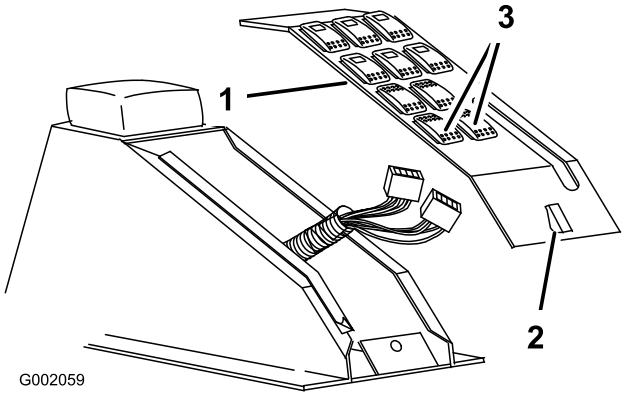

Figura 26

1. Panel de control
2. Pestillo
3. Interruptores del marcador de espuma

3. Retire los tapones de los huecos de los interruptores de los marcadores de espuma.
4. Instale los 2 interruptores basculantes en el panel de control.

   Nota: Asegúrese de que la muesca/el taladro de la parte inferior de cada interruptor está orientado hacia la parte trasera del vehículo.

5. Enchufe el conector etiquetado para el solenoide de espuma derecho en el interruptor derecho, y el conector etiquetado para el solenoide de espuma izquierdo en el interruptor izquierdo.
6. Instale el panel de control y cierre el pestillo.
7. Enrosque el mando del acelerador en la varilla hasta que esté apretado (con la mano solamente).
8. Inserte el fusible de 15 amperios en la ranura correspondiente del bloque de fusibles situado en la parte delantera del vehículo.

Pulverizador de césped Multi-Pro 5800

1. Retire los 2 tapones de los huecos de los interruptores de los marcadores de espuma de la consola central (Figura 27).

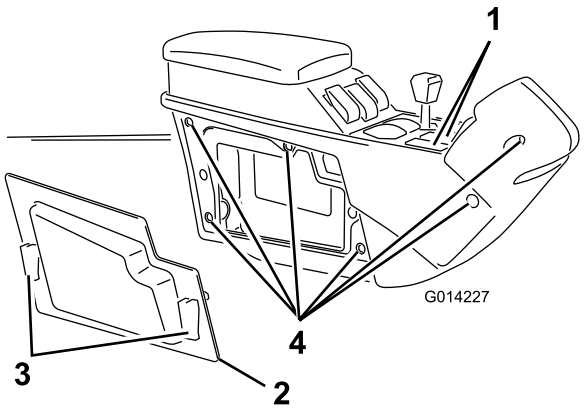

Figura 27

1. Tapones de los interruptores de los marcadores de espuma
2. Panel lateral
3. Cierres rápidos
4. Pernos (6)

2. Abra los 2 cierres rápidos y retire el panel lateral derecho de la consola central (Figura 27).
3. Retire los 6 pernos que sujetan la tapa del lado derecho a la consola central (Figura 27).
4. Localice los 2 conectores y enrute los mismos a través de los huecos de los interruptores.

   Nota: Pase el conector etiquetado para el solenoide de espuma derecho por el hueco derecho, y el conector etiquetado para el solenoide de espuma izquierdo por el hueco izquierdo.
5. Enchufe el conector etiquetado para el solenoide de espuma derecho en el interruptor derecho, y enchufe el conector etiquetado para el solenoide de espuma izquierdo en el interruptor izquierdo.
6. Instale los 2 interruptores basculantes en el panel de control.

   Nota: Asegúrese de que la muesca/el taladro de la parte inferior de cada interruptor está orientado hacia la parte trasera del vehículo.
7. Instale la tapa del lado derecho en la consola con los 6 pernos que retiró en el paso 3.
8. Instale el panel lateral derecho.
9. Inserte el fusible de 15 amperios en la ranura correspondiente del bloque de fusibles situado en la parte delantera del vehículo.

Sistema de pulverización Workman 200

1. Afloje los 4 tornillos que sujetan el panel delantero a la caja de control (Figura 28).

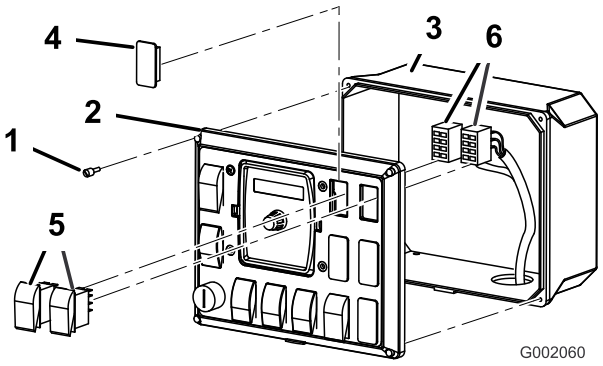

Figura 28

1. Tornillo
2. Panel delantero
3. Caja de control
4. Tapón
5. Interruptor basculante
6. Conectores

2. Retire el panel delantero para tener acceso al interior de la caja de control (Figura 28).
3. Retire los 2 tapones del panel de control de pulverización del vehículo e instale los 2 interruptores basculantes suministrados en su lugar (Figura 28).
4. Enchufe el conector etiquetado para el solenoide de espuma derecho en el interruptor derecho, y el conector etiquetado para el solenoide de espuma izquierdo en el interruptor izquierdo.

   Nota: Asegúrese de que la orientación de los interruptores se corresponde con la orientación del conector.
5. Instale el panel de control delantero en la caja de control, y sujételo con los 4 tornillos que aflojó anteriormente.
6. Inserte el fusible de 15 amperios en la ranura superior del bloque de fusibles.

   Nota: Asegúrese de que el cable correspondiente del bloque de fusibles está conectado al cable rojo y negro del arnés (Figura 29).

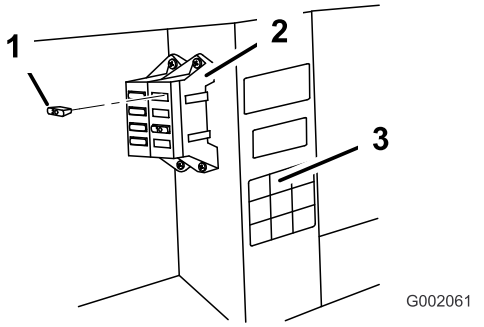

Figura 29

1. 15 amperios
2. Bloque de fusibles
3. Pegatina de la caja de fusibles

Operación

Uso de los controles

Interruptor del brazo derecho – activa el compresor, generando un caudal de agua y aire dirigido al tramo derecho del brazo.

Interruptor del brazo izquierdo – activa el compresor, generativa un caudal de agua y aire dirigido al tramo izquierdo del brazo.

Nota: Puede expulsar espuma simultáneamente desde ambos tramos de brazos.

Indicadores – estas marcas, situadas en el lateral del depósito, indican el nivel de solución que queda en el depósito.

Válvula reguladora de espuma – controla la consistencia de la solución de espuma. Abra o cierre la válvula para controlar la cantidad de solución jabonosa enviada a las boquillas de espuma. Un flujo mayor producirá gotas de espuma más grandes y con mayor frecuencia; un flujo reducido producirá gotas de espuma más pequeñas y con menos frecuencia.

Nota: Una consistencia más aguada puede ser más útil en días de mucho viento.

Válvula de alivio de la presión – tire hacia fuera de la pestaña roja del tapón del depósito para aliviar la presión del depósito.

Llenado del depósito y ajuste de la densidad de la espuma

Importante: Enjuague el sistema con agua limpia después de cada uso, sobre todo si se ha utilizado agua dura. No aplique aceites lubricantes, grasa u otros productos a base de petróleo al conjunto del motor del compresor.

1. Asegúrese de que los interruptores de los brazos derecho e izquierdo de la consola están en la posición de Desconectado.
2. Tire hacia fuera de la pestaña roja de alivio de presión y retire el tapón negro del depósito.
3. Vierta la cantidad correcta de agua en el depósito, y luego añada concentrado de espuma por el orificio de la parte superior del depósito, siguiendo las instrucciones del fabricante.

   Importante: El nivel de pH (dureza) del agua afectará la cantidad de concentrado de espuma necesario.

4. Coloque el tapón en el depósito y apriételo a mano.
5. La primera vez que utilice el sistema, abra la válvula de ajuste de densidad de la espuma entre 1/8 y 1/4 vuelta (Figura 30).

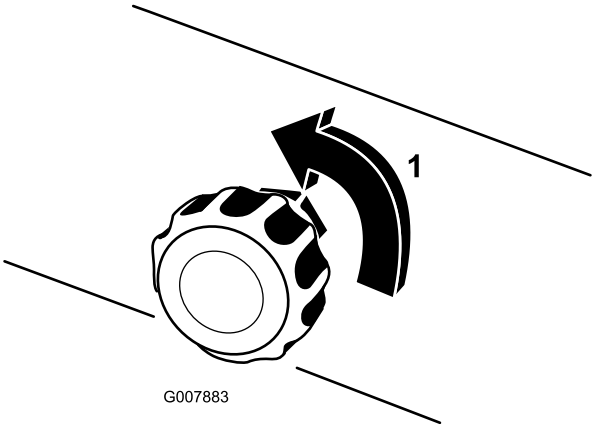

Figura 30

1. 1/4 vuelta abierta

6. Empiece a usar el marcador de espuma y haga una prueba en el suelo.

   Nota: Cuando active el sistema de marcado, espere 1–2 minutos para que la espuma fluya a través de los tubos.

7. Ajuste la válvula de ajuste de densidad de la espuma para obtener la consistencia deseada, y pulverice normalmente.

   Nota: Si deja la espuma en los tubos durante más de 2 horas, puede volverse demasiado líquida. Antes de utilizar el sistema después de un descanso de 2 horas o más, deje funcionar la máquina durante 1–2 minutos para eliminar el exceso de agua.

   Si la espuma producida por la máquina está muy líquida:

   A. Cierre completamente la válvula de ajuste de densidad de la espuma.

   B. Deje funcionar el sistema durante 2 minutos.

   C. Espere 1 minuto y luego compruebe la densidad de la espuma.

   D. Ajuste la espuma para obtener la consistencia deseada.

Mantenimiento

Preparación para el invierno

1. Alivie la presión en el depósito, abriendo la válvula de alivio del depósito.
2. Desconecte los tubos de aire y líquido del tapón del depósito.
3. Conecte entre sí los tubos de aire y agua con el empalme de tubos suministrado.
4. Active el marcador de espuma de cada lado durante 5 minutos.

   Nota: Esto eliminará la solución de los solenoides y evitará daños producidos por la congelación.
5. Desmonte las boquillas de espuma y cambie las esponjas de espuma.
6. Elimine todo el jabón y cualquier líquido del depósito para evitar producir daños por congelación en el depósito.

Almacenamiento

1. Coloque el vehículo sobre una superficie nivelada, ponga el freno de estacionamiento, pare la bomba, pare el motor y retire la llave de contacto.
2. Alivie la presión del depósito abriendo el tapón de llenado, instale el tapón de llenado del depósito y apriételo a mano.
3. Desconecte los tubos de aire y líquido del depósito.

   Nota: Conecte entre sí los tubos de aire y líquido con el empalme de tubos suministrado.
4. Desmonte las boquillas de espuma y cambie las esponjas de espuma.
5. Elimine todo el jabón y cualquier líquido del depósito para evitar producir daños por congelación en el depósito.



Count on it.