Form No. 3366-754 Rev C

Vaahtomerkitsinsarja

Multi-Pro® 1200-, 1250- ja 5000-sarjan ruiskutuslaitteet ja Workman® 200 -ruiskutusjärjestelmät

Mallinro: 41236—Sarjanro: 311000001 tai suurempi

Asennusohjeet

Turvaohjeet

Huomaa: Koneen vasen ja oikea puoli määritellään normaalista käyttöasennosta käsin.

Turva- ja ohjetarrat

Turva- ja ohjetarrat on sijoitettu hyvin näkyville paikoille mahdollisten vaara-alueiden lähettyville. Korvaa vioittuneet tai kadonneet tarrat uusilla.

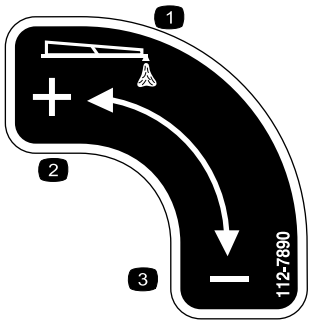

112-7890

1. Vaahdon annostelu
2. Lisää
3. Vähennä

© 2012—The Toro® Company
8111 Lyndale Avenue South
Bloomington, MN 55420

Rekisteröi tuotteesi osoitteessa www.Toro.com.

Käännös alkuperäisestä tekstistä (FI)
Painettu Yhdysvalloissa
Kaikki oikeudet pidätetään

Asennus

Irralliset osat

Tarkista alla olevasta taulukosta, että kaikki osat on toimitettu.

Ohjeet	Kuvaus	Määrä	Käyttökohde
2	Vaahtomerkitsimen säiliö Säiliön korkki, musta	1 1	Kokoa vaahtomerkitsimen säiliö.
3	Ruuvi (M6) Aluslaatta (M6)	4 4	Asenna säiliö kannattimeen.
4	Lukkopultti, 1200-sarja (3/8 x 1-1/4 tuumaa) Lukkomutteri, 1200-sarja ja Workman 200 (3/8 tuuma) Lukkopultti, 5000-sarja (5/16 × 1-1/4 tuumaa) Lukkomutteri, 5000-sarja (5/16 tuuma) Pultti, Workman 200 (3/8 x 1-1/4 tuumaa)	4 4 4 4 4	Asenna säiliö ja kannatin.
5	Vaahtoletku Muoviset nippusiteet	1 8	Vie vaahtoletkut.
6	Putkipidikkeet (sininen) Putkipidikkeet (valkoinen) Kiinnikkeet Välikappaleet Kiristysruuvit Asennustanko Vaahtosuutinkokoonpanot	2 2 4 4 4 2 2	Asenna vaahtosuuttimet.
7	Korkkiin asennettava säätöventtiili Kojelautaan asennettava säätöventtiili Tarra 112-7890	1 1 1	Asenna vaahdon säätöventtiili ja liitä letkut.
8	Keinukytkin Sulake, 15 A	2 1	Asenna kytkimet ja sulake.

Vaahtomerkitsinsarjan asennusohjeiden eri vaiheiden yhteydessä on maininta, jos asennusohjeet poikkeavat eri laitteiden välillä. Samalla annetaan laitekohtaiset ohjeet. Ennen kutakin asennusvaihetta on tarkistettava, onko sen yhteydessä mainittu kyseistä laitetta koskevia ohjeita.

Tämä vaahtomerkitsinsarja edellyttää erityistä laitekohtaista asennuskannatinta. Ota yhteys valtuutettuun Toro-jälleenmyyjään ja hanki oikea asennuskannatin ennen sarjan asennusta.

1

Laitteen valmistelu

Mitään osia ei tarvita

Ohjeet

1. Pysäköi ruiskutuslaite tasaiselle alustalle, kytke seisontajarru ja pysäytä pumppu.
2. Laske puomit ruiskutusasentoon.
3. Pysäytä moottori ja irrota virta-avain.

2

Vaahtomerkitsimen säiliön kokoaminen

Vaiheeseen tarvittavat osat:

1	Vaahtomerkitsimen säiliö
1	Säiliön korkki, musta

Ohjeet

1. Ota mukana toimitetuista osista esiin vaahtomerkitsimen säiliö ja musta korkki, jossa on suodatinputki.
2. Poista säiliön sisältä mahdolliset roskat.
3. Asenna korkki säiliökokoonpanoon:
   A. Laske suodatinputki säiliön suureen, kierteillä varustettuun aukkoon.
   B. Purista putkessa olevaa pysäytintä kokoon riittävästi, jotta se mahtuu kierteillä varustetun aukon läpi.
   C. Kierrä säiliön korkki kierteillä varustettuun aukkoon.

3

Säiliön asennus kannattimeen

Vaiheeseen tarvittavat osat:

4	Ruuvi (M6)
4	Aluslaatta (M6)

Vaahtomerkitsimen säiliökokoonpanon asennus 1200-sarjan ruiskutuslaitteisiin

Aseta vaahtosäiliökokoonpano asennuskannattimeen kuvan mukaisesti (Kuva 1).

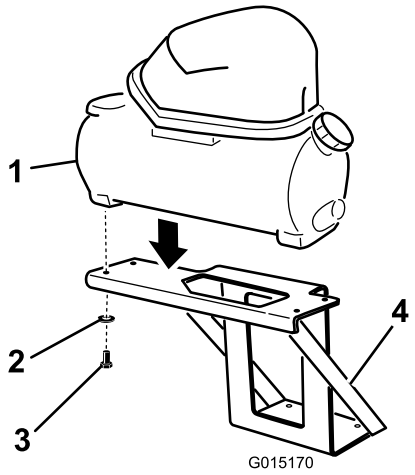

Kuva 1

1. Vaahtomerkitsimen säiliö
2. Aluslaatta
3. Ruuvi (M6)
4. Asennuskannatin

Asenna neljä ruuvia (M6) ja neljä aluslaattaa (M6) alhaalta asennuskannattimen tason läpi vaahtomerkitsimen säiliökokoonpanon alapuolelle. Kiinnitä säiliö paikalleen kiristämällä kaikki ruuvit. Kiristä ruuvit momenttiin 5–7 N·m.

Vaahtomerkitsimen säiliökokoonpanon asennus 5000-sarjan ruiskutuslaitteisiin

1. Aseta vaahtosäiliökokoonpano asennuskannattimeen kuvan mukaisesti (Kuva 2).

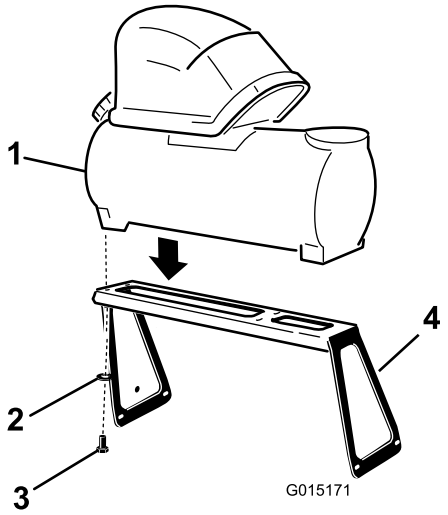

Kuva 2

1. Vaahtomerkitsimen säiliö
2. Aluslaatta
3. Ruuvi (M6)
4. Asennuskannatin

2. Asenna neljä ruuvia (M6) ja neljä aluslaattaa (M6) alhaalta asennuskannattimen tason läpi vaahtomerkitsimen säiliökokoonpanon alapuolelle.

Kiinnitä säiliö paikalleen kiristämällä kaikki ruuvit. Kiristä ruuvit momenttiin 5–7 N·m.

Vaahtomerkitsimen säiliökokoonpanon asennus Workman 200 -ruiskutusjärjestelmiin

1. Aseta vaahtosäiliökokoonpano asennuskannattimeen kuvan mukaisesti (Kuva 3).

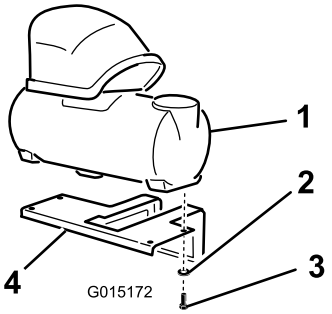

Kuva 3

1. Vaahtomerkitsimen säiliö
2. Aluslaatta
3. Ruuvi (M6)
4. Asennuskannatin

2. Asenna neljä ruuvia (M6) ja neljä aluslaattaa (M6) alhaalta asennuskannattimen tason läpi vaahtomerkitsimen säiliökokoonpanon alapuolelle. Kiinnitä säiliö paikalleen kiristämällä kaikki ruuvit. Kiristä ruuvit momenttiin 5–7 N·m.

4

Säiliön ja kannattimen asennus ruiskutuslaitteeseen

Vaiheeseen tarvittavat osat:

4	Lukkopultti, 1200-sarja (3/8 x 1-1/4 tuumaa)
4	Lukkomutteri, 1200-sarja ja Workman 200 (3/8 tuuma)
4	Lukkopultti, 5000-sarja (5/16 × 1-1/4 tuumaa)
4	Lukkomutteri, 5000-sarja (5/16 tuuma)
4	Pultti, Workman 200 (3/8 x 1-1/4 tuumaa)

Säiliön ja kannattimen asennus Multi-Pro® 1200 -sarjaan

Asenna säiliö ja kannatin asennuskannattimeen akkukotelon yläpuolelle neljällä lukkopultilla (3/8 x 1-1/4 tuumaa) ja neljällä lukkomutterilla (3/8 tuuma) (Kuva 4).

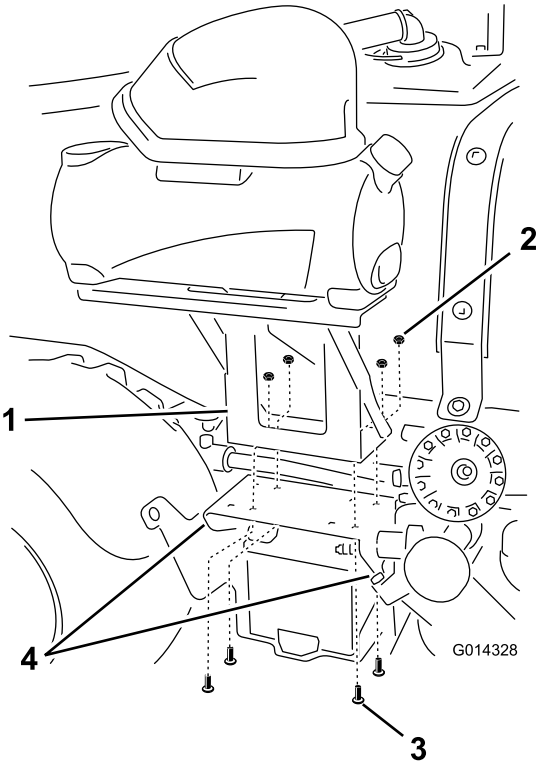

Kuva 4

1. Kannake (2), 1200-sarja
2. Lukkomutteri (3/8 tuuma) (4)
3. Lukkopultti (3/8 x 1-1/4 tuumaa) (4)
4. Osat, joilla kannatin asennetaan ruiskutuslaitteen lokasuojan tukeen ja rungon kielekkeeseen

Säiliön ja kannattimen asennus Multi-Pro® 5000 -sarjaan

1. Sijoita ruiskutuslaite tasaiselle alustalle, kytke seisontajarru, sammuta pumppu, sammuta moottori ja irrota avain virtalukosta.
2. Löysää oikeanpuoleisen takalokasuojan etu- ja takapuolella olevat neljä pulttia.
3. Asenna kannatin oikeanpuoleisen takalokasuojan aukkoihin neljällä lukkopultilla (5/16 × 1-1/4 tuumaa) ja neljällä lukkomutterilla (5/16 tuuma) kuvan mukaisesti (Kuva 5).

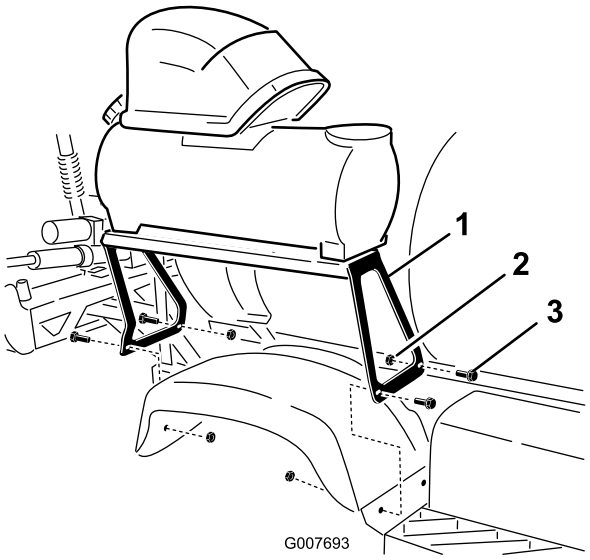

Kuva 5

1. Asennuskannatin
2. Lukkomutteri (5/16 tuuma)
3. Lukkopultti (5/16 × 1-1/4 tuumaa)

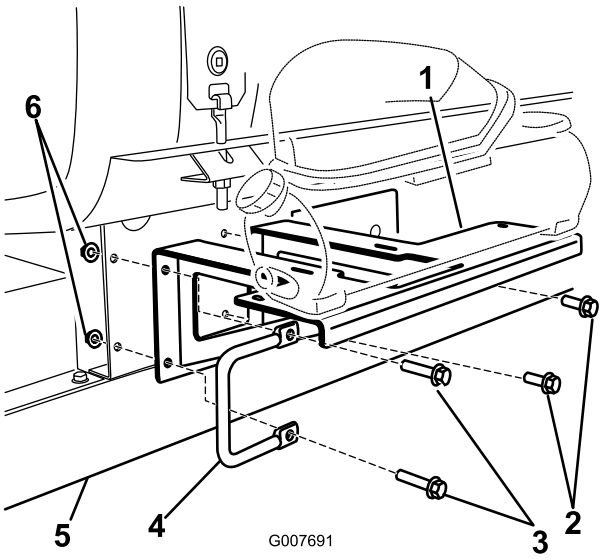

Kuva 6

1. Kannatin, Workman 200
2. Pultti (3/8 x 1 tuuma), käytössä oleva
3. Pultti (3/8 x 1-1/4 tuumaa), mukana toimitettu
4. Kahva
5. Workman-ajoneuvon runko
6. Lukkomutteri (3/8 tuuma)

Säiliön ja kannattimen asennus Workman® 200 -ruiskutusjärjestelmiin

1. Paikanna kuljettajan istuimen takana oleva säiliön alustan vasemmanpuoleinen etukahva.
2. Irrota säiliön alustan vasemmalta puolelta vasemmanpuoleinen kahva ja kiinnikkeet.
3. Kiinnitä kannatin runkoon kahdella mukana toimitetulla pultilla (3/8 x 1-1/4 tuumaa), kahdella aluslaatalla Nut3_8; ja kahdella laippamutterilla (3/8 tuuma) sekä aikaisemmin irrotetulla kahvalla ja kiinnikkeillä (Kuva 6).

5

Vaahtoletkujen vienti

Vaiheeseen tarvittavat osat:

1	Vaahtoletku
8	Muoviset nippusiteet

Vaahtoletkujen pituudet

	1200-sarja	5000-sarja	Workman 200
Oikean puomin vaahtoletku	488 cm	427 cm	549 cm
Vasemman puomin vaahtoletku	549 cm	488 cm	488 cm
Vaahdon paksuuden ohjausletku	–	488 cm	–
Kompressorin ja säiliön kierto	91 cm	91 cm (käytettävä läpinäkyvää putkea)	91 cm

1. Mittaa tarvittavan letkun pituus letkukiepistä ja katkaise oikeasta kohdasta. Aseta loput letkusta sivuun.
2. Poista katkaistujen letkujen molemmissa päissä olevaa mustaa suojakerrosta niin, että noin 10 cm sinistä ja läpinäkyvää putkea tulee näkyviin.

Vaahtoletkujen vienti puomeihin

1. Asenna vaahtoletkut puomeihin.

   Huomaa: Asenna lyhyempi letku puomiin samalle puolelle kuin kannatin. Asenna pidempi letku puomiin kannattimen vastakkaiselle puolelle.

   A. Asenna oikeanpuoleisen puomin vaahtoletku ylemmän tukiputken takaosaa pitkin (Kuva 7).

   Tärkeää: Jos vaahtoletkut asennetaan väärälle puolelle, ne jäävät puristuksiin, kun puomit käännetään kuljetusasentoon.

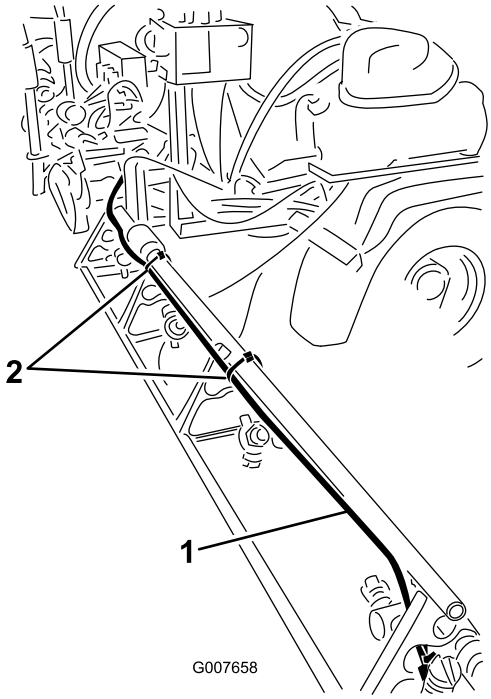

Kuva 7
Kuvassa 5000-sarja

1. Vaahtoletku, oikea puomi 2. Muoviset nippusiteet

   B. Kohdista letkun pää ylemmän tukitangon päähän. Kiinnitä vaahtoletku kannattimeen nippusiteellä kannattimen rei'istä (Kuva 8).

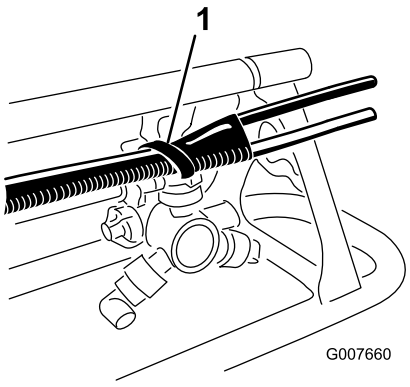

Kuva 8

1. Nippuside

   C. Vie letkua edelleen puomin syöttöletkua pitkin. Kiinnitä letku kannattimeen nippusiteillä kuvan mukaisissa kohdissa (Kuva 9).

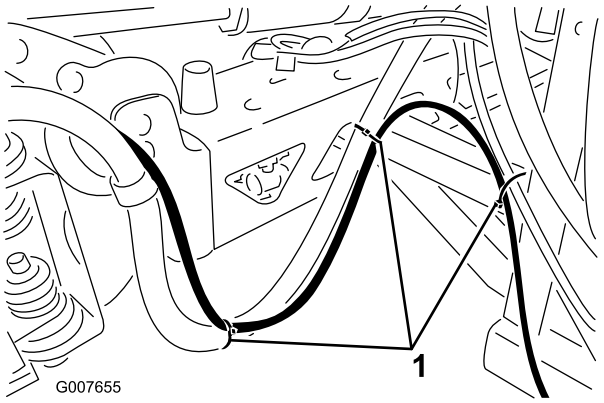

Kuva 9

1. Muoviset nippusiteet

   D. Tee samat toimet vasemmanpuoleisen puomin kohdalla, mutta vie letku ylemmän tukitangon etuosaa pitkin.

   Tärkeää: Jos vaahtoletkut asennetaan väärälle puolelle, ne jäävät puristuksiin, kun puomit käännetään kuljetusasentoon.

2. Vie molemmat vaahtoletkut puomeista eteenpäin laitteen sille sivulle, jossa on asennuskannatin.
3. Kiinnitä vaahtoletkut mukana toimitetuilla nippusiteillä johdinsarjaan tai puomin syöttöletkuihin.

Vaahdon paksuuden säätimen letkun vienti (vain 5000-sarjan ruiskutuslaitteet)

Vaahdon säädin on asennettu vain 5000-sarjan ruiskutuslaitteiden ohjaamoon. Ohjaamoon on johdettava erillinen vaahtoletku säätöventtiilin asennusta varten.

1. Paikanna kojelautaan asennettavan säätöventtiilin 488 cm vaahtoletku.
2. Vie letku vaahtomerkitsimen kannattimesta eteenpäin kemikaalisäiliön alta ja polttoainesäiliön takaa johtoja myöten istuinlaatikon alle (Kuva 10).

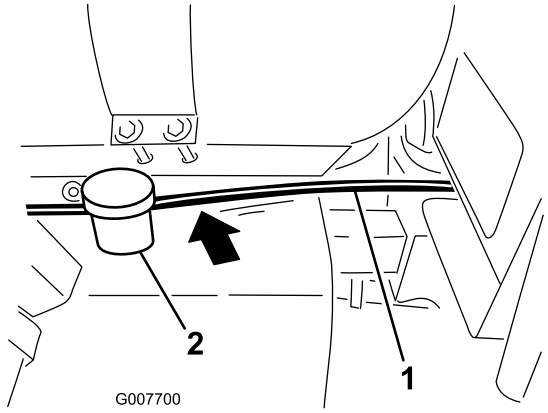

Kuva 10

1. Vaahtoletku
2. Polttoainesäiliö

3. Nosta istuin ja vie letku edelleen lattialevyn alta eteenpäin sen etupään aukkoon.
4. Vie letku ylöspäin kojelaudan oikean puolen taakse (Kuva 11).

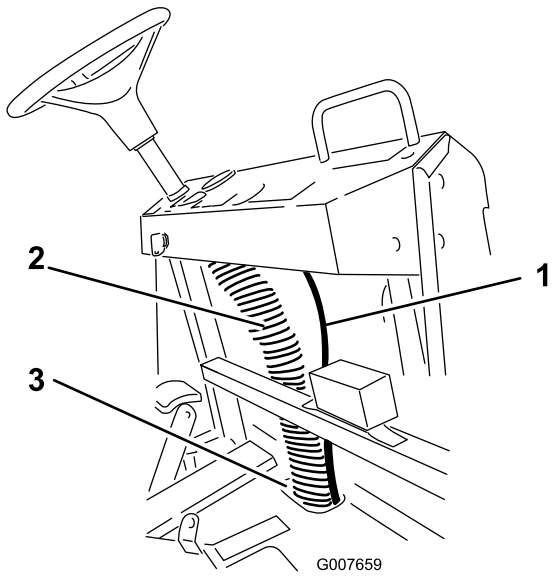

Kuva 11

1. Vaahtoletku
2. Johdinpylväs
3. Aukko lattialevyn etupäässä

5. Kiinnitä letku johdinpylvääseen (Kuva 11).

6

Vaahtosuuttimien asennus

Vaiheeseen tarvittavat osat:

2	Putkipidikkeet (sininen)
2	Putkipidikkeet (valkoinen)
4	Kiinnikkeet
4	Välikappaleet
4	Kiristysruuvit
2	Asennustanko
2	Vaahtosuutinkokoonpanot

Ohjeet

1. Asenna muovinen putkipidike paljaisiin vaahtoputkiin. Sininen pidike on tarkoitettu siniselle putkelle (neste) ja valkoinen pidike läpinäkyvälle putkelle (ilma) (Kuva 12).

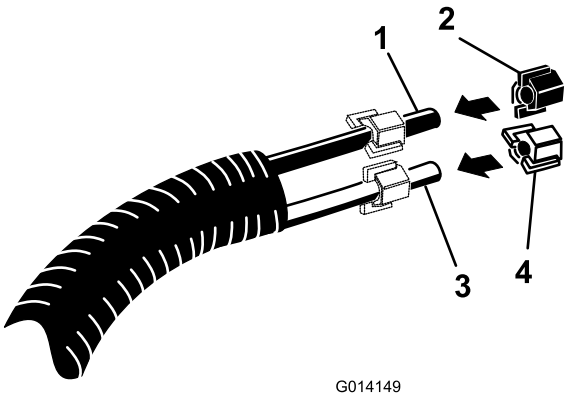

Kuva 12

1. Sininen putki
2. Sininen putkipidike
3. Läpinäkyvä putki
4. Valkoinen putkipidike

2. Ota esiin vaahtosuuttimien asennuskiinnikkeet ja välikappaleet. Asenna ensimmäinen kiinnike 8–10 cm:n päähän puomin ylemmän tukitangon päästä. Asenna kiinnike ja välikappale kuvan mukaisesti (Kuva 13).

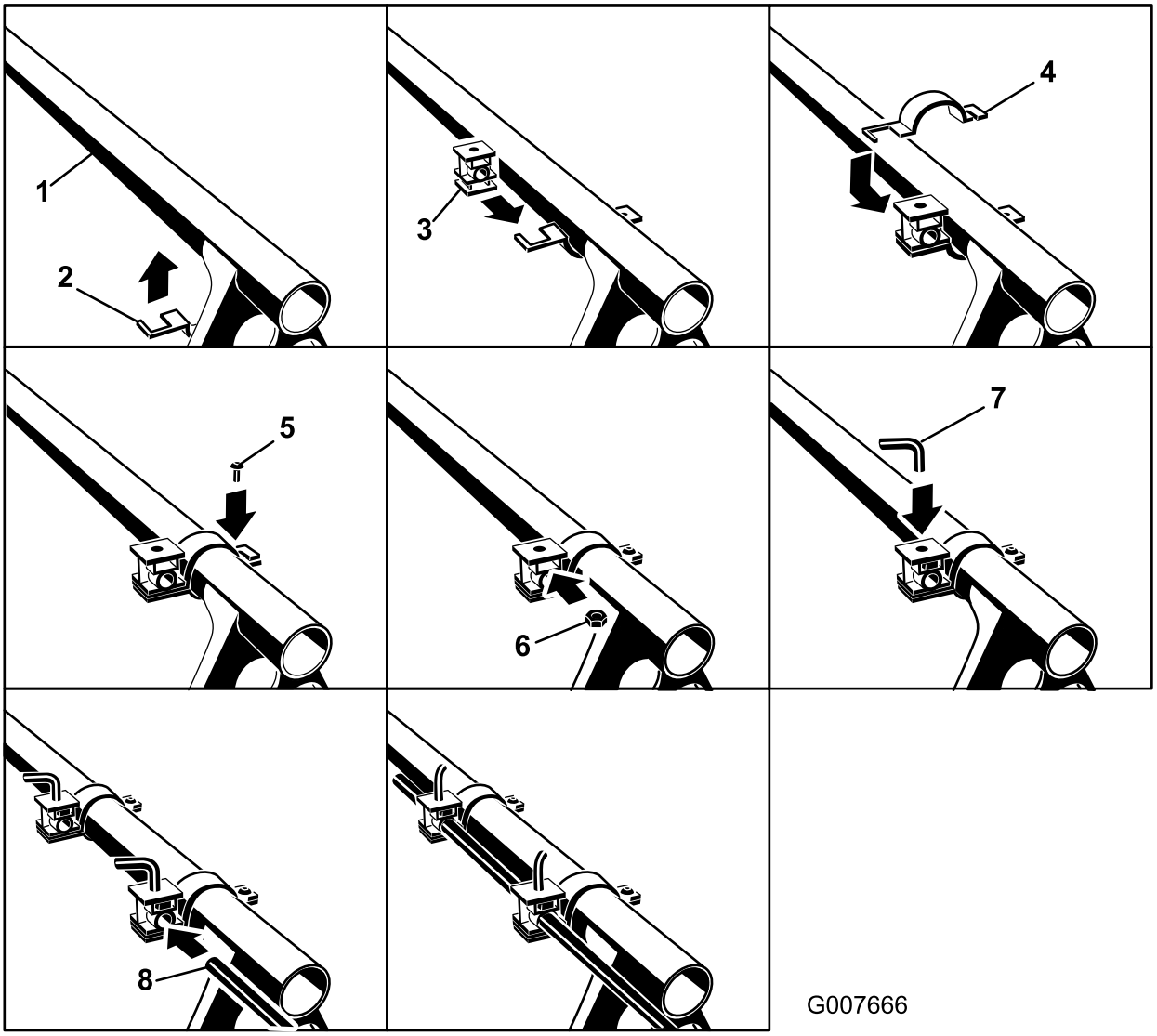

Kuva 13

1. Puomin ylempi tukitanko
2. Kiinnikkeen alapuoli
3. Välikappale (huomaa asento)
4. Kiinnikkeen yläpuoli
5. Kiinnikkeen ruuvi
6. Välikappaleen mutteri
7. Kiristysruuvi
8. Asennustanko

3. Asenna toinen kiinnikekokoonpano 8–10 cm ensimmäisen kiinnikkeen sisäpuolelle.
4. Asenna kiristysruuvi kunkin välikappaleen yläpuolen aukkoon.
5. Asenna asennustanko uritettu pää ulospäin välikappaleiden aukkoihin. Kiinnitä tanko haluttuun asentoon kiristysruuveilla.

6. Ota mukana toimitetuista osista esiin vaahtosuuttimet. Asenna suutin asennustankoon kuvan mukaisesti (Kuva 14).

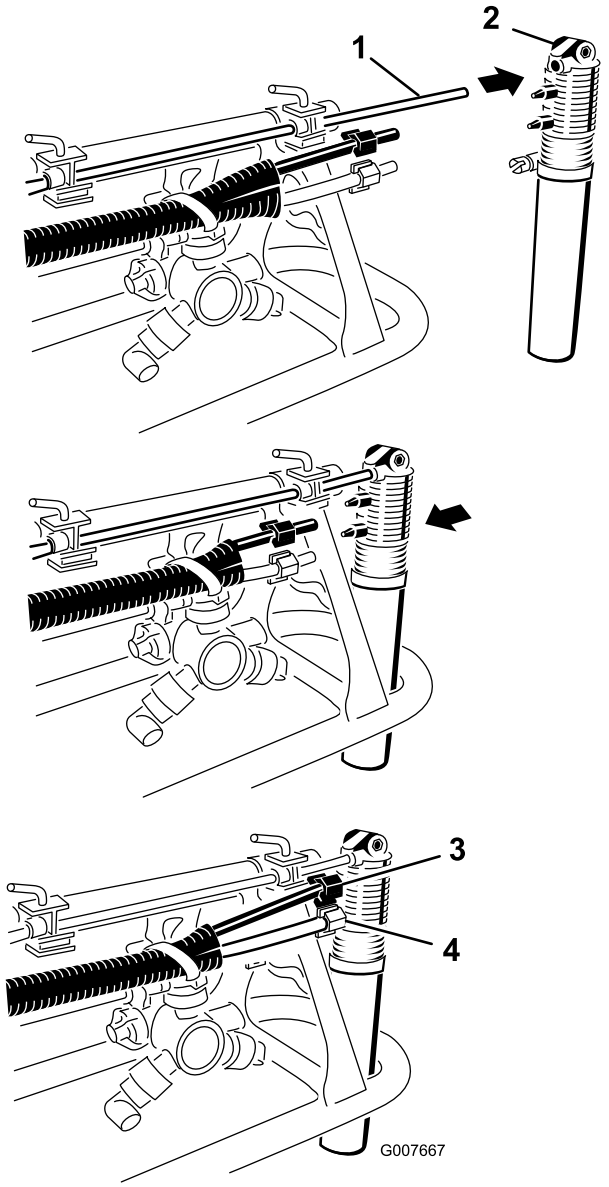

Kuva 14

1. Asennustangon uritettu pää
2. Vaahtosuutin
3. Sininen putki ja pidike
4. Läpinäkyvä putki ja valkoinen pidike

7. Liitä sininen putki ylempään liitäntään ja läpinäkyvä putki alempaan liitäntään.
8. Kiinnitä letkut aikaisemmin asennetuilla putkipidikkeillä.
9. Toista vaiheet vastakkaisen puomin kohdalla.

Huomaa: Asenna molemmat kiinnikkeet ylemmän tukitangon takaosaan.

7

Vaahdon säätöventtiilin asennus ja letkujen liittäminen

Vaiheeseen tarvittavat osat:

1	Korkkiin asennettava säätöventtiili
1	Kojelautaan asennettava säätöventtiili
1	Tarra 112-7890

Vaahdon säätöventtiilin asennus Multi-Pro 1200 -sarjan ruiskutuslaitteisiin ja Workman 200 -ruiskutusjärjestelmiin

1. Paikanna vaahtomerkitsimen säiliökokoonpanon päässä oleva musta korkki.
2. Asenna 91 cm pitkä kiertoletku ja korkkiin asennettava säätöventtiili mustaan korkkiin (Kuva 15).

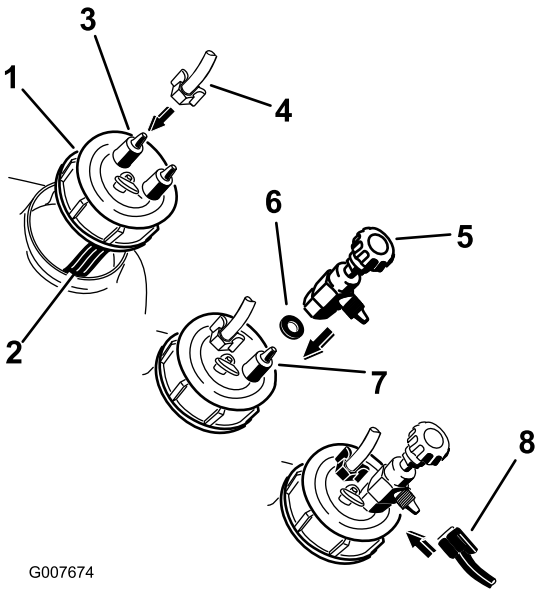

Kuva 15

1. Musta korkki säiliökokoonpanon päässä
2. Sininen suodatinputki (säiliön sisällä)
3. Liitin, **ei liitetty** suodatinputkeen
4. Läpinäkyvä putki ja valkoinen pidike
5. Korkkiin asennettava säätöventtiili
6. Aluslaatta
7. Liitin, **liitetty** suodatinputkeen
8. Sininen putki ja pidike

A. Irrota musta säiliön korkki ja nosta sitä irti laitteesta riittävästi, jotta sininen suodatinputki tulee näkyviin.

B. Irrota valkoinen putkipidike säiliön korkissa olevasta letkuliitännästä, jota **ei ole liitetty** säiliön sisällä olevaan siniseen suodatinputkeen.

C. Asenna valkoinen pidike läpinäkyvän putken päälle, asenna läpinäkyvä putki letkuliitäntään ja kiinnitä läpinäkyvä putki valkoisella pidikkeellä.

D. Ota mukana toimitetuista osista esiin korkkiin asennettava säätöventtiili.

Huomaa: Mustassa venttiilissä on yksi aluslaatta.

E. Irrota sininen putkipidike säiliön korkissa olevasta letkuliitännästä, joka **on liitetty** säiliön sisällä olevaan siniseen suodatinputkeen.

F. Asenna aluslaatta ja korkkiin asennettava säätöventtiili letkuliitäntään.

G. Asenna sininen pidike sinisen putken päälle, asenna sininen putki venttiilin sivulla olevaan letkuliitäntään ja kiinnitä sininen putki sinisellä putkipidikkeellä.

Letkujen asennus Multi-Pro 1200 -sarjan ruiskutuslaitteisiin ja Workman 200 -ruiskutusjärjestelmiin

1. Kytke vaahtomerkitsimen säiliökokoonpanon sähköpistoke kannattimen johdinsarjan vapaaseen liitäntään.
2. Asenna vaahtomerkitsimen letkut puomeista seuraavien ohjeiden mukaan:
   A. Ota mukana toimitetuista osista esiin sininen pidike ja valkoinen pidike.
   B. Asenna kunkin aikaisemmin mustaan säiliön korkkiin asennetun värillisen, 91 cm:n kiertoletkusta leikatun putken päälle vastaavan värinen pidike.
   C. Asenna sininen ja läpinäkyvä putki kompressorin vastaaviin ylempiin liitäntöihin (Kuva 16).

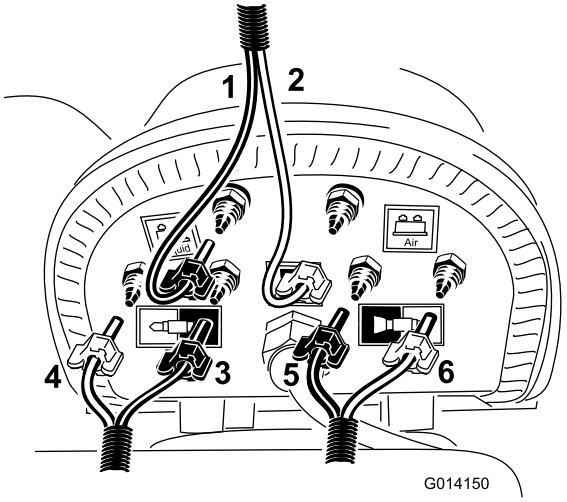

Kuva 16

1. Sininen putki (neste) ja sininen pidike, 91 cm:n kiertoletku
2. Läpinäkyvä putki (ilma) ja valkoinen pidike, 91 cm:n kiertoletku
3. Oikeanpuoleinen puomi, sininen putki ja sininen pidike
4. Oikeanpuoleinen puomi, läpinäkyvä putki ja valkoinen pidike
5. Vasemmanpuoleinen puomi, sininen putki ja sininen pidike
6. Vasemmanpuoleinen puomi, läpinäkyvä putki ja valkoinen pidike

   D. Ota mukana toimitetuista osista esiin kaksi sinistä pidikettä ja kaksi valkoista pidikettä.
   E. Asenna aikaisemmin ruiskupuomeihin viedyn vaahtoletkun värillisten putkien päälle vastaavan värinen pidike.
   F. Paikanna vasemmanpuoleiseen puomiin viety vaahtoletku ja asenna sininen ja valkoinen putki kuvan mukaisiin kohtiin (Kuva 16).
   G. Paikanna oikeanpuoleiseen puomiin viety vaahtoletku ja asenna sininen ja valkoinen putki kuvan mukaisiin kohtiin (Kuva 16).
   H. Kiinnitä kaikki putket liitäntöihin jäljellä olevilla pidikkeillä.
3. Lopputuloksen pitäisi olla seuraavan kuvan mukainen (Kuva 17).

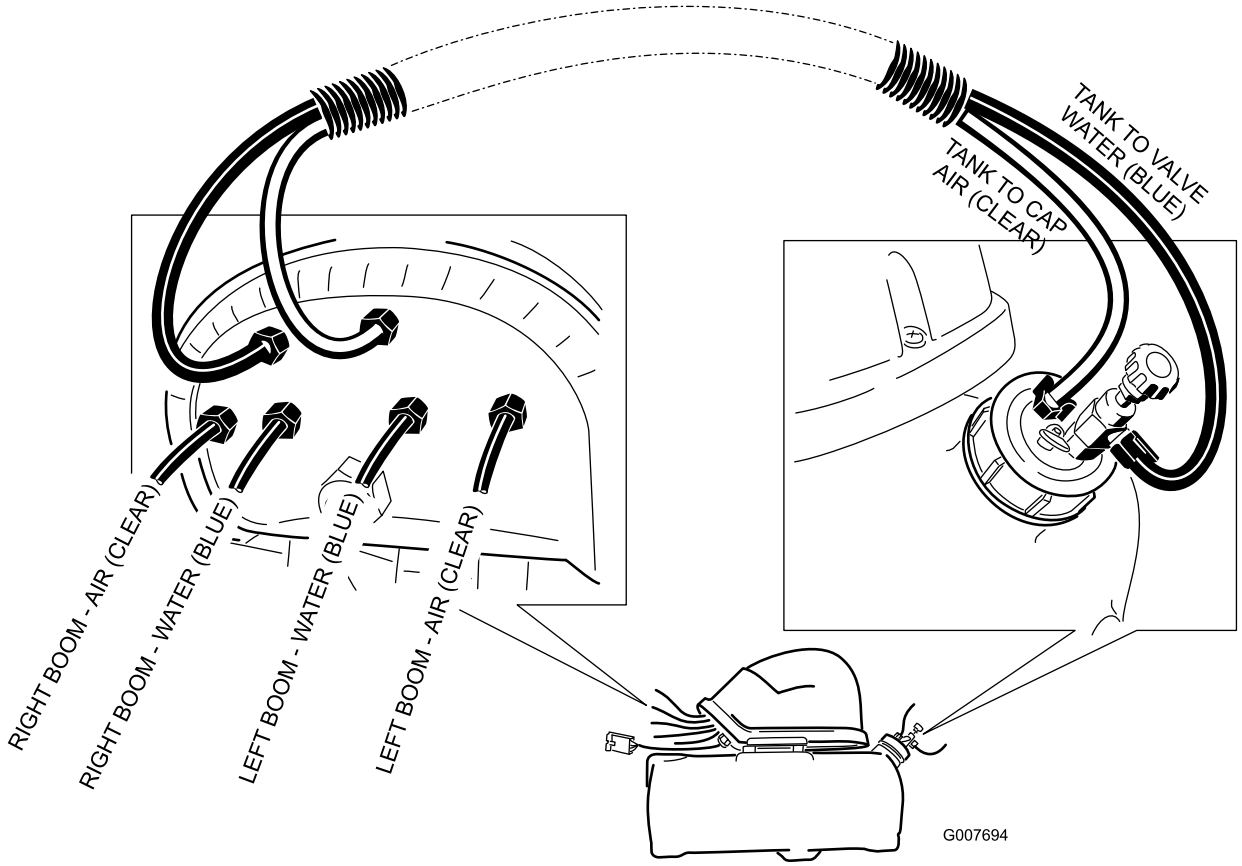
TANK TO VALVE WATER (BLUE)
TANK TO CAP AIR (CLEAR)
RIGHT BOOM - AIR (CLEAR)
RIGHT BOOM - WATER (BLUE)
LEFT BOOM - WATER (BLUE)
LEFT BOOM - AIR (CLEAR)
G007694

Kuva 17

Vaahdon säätöventtiilin asennus Multi-Pro 5000 -sarjan ruiskutuslaitteisiin

1. Paikanna aiemmin ohjaamon eteen viety vaahtoletku.
2. Asenna muovinen putkipidike paljaisiin vaahtoputkiin.

   Huomaa: Sininen pidike on tarkoitettu siniselle putkelle (neste) ja valkoinen pidike läpinäkyvälle putkelle (ilma).
3. Poraa tai lävistä aukko kojelautaan mallista riippuen.

   5700-malli:

   A. Tee merkintä 25 cm kojelaudan oikeasta reunasta sisäänpäin ja 3,8 cm kojelaudan alareunasta ylöspäin (Kuva 18).

   Huomaa: Jos tässä kohdassa on irrotettava lävistys, irrota se ja siirry vaiheeseen 4.

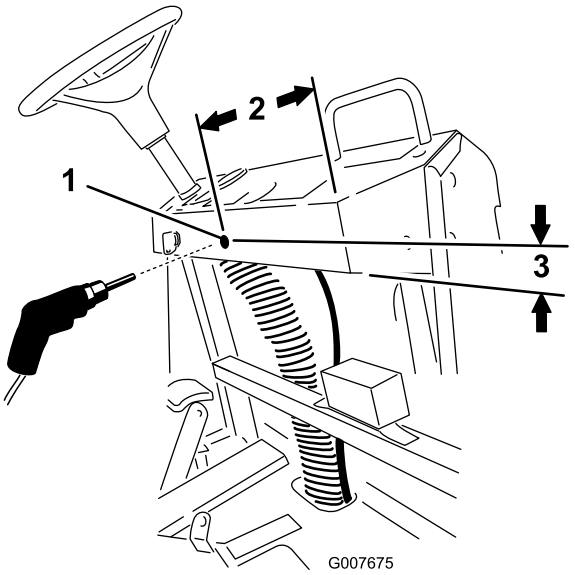

Kuva 18
5700

1. Poranreikä, halkaisija 7/16 tuumaa (11 mm)
2. 25 cm
3. 3,8 cm

B. Poraa 7/16 tuuman (11 mm) reikä merkittyyn kohtaan. Puhdista reikä ja viilaa sen reunat sileiksi.

5800-malli:

Poista lävistys kuvan mukaisesta kohdasta (Kuva 19).

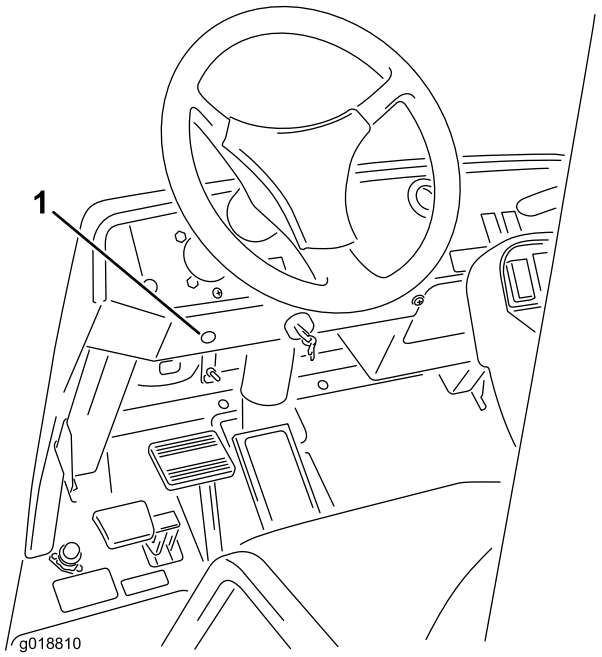

Kuva 19
5800

1. Irrotettavan lävistyksen sijainti

4. Ota mukana toimitetuista osista esiin kojelautaan asennettava, purettava säätöventtiili.
5. Löysää mutteri, jolla nuppikokoonpano on asennettu T-liittimeen, kuvan mukaisesti (Kuva 20).

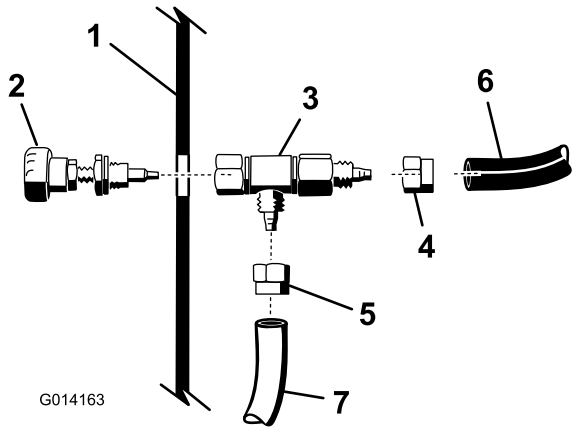

Kuva 20

1. Kojelauta
2. Kojelautaan asennettavan säätöventtiilin nuppi
3. Kojelautaan asennettavan säätöventtiilin runko
4. Sinisen putken holkki
5. Läpinäkyvän putken holkki
6. Sininen putki
7. Läpinäkyvä putki

6. Asenna sininen ja läpinäkyvä putki vaahtoletkusta kojelaudan alta säätöventtiilin runkoon kuvan mukaisesti (Kuva 20).

   Huomaa: Kiinnitä putket liittimeen putkipidikkeillä.

7. Kääri nuppikokoonpanon kierteiden ympärille PTFE-kierreteippiä.
8. Asenna nuppikokoonpanon kierteinen pää kojelaudan aukon läpi.
9. Kiinnitä kojelaudan alla oleva säätöventtiilin runkokokoonpano nuppikokoonpanoon kiristämällä nuppikokoonpanon mutteri.
10. Asenna tarra kuvan mukaisesti (Kuva 21).

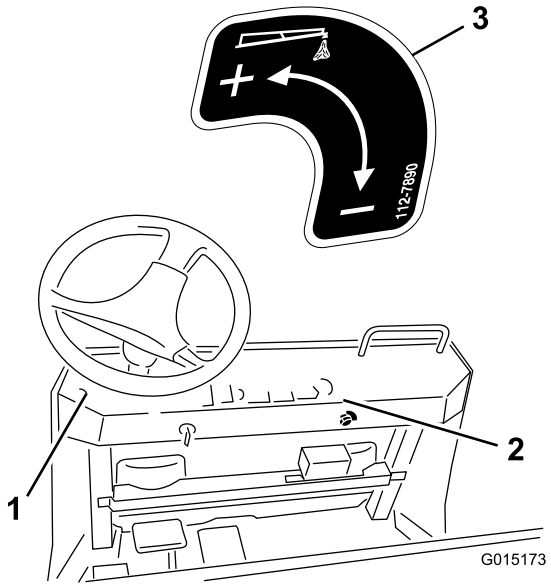

Kuva 21

1. Asenna 5800-mallissa tarra tähän.
2. Asenna 5700-mallissa tarra tähän.
3. Tarra 112-7890

Letkujen liittäminen Multi-Pro 5000 -sarjan ruiskutuslaitteissa

1. Kytke vaahtomerkitsimen säiliökokoonpanon sähköpistoke kannattimen johdinsarjan vapaaseen liitäntään.
2. Asenna vaahtomerkitsimen letkut puomeista seuraavien ohjeiden mukaan:
   A. Paikanna aikaisemmin asennetun pitkän letkun kojelautaan viedyt avoimet putkipäät ja asenna sininen putki säiliön mustan korkin vapaaseen liitäntään.

      Huomaa: Asenna läpinäkyvä putki kompressorin **siniseen** liitäntään (vesi) kuvan mukaisesti (Kuva 22). Kiinnitä molemmat putket sinisellä putkipidikkeellä. Putken suojakerrosta on avattava lisää, jotta sitä on riittävästi säiliökokoonpanoa varten.

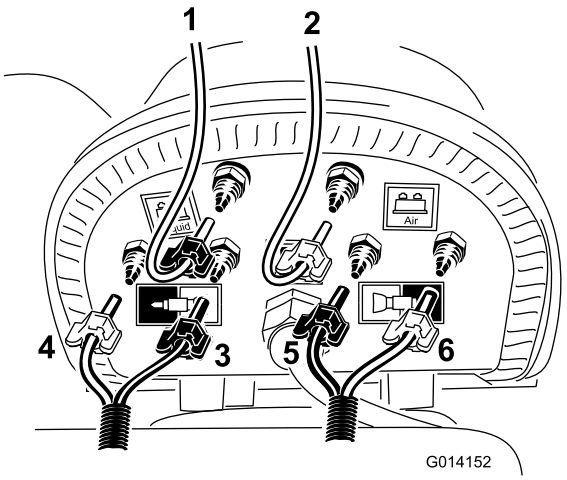

Kuva 22

1. Läpinäkyvä putki ja sininen pidike (kojelautaan asennetun säätöventtiilin paluuputki)
2. Läpinäkyvä putki ja valkoinen pidike (90 cm:n kiertoletkun läpinäkyvä putki)
3. Oikeanpuoleinen puomi, läpinäkyvä putki ja valkoinen pidike
4. Oikeanpuoleinen puomi, sininen putki ja sininen pidike
5. Vasemmanpuoleinen puomi, sininen putki ja sininen pidike
6. Vasemmanpuoleinen puomi, läpinäkyvä putki ja valkoinen pidike

   B. Paikanna aikaisemmin leikattu lyhyt kiertoletku ja asenna läpinäkyvä putki säiliön mustan korkin jäljellä olevaan liitäntään kuvan mukaisesti (Kuva 22).

      Huomaa: Vie vapaa pää kompressorin valkoiseen liitäntään (ilma). Kiinnitä putki valkoisilla putkipidikkeillä.

   C. Ota mukana toimitetuista osista esiin kaksi sinistä ja kaksi valkoista pidikettä. Asenna aikaisemmin ruiskupuomeihin viedyn vaahtoletkun värillisten putkien ympärille vastaavan värinen pidike.
   D. Paikanna vasemmanpuoleiseen puomiin viety vaahtoletku ja asenna sininen ja valkoinen putki kuvan mukaisiin kohtiin (Kuva 22).
   E. Paikanna oikeanpuoleiseen puomiin viety vaahtoletku ja asenna sininen ja valkoinen putki kuvan mukaisiin kohtiin (Kuva 22).
   F. Kiinnitä kaikki putket jäljellä olevilla putkipidikkeillä.
3. Lopputuloksen pitäisi olla seuraavan kuvan mukainen (Kuva 23).

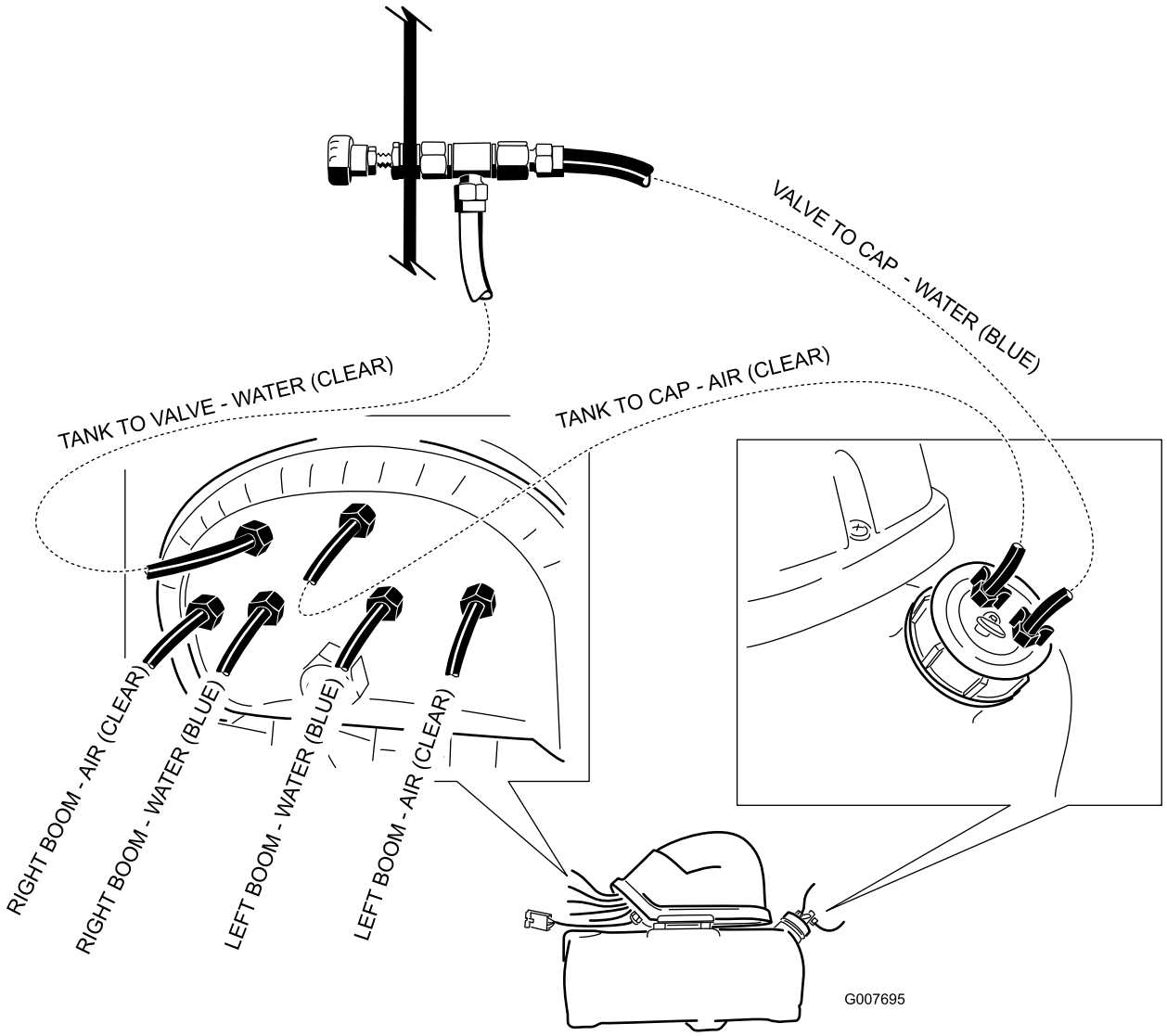

Kuva 23

8

Kytkinten ja sulakkeen asennus

Vaiheeseen tarvittavat osat:

2	Keinukytkin
1	Sulake, 15 A

Multi-Pro 1200 -sarjan ruiskutuslaite

1. Irrota ruiskutuslaitteen ohjauspaneeli, jotta saat alapuolen esiin.
2. Irrota ajoneuvon ruiskutuslaitteen ohjauspaneelista kaksi suojatulppaa ja asenna niiden paikalle kaksi mukana toimitettua keinukytkintä (Multi Pro 1200: Kuva 24 ja Multi-Pro 1250: Kuva 25).

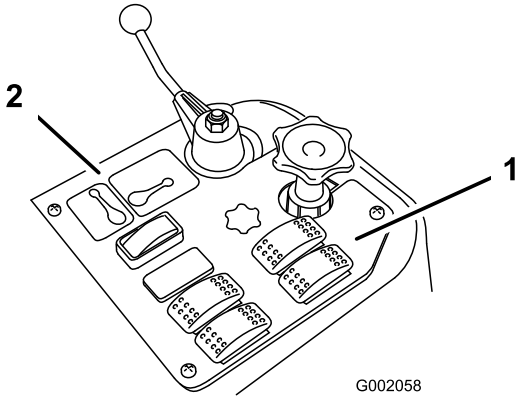

Kuva 24

1200

1. Vaahtomerkitsimen kytkimet
2. Ruiskutuslaitteen ohjauspaneeli

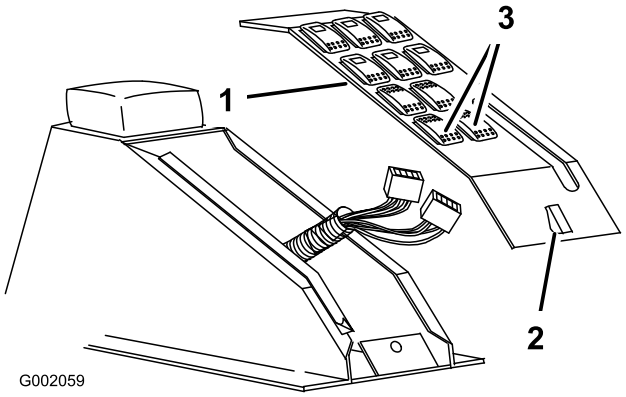

Kuva 26

1. Ohjauspaneeli
2. Salpa
3. Vaahtomerkitsimen kytkimet

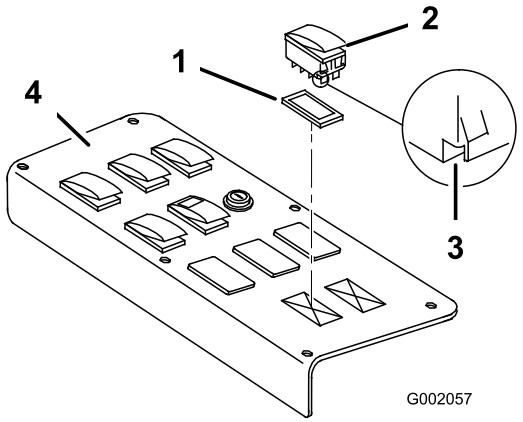

Kuva 25

1250

1. Tulppa
2. Kytkin
3. Pykälä (takana)
4. Ruiskutuslaitteen ohjauspaneeli

3. Kytke oikeanpuoleisen vaahdon solenoidin liitin oikeanpuoleiseen kytkimeen ja vasemmanpuoleisen vaahdon solenoidin liitin vasemmanpuoleiseen kytkimeen.

   Huomaa: Varmista, että kytkimet on suunnattu kuvan mukaisesti (Kuva 25) niin, että pykälä osoittaa ajoneuvon takaosaa kohti.

4. Asenna 15 ampeerin sulake ajoneuvon etuosan sulakerasiaan sitä vastaavalle paikalle.

Multi-Pro 5700 -ruiskutuslaite

1. Irrota kaasun säädin kiertämällä se auki keskikonsolin kaasuvivusta.
2. Vapauta salpa ja irrota kytkinpaneelikokoonpano keskikonsolikokoonpanosta (Kuva 26).
3. Irrota vaahtomerkitsimen kytkinten aukkojen suojatulpat.
4. Asenna kaksi keinukytkintä kytkinpaneeliin.

   Huomaa: Varmista, että kunkin kytkimen pohjassa oleva kolo tai aukko osoittaa ajoneuvon takaosaa kohti.

5. Kytke oikeanpuoleisen vaahdon solenoidin liitin oikeanpuoleiseen kytkimeen ja vasemmanpuoleisen vaahdon solenoidin liitin vasemmanpuoleiseen kytkimeen.
6. Asenna kytkinpaneeli ja sulje salpa.
7. Kiristä kaasun säädin käsivoimin kaasuvipuun.
8. Asenna 15 ampeerin sulake ajoneuvon etuosan sulakerasiaan sitä vastaavalle paikalle.

Multi-Pro 5800 -ruiskutuslaite

1. Irrota keskikonsolikokoonpanosta kaksi vaahtomerkitsimen kytkinten aukkojen suojatulppaa (Kuva 27).

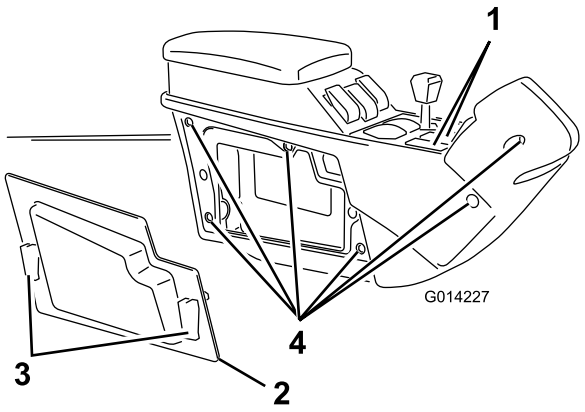

Kuva 27

1. Vaahtomerkitsimen kytkinten suojatulpat
2. Sivupaneeli
3. Pikakiinnityssalvat
4. Pultit (6)

2. Avaa kaksi pikakiinnityssalpaa ja irrota keskikonsolikokoonpanon oikeanpuoleinen sivupaneeli (Kuva 27).
3. Irrota kuusi pulttia, joilla oikeanpuoleinen sivusuojus on kiinnitetty keskikonsolikokoonpanoon (Kuva 27).
4. Paikanna kaksi liitintä ja vie ne ylös kytkinten aukkojen läpi.

   Huomaa: Vie oikeanpuoleisen vaahdon solenoidin liitin oikeanpuoleisen aukon läpi ja vie vasemmanpuoleisen vaahdon solenoidin liitin vasemmanpuoleisen aukon läpi.
5. Kytke oikeanpuoleisen vaahdon solenoidin liitin oikeanpuoleiseen kytkimeen ja kytke vasemmanpuoleisen vaahdon solenoidin liitin vasemmanpuoleiseen kytkimeen.
6. Asenna kaksi keinukytkintä kytkinpaneeliin.

   Huomaa: Varmista, että kunkin kytkimen pohjassa oleva kolo tai aukko osoittaa ajoneuvon takaosaa kohti.
7. Asenna oikeanpuoleinen sivusuojus konsoliin aikaisemmin vaiheessa 3 irrotetulla kuudella pultilla.
8. Asenna oikeanpuoleinen sivupaneeli.
9. Asenna 15 ampeerin sulake ajoneuvon etuosan sulakerasiaan sitä vastaavalle paikalle.

Workman 200 -ruiskutusjärjestelmä

1. Löysää neljä ruuvia, joilla etupaneeli on kiinnitetty säätörasiaan (Kuva 28).

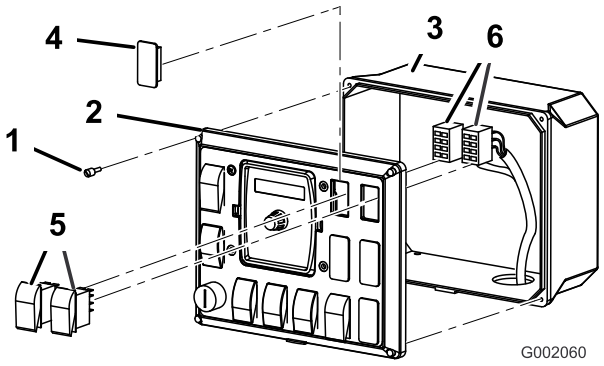

Kuva 28

1. Ruuvi
2. Etupaneeli
3. Säätörasia
4. Tulppa
5. Keinukytkin
6. Liittimet

2. Irrota etupaneeli, jotta saat säätörasian sisäpuolen esiin (Kuva 28).
3. Irrota ajoneuvon ruiskutuslaitteen ohjauspaneelista kaksi tulppaa ja asenna niiden tilalle kaksi mukana toimitettua keinukytkintä (Kuva 28).
4. Kytke oikeanpuoleisen vaahdon solenoidin liitin oikeanpuoleiseen kytkimeen ja vasemmanpuoleisen vaahdon solenoidin liitin vasemmanpuoleiseen kytkimeen.

   Huomaa: Varmista, että kytkinten asento vastaa liitinten asentoa.
5. Asenna etummainen ohjauspaneeli säätörasiaan ja kiinnitä se neljällä aikaisemmin irrotetulla ruuvilla.
6. Asenna 15 ampeerin sulake sulakerasian ylimpään paikkaan.

   Huomaa: Varmista, että sulakerasian vastaava johto on kytketty johdinsarjan punaiseen ja mustaan johtoon (Kuva 29).

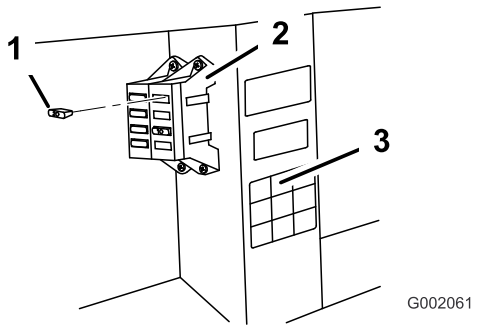

Kuva 29

1. 15 A
2. Sulakerasia
3. Sulakerasian kilpi

Käyttö

Ohjainten käyttö

Oikeanpuoleisen puomin kytkin: käynnistää kompressorin, joka pumppaa vettä ja ilmaa oikeanpuoleiseen puomiin.

Vasemmanpuoleisen puomin kytkin: käynnistää kompressorin, joka pumppaa vettä ja ilmaa vasemmanpuoleiseen puomiin.

Huomaa: Vaahtoa voidaan laskea yhtä aikaa molemmista puomeista.

Asteikkomerkinnät: säiliön sivulla olevat merkinnät ilmaisevat säiliössä jäljellä olevan liuoksen määrän.

Vaahdon säätimen säätöventtiili: säätää vaahdon paksuutta. Venttiiliä avaamalla tai sulkemalla voidaan säätää vaahtosuuttimiin päätyvän saippualiuoksen määrää. Virtauksen lisääminen lisää vaahtomerkkien kokoa ja määrää. Virtauksen vähentäminen vähentää vaahtomerkkien kokoa ja määrää.

Huomaa: Tuulisella säällä voi olla järkevää käyttää enemmän vettä sisältävää seosta.

Ylipaineventtiili: säiliön paineen voi vapauttaa vetämällä säiliön korkissa olevaa punaista kielekettä ulospäin.

Säiliön täyttö ja vaahdon paksuuden säätö

Tärkeää: Huuhtele järjestelmä puhtaalla vedellä jokaisen käyttökerran jälkeen erityisesti kovan veden alueilla. Älä käytä kompressorin moottorikokoonpanossa voiteluöljyä, rasvaa tai muita öljypohjaisia tuotteita.

1. Varmista, että molemmat konsolissa olevat puomien kytkimet ovat Pois-asennossa.
2. Vapauta säiliön paine vetämällä mustassa korkissa oleva punainen kieleke ulos ja irrota korkki säiliöstä.
3. Kaada säiliöön oikea määrä vettä ja lisää vaahtotiivistettä säiliön yläosassa olevasta aukosta valmistajan ohjeiden mukaan.

   Tärkeää: Hyvin kova tai hyvin pehmeä vesi (pH-arvo) vaikuttaa tarvittavan vaahtotiivisteen määrään.
4. Asenna korkki säiliöön ja kiristä käsin.
5. Avaa käytön aluksi vaahdon paksuuden säätöventtiiliä 1/8–1/4-kierros (Kuva 30).

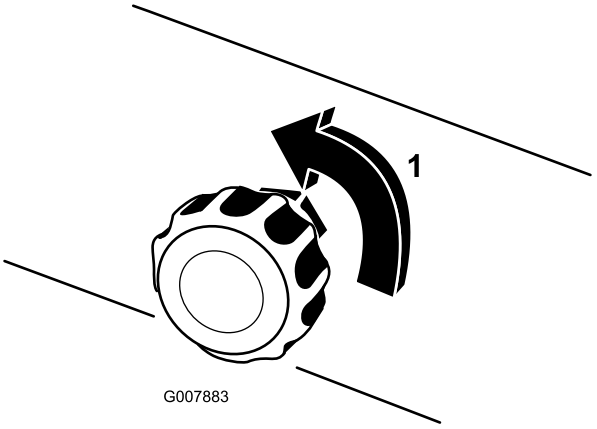

Kuva 30

1. Auki 1/4-kierros

6. Aloita merkitsinjärjestelmän käyttö ja luo maahan testikuvio.

   Huomaa: Vaahdon virtaaminen putken läpi voi kestää 1–2 minuuttia merkitsinjärjestelmän käytön alussa.
7. Säädä vaahdon koostumus sopivaksi paksuuden säätöventtiilillä ja ruiskuta tavalliseen tapaan.

   Huomaa: Jos vaahto jää putkiin yli kahden tunnin ajaksi, se voi muuttua vetiseksi. Ylimääräinen vesi on poistettava käyttämällä laitetta 1–2 minuutin ajan, jos tauko on yli kahden tunnin mittainen.

   Jos laitteessa oleva vaahto on hyvin vetistä, tee seuraavat toimet:

   A. Sulje vaahdon paksuuden säätöventtiili kokonaan.

   B. Käytä kahden minuutin ajan.

   C. Odota yhden minuutin ajan ja tarkista vaahdon paksuus.

   D. Säädä vaahdon paksuus halutuksi.

Kunnossapito

Talvisäilytys

1. Vapauta säiliön paine vetämällä säiliön ylipaineventtiiliä.
2. Irrota veden ja ilman putket säiliön korkista.
3. Liitä ilman ja veden putket toisiinsa mukana toimitetulla putkiliittimellä.
4. Kytke vaahtomerkitsin käyttöön viideksi minuutiksi molemmilla puolilla.

   Huomaa: Tämä toimenpide poistaa liuoksen solenoideista ja estää jäätymisvauriot.
5. Pura vaahtosuuttimet ja vaihda vaahtosienet.
6. Tyhjennä säiliöstä saippua ja nesteet, jotta säiliö ei halkea pakkasella.

Varastointi

1. Sijoita ajoneuvo tasaiselle alustalle, kytke seisontajarru, sammuta pumppu, sammuta moottori ja irrota avain virtalukosta.
2. Vapauta säiliön paine avaamalla säiliön korkki. Asenna korkki uudelleen ja kiristä se käsin.
3. Irrota veden ja ilman putket säiliöstä.

   Huomaa: Liitä ilman ja veden putket toisiinsa mukana toimitetulla putkiliittimellä.
4. Pura vaahtosuuttimet ja vaihda vaahtosienet.
5. Tyhjennä säiliöstä saippua ja nesteet, jotta säiliö ei halkea pakkasella.

Huomautuksia:



Count on it.