Form No. 3366-755 Rev C

Kit traceur à mousse

pour Pulvérisateurs Multi-Pro® série 1200, 1250 et 5000 et Systèmes de pulvérisation Workman® 200

N° de modèle 41236—N° de série 311000001 et suivants

Instructions de montage

Sécurité

Remarque: Les côtés gauche et droit de la machine sont déterminés d'après la position de conduite.

Autocollants de sécurité et d'instruction

Des autocollants de sécurité et des instructions bien visibles sont placés près de tous les endroits potentiellement dangereux. Remplacez tout autocollant endommagé ou manquant.

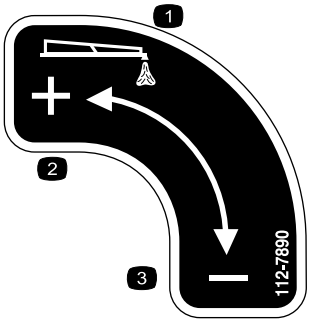

112-7890

1. Sortie de mousse
2. Augmenter
3. Diminuer

© 2012—The Toro® Company
8111 Lyndale Avenue South
Bloomington, MN 55420

Enregistrez votre produit à www.Toro.com.

Traduction du texte d'origine (FR)
Imprimé aux États-Unis
Tous droits réservés

Montage

Pièces détachées

Reportez-vous au tableau ci-dessous pour vérifier si toutes les pièces ont été expédiées.

Procédure	Description	Qté	Utilisation
2	Réservoir du traceur à mousse	1	Assemblez le réservoir du traceur à mousse
	Bouchon noir de réservoir	1	
3	Vis (M6)	4	Montez le réservoir sur le support.
	Rondelle (M6)	4	
4	Boulon de carrosserie, série 1200 (3/8 x 1-1/4 pouces)	4	Montez le réservoir et le support.
	Contre-écrou, série 1200 et Workman 200 (3/8 pouce)	4	
	Boulon de carrosserie, série 5000 (5/16 x 1-1/4")	4	
	Contre-écrou, série 5000 (5/16 pouce)	4	
	Boulon, Workman 200 (3/8 x 1-1/4 pouces)	4	
5	Flexible de mousse	1	Acheminez les flexibles de mousse.
	Attaches en plastique	8	
6	Colliers de flexible (bleu)	2	Posez les buses de mousse.
	Collier de flexible (blanc)	2	
	Supports	4	
	Entretoises	4	
	Vis de fixation	4	
	Tige de montage	2	
	Buses de mousse	2	
7	Régulateur monté sur bouchon	1	Posez la vanne de commande de mousse et raccordez les flexibles.
	Régulateur monté sur tableau de bord	1	
	Autocollant 112-7890	1	
8	Interrupteur à bascule	2	Montez les interrupteurs et le fusible.
	Fusible 15 A	1	

Des instructions séparées relatives à l'installation du kit traceur à mousse sont données à chaque étape de la préparation lorsque des procédures spécifiques varient d'une machine à une autre. Reportez-vous au titre décrivant les instructions spécifiques à la machine que vous utilisez avant chaque étape de la procédure de préparation.

Ce kit traceur à mousse a besoin d'un support spécifiquement conçu pour votre machine. Avant d'installer ce kit, demandez à un concessionnaire Toro agréé de vous fournir le support de montage correct.

1

Préparation de la machine

Aucune pièce requise

Procédure

1. Placez le pulvérisateur sur une surface plane et horizontale, serrez le frein de stationnement et arrêtez la pompe.
2. Abaissez les rampes en position de pulvérisation.
3. Coupez le moteur et enlevez la clé de contact.

2

Assemblage du réservoir du traceur à mousse

Pièces nécessaires pour cette opération:

1	Réservoir du traceur à mousse
1	Bouchon noir de réservoir

Procédure

1. Trouvez le réservoir et le bouchon noir avec tube filtrant dans les pièces détachées.
2. Enlevez les débris éventuellement présents dans le réservoir.
3. Posez le bouchon sur le réservoir :
   A. Insérez le tube filtrant dans la grande ouverture filetée du réservoir.
   B. Comprimez la butée en Y sur le tube de sorte à la faire passer par l'ouverture filetée.
   C. Vissez le bouchon de réservoir dans l'ouverture filetée.

3

Montage du réservoir sur le support

Pièces nécessaires pour cette opération:

4	Vis (M6)
4	Rondelle (M6)

Montage du réservoir du traceur à mousse pour pulvérisateurs série 1200

Placez le réservoir sur le support, comme indiqué à la Figure 1.

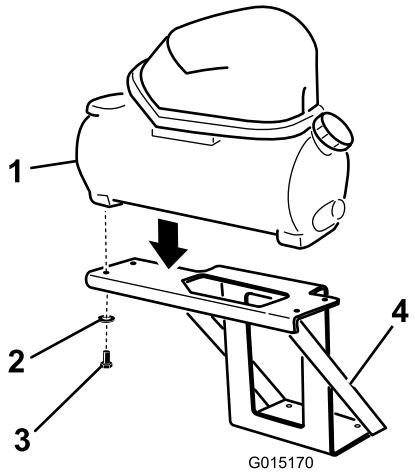

Figure 1

1. Réservoir du traceur à mousse
2. Rondelle
3. Vis (M6)
4. Support de montage

Insérez 4 vis (M6) et 4 rondelles (M6) à travers la plate-forme de soutien et dans la face inférieure du réservoir du traceur à mousse. Serrez toutes les vis pour fixer le réservoir en place. Serrez les vis à un couple de 5 à 7 Nm.

Montage du réservoir du traceur à mousse pour pulvérisateurs série 5000

1. Placez le réservoir sur le support, comme indiqué à la Figure 2.

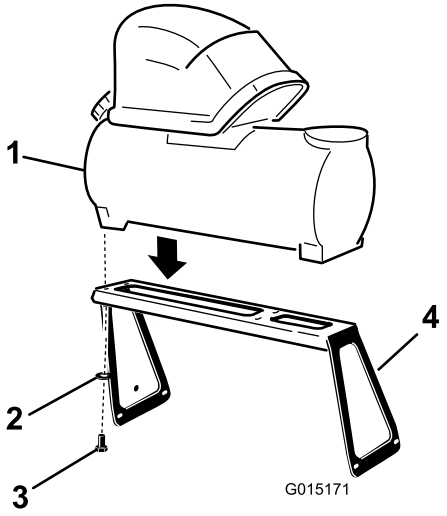

Figure 2

1. Réservoir du traceur à mousse
2. Rondelle
3. Vis (M6)
4. Support de montage

2. Insérez 4 vis (M6) et 4 rondelles (M6) à travers la plate-forme de soutien et dans la face inférieure du réservoir du traceur à mousse. Serrez toutes les vis

pour fixer le réservoir en place. Serrez les vis à un couple de 5 à 7 Nm.

Montage du réservoir du traceur à mousse pour systèmes de pulvérisation Workman 200

1. Placez le réservoir sur le support, comme indiqué à la Figure 3.

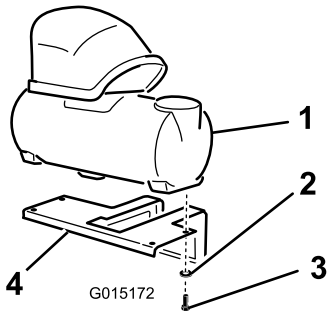

Figure 3

1. Réservoir du traceur à mousse
2. Rondelle
3. Vis (M6)
4. Support de montage

2. Insérez 4 vis (M6) et 4 rondelles (M6) à travers la plate-forme de soutien et dans la face inférieure du réservoir du traceur à mousse. Serrez toutes les vis pour fixer le réservoir en place. Serrez les vis à un couple de 5 à 7 Nm.

4

Montage du réservoir et du support sur le pulvérisateur

Pièces nécessaires pour cette opération:

4	Boulon de carrosserie, série 1200 (3/8 x 1-1/4 pouces)
4	Contre-écrou, série 1200 et Workman 200 (3/8 pouce)
4	Boulon de carrosserie, série 5000 (5/16 x 1-1/4")
4	Contre-écrou, série 5000 (5/16 pouce)
4	Boulon, Workman 200 (3/8 x 1-1/4 pouces)

Montage du réservoir et du support sur le Multi-Pro® série 1200

Montez le réservoir et le support au-dessus du compartiment de batterie au moyen de 4 boulons de carrosserie (3/8 x 1-1/4 pouces) et 4 contre-écrous (3/8 pouce) (Figure 4).

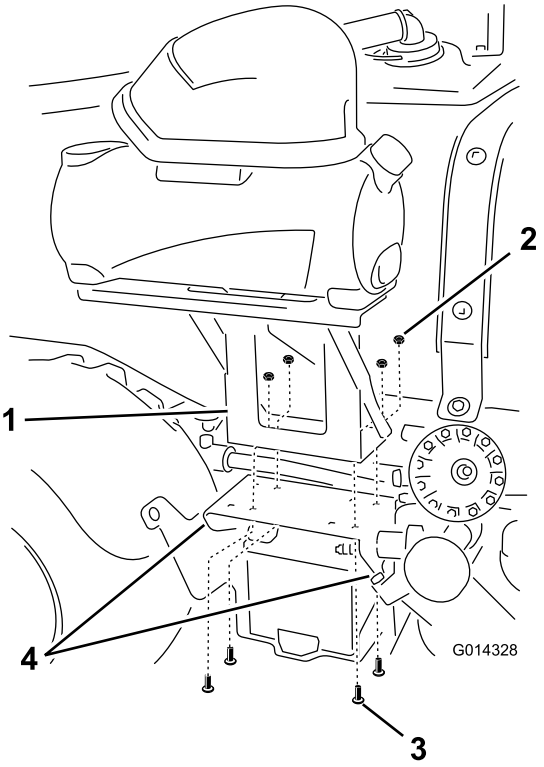

Figure 4

1. Support (2), série 1200
2. Contre-écrou (3/8 pouce) (4)
3. Boulon de carrosserie (3/8 x 1-1/4 pouces) (4)
4. Fixation permettant de monter le support sur le support d'aile et la patte du bâti

Montage du réservoir et du support sur le Multi-Pro® série 5000

1. Placez le pulvérisateur sur une surface plane et horizontale, serrez le frein de stationnement, arrêtez la pompe, coupez le moteur et enlevez la clé du commutateur d'allumage.
2. Sur l'aile arrière droite, desserrez les 4 boulons situés à l'avant et l'arrière de l'aile.
3. Montez le support dans les trous de l'aile arrière droite avec 4 boulons de carrosserie (5/16 1-1/4") et 4 contre-écrous (5/16 pouce), comme illustré à la Figure 5.

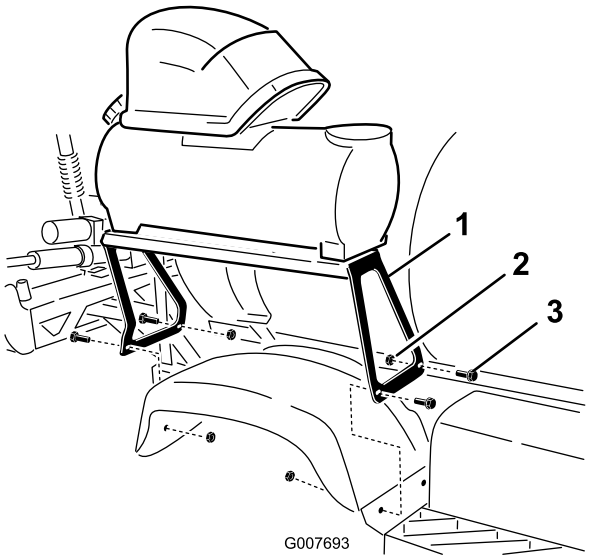

Figure 5

1. Support de montage
2. Contre-écrou (5/16 pouce)
3. Boulon de carrosserie (5/16 x 1–1/4")

Montage du réservoir et du support sur les systèmes de pulvérisation Workman® 200

1. Localisez la poignée avant gauche du patin du réservoir, à l'arrière du siège du conducteur.
2. Déposez la poignée gauche et les fixations sur le côté gauche du patin du réservoir.
3. Montez le support sur le bâti à l'aide de 2 boulons (3/8 x 1-1/4 pouces), 2 rondelles (3/8 pouce), 2 écrous à embase (3/8 pouce) (fournis avec les pièces détachées) et la poignée gauche et les fixation retirées précédemment (Figure 6).

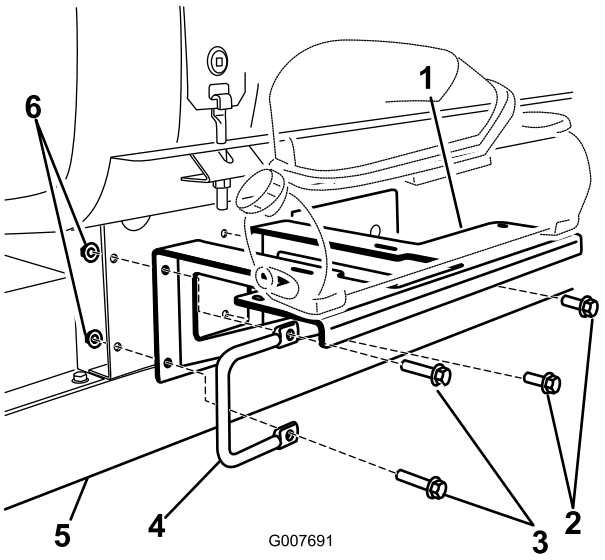

Figure 6

1. Support - Workman 200
2. Boulon (3/8 x 1 pouce) existant
3. Boulon (3/8 x 1-1/4 pouces) (fourni avec les pièces détachées)
4. Poignée
5. Bâti du Workman
6. Contre-écrou (3/8 pouce)

5

Acheminement des flexibles de mousse

Pièces nécessaires pour cette opération:

1	Flexible de mousse
8	Attaches en plastique

Longueurs de flexible de mousse

	Série 1200	Série 5000	Workman 200
Flexible de mousse de rampe droite	4,8 m	4,25 m	5,5 m
Flexible de mousse de rampe gauche	5,5 m	4,8 m	4,8 m

Flexible de contrôle de densité de mousse	S/O	4,8 m	S/O
Boucle de compresseur à réservoir	0,9 m	0,9 m (tube transparent utilisé seulement)	0,9 m

1. Mesurez et coupez la longueur de flexible requise sur la boucle la plus grande. Mettez le reste de côté.
2. À chaque extrémité des flexibles coupés, coupez la gaine noire pour exposer 7,5 à 10 cm de tube bleu et transparent.

Acheminement des flexibles de mousse vers les rampes

1. Acheminez les flexibles de mousse vers les rampes.

   Remarque: Installez le flexible de plus court sur la rampe du même côté que le support et installez le flexible le plus long sur la rampe, du côté opposé au support.

   A. Sur la rampe droite, installez le flexible de mousse le long de l'arrière de la barre de support supérieure (Figure 7).

   Important: Si les flexibles sont placés du mauvais côté, ils seront pincés lorsque les rampes seront relevées en "X" pour le transport.

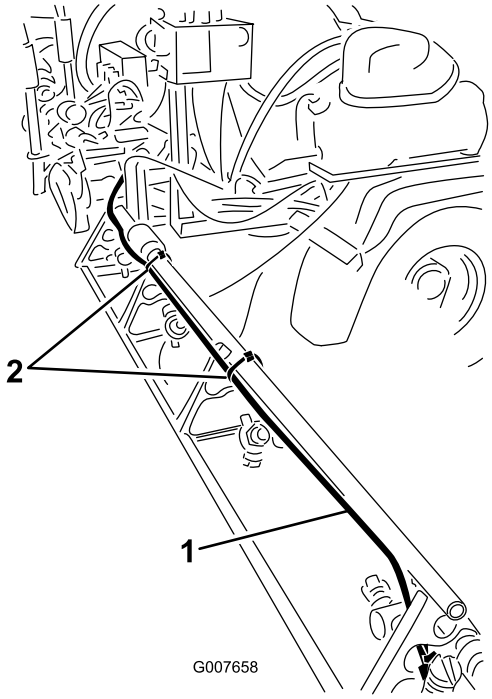

Figure 7
Série 5000 montrée

1. Flexible de mousse de rampe droite
2. Attaches en plastique

B. Alignez l'extrémité du flexible avec le bout de la barre de support supérieure. Fixez le flexible de mousse au renfort avec une attache en plastique passée dans les trous (Figure 8).

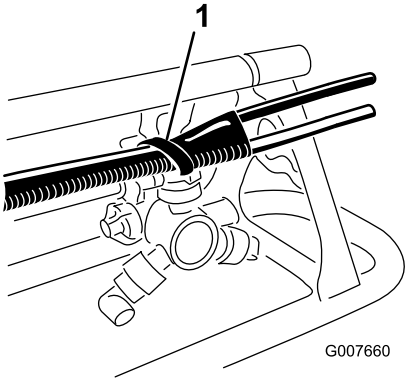

Figure 8

1. Attache en plastique

C. Continuez d'acheminer le flexible le long du flexible d'alimentation de rampe existant. Utilisez des attaches en plastique pour fixer le flexible au renfort aux emplacements indiqués à la Figure 9.

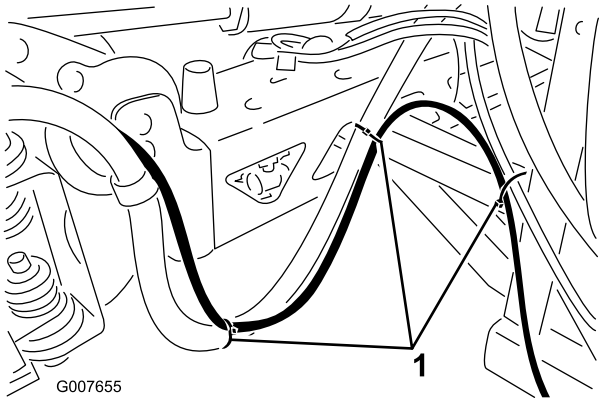

Figure 9

1. Attaches en plastique

D. Répétez la procédure pour la rampe gauche, mais en faisant passer le flexible le long de l'avant de la barre de support supérieure.

Important: Si les flexibles sont placés du mauvais côté, ils seront pincés lorsque les rampes seront relevées en "X" pour le transport.

2. Acheminez les 2 flexibles de mousse des rampes vers l'avant sur le côté de la machine avec le support de montage.
3. Utilisez les serre-câbles pour fixer les flexibles de mousse au faisceau de câblage existant ou aux flexibles d'alimentation de rampe.

Acheminement du flexible de contrôle de densité de mousse (pour les pulvérisateurs série 5000 uniquement)

Le bouton de contrôle de mousse est monté sur la cabine des pulvérisateurs série 5000 seulement ; un flexible de mousse séparé doit être acheminé vers l'avant jusqu'à la cabine en prévision du montage de la vanne de commande.

1. Localisez le flexible de mousse de 4,8 m pour la vanne de commande montée sur le tableau de bord.
2. Acheminez le flexible du support du traceur à mousse vers l'avant, sous la cuve de produit chimique et derrière le réservoir de carburant, avec le câblage existant, jusqu'à la zone sous le boîtier de siège (Figure 10).

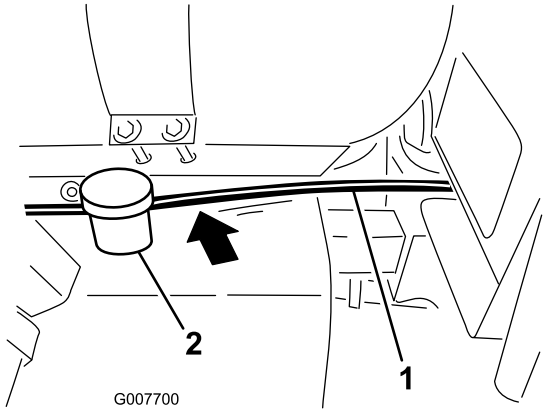

Figure 10

1. Flexible de mousse
2. Réservoir de carburant

3. Soulevez le siège et continuer d'acheminer le flexible sous le plancher et vers l'avant jusqu'à l'ouverture à l'avant.
4. Acheminez le flexible vers le haut jusqu'à l'arrière du côté droit du tableau de bord (Figure 11).

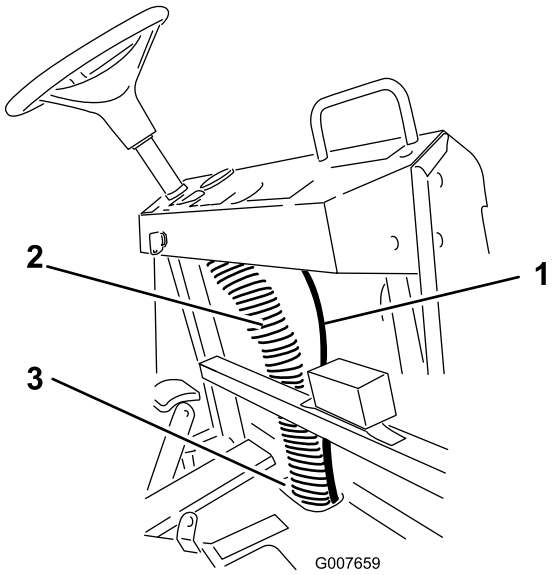

Figure 11

1. Flexible de mousse
2. Colonne de câblage existant
3. Ouverture dans plancher avant

5. Fixez le flexible à la colonne de câblage existant (Figure 11).

6

Pose des buses de mousse

Pièces nécessaires pour cette opération:

2	Colliers de flexible (bleu)
2	Collier de flexible (blanc)
4	Supports
4	Entretoises
4	Vis de fixation
2	Tige de montage
2	Buses de mousse

Procédure

1. Montez une bride de serrage en plastique sur les tubes de mousse exposés. Utilisez une bride bleue pour le tube bleu (fluide) et une bride blanche pour le tube transparent (air) (Figure 12).

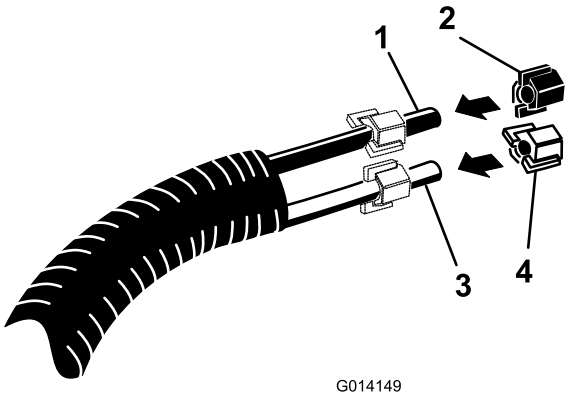

Figure 12

1. Tube bleu
2. Bride de tube bleue
3. Tube transparent
4. Bride de tube blanche

2. Localisez les supports de montage des buses de mousse et l'entretoise. Posez le premier support à une distance de 7,5 à 10 cm à partir du bout de la barre de support de rampe supérieure. Montez le support et l'entretoise comme illustré (Figure 13).

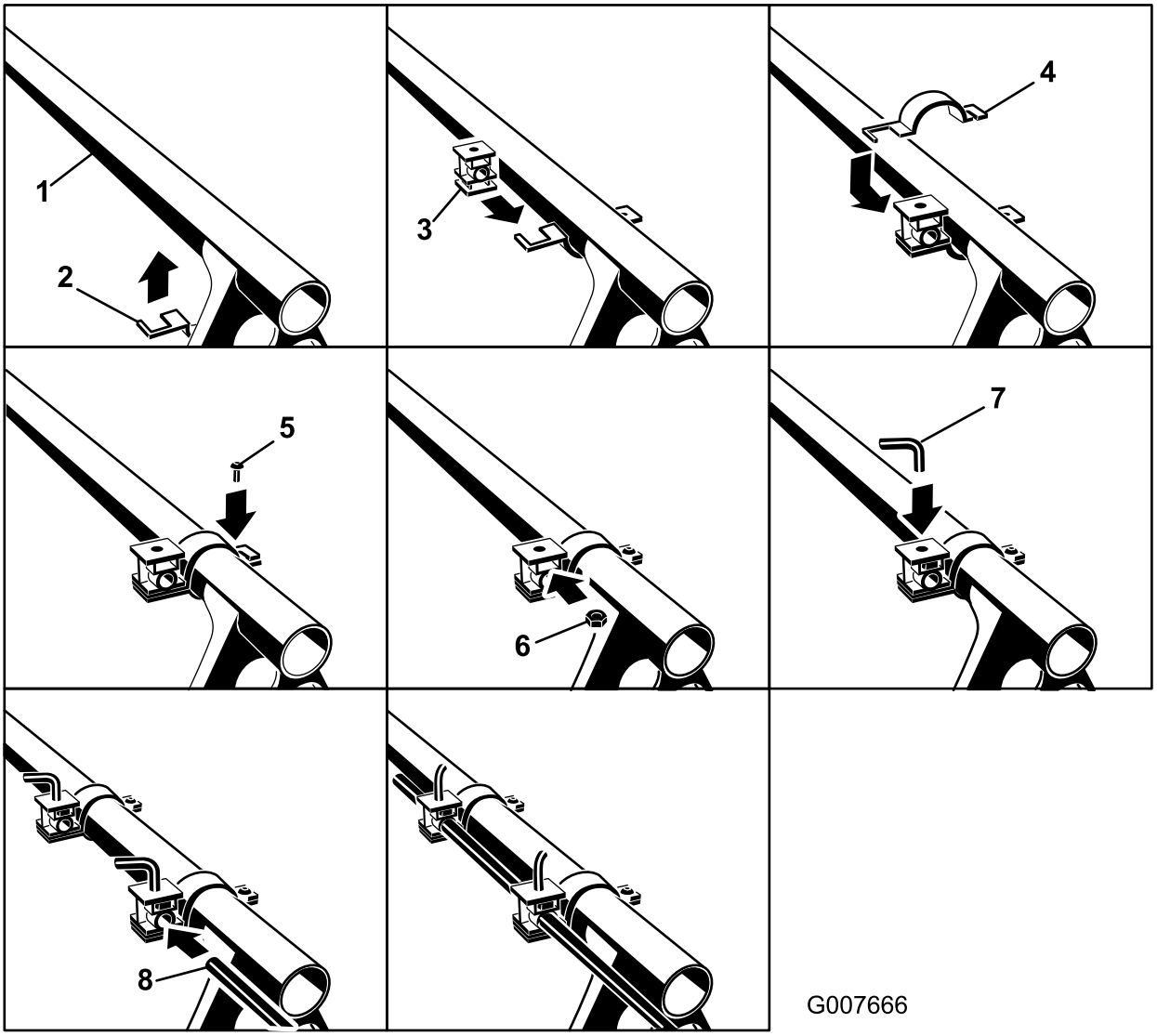

Figure 13

1. Barre de support supérieure de rampe
2. Moitié inférieure de collier de support
3. Entretoise, noter l'orientation
4. Moitié supérieure de collier de support
5. Vis de collier
6. Écrou d'entretoise
7. Vis de fixation
8. Tige de montage

3. Posez le second support vers l'intérieur, à une distance de 7,5 à 10 cm du premier support.
4. Posez une vis dans le trou supérieur de chaque entretoise.
5. Placez la tige de montage, l'extrémité cannelée à l'extérieur, dans les trous des entretoises. Utilisez les vis pour fixer la tige à la position voulue.

6. Trouvez les buses de mousse dans les pièces détachées. Posez une buse sur la tige de montage comme illustré (Figure 14).

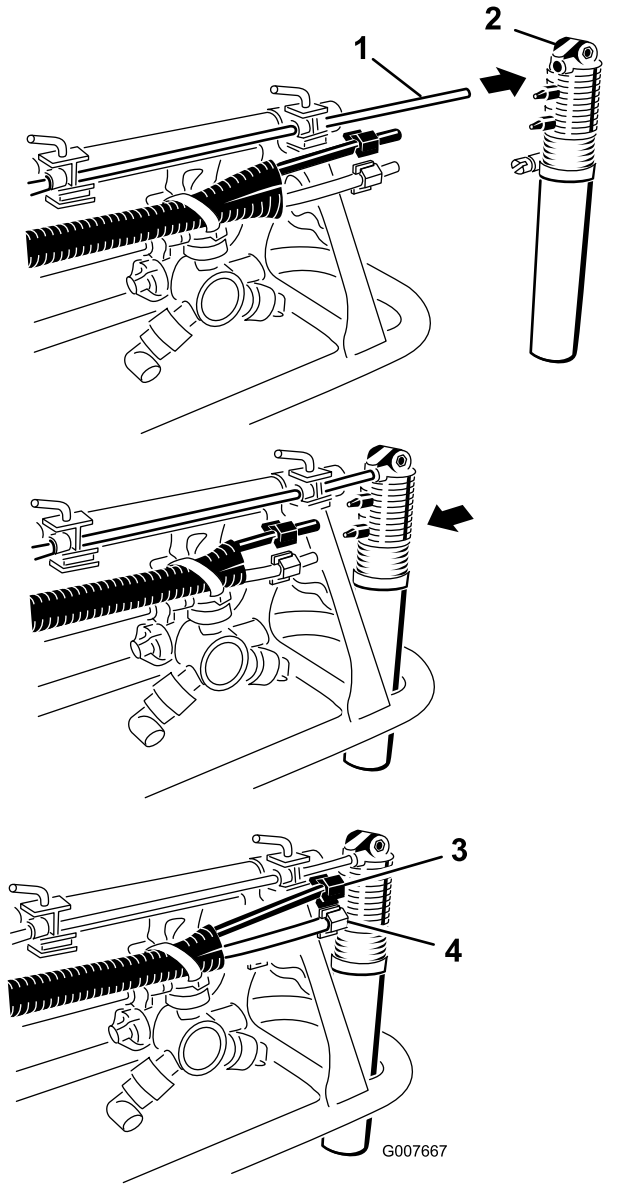

Figure 14

1. Mandrin, extrémité cannelée
2. Buse de mousse
3. Tube et bride bleus
4. Tube transparent et bride blanche

7. Raccordez le tube bleu à l'embout supérieur et le tube transparent à l'embout inférieur.
8. Fixez les flexibles avec les brides montées précédemment.
9. Répétez cette procédure pour la rampe opposée.

   Remarque: Posez les deux supports sur l'arrière de la barre de support supérieure.

7

Pose de la vanne de commande de mousse et raccordement des flexibles

Pièces nécessaires pour cette opération:

1	Régulateur monté sur bouchon
1	Régulateur monté sur tableau de bord
1	Autocollant 112-7890

Montage de la vanne de commande de mousse sur les pulvérisateurs Multi-Pro série 1200 et les systèmes de pulvérisation Workman 200

1. Localisez le bouchon noir au bout du réservoir du traceur à mouse.
2. Montez le flexible de boucle de 0,9 m et le régulateur sur le bouchon noir (Figure 15).

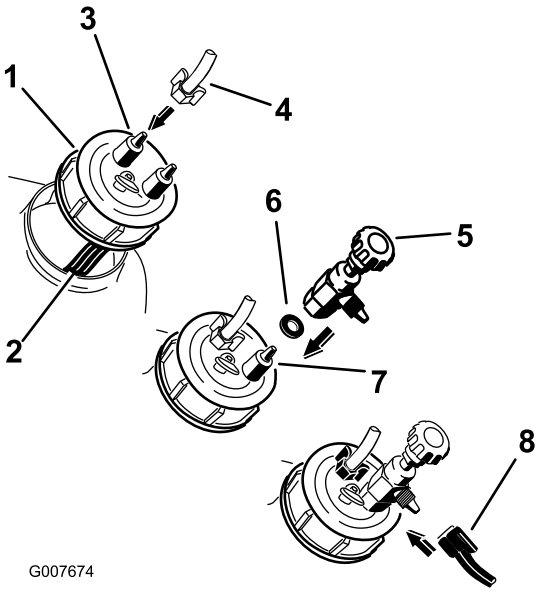

Figure 15

1. Bouchon noir au bout du réservoir
2. Tube filtrant bleu (dans le réservoir)
3. Embout, **non raccordéd** au tube filtrant
4. Tube transparent et bride blanche
5. Régulateur monté sur bouchon
6. Rondelle
7. Embout, **raccordéd** au tube filtrant
8. Tube et bride bleus

A. Dévissez le bouchon noir du réservoir et soulevez-le de la machine de sorte à voir le tube filtrant bleu.

B. Déposez la bride blanche de l'embout sur le bouchon du réservoir **non raccordé** au tube filtrant bleu à l'intérieur du réservoir.

C. Posez la bride blanche sur le tube transparent, raccordez le tube transparent à l'embout de flexible et fixez-le avec la bride blanche.

D. Trouvez le régulateur monté sur bouchon dans les pièces détachées.

Remarque: Ce régulateur est noir et comprend une rondelle.

E. Déposez la bride bleue de l'embout sur le bouchon du réservoir **raccordé** au tube filtrant bleu à l'intérieur du réservoir.

F. Posez la rondelle puis le régulateur sur l'embout de flexible.

G. Posez la bride bleue sur le tube bleu, raccordez le tube bleu à l'embout latéral du régulateur et fixez-le avec la bride bleue.

Raccordement des flexibles sur les pulvérisateurs Multi-Pro série 1200 et les systèmes de pulvérisation Workman 200

1. Connectez la prise électrique du réservoir du traceur à mousse au connecteur libre du faisceau de câblage sur le support.
2. Installez les flexibles du traceur à mousse à partir des rampes comme expliqué ci-après.
   A. Trouvez une bride bleue et une bride blanche dans les pièces détachées.
   B. Placez une bride de la couleur correcte sur chaque tube de couleur du flexible de boucle de 0,9 m installé précédemment sur le bouchon noir du réservoir.
   C. Raccordez les tubes bleu et transparent aux embouts supérieurs correspondants sur le compresseur (Figure 16).

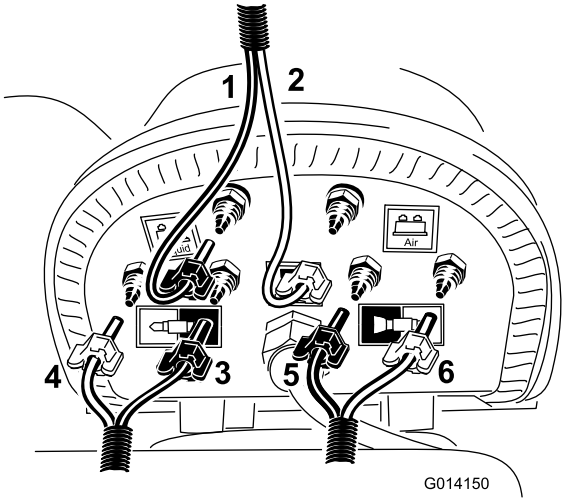

Figure 16

1. Tube bleu (fluide) et bride bleue, flexible de boucle de 0,9 m
2. Tube transparent (air) et bride blanche, flexible de boucle de 0,9 m
3. Rampe droite, tube bleu et bride bleue
4. Rampe droite, tube transparent et bride blanche
5. Rampe gauche, tube bleu et bride bleue
6. Rampe gauche, tube transparent et bride blanche

   D. Trouvez 2 brides bleues et 2 brides blanches dans les pièces détachées.
   E. Montez une bride de la couleur correcte sur chaque tube en couleur du flexible de mousse acheminé précédemment vers les rampes de pulvérisation.
   F. Localisez le flexible de mousse acheminé vers la rampe gauche et installez les tubes bleu et transparent aux emplacement indiqués à la Figure 16.
   G. Localisez le flexible de mousse acheminé vers la rampe droite et raccordez les tubes bleu et transparent aux emplacement indiqués à la Figure 16.
   H. Fixez les tubes aux embouts avec les brides restantes.
3. Le parcours final doit correspondre à l'illustration de la Figure 17.

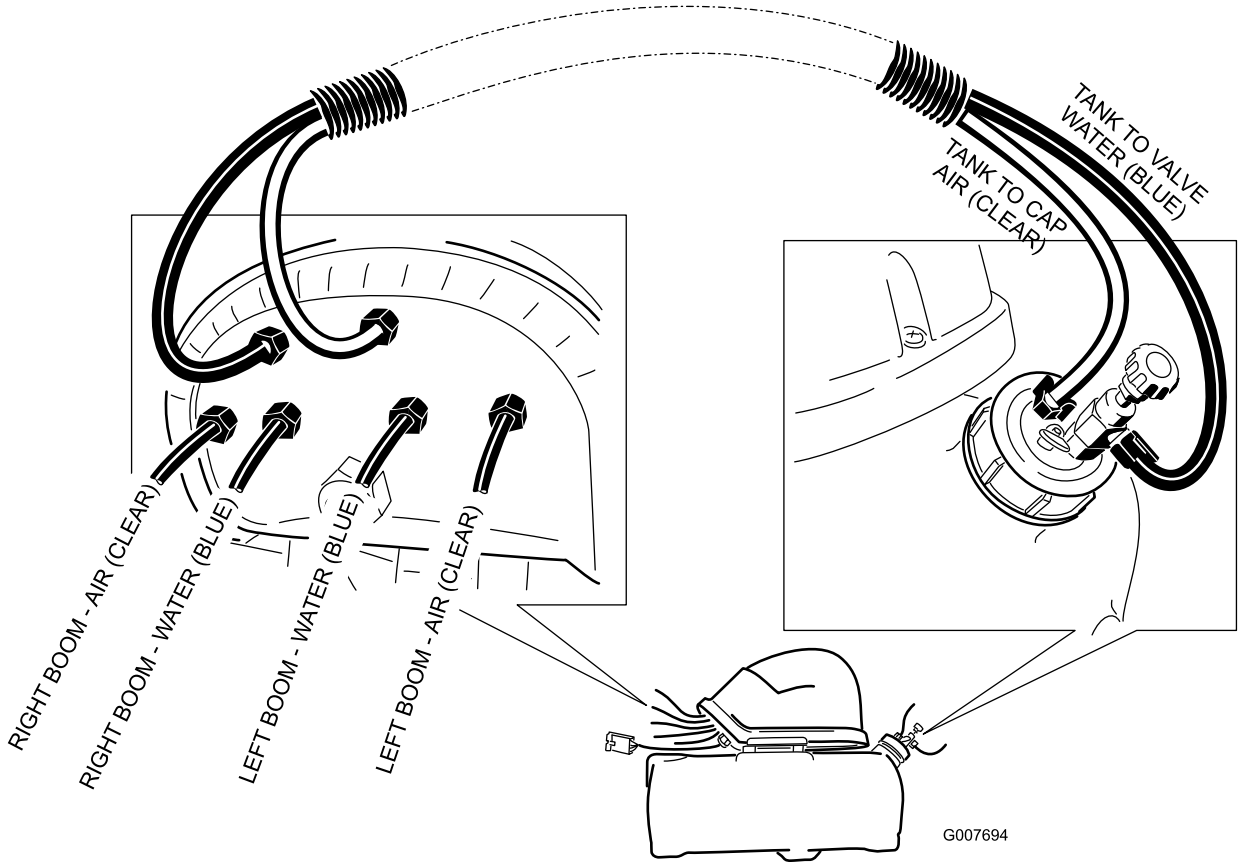
TANK TO VALVE WATER (BLUE)
TANK TO CAP AIR (CLEAR)
RIGHT BOOM - AIR (CLEAR)
RIGHT BOOM - WATER (BLUE)
LEFT BOOM - WATER (BLUE)
LEFT BOOM - AIR (CLEAR)
G007694

Figure 17

Pose de la vanne de commande de mousse sur les pulvérisateurs Multi-Pro série 5000

1. Localisez le flexible de mousse acheminé précédemment vers la cabine.
2. Montez une bride de serrage en plastique sur les tubes de mousse exposés.

   Remarque: Utilisez une bride bleue pour le tube bleu (fluide) et une bride blanche pour le tube transparent (air).
3. Selon le modèle, percez ou ouvrez un trou dans le tableau de bord.

   Pour le modèle 5700 :

   A. Faites un repère à 25 cm à l'intérieur à partir de la droite du tableau de bord puis à 3,8 cm du bas du tableau de bord (Figure 18).

   Remarque: Si un cache occupe cet emplacement, dégagez-le et passez à l'opération 4.

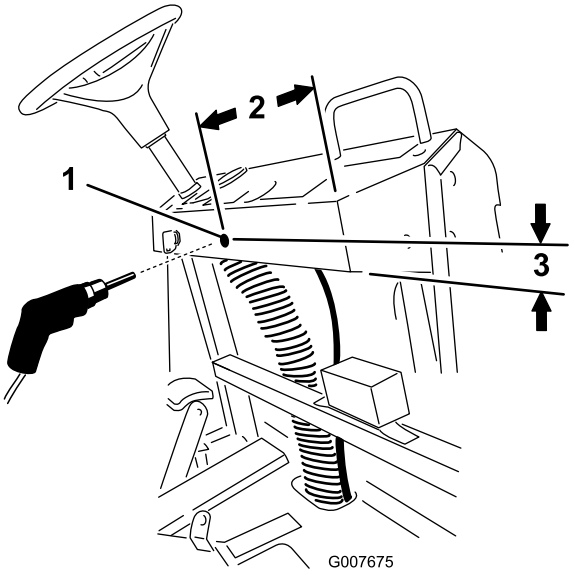

Figure 18
5700

1. Percez un trou de 11 mm de diamètre
2. 25 cm
3. 3,8 cm

   B. Percez un trou de 11 mm de diamètre à l'emplacement repéré, nettoyez les débris et limez les aspérités du trou.

   Pour le modèle 5800 :

   Retirez le cache prédécoupé comme montré à la (Figure 19).

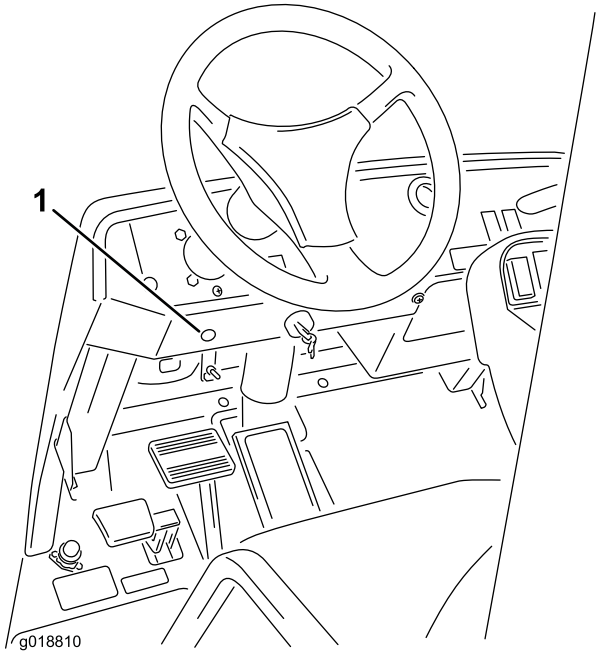

Figure 19
5800

1. Emplacement du cache prédécoupé

4. Dans les pièces détachées, trouvez le régulateur monté sur tableau de bord qui peut être démonté.
5. Desserrez l'écrou qui fixe le bouton au raccord en T, comme illustré à la Figure 20.

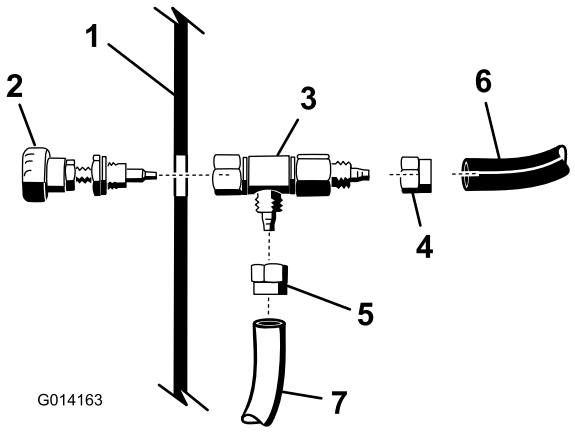

Figure 20

1. Tableau de bord
2. Bouton de régulateur monté sur tableau de bord
3. Corps de régulateur monté sur tableau de bord
4. Bague de tube bleu
5. Bague de tube transparent
6. Tube bleu
7. Tube transparent

6. Raccordez les tubes bleu et transparent du flexible de mousse sous le tableau de bord au corps du régulateur, comme illustré à la Figure 20.

   Remarque: Utilisez les brides pour fixer les tubes au raccord.

7. Enroulez du ruban à joint en PTFE autour des filetages du bouton.
8. Passez l'extrémité filetée du bouton dans le trou ouvert du tableau de bord.
9. Sur le dessous du tableau de bord, fixez le corps du régulateur au bouton en serrant l'écrou sur le bouton.
10. Placez l'autocollant comme illustré à la Figure 21.

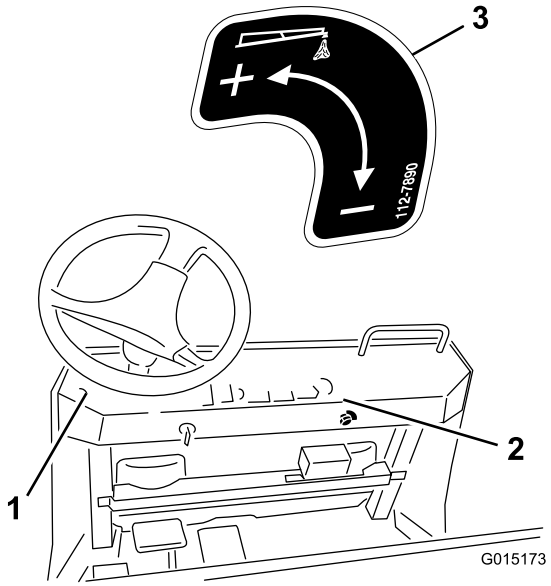

Figure 21

1. Position de l'autocollant pour le modèle 5800
2. Position de l'autocollant pour le modèle 5700
3. Autocollant 112-7890

Raccordement des flexibles sur les pulvérisateurs Multi-Pro série 5000

1. Connectez la prise électrique du réservoir du traceur à mousse au connecteur libre du faisceau de câblage sur le support.
2. Installez les flexibles du traceur à mousse à partir des rampes comme expliqué ci-après.
   A. Localisez les extrémités ouvertes des tubes du long flexible acheminé au tableau de bord et installé précédemment, et raccordez le tube bleu à un embout libre sur le bouchon noir du réservoir.

      Remarque: Raccordez le tube transparent à l'embout **bleu** ou d'eau sur le compresseur illustré à la Figure 22. Fixez les deux tubes avec une bride bleue. La gaine des tubes devra être à nouveau coupée en raison de la longueur du réservoir.

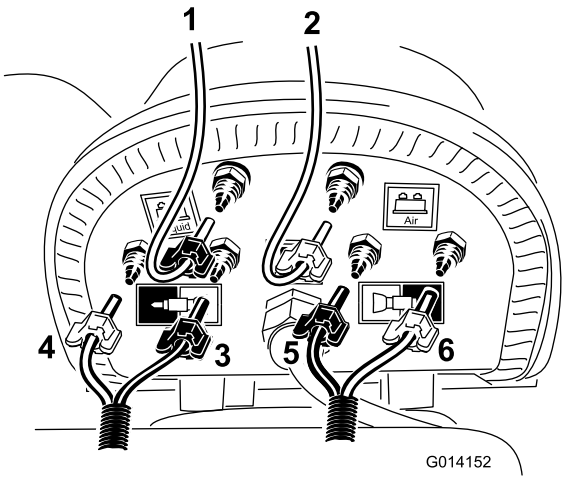

Figure 22

1. Tube transparent et bride bleu (tube de retour de la vanne de commande montée sur tableau de bord)
2. Tube transparent et bride blanche (tube transparent à usage unique de flexible de boucle de 0,9 m)
3. Rampe droite, tube transparent et bride blanche
4. Rampe droite, tube bleu et bride bleue
5. Rampe gauche, tube bleu et bride bleue
6. Rampe gauche, tube transparent et bride blanche

   B. Localisez le flexible de boucle court coupé précédemment et raccordez le tube transparent à l'embout restant sur le bouchon noir du réservoir, comme illustré à la Figure 22.

      Remarque: Acheminez l'extrémité ouverte vers l'embout d'air ou blanc sur le compresseur. Fixez le tube avec les brides blanches.

   C. Trouvez les 2 brides bleues et les 2 brides blanches dans les pièces détachées et placez une bride de couleur correcte sur chaque tube en couleur du flexible de mousse acheminé précédemment vers les rampes de pulvérisations.

   D. Localisez le flexible de mousse acheminé vers la rampe gauche et installez les tubes bleu et transparent aux emplacement indiqués à la Figure 22.

   E. Localisez le flexible de mousse acheminé vers la rampe droite et raccordez les tubes bleu et transparent aux emplacement indiqués à la Figure 22.

   F. Fixez les tubes aux embouts avec les brides restantes.
3. Le parcours final doit correspondre à l'illustration de la Figure 23.

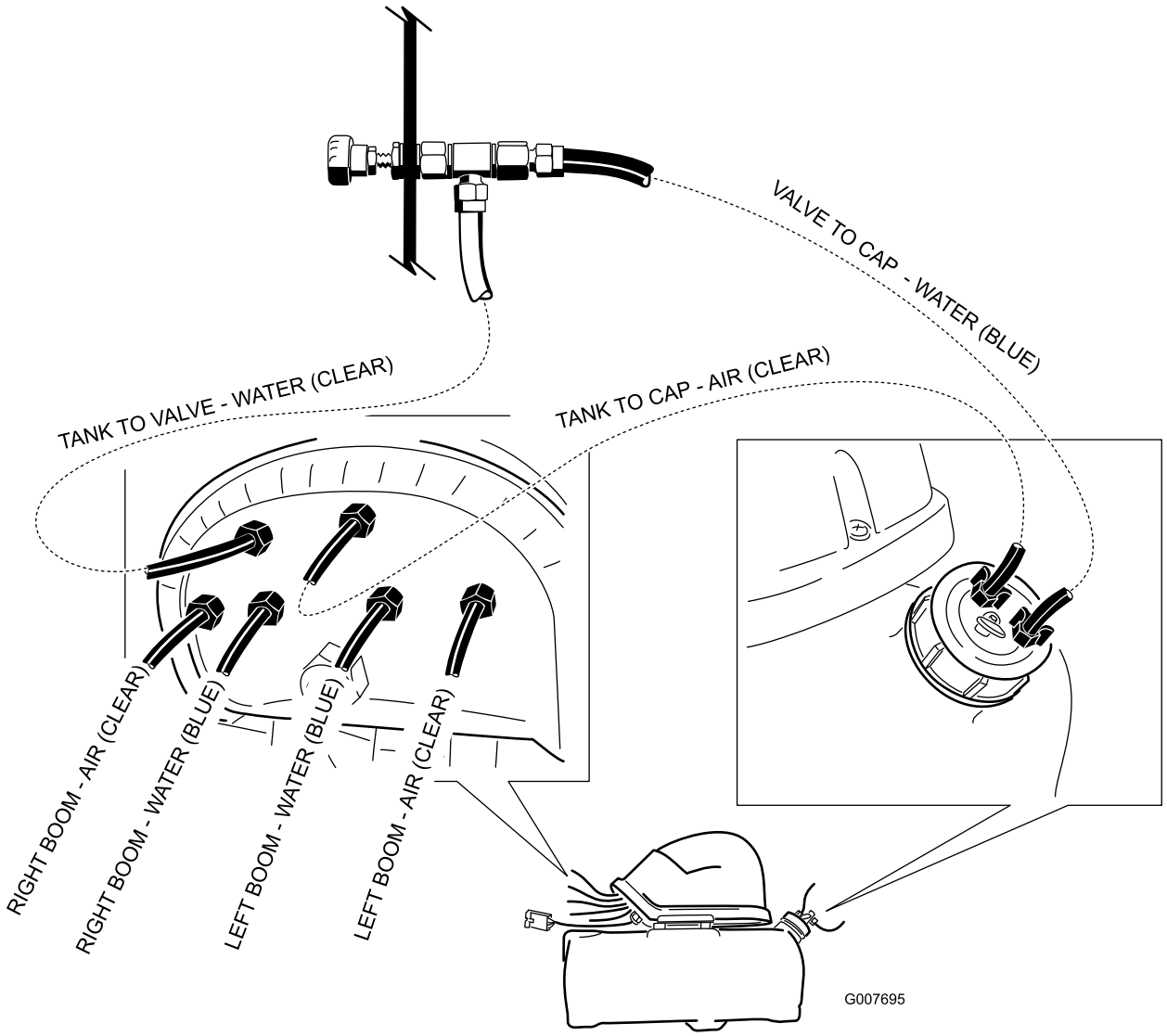

Figure 23

8

Montage des interrupteurs et du fusible

Pièces nécessaires pour cette opération:

2	Interrupteur à bascule
1	Fusible 15 A

Pulvérisateur de gazon Multi-Pro® série 1200

1. Déposez le panneau de commande du pulvérisateur pour exposer le côté inférieur.
2. Soulevez et déposez les 2 caches du panneau de commande de pulvérisation sur le véhicule, et remplacez-les par les 2 interrupteurs à bascule fournis (voir la Figure 24 pour le Multi Pro 1200 et la Figure 25 pour le Multi Pro 1250).

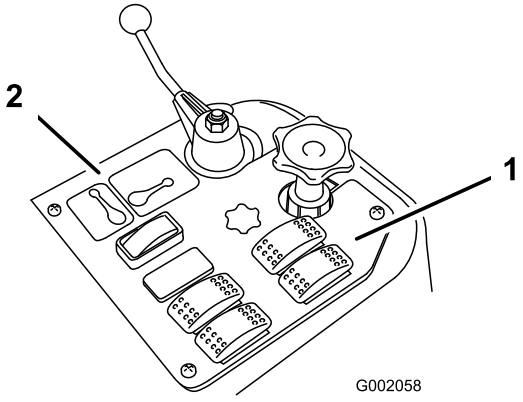

Figure 24
1200

1. Interrupteurs du traceur à mousse
2. Panneau de commande de pulvérisation

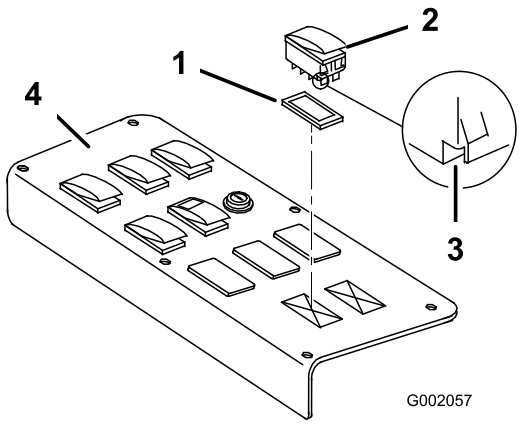

Figure 25
1250

1. Cache
2. Interrupteur
3. Encoche (à l'arrière)
4. Panneau de commande de pulvérisation

3. Branchez le connecteur associé à l'électrovanne de mousse droite à l'interrupteur droit et le connecteur associé à l'électrovanne gauche à l'interrupteur gauche.

   Remarque: Orientez les interrupteurs comme illustré à la Figure 25, avec l'encoche dirigée vers l'arrière du véhicule.
4. Insérez le fusible de 15 A dans l'emplacement correspondant du porte-fusibles situé à l'avant du véhicule.

Pulvérisateur de gazon Multi-Pro 5700

1. Déposez la commande d'accélérateur en la dévissant de la tige d'accélérateur sur la console centrale.
2. Ouvrez le verrou et déposez le panneau de commande de la console centrale (Figure 26).

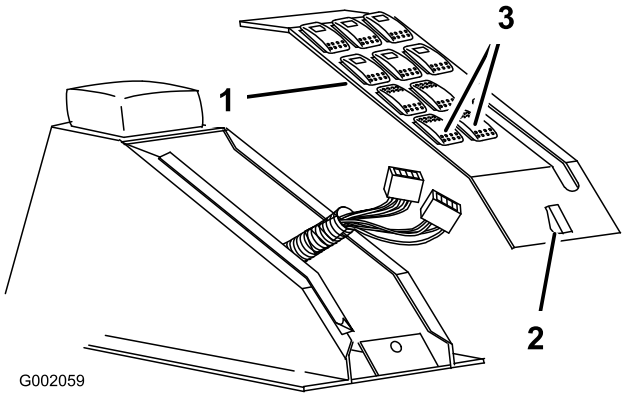

Figure 26

1. Panneau de commande
2. Verrou
3. Interrupteurs du traceur à mousse

3. Retirez les caches des trous d'interrupteurs du traceur à mousse.
4. Placez les 2 interrupteurs à bascule dans le panneau de commande.

   Remarque: L'encoche/le trou au bas de chaque interrupteur doit être orienté(e) vers l'arrière du véhicule.
5. Branchez le connecteur associé à l'électrovanne de mousse droite à l'interrupteur droit et le connecteur associé à l'électrovanne gauche à l'interrupteur gauche.
6. Posez et verrouillez le panneau de commande.
7. Revissez à la main la commande d'accélérateur sur la tige d'accélérateur.
8. Insérez le fusible de 15 A dans l'emplacement correspondant du porte-fusibles situé à l'avant du véhicule.

Pulvérisateur de gazon Multi-Pro 5800

1. Déposez les 2 caches de trous d'interrupteurs du traceur à mousse sur la console centrale (Figure 27).

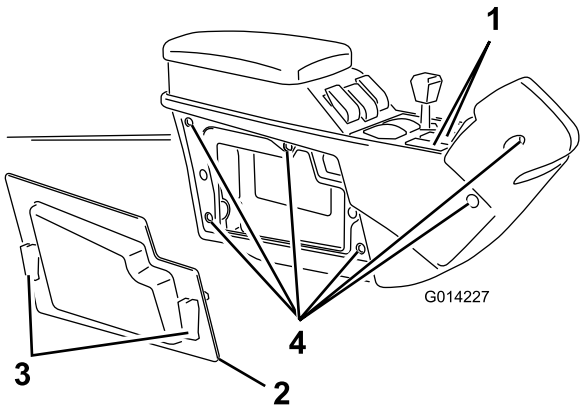

Figure 27

1. Caches d'interrupteurs de traceur à mousse
2. Panneau latéral
3. Verrous rapides
4. Boulons (6)

2. Ouvrez les 2 verrous rapides et déposez le panneau droit de la console centrale (Figure 27).
3. Retirez les 6 boulons qui fixent le couvercle droit à la console centrale (Figure 27).
4. Localisez les 2 connecteurs et passez-les par les ouvertures des interrupteurs.

   Remarque: Passez le connecteur associé à l'électrovanne de mousse droite par l'ouverture droite et le connecteur associé à l'électrovanne gauche par l'ouverture gauche.
5. Branchez le connecteur associé à l'électrovanne de mousse droite à l'interrupteur droit et le connecteur associé à l'électrovanne gauche à l'interrupteur gauche.
6. Placez les 2 interrupteurs à bascule dans le panneau de commande.

   Remarque: L'encoche/le trou au bas de chaque interrupteur doit être orienté(e) vers l'arrière du véhicule.
7. Fixez le couvercle droit sur la console avec les 6 boulons retirés à l'opération 3.
8. Posez le panneau droit.
9. Insérez le fusible de 15 A dans l'emplacement correspondant du porte-fusibles situé à l'avant du véhicule.

Système de pulvérisation Workman 200

1. Desserrez les 4 vis qui fixent le panneau avant au boîtier de commande (Figure 28).

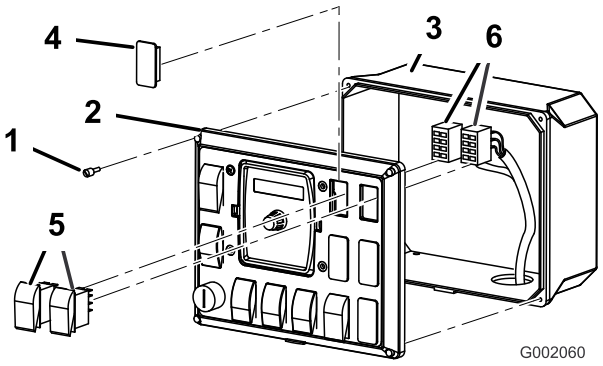

Figure 28

1. Vis
2. Panneau avant
3. Boîtier de commande
4. Cache
5. Interrupteur à bascule
6. Connecteurs

2. Déposez le panneau avant pour exposer l'intérieur du boîtier de commande (Figure 28).
3. Soulevez et déposez les 2 caches du panneau de commande de pulvérisation sur le véhicule, et remplacez-les par les 2 interrupteurs à bascule fournis (Figure 28).
4. Branchez le connecteur associé à l'électrovanne de mousse droite à l'interrupteur droit et le connecteur associé à l'électrovanne gauche à l'interrupteur gauche.

   Remarque: L'orientation des interrupteurs doit correspondre à celle du connecteur.
5. Posez le panneau avant sur le boîtier de commande et fixez-le avec les 4 vis desserrées précédemment.
6. Insérez le fusible de 15 A dans l'emplacement supérieur du porte-fusibles.

   Remarque: Le fil correspondant dans le porte-fusibles doit être connecté au fil rouge et noir du faisceau (Figure 29).

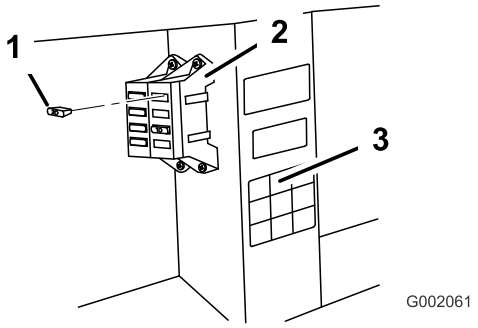

Figure 29

1. 15 A
2. Porte-fusibles
3. Autocollant de la boîte à fusibles

Utilisation

Utilisation des commandes

Interrupteur de rampe droite – active le compresseur, ce qui envoie un débit d'eau et d'air to vers le segment de rampe droit.

Interrupteur de rampe gauchee – active le compresseur, ce qui envoie un débit d'eau et d'air to vers le segment de rampe gauche.

Remarque: Vous pouvez appliquer la mousse simultanément avec les deux segments de rampe.

Repères de niveau – situé sur le côté du réservoir, ils indiquent le niveau de solution dans le réservoir.

Régulateur de mousse – contrôle la consistance de la solution moussante. L'ouverture ou la fermeture du régulateur permet de contrôler la quantité de solution moussante envoyée aux buses. Plus le débit augmente, plus l'application de mousse sera fréquente, et plus le débit diminue, moins l'application de mousse sera fréquente.

Remarque: Une consistance plus liquide peut être utile par grand vent.

Clapet de décharge – tirez la languette rouge sur le bouchon du réservoir pour évacuer la pression du réservoir.

Remplissage du réservoir et réglage de la densité de la mousse

Important: Rincez le système à l'eau propre après chaque utilisation, en particulier si l'eau est dure. N'appliquez pas d'huile de graissage, de graisse ou autres produits dérivés du pétrole sur le moteur du compresseur.

1. Assurez-vous que les interrupteurs des rampes gauche et droite sont en position arrêt.
2. Tirez sur la languette de décharge de pression rouge et déposez le bouchon noir du réservoir.
3. Versez la quantité d'eau correcte dans le réservoir, puis ajoutez le concentré moussant par l'ouverture sur le sommet du réservoir, conformément aux instructions du fabricant.

   Important: Un pH excessif (dureté ou douceur) de l'eau affectera la quantité de concentré nécessaire.

4. Posez le bouchon sur le réservoir et serrez-le à la main.
5. Pour le fonctionnement initial, ouvrez la valve de réglage de densité de 1/8 à 1/4 de tour (Figure 30).

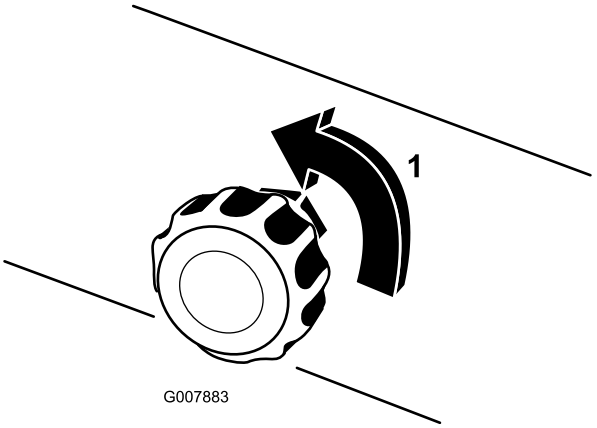

Figure 30

1. Ouverture de 1/4 de tour

6. Commencez de faire fonctionner le système de traçage et faites un essai d'application sur le sol.

   Remarque: Lors de la mise en marche du système de traçage, attendez 1 à 2 minutes que la mousse circule dans le circuit.

7. Ajustez la vanne de réglage de densité de sorte à obtenir la consistance voulue puis pulvériser de la manière habituelle.

   Remarque: La mousse qui reste dans le circuit pendant plus de 2 heures, peut devenir liquide. Avant de réutiliser la machine après une pause de 2 heures ou plus, faites-la fonctionner pendant 1 à 2 minutes pour éliminer l'excédent d'eau.

   Si la mousse est très liquide, procédez comme suit :

   A. Fermez complètement la vanne de réglage de densité de la mousse.

   B. Faites fonctionner 2 minutes.

   C. Attendez 1 minute puis vérifiez la consistance de la mousse.

   D. Réglez la mousse jusqu'à obtenir la consistance correcte.

Entretien

Préparation pour l'hiver

1. Évacuez la pression du réservoir en tirant le clapet de décharge sur le réservoir.
2. Débranchez les tubes d'air et de liquide du bouchon du réservoir.
3. Raccordez ensemble les tubes d'air et d'eau à l'aide du raccord fourni.
4. Actionnez le traceur à mousse pendant 5 minutes de chaque côté.

   Remarque: Cela permet d'éliminer la solution restant dans les électrovannes et protège du gel.
5. Démontez les buses de mousse et remplacez les éponges à mousse.
6. Visez entièrement le savon et les liquides présents dans le réservoir pour éviter qu'il soit endommagé par le gel.

Remisage

1. Placez le véhicule sur une surface plane et horizontale, serrez le frein de stationnement, arrêtez la pompe, coupez le moteur et enlevez la clé du commutateur d'allumage.
2. Évacuez la pression du réservoir en ouvrant le bouchon de remplissage, puis replacez le bouchon de remplissage et serrez-le à la main.
3. Débranchez les tubes d'air et de liquide du du réservoir.

   Remarque: Raccordez ensemble les tubes d'air et d'eau à l'aide du raccord fourni.
4. Démontez les buses de mousse et remplacez les éponges à mousse.
5. Visez entièrement le savon et les liquides présents dans le réservoir pour éviter qu'il soit endommagé par le gel.



Count on it.