Form No. 3366-756 Rev C

Kit tracciafile schiumogeno

per irroratrici Multi-Pro® serie 1200, 1250 e 5000 per grandi aree verdi e sistemi di irrorazione Workman® 200

Nº del modello 41236—Nº di serie 311000001 e superiori

Istruzioni di installazione

Sicurezza

Nota: Stabilite i lati sinistro e destro della macchina dalla normale postazione di guida.

Adesivi di sicurezza e informativi

Gli adesivi di sicurezza e di istruzione sono chiaramente visibili, e sono affissi accanto a zone particolarmente pericolose. Sostituite gli adesivi danneggiati o smarriti.

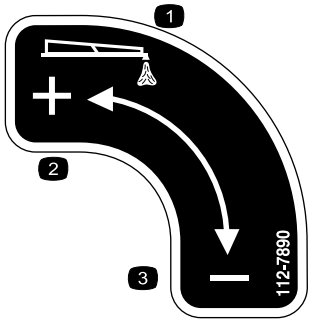

112-7890

1. Uscita schiuma
2. Aumento
3. Riduzione

© 2012—The Toro® Company
8111 Lyndale Avenue South
Bloomington, MN 55420

Registrate il vostro prodotto presso www.Toro.com.

Traduzione dell'originale (IT)
Stampato negli USA
Tutti i diritti sono riservati

Installazione

Parti sciolte

Verificate che sia stata spedita tutta la componentistica, facendo riferimento alla seguente tabella.

Procedura	Descrizione	Qté	Uso
2	Serbatoio del traccialinee schiumogeno	1	Montaggio del serbatoio del traccialinee schiumogeno.
	Tappo del serbatoio, nero	1	
3	Vite (M6)	4	Montaggio del serbatoio sulla staffa.
	Rondella (M6)	4	
4	Bullone a testa tonda, serie 1200 (3/8 x 1-1/4 pollici)	4	Montaggio del serbatoio e della staffa.
	Dado di bloccaggio, serie 1200 e Workman 200 (3/8 pollice)	4	
	Bullone a testa tonda, serie 5000 (5/16 x 1-1/4 poll.)	4	
	Dado di bloccaggio, serie 5000 (5/16 pollice)	4	
	Bullone, Workman 200 (3/8 x 1-1/4 pollici)	4	
5	Flessibile della schiuma	1	Disposizione dei flessibili della schiuma.
	Fascette di plastica	8	
6	Fascette stringitubo (blu)	2	Installazione degli ugelli della schiuma.
	Fascette stringitubo (bianche)	2	
	Staffe	4	
	Distanziali	4	
	Viti a pressione	4	
	Asta di montaggio	2	
	Gruppi ugelli della schiuma	2	
7	Valvola di regolazione, montaggio su tappo	1	Montaggio della valvola di comando della schiuma e collegamento dei flessibili.
	Valvola di regolazione, montaggio su cruscotto	1	
	Adesivo, 112-7890	1	
8	Interruttore a bilanciere	2	Montaggio degli interruttori e del fusibile.
	Fusibile, 15 A	1	

In tutti i passaggi della preparazione che prevedono procedure specifiche diverse da macchina a macchina, sono fornite istruzioni distinte per l'installazione del kit traccialinee schiumogeno. Cercate l'intestazione indicante le istruzioni specifiche per la macchina in uso prima di procedere con qualsiasi passaggio della preparazione.

Il kit traccialinee schiumogeno richiede una staffa di montaggio specificamente progettata per la macchina in uso. Prima di installare questo kit contattate un rivenditore autorizzato Toro per ottenere la staffa di montaggio corretta.

1

Preparazione della macchina

Non occorrono parti

Procedura

1. Collocate l'irroratrice su una superficie pianeggiante, inserite il freno di stazionamento e arrestate la pompa.
2. Abbassate le barre in posizione di irrorazione.
3. Spegnete il motore ed estraete la chiave di avviamento.

2

Montaggio del serbatoio del traccialinee schiumogeno

Parti necessarie per questa operazione:

1	Serbatoio del traccialinee schiumogeno
1	Tappo del serbatoio, nero

Procedura

1. Individuate il serbatoio del traccialinee schiumogeno e il tappo nero, insieme al tubo di filtrazione, nelle parti sciolte.
2. Eliminate qualsiasi detrito dall'interno del serbatoio.
3. Montate il tappo sul gruppo serbatoio:
   A. Inserite il tubo di filtrazione nell'apertura ampia e filettata del serbatoio.
   B. Comprimete il fermo a lisca di pesce presente sul tubo quel tanto sufficiente per l'inserimento nell'apertura filettata.
   C. Avvitate il tappo del serbatoio sull'apertura filettata.

3

Montaggio del serbatoio sulla staffa

Parti necessarie per questa operazione:

4	Vite (M6)
4	Rondella (M6)

Montaggio del gruppo serbatoio del traccialinee schiumogeno per irroratrici serie 1200

Collocate il gruppo serbatoio della schiuma sulla staffa di montaggio come illustrato in Figura 1.

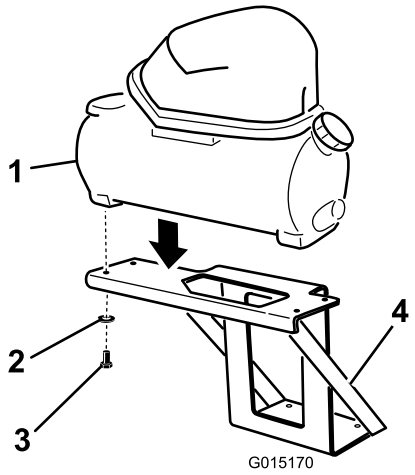

Figura 1

1. Serbatoio del traccialinee schiumogeno
2. Rondella
3. Vite (M6)
4. Staffa di montaggio

Montate 4 viti (M6) e 4 rondelle (M6) sulla parte inferiore del gruppo serbatoio del traccialinee schiumogeno, inserendole dal basso attraverso la base della staffa di montaggio. Serrate tutte le viti per fissare il serbatoio in posizione. Serrate le viti ad una coppia da 5 a 7 Nm.

Montaggio del gruppo serbatoio del traccialinee schiumogeno per irroratrici serie 5000

1. Collocate il gruppo serbatoio della schiuma sulla staffa di montaggio come illustrato (Figura 2).

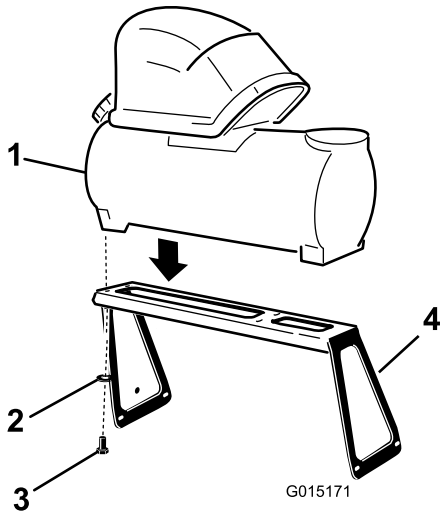

Figura 2

1. Serbatoio del traccialinee schiumogeno
2. Rondella
3. Vite (M6)
4. Staffa di montaggio

2. Montate 4 viti (M6) e 4 rondelle (M6) sulla parte inferiore del gruppo serbatoio del traccialinee

schiumogeno, inserendole dal basso attraverso la base della staffa di montaggio. Serrate tutte le viti per fissare il serbatoio in posizione. Serrate le viti ad una coppia da 5 a 7 Nm.

Montaggio del gruppo serbatoio del traccialinee schiumogeno per sistemi di irrorazione Workman serie 200

1. Collocate il gruppo serbatoio della schiuma sulla staffa di montaggio come illustrato (Figura 3).

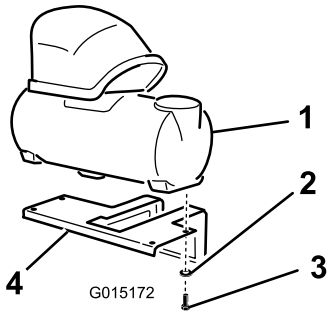

Figura 3

1. Serbatoio del traccialinee schiumogeno
2. Rondella
3. Vite (M6)
4. Staffa di montaggio

2. Montate 4 viti (M6) e 4 rondelle (M6) sulla parte inferiore del gruppo serbatoio del traccialinee schiumogeno, inserendole dal basso attraverso la base della staffa di montaggio. Serrate tutte le viti per fissare il serbatoio in posizione. Serrate le viti ad una coppia da 5 a 7 Nm.

4

Montaggio del serbatoio e della staffa sull'irroratrice

Parti necessarie per questa operazione:

4	Bullone a testa tonda, serie 1200 (3/8 x 1-1/4 pollici)
4	Dado di bloccaggio, serie 1200 e Workman 200 (3/8 pollice)
4	Bullone a testa tonda, serie 5000 (5/16 x 1-1/4 poll.)
4	Dado di bloccaggio, serie 5000 (5/16 pollice)
4	Bullone, Workman 200 (3/8 x 1-1/4 pollici)

Montaggio del serbatoio e della staffa sull'irroratrice Multi-Pro® serie 1200

Montate il serbatoio e la staffa sul supporto di montaggio sopra la scatola della batteria mediante 4 bulloni a testa tonda (3/8 x 1-1/4 pollici) e 4 dadi di bloccaggio (3/8 pollice) (Figura 4).

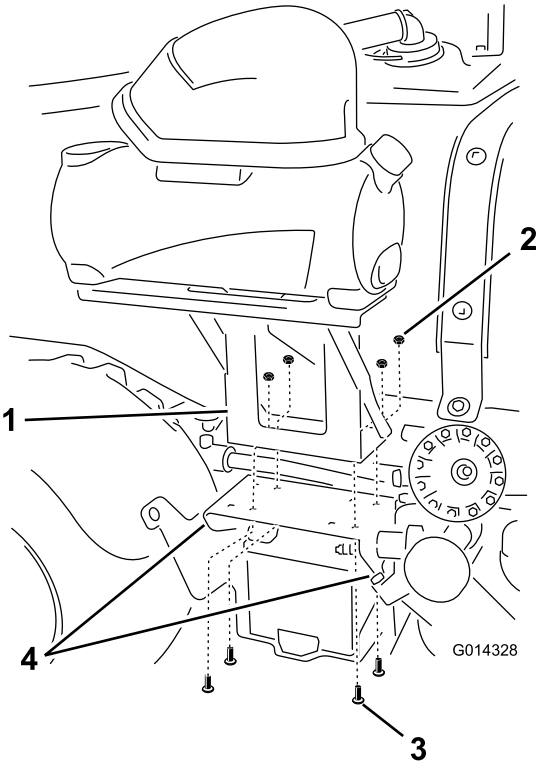

Figura 4

1. Staffa (2), serie 1200
2. Dado di bloccaggio (3/8 pollice) (4)
3. Bullone a testa tonda (3/8 x 1-1/4 pollici) (4)
4. Bulloneria per il montaggio della staffa sul supporto del parafango e l'aletta del telaio dell'irroratrice

Montaggio del serbatoio e della staffa sull'irroratrice Multi-Pro® serie 5000

1. Parcheggiate l'irroratrice su terreno pianeggiante, inserite il freno di stazionamento, spegnete la pompa, spegnete il motore e togliete la chiave di accensione.
2. Allentate i 4 bulloni sulla parte anteriore e posteriore del parafango posteriore destro.
3. Montate la staffa sui fori del parafango posteriore destro mediante 4 bulloni a testa tonda (5/16 1-1/4 poll.) e 4 dadi di bloccaggio &Nut5_16, come illustrato in Figura 5.

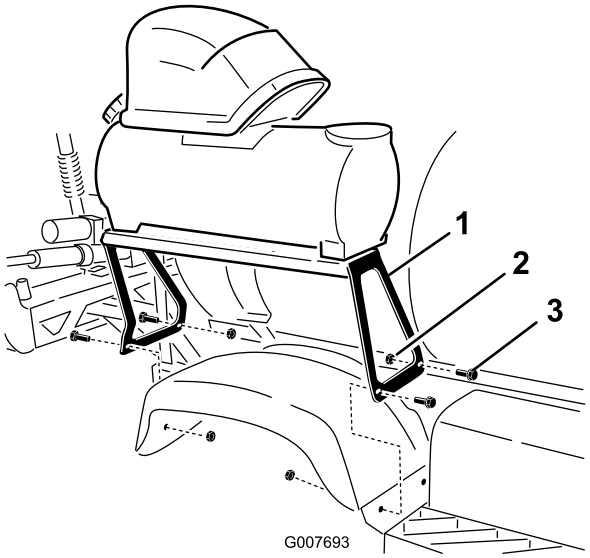

Figura 5

1. Staffa di montaggio
2. Dado di bloccaggio (5/16 pollice)
3. Bullone a testa tonda (5/16 x 1-1/4 poll.)

Montaggio del serbatoio e della staffa sui sistemi di irrorazione Workman®

1. Individuate l'impugnatura anteriore sinistra del telaio di supporto del serbatoio dietro il sedile dell'operatore.
2. Rimuovete la maniglia sinistra e gli elementi di fissaggio dal lato sinistro del telaio di supporto del serbatoio.
3. Montate la staffa sul telaio mediante 2 bulloni (3/8 x 1-1/4 pollici), 2 rondelle&Nut3_8 e 2 dadi flangiati &Nut3_8, inclusi nelle parti sciolte, insieme alla maniglia sinistra e agli elementi di fissaggio rimossi in precedenza (Figura 6).

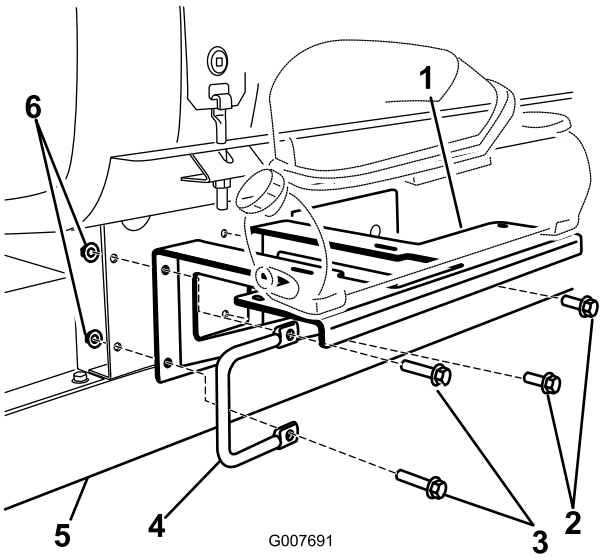

Figura 6

1. Staffa, Workman 200
2. Bullone (3/8 x 1 pollice), preesistente
3. Bullone (3/8 x 1-1/4 pollici), nelle parti sciolte
4. Maniglia
5. Telaio del Workman
6. Dado di bloccaggio (3/8 pollice)

5

Disposizione dei flessibili della schiuma

Parti necessarie per questa operazione:

1	Flessibile della schiuma
8	Fascette di plastica

Lunghezze di taglio del flessibile della schiuma

	serie 1200	serie 5000	Workman 200
Flessibile della schiuma barra destra	487,68 cm	426,72 cm	548,64 cm
Flessibile della schiuma barra sinistra	548,64 cm	487,68 cm	487,68 cm
Flessibile di comando della densità della schiuma	ND	487,68 cm	ND
Da compressore ad ansa del serbatoio	91,44 cm	91,44 cm (solo tubo trasparente)	91,44 cm

1. Misurate la lunghezza del flessibile a partire dall'ansa maggiore e tagliate nel punto individuato. Mettete ciò che rimane da parte.
2. A ogni estremità dei flessibili tagliati, incidete la guaina nera e tiratela indietro per scoprire un tratto di 7,5-10 cm della tubazione blu e trasparente.

Disposizione dei flessibili della schiuma in direzione delle barre

1. Montaggio dei flessibili della schiuma in direzione delle barre.

   Nota: Montate il tratto più breve del flessibile in direzione della barra sullo stesso lato della staffa; montate il tratto più lungo in direzione della barra sul lato opposto alla staffa.

   A. Montate sulla barra destra il flessibile della schiuma lungo il lato posteriore del tubo di supporto superiore (Figura 7).

   Importante: Se montati sul lato sbagliato, i flessibili della schiuma si schiacciano quando le barre si trovano nella posizione a X di trasferimento.

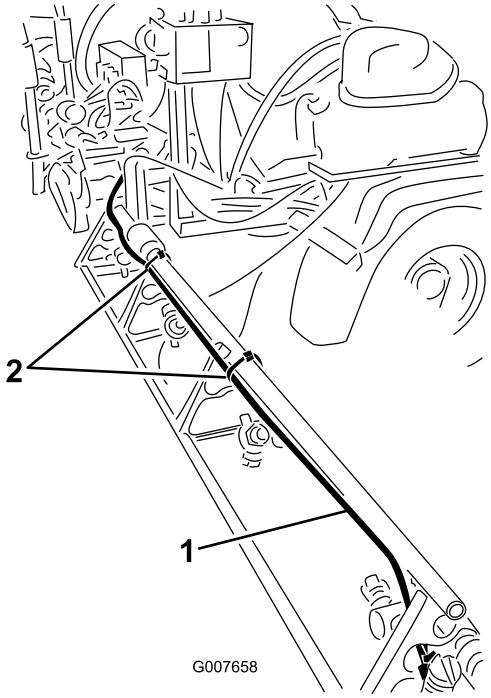

Figura 7
Illustrazione della serie 5000

1. Flessibile della schiuma, barra destra
2. Fascette di plastica

   B. Allineate l'estremità del flessibile a quella del tubo metallico di supporto superiore. Fissate il flessibile della schiuma all'elemento di collegamento mediante una fascetta di plastica inserita nei fori dell'elemento di collegamento medesimo (Figura 8).

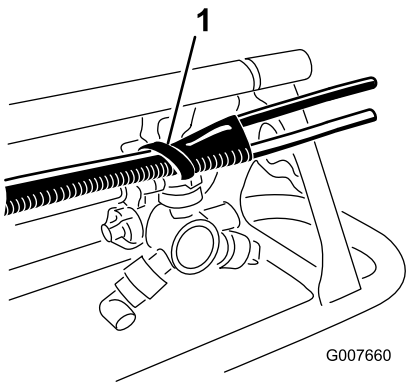

Figura 8

1. Fascetta di plastica

   C. Continuate a disporre il flessibile lungo il flessibile di alimentazione della barra preesistente. Fissate il flessibile all'elemento di collegamento mediante delle fascette di plastica, nei punti illustrati in Figura 9.

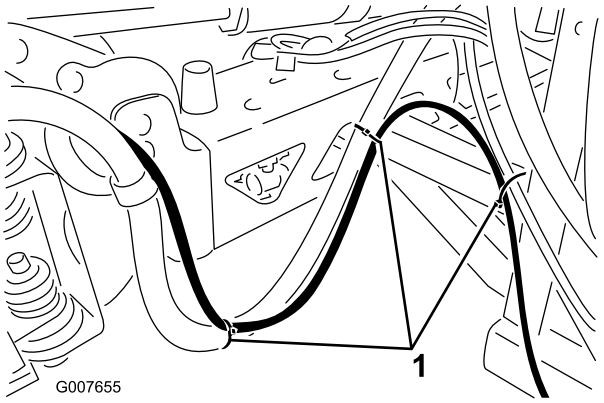

Figura 9

1. Fascette di plastica

   D. Ripetete l'operazione per la barra sinistra, disponendo però il flessibile lungo il lato anteriore del tubo metallico di supporto superiore.

   Importante: Se montati sul lato sbagliato, i flessibili della schiuma si schiacciano quando le barre si trovano nella posizione a X di trasferimento.

2. Disponete i 2 flessibili della schiuma provenienti dalle barre in direzione del lato della macchina su cui si trova la staffa di montaggio.
3. Mediante le fascette per cavi fornite, fissate i flessibili della schiuma al cablaggio preassemblato preesistente o ai flessibili di alimentazione delle barre.

Disposizione del flessibile di comando della densità della schiuma (solo per irroratrici serie 5000)

La manopola di comando della schiuma è montata soltanto sulla cabina delle irroratrici serie 5000; per la preparazione al montaggio della valvola di comando è necessario disporre un flessibile per la schiuma separato in direzione della cabina.

1. Individuate il flessibile della schiuma lungo 487,68 cm per la valvola di comando per montaggio su cruscotto.
2. Disponete il flessibile a partire dalla staffa del traccialinee schiumogeno verso la parte anteriore della macchina, facendolo passare sotto il serbatoio degli agenti chimici e dietro il serbatoio del carburante, lungo il cablaggio preesistente, verso la zona sotto la scatola del sedile (Figura 10).

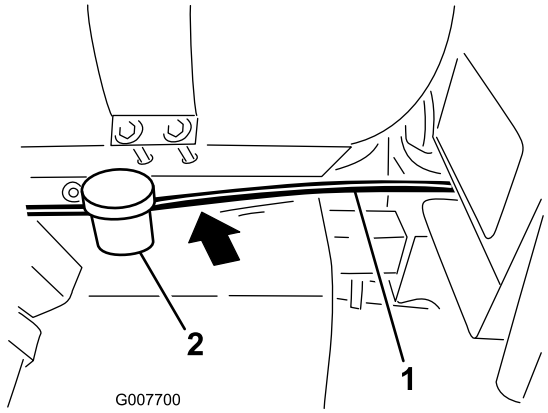

Figura 10

1. Flessibile della schiuma
2. Serbatoio del carburante

3. Sollevate il sedile e continuate a disporre il flessibile sotto il pianale, dirigendolo in avanti verso l'apertura nella parte anteriore del pianale.
4. Disponete il flessibile orientandolo verso l'alto e facendolo passare dietro il lato destro del cruscotto (Figura 11).

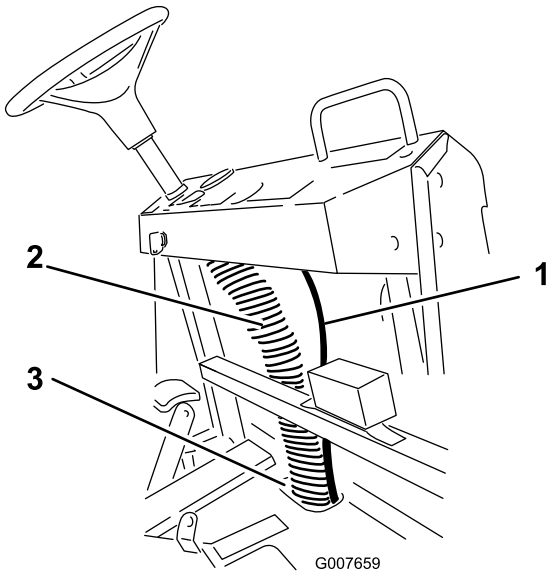

Figura 11

1. Flessibile della schiuma
2. Colonna del cablaggio preesistente
3. Apertura nella parte anteriore del pianale

5. Fissate il flessibile alla colonna del cablaggio preesistente (Figura 11).

6

Installazione degli ugelli della schiuma

Parti necessarie per questa operazione:

2	Fascette stringitubo (blu)
2	Fascette stringitubo (bianche)
4	Staffe
4	Distanziali
4	Viti a pressione
2	Asta di montaggio
2	Gruppi ugelli della schiuma

Procedura

1. Montate una fascetta per tubo di plastica sulla parte esposta dei tubi della schiuma. Usate una fascetta blu per il tubo blu (liquido) e una fascetta bianca per il tubo trasparente (aria) (Figura 12).

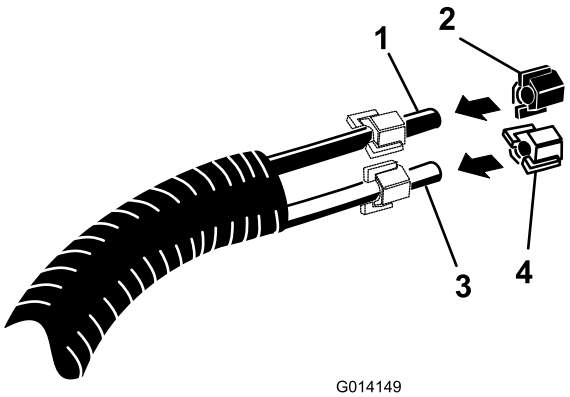

Figura 12

1. Tubo blu
2. Fascetta per tubo blu
3. Tubo trasparente
4. Fascetta per tubo bianca

2. Individuate le staffe di montaggio degli ugelli della schiuma e il distanziale. Montate la prima staffa a 7,5-10 cm dall'estremità del tubo metallico di supporto superiore della barra. Montate la staffa e il distanziale come illustrato (Figura 13).

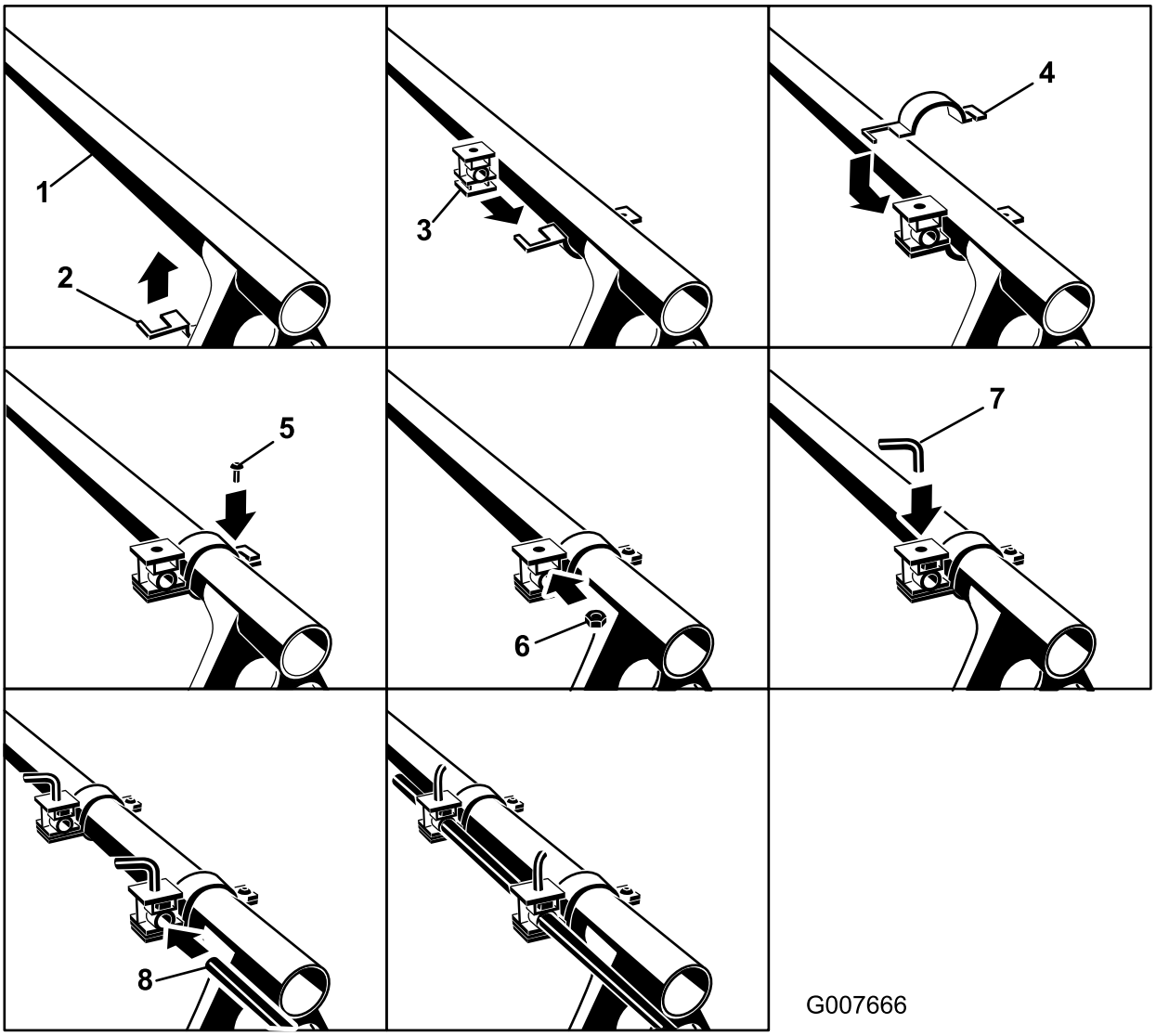

Figura 13

1. Tubo di supporto superiore della barra
2. Parte inferiore della fascetta di supporto
3. Distanziale, fare attenzione all'orientamento
4. Parte superiore della fascetta di supporto
5. Vite della fascetta
6. Dado, distanziale
7. Vite a pressione
8. Asta di montaggio

3. Montate il secondo sostegno a 7,5-10 cm dal primo e posto verso l'interno.
4. Montate una vite a pressione nel foro superiore di ogni distanziale.
5. Inserite l'asta di montaggio nei fori dei distanziali, con l'estremità scanalata posizionata verso l'esterno. Usate le viti a pressione per fissare l'asta nella posizione desiderata.
6. Individuate gli ugelli della schiuma nelle parti sciolte. Montate un ugello sull'asta di montaggio come illustrato (Figura 14).

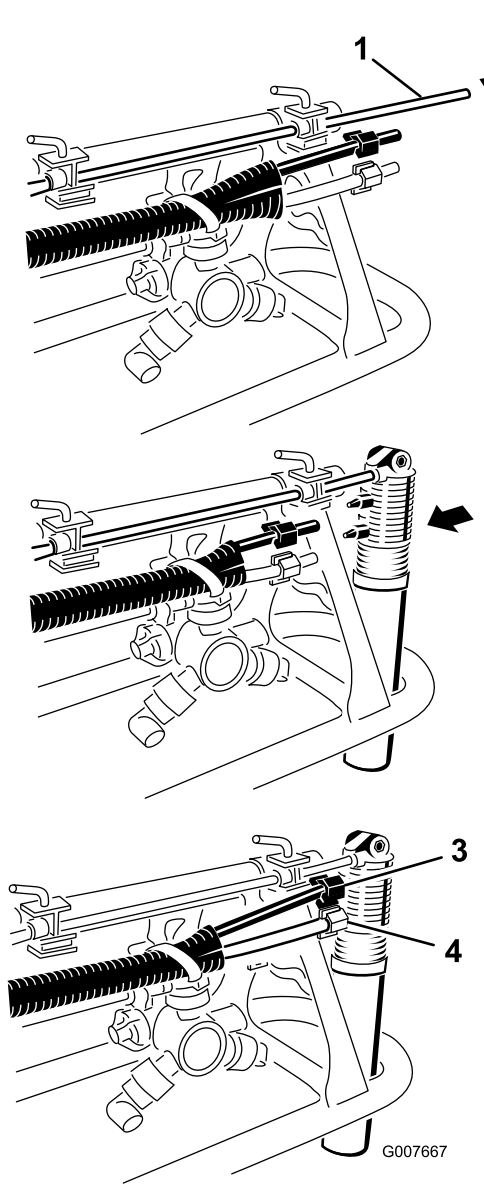

Figura 14

1. Mandrino, estremità scanalata
2. Ugello della schiuma
3. Tubo e fascetta blu
4. Tubo trasparente e fascetta bianca

7. Collegate il tubo blu al raccordo scanalato superiore e il tubo trasparente al raccordo scanalato inferiore.
8. Fissate i flessibili con le fascette per tubo montate in precedenza.
9. Ripetete l'operazione sulla barra opposta.

   Nota: Montate entrambi i supporti sul lato posteriore del tubo metallico di supporto superiore.

7

Montaggio della valvola di comando della schiuma e collegamento dei flessibili

Parti necessarie per questa operazione:

1	Valvola di regolazione, montaggio su tappo
1	Valvola di regolazione, montaggio su cruscotto
1	Adesivo, 112-7890

Montaggio della valvola di comando della schiuma su irroratrici Multi-Pro serie 1200 per grandi aree verdi e sistemi di irrorazione Workman 200

1. Individuate il tappo nero all'estremità del gruppo serbatoio del traccialinee schiumogeno.
2. Montate sul tappo nero il flessibile di equalizzazione da 91,44 cm e la valvola di regolazione per montaggio su tappo (Figura 15).

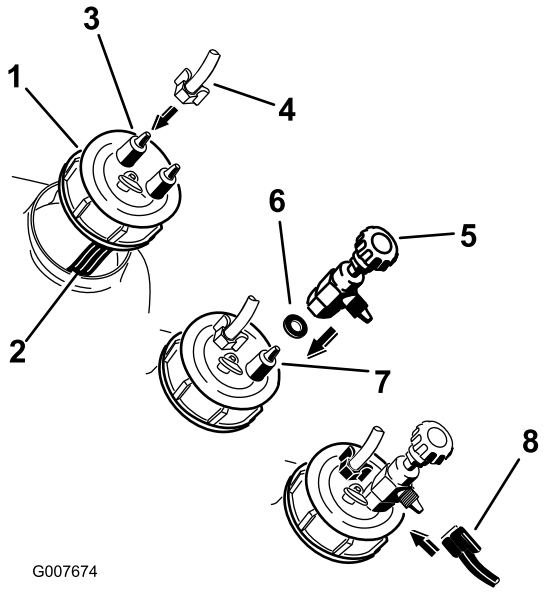

Figura 15

1. Tappo nero, estremità del gruppo serbatoio
2. Tubo di filtrazione, blu (all'interno del serbatoio)
3. Raccordo scanalato, **non collegato** al tubo di filtrazione
4. Tubo trasparente e fascetta bianca
5. Valvola di regolazione per montaggio su tappo
6. Rondella
7. Raccordo scanalato, **collegato** al tubo di filtrazione
8. Tubo e fascetta blu

A. Svitate il tappo nero del serbatoio e allontanatelo dalla macchina quel tanto sufficiente per vedere il tubo di filtrazione blu.

B. Rimuovete la fascetta per tubo bianca dal raccordo scanalato del flessibile presente sul tappo del serbatoio e **non collegato** al tubo di filtrazione blu all'interno del serbatoio.

C. Montate la fascetta bianca sul tubo trasparente, quindi montate il tubo trasparente sul raccordo scanalato per flessibile e fissate il tubo con la fascetta bianca.

D. Individuate la valvola di regolazione per montaggio su tappo nelle parti sciolte.

Nota: Questa valvola è di colore nero e ha una rondella.

E. Rimuovete la fascetta per tubo blu dal raccordo scanalato del flessibile presente sul tappo del serbatoio e **collegato** al tubo di filtrazione blu all'interno del serbatoio.

F. Montate la rondella poi la valvola di regolazione per montaggio su tappo sul raccordo scanalato del flessibile.

G. Montate la fascetta blu sul tubo blu, quindi montate il tubo sul raccordo scanalato laterale della valvola e fissatelo con la fascetta blu.

Collegamento dei flessibili sulle irroratrici Multi-Pro serie 1200 per grandi aree verdi e sui sistemi di irrorazione Workman 200

1. Collegate il connettore elettrico proveniente dal gruppo serbatoio del traccialinee schiumogeno al connettore libero presente sul cablaggio preassemblato a livello della staffa.
2. Montate i flessibili del traccialinee schiumogeno provenienti dalle barre come descritto più sotto.

A. Individuate la fascetta blu e la fascetta bianca nelle parti sciolte.

B. Montate una fascetta colorata su ogni tubo di colore corrispondente proveniente dal flessibile di equalizzazione da 91,44 cm montato in precedenza sul tappo nero del serbatoio.

C. Montate i tubi blu e trasparente sui corrispondenti raccordi scanalati superiori del compressore (Figura 16).

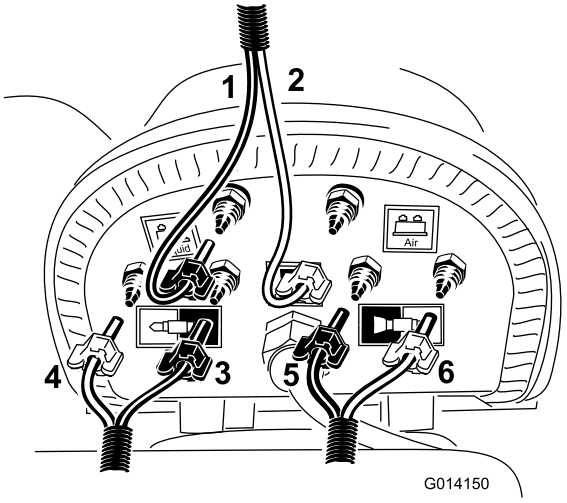

Figura 16

1. Tubo blu (liquido) e fascetta blu, flessibile di equalizzazione da 91,44 cm
2. Tubo trasparente (aria) e fascetta bianca, flessibile di equalizzazione da 91,44 cm
3. Barra destra, tubo blu e fascetta blu
4. Barra destra, tubo trasparente e fascetta bianca
5. Barra sinistra, tubo blu e fascetta blu
6. Barra sinistra, tubo trasparente e fascetta bianca

D. Individuate 2 fascette blu e 2 fascette bianche nelle parti sciolte.

E. Montate una fascetta colorata su ogni tubo di colore corrispondente proveniente dal flessibile della schiuma disposto in precedenza in direzione delle barre di irrorazione.

F. Individuate il flessibile della schiuma disposto in direzione della barra sinistra e montate i tubi blu e trasparente nei punti illustrati in Figura 16.

G. Individuate il flessibile della schiuma disposto in direzione della barra destra e montate i tubi blu e trasparente nei punti illustrati in Figura 16.

H. Fissate tutti i tubi ai raccordi scanalati con le fascette rimanenti.

3. La disposizione finale dovrebbe corrispondere a quella illustrata in Figura 17.

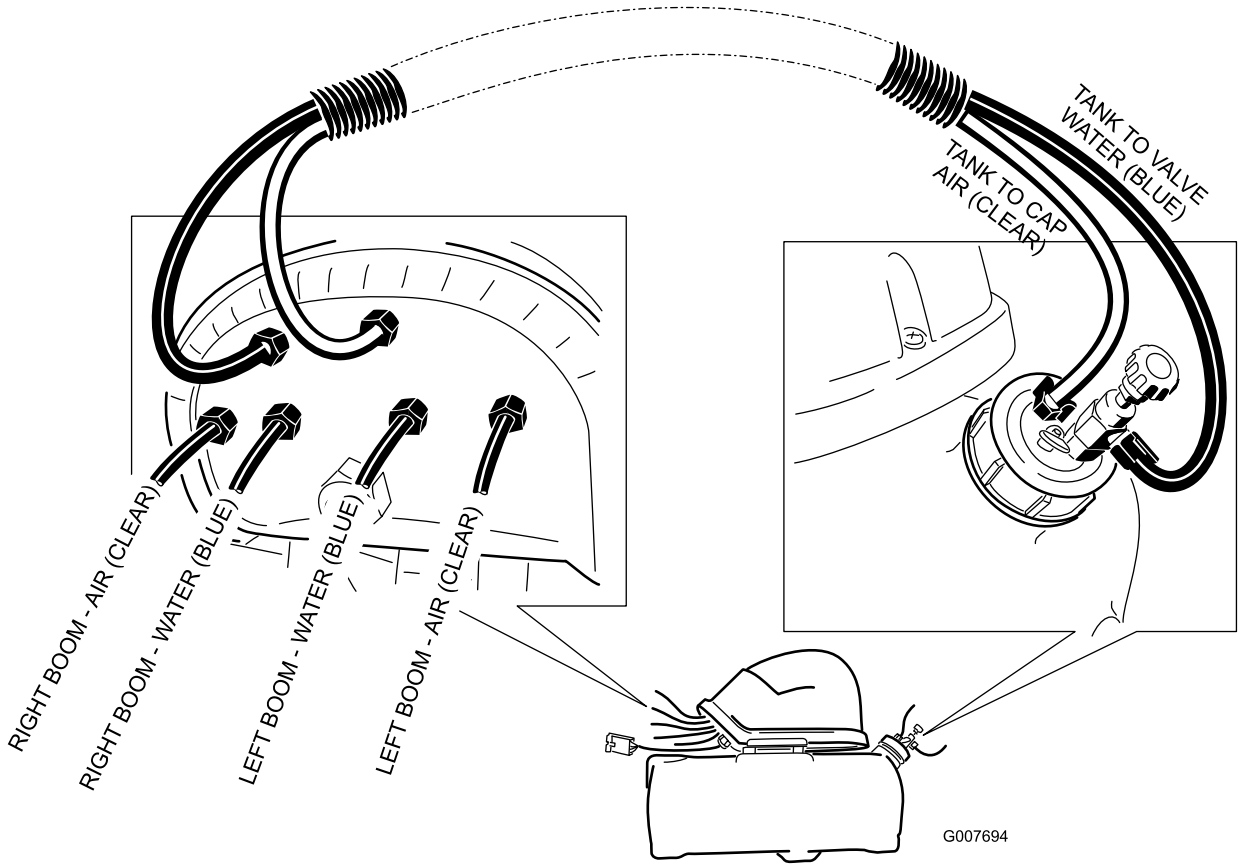

Figura 17

Montaggio della valvola di comando della schiuma su irroratrici Multi-Pro serie 5000 per grandi aree verdi

1. Individuate il flessibile della schiuma disposto in precedenza in direzione della cabina.
2. Montate una fascetta per tubo di plastica sulla parte esposta dei tubi della schiuma.

   Nota: Usate una fascetta blu per il tubo blu (liquido) e una fascetta bianca per il tubo trasparente (aria).
3. A seconda del modello, praticate un foro nel cruscotto con un trapano o un punzone.

   Per un modello 5700:

   A. Marcate un punto distante 25,40 cm internamente al lato destro del cruscotto e 3,80 cm dalla parte inferiore del cruscotto (Figura 18).

      Nota: Se in questo punto è presente un tappo rimovibile, rimuovete il tappo e andate al passaggio 4.

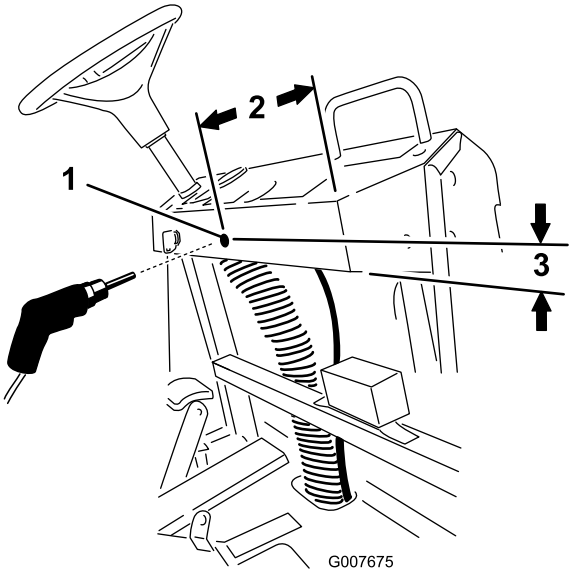

Figura 18
5700

1. Praticate un foro con diametro di 11 mm
2. 25,40 cm
3. 3,80 cm

   B. Praticate un foro con diametro di 11 mm nel punto marcato e ripulite i bordi del foro da qualsiasi detrito e residuo della trapanazione.

   Per un modello 5800:

   Rimuovete il tappo nel punto indicato in (Figura 19).

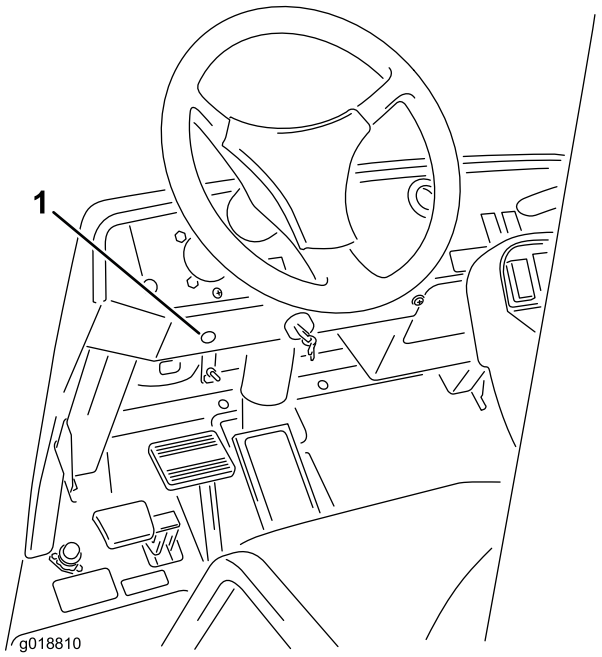

Figura 19
5800

1. Posizione del tappo rimovibile

4. Individuate nelle parti sciolte la valvola di regolazione smontabile per montaggio su cruscotto.
5. Allentate il dado che fissa il gruppo manopola al raccordo a T, come illustrato in Figura 20.

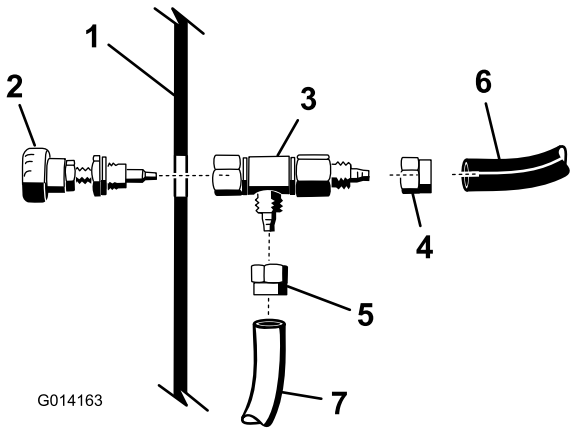

Figura 20

1. Cruscotto
2. Manopola, valvola di regolazione per montaggio su cruscotto
3. Corpo, valvola di regolazione per montaggio su cruscotto
4. Boccola, tubo blu
5. Boccola, tubo trasparente
6. Tubo blu
7. Tubo trasparente

6. Montate i tubi blu e trasparente che provengono dal flessibile della schiuma sotto il cruscotto al corpo della valvola di regolazione, come illustrato in Figura 20.

Nota: Usate le fascette per tubi per fissare i tubi al raccordo.

7. Avvolgete del nastro di PTFE attorno ai filetti del gruppo manopola.
8. Inserite l'estremità filettata del gruppo manopola nel foro sul cruscotto.
9. Da sotto il cruscotto fissate il corpo della valvola di regolazione al gruppo manopola serrando il dado sul gruppo manopola.
10. Applicate l'adesivo come illustrato in Figura 21.

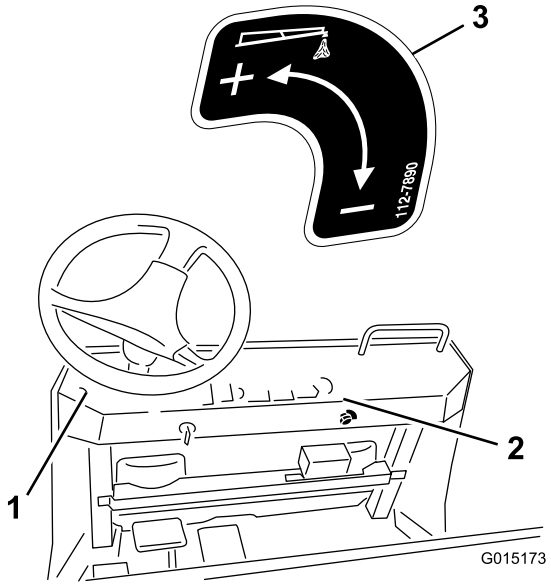

Figura 21

1. Sul modello 5800 collocate l'adesivo qui.
2. Sul modello 5700 collocate l'adesivo qui.
3. Adesivo 112-7890

Collegamento dei flessibili su irroratrici Multi-Pro serie 5000 per grandi aree verdi

1. Collegate il connettore elettrico proveniente dal gruppo serbatoio del traccialinee schiumogeno al connettore libero presente sul cablaggio preassemblato a livello della staffa.
2. Montate i flessibili del traccialinee schiumogeno provenienti dalle barre come descritto più sotto.

   A. Individuate le estremità libere dei tubi provenienti dal flessibile lungo disposto in precedenza in direzione del cruscotto e collegate il tubo blu a un raccordo scanalato libero sul tappo nero del serbatoio.

   Nota: Collegate il tubo trasparente al raccordo scanalato **blu** o dell'acqua sul compressore, come illustrato in Figura 22. Usate una fascetta per tubo blu per fissare entrambi i tubi. La guaina delle tubazioni dovrà essere ulteriormente aperta affinché le tubazioni si adattino alla lunghezza del gruppo serbatoio.

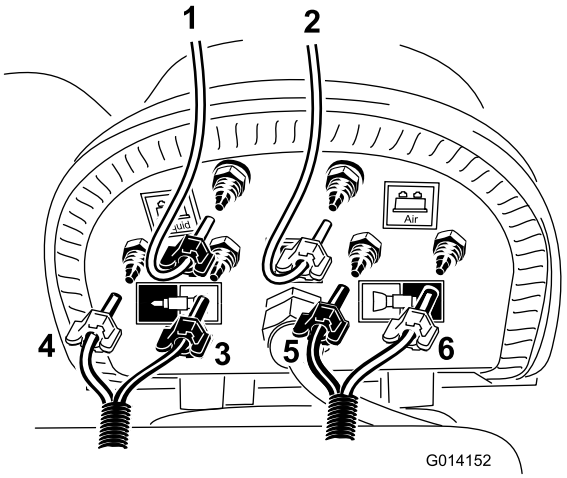

Figura 22

1. Tubo trasparente e fascetta blu (tubo di ritorno dalla valvola di comando per montaggio su cruscotto)
2. Tubo trasparente e fascetta bianca (tubo trasparente monouso del flessibile di equalizzazione da 91,44 cm)
3. Barra destra, tubo trasparente e fascetta bianca
4. Barra destra, tubo blu e fascetta blu
5. Barra sinistra, tubo blu e fascetta blu
6. Barra sinistra, tubo trasparente e fascetta bianca

   B. Individuate il flessibile di equalizzazione corto tagliato in precedenza e collegate il tubo trasparente al raccordo scanalato rimasto libero sul tappo nero del serbatoio, come illustrato in Figura 22.

   Nota: Disponete l'estremità libera in direzione del raccordo scanalato dell'aria o bianco sul compressore. Usate fascette per tubo bianche per fissare il tubo.

   C. Individuate 2 fascette blu e 2 fascette bianche nelle parti sciolte e montate una fascetta su ogni tubo del colore corrispondente del flessibile della schiuma disposto in precedenza in direzione delle barre di irrorazione.

   D. Individuate il flessibile della schiuma disposto in direzione della barra sinistra e montate il tubo blu e il tubo trasparente nei punti illustrati in Figura 22.

   E. Individuate il flessibile della schiuma disposto in direzione della barra destra e montate il tubo

blu e il tubo trasparente nei punti illustrati in Figura 22.

F. Fissate tutti i tubi con le fascette per tubo rimanenti.

3. La disposizione finale dovrebbe corrispondere a quella illustrata in Figura 23.

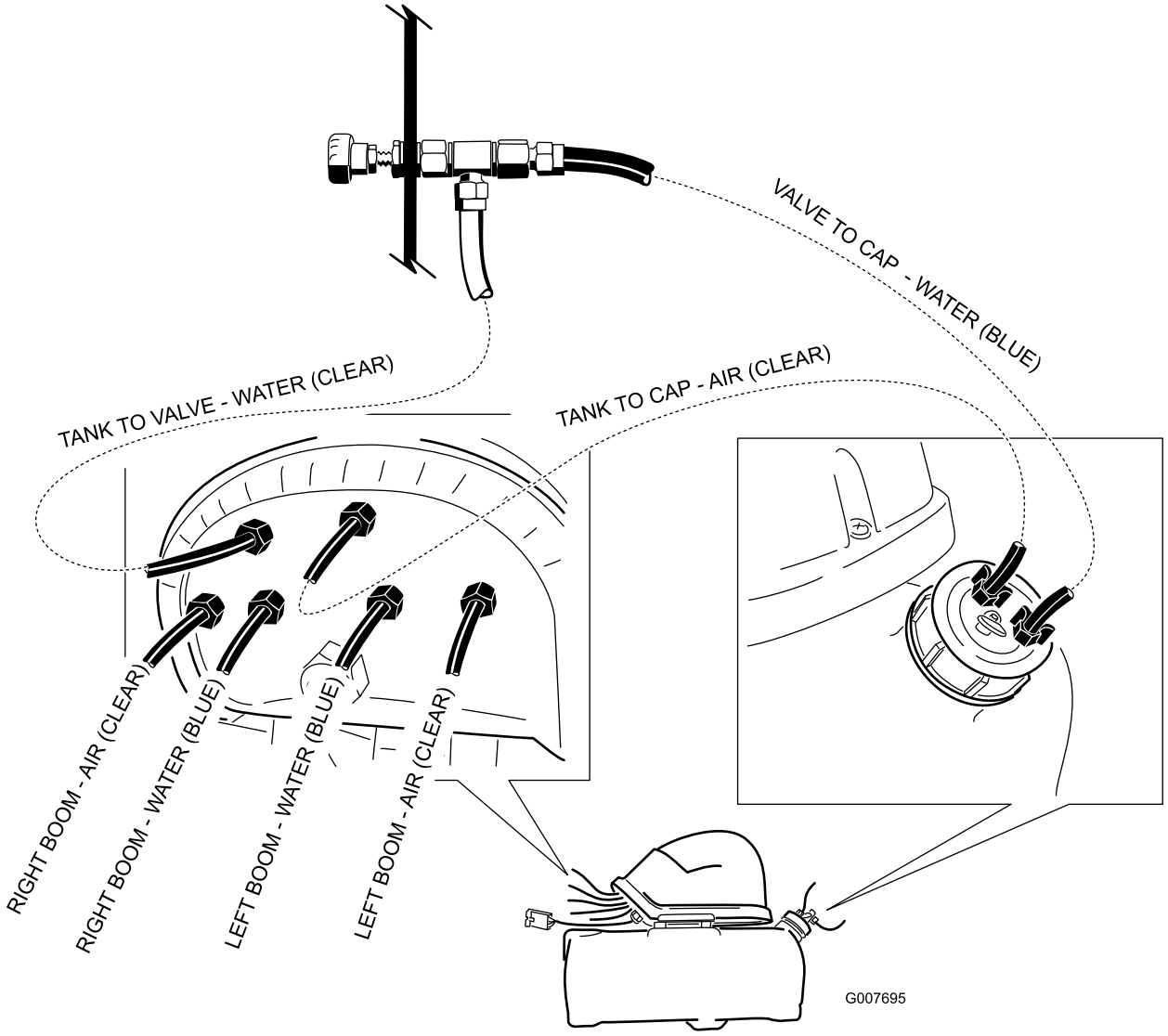

Figura 23

8

Montaggio degli interruttori e del fusibile

Parti necessarie per questa operazione:

2	Interruttore a bilanciere
1	Fusibile, 15 A

Irroratrice Multi-Pro serie 1200 per grandi aree verdi

1. Rimuovete il quadro di comando per irrorazione per accedere alla parte sottostante.
2. Sollevate e rimuovete i 2 tappi presenti su pannello di comando per irrorazione del veicolo e montate al loro posto i 2 interruttori a bilanciere forniti (vedere Figura 24 per la Multi-Pro 1200 e Figura 25 per la Multi-Pro 1250).

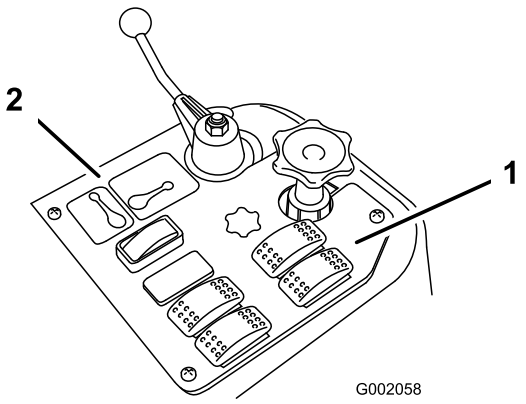

Figura 24

1200

1. Interruttori del tracciafile schiumogeno
2. Quadro di comando per irrorazione

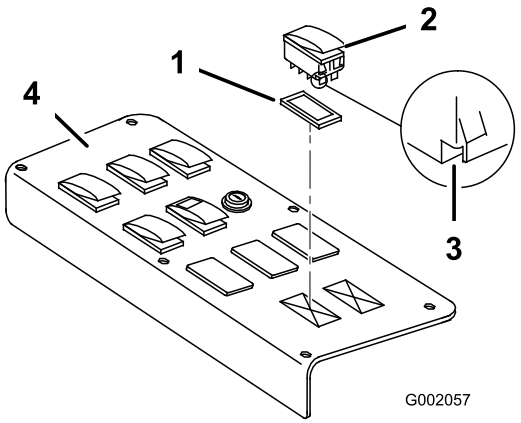

Figura 25

1250

1. Tappo
2. Interruttore
3. Tacca (sulla parte posteriore)
4. Quadro di comando per irrorazione

3. Collegate il connettore appositamente contrassegnato per il solenoide destro della schiuma all'interruttore destro e il connettore appositamente contrassegnato per il solenoide sinistro della schiuma all'interruttore sinistro.

   Nota: Accertatevi che l'orientamento degli interruttori corrisponda a quello illustrato in Figura 25, con la tacca rivolta verso la parte posteriore del veicolo.
4. Inserite il fusibile da 15 A nel corrispondente slot del portafusibili situato sulla parte anteriore del veicolo.

Irroratrice Multi-Pro 5700 per grandi aree verdi

1. Rimuovete la manopola dell'acceleratore svitandola dalla relativa asta sulla consolle centrale.
2. Liberate il fermo e rimuovete il gruppo pannello degli interruttori dal gruppo consolle centrale (Figura 26).

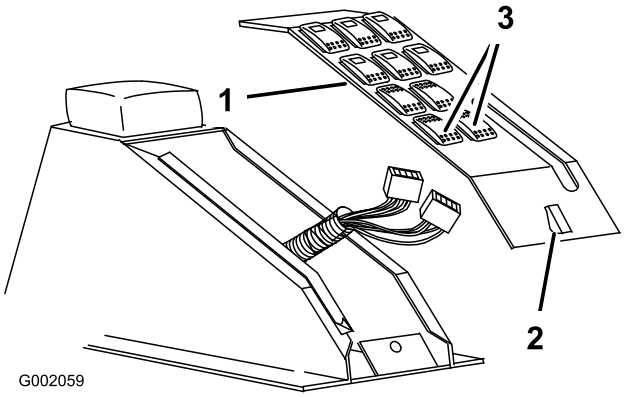

Figura 26

1. Quadro di comando
2. Fermo
3. Interruttori del tracciafile schiumogeno

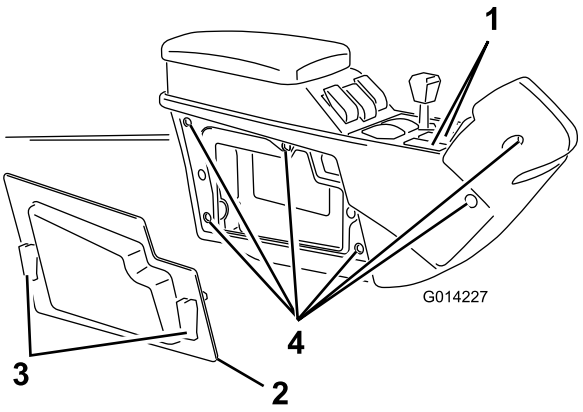

Figura 27

1. Tappi dei fori degli interruttori del traccialinee schiumogeno
2. Pannello laterale
3. Attacchi rapidi
4. Viti (6)

3. Rimuovete i tappi che chiudono i fori degli interruttori del traccialinee schiumogeno.
4. Montate i 2 interruttori a bilanciere sul pannello degli interruttori.

   Nota: Accertatevi che la tacca/il foro sulla parte inferiore di ogni interruttore sia orientato verso la parte posteriore del veicolo.
5. Collegate il connettore appositamente contrassegnato per il solenoide destro della schiuma all'interruttore destro e il connettore appositamente contrassegnato per il solenoide sinistro della schiuma all'interruttore sinistro.
6. Montate il pannello degli interruttori e fissate il fermo.
7. Avvitate la manopola dell'acceleratore sulla relativa asta fino a serrarla del tutto a mano.
8. Inserite il fusibile da 15 A nel corrispondente slot del portafusibili situato sulla parte anteriore del veicolo.

Irroratrice Multi-Pro 5800 per grandi aree verdi

1. Rimuovete i 2 tappi che chiudono i fori degli interruttori del traccialinee schiumogeno sul gruppo consolle centrale (Figura 27).
2. Liberate i 2 attacchi rapidi e rimuovete il pannello laterale dal gruppo consolle centrale (Figura 27).
3. Rimuovete i 6 bulloni che fissano il coperchio laterale destro al gruppo consolle centrale (Figura 27).
4. Individuate i 2 connettori e fateli passare attraverso le aperture per gli interruttori, verso l'alto.

   Nota: Inserite il connettore appositamente contrassegnato per il solenoide destro della schiuma nell'apertura destra e il connettore appositamente contrassegnato per il solenoide sinistro della schiuma nell'apertura sinistra.
5. Collegate il connettore appositamente contrassegnato per il solenoide destro della schiuma all'interruttore destro e il connettore appositamente contrassegnato per il solenoide sinistro della schiuma all'interruttore sinistro.
6. Montate i 2 interruttori a bilanciere sul pannello degli interruttori.

   Nota: Accertatevi che la tacca/il foro sulla parte inferiore di ogni interruttore sia orientato verso la parte posteriore del veicolo.
7. Montate il coperchio laterale destro sulla consolle con i 6 bulloni rimossi al passaggio 3.
8. Montate il pannello laterale destro.
9. Inserite il fusibile da 15 A nel corrispondente slot del portafusibili situato sulla parte anteriore del veicolo.

Sistema di irrorazione Workman 200

1. Allentate le 4 viti che fissano il pannello anteriore alla scatola di comando (Figura 28).

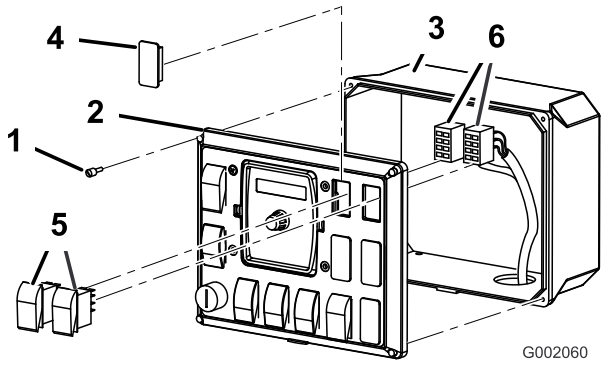

Figura 28

1. Vite
2. Pannello anteriore
3. Scatola di comando
4. Tappo
5. Interruttore a bilanciere
6. Connettori

2. Rimuovete il pannello anteriore per accedere all'interno della scatola di comando (Figura 28).
3. Sollevate e rimuovete i 2 tappi dal pannello di comando per irrorazione del veicolo e montate al loro posto i 2 interruttori a bilanciere forniti (Figura 28).
4. Collegate il connettore appositamente contrassegnato per il solenoide destro della schiuma all'interruttore destro e il connettore appositamente contrassegnato per il solenoide sinistro della schiuma all'interruttore sinistro.

   Nota: Accertatevi che l'orientamento degli interruttori corrisponda a quello del connettore.
5. Montate il pannello di comando anteriore sulla scatola di comando e fissatelo con le 4 viti allentate in precedenza.
6. Inserite il fusibile da 15 A nello slot superiore del portafusibili.

   Nota: Accertatevi che il filo corrispondente del portafusibili sia collegato al filo rosso e nero del cablaggio preassemblato (Figura 29).

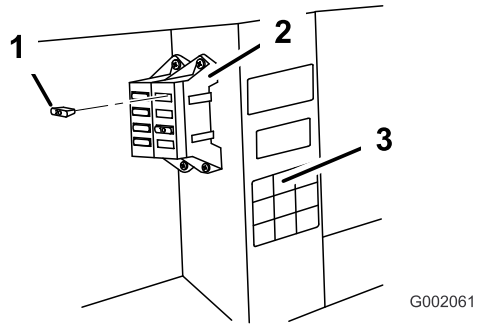

Figura 29

1. 15 A
2. Portafusibili
3. Adesivo della scatola fusibili

Funzionamento

Utilizzo dei comandi

Interruttore barra destra: attiva il compressore che genera un flusso d'acqua e aria verso la barra destra.

Interruttore barra sinistra: attiva il compressore che genera un flusso d'acqua e aria verso la barra sinistra.

Nota: È possibile erogare la schiuma contemporaneamente da entrambe le barre.

Indicatori di livello: posti sul lato del serbatoio, indicano il livello della soluzione nel serbatoio.

Valvola del regolatore della schiuma: regola la consistenza della soluzione schiumosa. Aprendo e chiudendo la valvola è possibile regolare la quantità di soluzione saponata inviata agli ugelli della schiuma. Aumentando il flusso si ottengono erogazioni di schiuma più copiose e frequenti; diminuendo il flusso si ottengono erogazioni di schiuma più esigue e meno frequenti.

Nota: Nei giorni ventosi può risultare utile un dispositivo schermante per ottenere un tracciato diritto.

Valvola di sfiato della pressione: tirate verso l'esterno la linguetta rossa sul tappo del serbatoio per sfiatare la pressione nel serbatoio.

Riempimento del serbatoio e regolazione della densità della schiuma

Importante: Dopo ogni utilizzo sciacquate il sistema con acqua pulita, in particolare dopo avere usato acqua dura. Non applicate oli lubrificanti, grasso o altri prodotti a base di petrolio sul gruppo motocompressore.

1. Accertatevi che entrambi gli interruttori delle barre sinistra e destra posti sulla consolle siano in posizione Off.
2. Tirate verso l'esterno la linguetta rossa di sfiato della pressione e rimuovete il tappo nero dal serbatoio.
3. Versate nel serbatoio la corretta quantità di acqua, quindi aggiungete il concentrato di schiuma attraverso l'apertura sulla parte superiore del serbatoio, in base alle istruzioni del fabbricante.

   Importante: Livelli di pH estremi (di durezza o di dolcezza) dell'acqua influiscono sulla quantità di concentrato di schiuma necessario.

4. Montate il tappo sul serbatoio e serratelo a mano.
5. Per l'operazione iniziale, aprite la valvola di regolazione della densità della schiuma da 1/8 a 1/4 di giro (Figura 30).

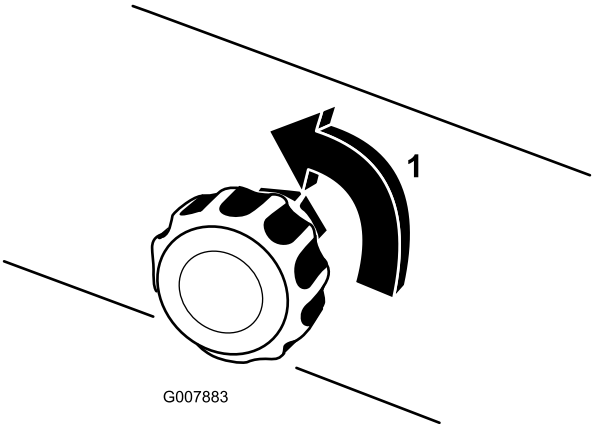

Figura 30

1. Apertura di 1/4 di giro

6. Iniziate a utilizzare il sistema di tracciatura ed eseguite un tracciato di prova sul suolo.

   Nota: Non appena avviate il sistema di tracciatura, attendete da 1 a 2 minuti per consentire che la schiuma fluisca attraverso la linea.

7. Regolate la valvola di regolazione della densità della schiuma per ottenere la densità desiderata e irrorate normalmente.

   Nota: Se lasciata nella linea per più di 2 ore, la schiuma potrebbe diventare acquosa. Prima di riprendere il lavoro dopo una pausa di 2 o più ore, lasciate la macchina avviata da 1 a 2 minuti per eliminare l'acqua in eccesso.

   Se la schiuma nella macchina è molto acquosa, fate quanto segue:

   A. Chiudete completamente la valvola di regolazione della densità della schiuma.
   B. Mettete in funzione la macchina per 2 minuti.
   C. Attendete 1 minuto poi controllate la densità della schiuma.
   D. Regolate la schiuma per ottenere la densità desiderata.

Manutenzione

Preparazione della macchia per il rimessaggio invernale

1. Sfiatate la pressione all'interno del serbatoio agendo sulla valvola di sfiato del serbatoio.
2. Scollegate le tubazioni dell'aria e del liquido dal tappo del serbatoio.
3. Collegate l'una all'altra le tubazioni dell'aria e del liquido per mezzo dell'accoppiatore per tubazioni fornito.
4. Avviate il traccialinee schiumogeno, 5 minuti per lato.

   Nota: Questa operazione consente di eliminare la soluzione dai solenoidi ed evitare che i medesimi subiscano danni a causa del gelo.

5. Smontate gli ugelli della schiuma e sostituite le spugne.
6. Vuotate il serbatoio da tutto il sapone e i liquidi per evitare che il medesimo subisca danni a causa del gelo.

Rimessaggio

1. Parcheggiate la macchina su terreno pianeggiante, inserite il freno di stazionamento, spegnete la pompa, spegnete il motore e togliete la chiave di accensione.
2. Sfiatate la pressione all'interno del serbatoio aprendo il tappo di riempimento del serbatoio; quindi montate il tappo e serratelo a mano.
3. Scollegate le tubazioni dell'aria e del liquido dal serbatoio.

   Nota: Ricollegate le tubazioni dell'aria e del liquido con l'accoppiatore per tubazioni fornito.
4. Smontate gli ugelli della schiuma e sostituite le spugne.
5. Vuotate il serbatoio da tutto il sapone e i liquidi per evitare che il medesimo subisca danni a causa del gelo.



Count on it.