Form No. 3366-758 Rev C

Schuimmarkeringsset

voor Multi-Pro® 1200-, 1250- en 5000-serie gazonsproeiers en Workman® 200 sproeisystemen

Modelnr.: 41236—Serienr.: 311000001 en hoger

Installatie-instructies

Veiligheid

Opmerking: Bepaal vanuit de normale bedieningspositie de linker- en rechterzijde van de machine.

Veiligheids- en instructiestickers

Veiligheidsstickers en veiligheidsinstructies zijn gemakkelijk zichtbaar voor de bestuurder en bevinden zich bij plaatsen waar gevaar kan ontstaan. Vervang alle beschadigde of verdwenen stickers.

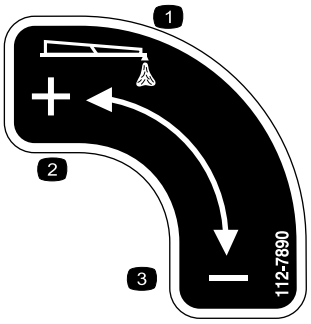

112-7890

1. Schuimuitvoer
2. Verhogen
3. Verminderen

© 2012—The Toro® Company
8111 Lyndale Avenue South
Bloomington, MN 55420

Registreer uw product op www.Toro.com.

Vertaling van de oorspronkelijke tekst (NL)
Gedrukt in de VS
Alle rechten voorbehouden

Installatie

Losse onderdelen

Gebruik onderstaande lijst om te controleren of alle onderdelen zijn geleverd.

Procedure	Omschrijving	Hoeveelheid	Gebruik
2	Tank van schuimmarkeerder	1	De tank van de schuimmarkeerder monteren
	Tankkap, zwart	1	
3	Schroef (M6)	4	De tank op de beugel monteren.
	Ring (M6)	4	
4	Slotbout, 1200 serie (3/8 x 1-1/4 inches)	4	De tank en de beugel monteren.
	Borgmoer, 1200 serie en Workman 200 (3/8 inch)	4	
	Slotbout, serie 5000 (5/16 x 1-1/4 inch)	4	
	Borgmoer, 5000 serie (5/16 inch)	4	
	Bout, Workman 200 (3/8 x 1-1/4 inches)	4	
5	Schuimslang	1	De slangen van de schuimmarkeerder leiden.
	Kunststof klembanden	8	
6	Slangklemmen (blauw)	2	De schuimspuitdoppen installeren.
	Slangklemmen (wit)	2	
	Beugels	4	
	Tussenringen	4	
	Stelschroef	4	
	Montagestang	2	
	Schuimspuitdoppen	2	
7	Regelklep, op dop gemonteerd	1	De schuimregelklep monteren en de slangen aansluiten.
	Regelklep, op dashboard gemonteerd	1	
	Sticker, 112-7890	1	
8	Tuimelschakelaar	2	De schakelaars en zekering monteren.
	Zekering, 15 A	1	

Bij elke stap van de montage van de schuimmarkeringsset waar specifieke procedures verschillen van machine tot machine zijn afzonderlijke instructies aangegeven. Gelieve bij elke stap van de montage te kijken naar de titel en de instructies specifiek voor de machine waar u mee werkt.

Deze schuimmarkeringsset heeft een montagebeugel nodig die specifiek ontworpen is voor uw machine. Voordat u deze set monteert, dient u contact op te nemen met een Erkende Toro-verdeler om de juiste montagebeugel aan te schaffen.

1

De machine gebruiksklaar maken

Geen onderdelen vereist

Procedure

1. Plaats de machine op een horizontaal vlak, stel de parkeerrem in werking en stop de pomp.
2. Laat de spuitbomen zakken in de spuitstand.
3. Zet de motor af en haal het sleuteltje uit het contact.

2

De tank van de schuimmarkeerder monteren

Benodigde onderdelen voor deze stap:

1	Tank van schuimmarkeerder
1	Tankkap, zwart

Procedure

1. Zoek de tank van de schuimmarkeerder en de zwarte tankkap met filterbuis in de losse onderdelen.
2. Verwijder vuil uit de tank.
3. Monteer de kap op de tank:
   A. Laat de filterbuis zakken in de grote opening met schroefdraad in de tank.
   B. Druk de vorkbeenstop op de buis zodanig samen dat ze door de opening met schroefdraad kan.
   C. Schroef de kap van de tank op de opening met schroefdraad.

3

De tank op de beugel monteren

Benodigde onderdelen voor deze stap:

4	Schroef (M6)
4	Ring (M6)

De tank van de schuimmarkeerder monteren op sproeiers uit de serie 1200

Plaats de tank van de schuimmarkeerder op de montagebeugel zoals wordt afgebeeld op Figuur 1.

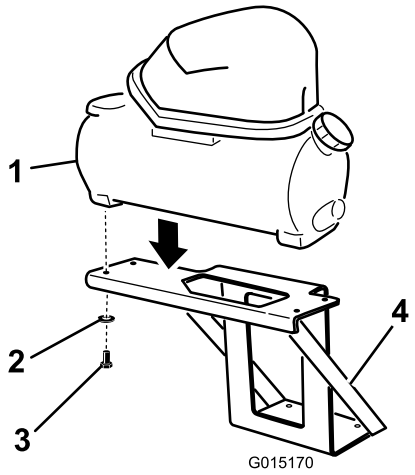

Figuur 1

1. Tank van schuimmarkeerder
2. Ring
3. Schroef (M6)
4. Montagebeugel

Breng 4 schroeven (M6) en 4 ringen (M6) door het platform van de montagebeugel aan de onderkant van de schuimmarkeerdertank. Draai de schroeven vast om de tank op zijn plaats te bevestigen. Draai de bouten vast met een torsie van 5 tot 7 Nm.

De tank van de schuimmarkeerder monteren op sproeiers uit de serie 5000

1. Plaats de tank van de schuimmarkeerder op de montagebeugel zoals wordt afgebeeld op Figuur 2.

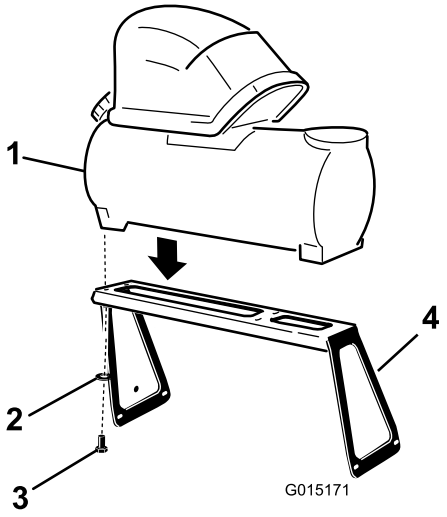

Figuur 2

1. Tank van schuimmarkeerder
2. Ring
3. Schroef (M6)
4. Montagebeugel

2. Breng 4 schroeven (M6) en 4 ringen (M6) door het platform van de montagebeugel aan de onderkant van de schuimmarkeerdertank. Draai de schroeven

vast om de tank op zijn plaats te bevestigen. Draai de bouten vast met een torsie van 5 tot 7 Nm.

De tank van de schuimmarkeerder monteren op Workman 200 sproeisystemen

1. Plaats de tank van de schuimmarkeerder op de montagebeugel zoals wordt afgebeeld op Figuur 3.

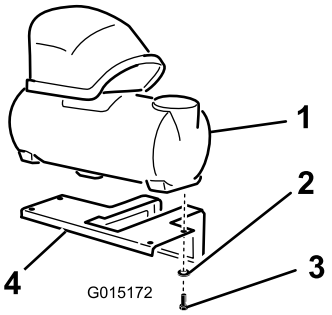

Figuur 3

1. Tank van schuimmarkeerder
2. Ring
3. Schroef (M6)
4. Montagebeugel

2. Breng 4 schroeven (M6) en 4 ringen (M6) door het platform van de montagebeugel aan de onderkant van de schuimmarkeerdertank. Draai de schroeven vast om de tank op zijn plaats te bevestigen. Draai de bouten vast met een torsie van 5 tot 7 Nm.

4

De tank en de beugel op de sproeier monteren

Benodigde onderdelen voor deze stap:

4	Slotbout, 1200 serie (3/8 x 1-1/4 inches)
4	Borgmoer, 1200 serie en Workman 200 (3/8 inch)
4	Slotbout, serie 5000 (5/16 x 1-1/4 inch)
4	Borgmoer, 5000 serie (5/16 inch)
4	Bout, Workman 200 (3/8 x 1-1/4 inches)

De tank en de beugel monteren op de Multi-Pro® 1200 serie

Monteer de tank en de beugel op de montagebeugel boven de accubak met de 4 slotbouten (3/8 x 1-1/4 inches) en 4 borgmoeren (3/8 inch) (Figuur 4).

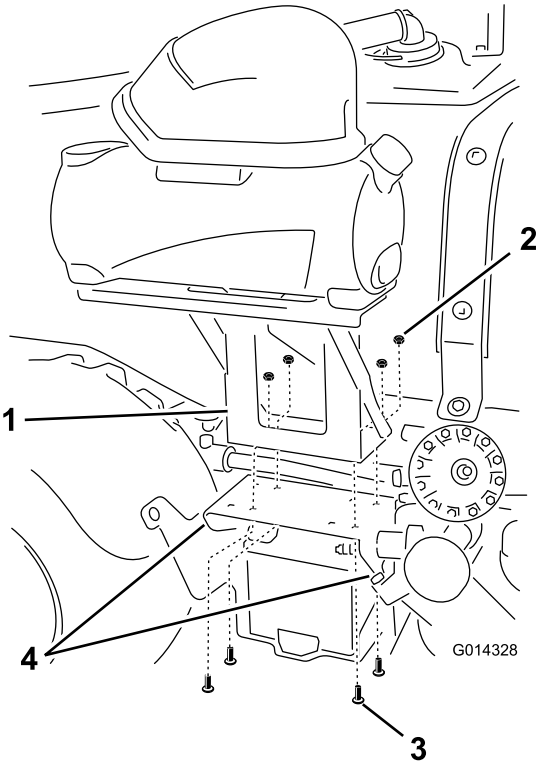

Figuur 4

1. Beugel (2), 1200 serie
2. Borgmoer (3/8 inch) (4)
3. Slotbout (3/8 x 1-1/4 inches) (4)
4. Gereedschap om de beugel te monteren op de steun van het spatbord en de lip van het frame.

De tank en de beugel monteren op de Multi-Pro® 5000 serie

1. Parkeer de spuitmachine op een horizontaal oppervlak, stel de parkeerrem in werking, schakel de pomp uit, zet de motor af en verwijder het sleuteltje uit het contact.
2. Zet de 4 bouten los waarmee het spatbord rechts achteraan bevestigd is.
3. Monteer de beugel op de gaten in het spatbord rechts achteraan met 4 slotbouten (5/16 1-1/4 inch) en 4 borgmoeren (5/16 inch). Kijk naar Figuur 5.

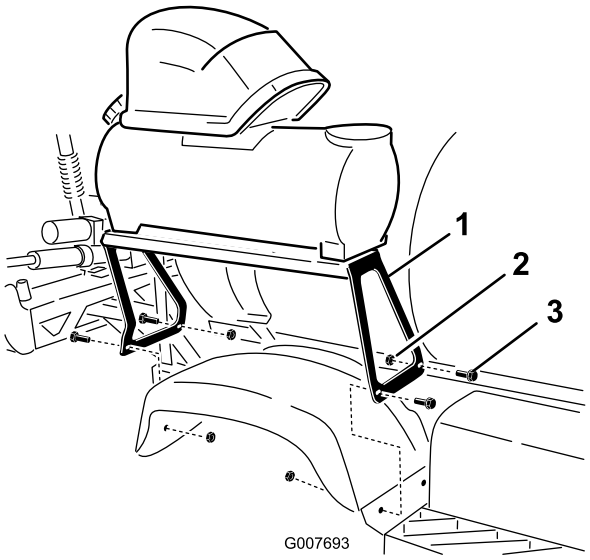

Figuur 5

1. Montagebeugel
2. Borgmoer (5/16 inch)
3. Slotbout (5/16 x 1-1/4 inch)

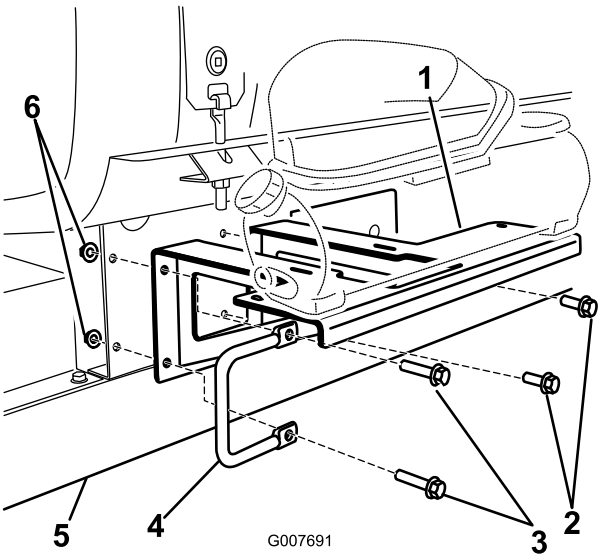

Figuur 6

1. Beugel, Workman 200
2. Bout (3/8 x 1 inch), bestaand
3. Bout (3/8 x 1-1/4 inches), losse onderdelen
4. Handgreep
5. Frame van Workman
6. Borgmoer (3/8 inch)

De tank en de beugel monteren op Workman® 200 sproeisystemen

1. Zoek de handgreep links vooraan het draagstel van de tank, achter de bestuurdersstoel.
2. Verwijder de linkerhandgreep en de bevestigingen van de linkerkant van het draagstel van de tank.
3. Monteer de beugel op het frame met 2 bouten (3/8 x 1-1/4 inches), 2 ringen (3/8 inch) en 2 flensmoeren (3/8 inch) uit de losse onderdelen en de linkerhandgreep en bevestigingen die u eerder verwijderd hebt (Figuur 6).

5

De slangen van de schuimmarkeerder leiden

Benodigde onderdelen voor deze stap:

1	Schuimslang
8	Kunststof klembanden

Snijlengtes voor schuimslang

	1200-serie	5000-serie	Workman 200
Schuimslang van rechterspuitboom	488 cm	427 cm	549 cm
Schuimslang van linkerspuitboom	549 cm	488 cm	488 cm
Regelslang voor schuimdichtheid	N.v.t.	488 cm	N.v.t.
Lus compressor tot tank	91 cm	91 cm (alleen doorzichtige buis)	91 cm

1. Meet de lengte van de slang af aan de grotere lus en snij af. Bewaar de rest.
2. Aan de uiteinden van de doorgesneden slangen snijdt u het zwarte omhulsel weg zodat u 7 tot 10 cm van de blauwe en doorzichtige buis ziet.

De schuimslangen naar de spuitbomen leiden

1. De schuimslangen naar de spuitbomen leiden.

   Opmerking: Bevestig het korte eind van de slang aan de spuitboom aan dezelfde kant als de beugel; bevestig de lange slang aan spuitboom aan de andere kant van de beugel.

   A. Aan de rechterspuitboom bevestigt u de schuimslang langs de achterkant van de bovenste steunstang (Figuur 7).

   Belangrijk: Als de schuimslangen aan de verkeerde kant worden gemonteerd, raken ze gekneld als de spuitbomen zich in de gekruiste transportstand bevinden.

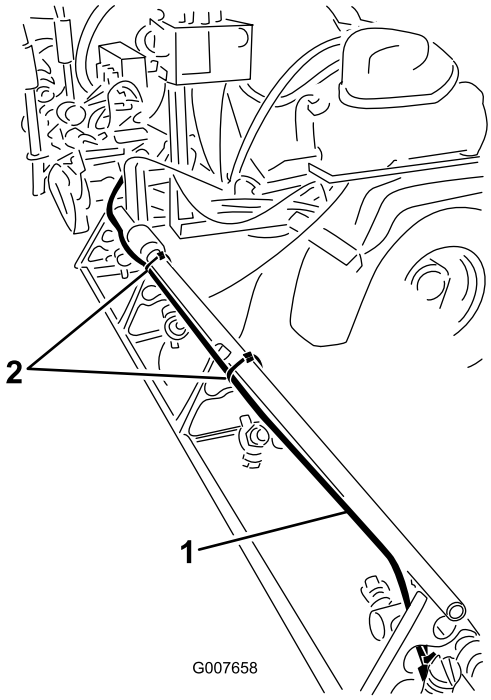

Figuur 7
5000 serie afgebeeld

1. Schuimslang, rechterspuitboom
2. Plastic kabelbinders

   B. Zorg ervoor dat het uiteinde van de slang gelijk komt met het einde van de bovenste steunstang. Gebruik een plastic kabelbinder om de schuimslang aan de steun te bevestigen. Gebruik hierbij de openingen in de steun (Figuur 8).

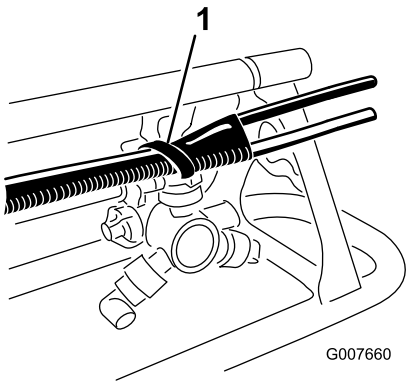

Figuur 8

1. Plastic kabelbinders

   C. Leid de slang verder langs de bestaande toevoerslang van de spuitboom. Bevestig de slang met plastic kabelbinders aan de steun op de plaatsen afgebeeld in Figuur 9.

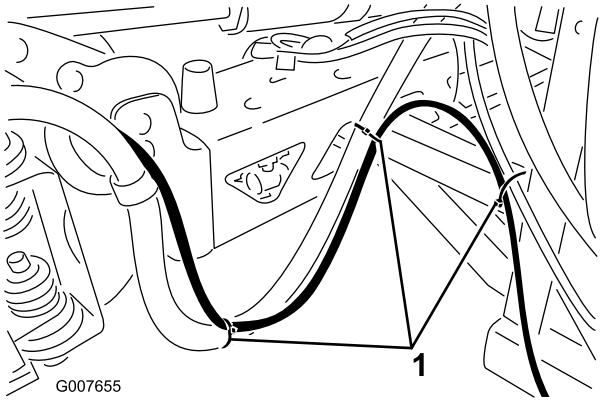

Figuur 9

1. Plastic kabelbinders

   D. Herhaal deze stappen voor de linkerspuitboom, maar leid de slang langs de voorkant van de bovenste steunstang.

   Belangrijk: Als de schuimslangen aan de verkeerde kant worden gemonteerd, raken ze gekneld als de spuitbomen zich in de gekruiste transportstand bevinden.

2. Leid de 2 schuimslangen van de spuitbomen naar voren langs de machine met de montagebeugel.
3. Gebruik de meegeleverde kabelbinders om de schuimslangen aan de bestaande kabelboom of toevoerslangen van de spuitboom te bevestigen.

De regelslang voor de schuimdichtheid aanbrengen (alleen voor sproeiers uit de 5000 serie)

Alleen op de cabine van sproeiers uit de 5000 serie bevindt zich een schuimregelknop; ter voorbereiding

van de montage van de regelklep moet een afzonderlijke schuimslang voorwaarts naar de cabine worden geleid.

1. Zoek de 4,88 m lange schuimslang voor de in het dashboard gemonteerde regelklep.
2. Leid de slang van de beugel van de schuimmarkeerder naar voren, onder de chemicaliëntank en achter de brandstoftank, samen met de bestaande bekabeling naar de ruimte onder het stoelcompartiment (Figuur 10).

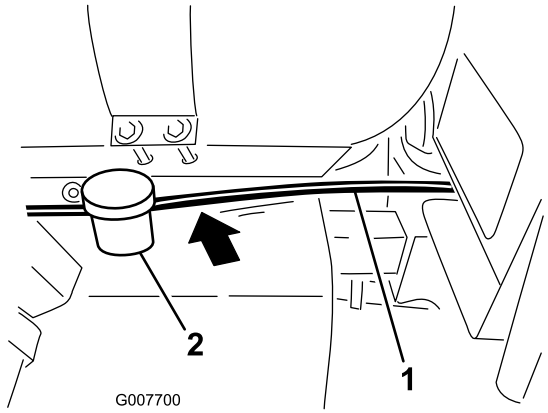

Figuur 10

1. Schuimslang
2. Brandstoftank

3. Breng de stoel omhoog en leid de slang verder onder de vloerplank en vooruit naar de opening vooraan.
4. Leid de slang naar boven, rechts achter het dashboard (Figuur 11).

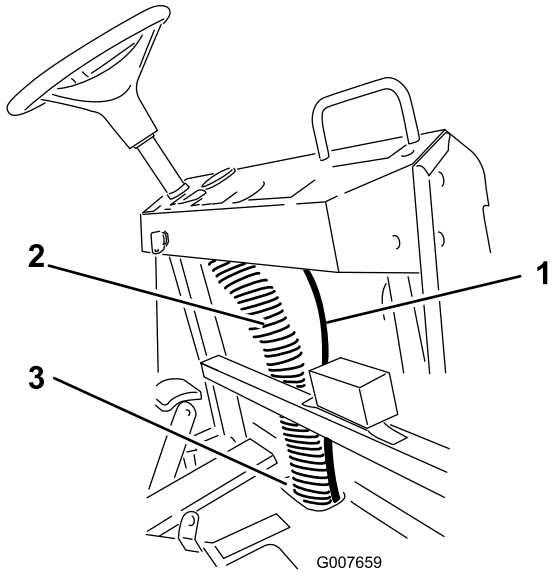

Figuur 11

1. Schuimslang
2. Bestaande kabelkolom
3. Opening vooraan in vloerplank

5. Bevestig de slang aan de bestaande kabelkolom (Figuur 11).

6

De schuimspuitdoppen installeren

Benodigde onderdelen voor deze stap:

2	Slangklemmen (blauw)
2	Slangklemmen (wit)
4	Beugels
4	Tussenringen
4	Stelschroef
2	Montagestang
2	Schuimspuitdoppen

Procedure

1. Monteer een plastic slangklem op de zichtbare uiteinden van de schuimslangen. Gebruik een blauwe klem voor de blauwe (vloeistof)slang en een witte klem voor de doorzichtige (lucht)slang (Figuur 12).

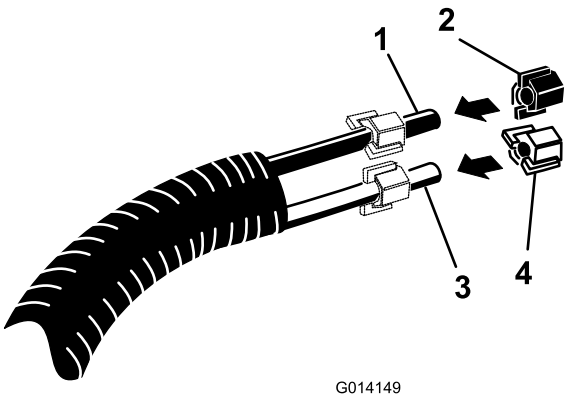

Figuur 12

1. Blauwe slang
2. Blauwe slangklem
3. Doorzichtige slang
4. Witte slangklem

2. Zoek de montagebeugels en de tussenring voor de schuimspuitdop. Monteer de eerste beugel 7 tot 10 centimeter van het uiteinde van de bovenste steunstang van de spuitboom. Monteer de beugel en de tussenring zoals op de afbeelding (Figuur 13).

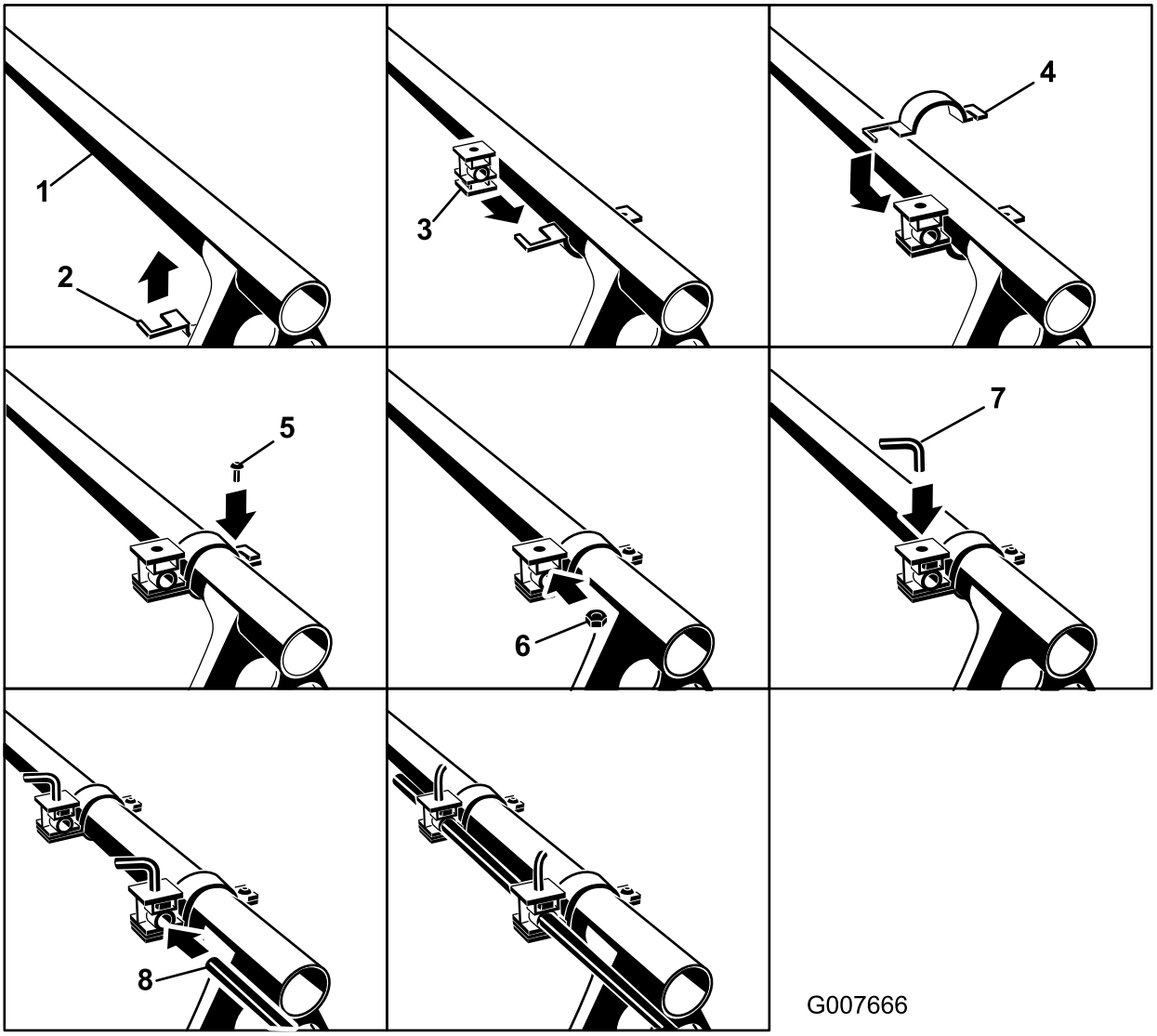

Figuur 13

1. Bovenste steunstang spuitboom
2. Helft beugelklem, onderste
3. Tussenring, let op de richting
4. Helft beugelklem, bovenste
5. Schroef, klem
6. Moer, tussenring
7. Stelschroef
8. Montagestang

3. Monteer de tweede beugel 7 tot 10 centimeter meer naar binnen ten opzichte van de eerste beugel.
4. Plaats een stelschroef in de bovenste opening van elke tussenring.
5. Breng de montagestang, met de spie naar buiten, door de gaten in de tussenringen. Gebruik de stelschroeven om de stang op de gewenste plaats te bevestigen.

6. Zoek de schuimspuitdoppen tussen de losse onderdelen. Monteer een spuitdop op de montagestang zoals op de afbeelding (Figuur 14).

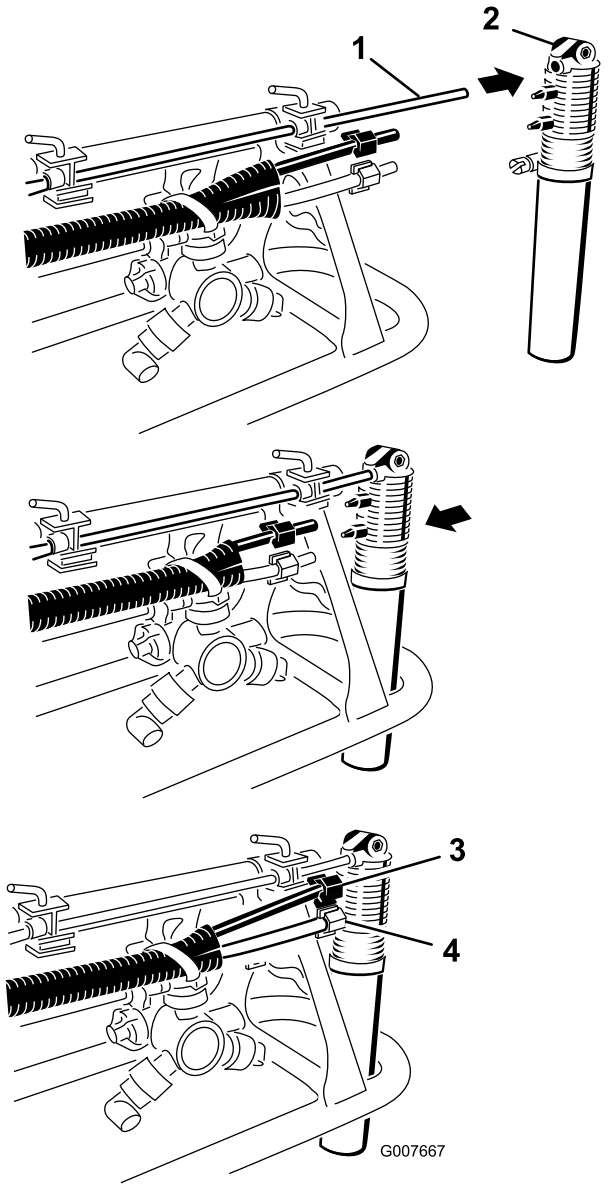

Figuur 14

1. As, uiteinde met spie
2. Schuimspuitdop
3. Blauwe slang en klem
4. Doorzichtige slang en witte klem

7. Koppel de blauwe slang aan op de bovenste ribbel en de doorzichtige slang op de onderste.
8. Bevestig de slangen met de slangklemmen die u eerder gemonteerd hebt.
9. Herhaal deze stappen voor de andere spuitboom.

   Opmerking: Bevestig de beide monteringen aan de achterkant van de bovenste steunstang.

7

De schuimregelklep monteren en de slangen aansluiten

Benodigde onderdelen voor deze stap:

1	Regelklep, op dop gemonteerd
1	Regelklep, op dashboard gemonteerd
1	Sticker, 112-7890

De schuimregelklep monteren op Multi-Pro gazonsproeiers uit de 1200 serie en Workman 200 sproeisystemen

1. Zoek de zwarte dop aan het uiteinde van de tank van de schuimmarkeerder.
2. Monteer de terugloopslang van 91 cm en de op de dop gemonteerde regelklep op de zwarte dop (Figuur 15).

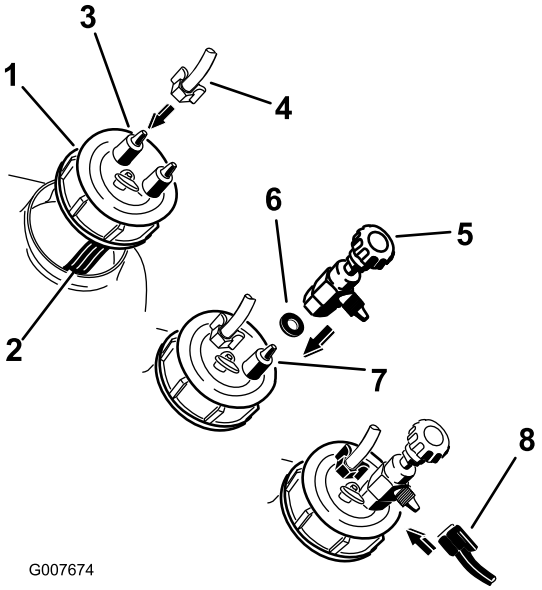

Figuur 15

1. Zwarte dop, uiteinde van tank
2. Filterslang, blauw (binnen tank)
3. Ribbel, **niet aangesloten** op filterslang
4. Doorzichtige slang en witte klem
5. Regelklep voor dop
6. Onderleg
7. Ribbel, **aangesloten** op filterslang
8. Blauwe slang en klem

A. Draai de zwarte dop van de tank los en neem hem ver genoeg van de machine om de blauwe filterslang te zien.

B. Verwijder de witte slangklem van de slangribbel van de tankdop die **niet aangesloten** is op de blauwe filterslang in de tank.

C. Plaats de witte klem op de doorzichtige slang en de doorzichtige slang op de slangribbel. Bevestig de doorzichtige slang met de witte klem.

D. Zoek de dopgemonteerde regelklep tussen de losse onderdelen.

Opmerking: Deze klep is zwart en heeft één tussenring.

E. Verwijder de blauwe slangklem van de slangribbel van de tankdop die **aangesloten** is op de blauwe filterslang in de tank.

F. Monteer de tussenring en vervolgens de dopgemonteerde regelklep op de slangribbel.

G. Monteer de blauwe klem op de blauwe slang en de blauwe slang op de zijribbel van de klep. Bevestig de blauwe slang met de blauwe slangklem.

De slangen aansluiten op Multi-Pro gazonsproeiers uit de 1200 serie en Workman 200 sproeisystemen

1. Steek de stekker van de tank van de schuimmarkeerder in de open contactstop van de kabelboom aan de beugel.
2. Plaats de schuimslangen van de spuitbomen zoals hieronder wordt beschreven.

   A. Zoek een blauwe en een witte klem tussen de losse onderdelen.

   B. Plaats een overeenkomstig gekleurde klem op elke gekleurde buis van de terugloopslang van 91 cm die u eerder op de zwarte tankdop hebt aangebracht.

   C. Sluit de blauwe en de doorzichtige slang aan op de overeenkomstige ribbels bovenaan de compressor (Figuur 16).

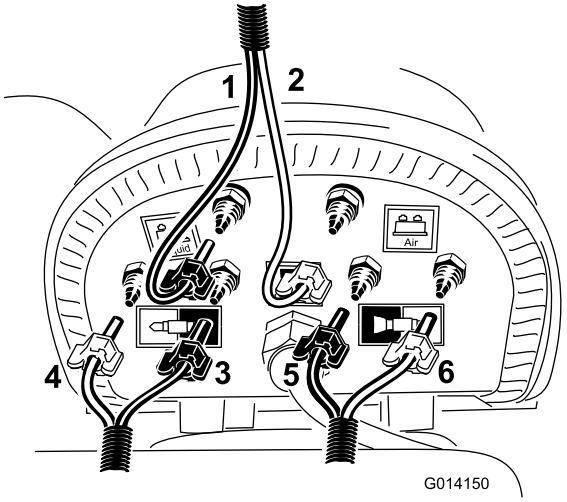

Figuur 16

1. Blauwe (vloeistof)slang en blauwe klem, terugloopslang van 91 cm
2. Doorzichtige (lucht)slang en witte klem, terugloopslang van 91 cm
3. Rechterspuitboom, blauwe slang en blauwe klem
4. Rechterspuitboom, doorzichtige slang en witte klem
5. Linkerspuitboom, blauwe slang en blauwe klem
6. Linkerspuitboom, doorzichtige slang en witte klem

   D. Zoek 2 blauwe en 2 witte klemmen tussen de losse onderdelen.

   E. Sluit een overeenkomstig gekleurde klem aan op elke gekleurde slang van de schuimslang die u eerder naar de spuitbomen hebt geleid.

   F. Zoek de schuimslang die naar de linkerspuitboom gaat en sluit de blauwe en witte slang aan zoals op Figuur 16.

   G. Zoek de schuimslang die naar de rechterspuitboom gaat en sluit de blauwe en witte slang aan zoals op Figuur 16.

   H. Bevestig alle slangen aan de ribbels met de overgebleven klemmen.

3. Uiteindelijk moet de bekabeling eruitzien als op Figuur 17.

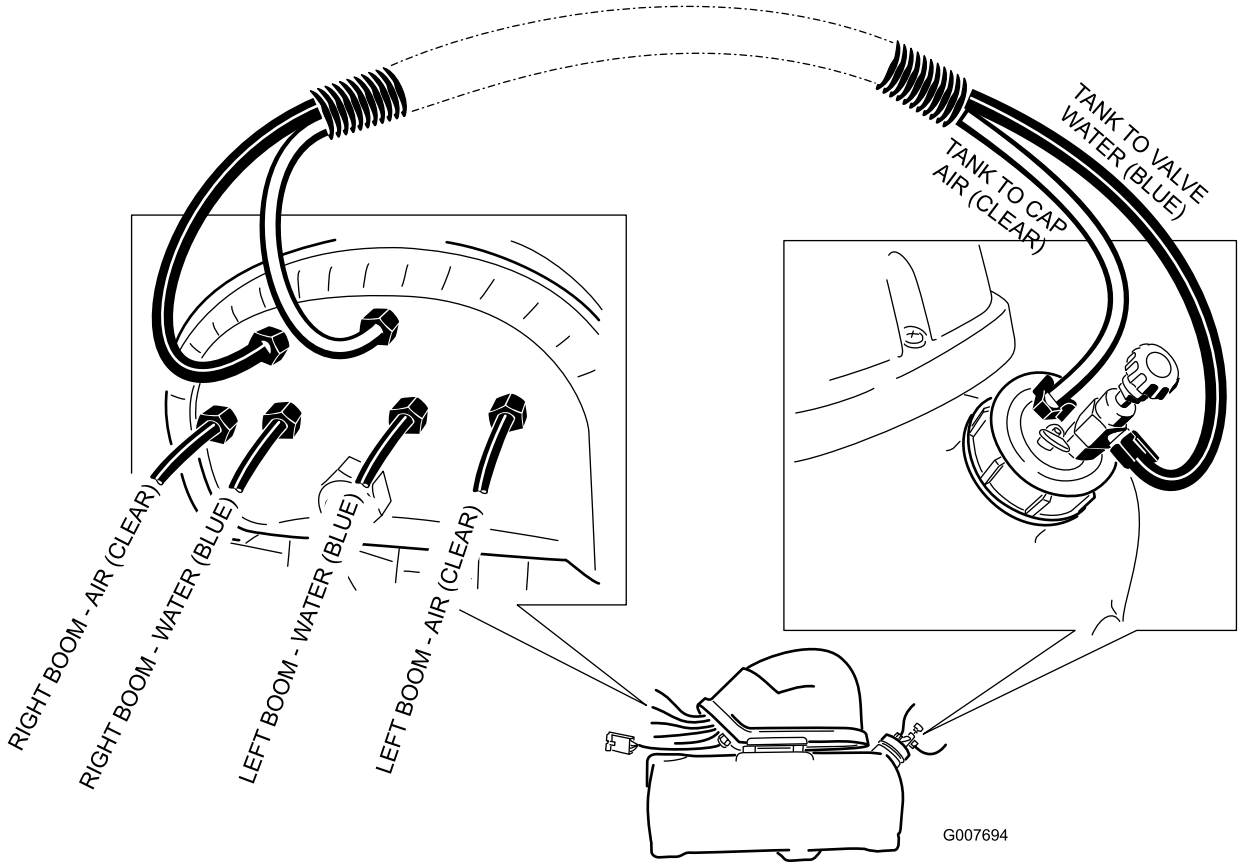
TANK TO VALVE WATER (BLUE)
TANK TO CAP AIR (CLEAR)
RIGHT BOOM - AIR (CLEAR)
RIGHT BOOM - WATER (BLUE)
LEFT BOOM - WATER (BLUE)
LEFT BOOM - AIR (CLEAR)
G007694

Figuur 17

De schuimregelklep monteren op gazonsproeiers uit de Multi-Pro 5000 serie

1. Zoek de schuimslang die u eerder vooruit naar de cabine hebt geleid.
2. Monteer een plastic slangklem op de zichtbare uiteinden van de schuimslangen.

   Opmerking: Gebruik een blauwe klem voor de blauwe (vloeistof)slang en een witte klem voor de doorzichtige (lucht)slang.
3. Afhankelijk van het model dient u een gat in het dashboard te boren of te slaan.

   Voor de 5700:

   A. Breng een teken aan op 25 cm van de rechterkant van het dashboard naar binnen gemeten, en 4 cm van de onderkant van het dashboard (Figuur 18).

   Opmerking: Als zich op deze plaats een verwijderplug bevindt, slaat u deze eruit en gaat u naar stap 4.

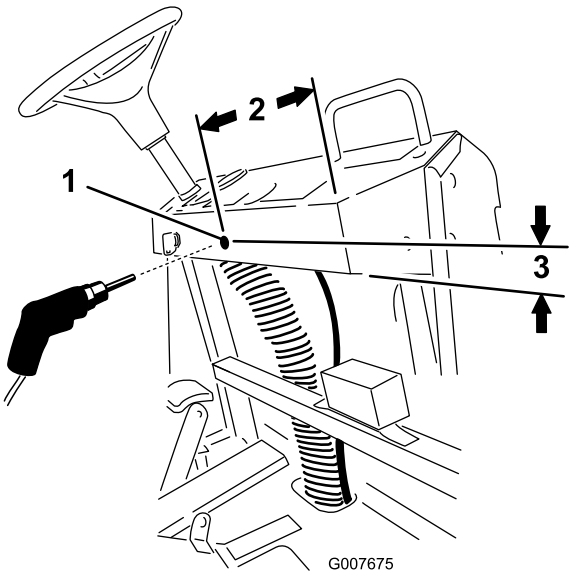

Figuur 18
5700

1. Boor een gat met een diameter van 11 mm
2. 25 cm
3. 3,8 cm

   B. Boor een gat met diameter van 11 mm op de afgetekende plaats, verwijder vuil en vijl ruwe randen rond het gat bij.

   Voor de 5800:

   Verwijder de plug op de plaats van de afbeelding: Figuur 19.

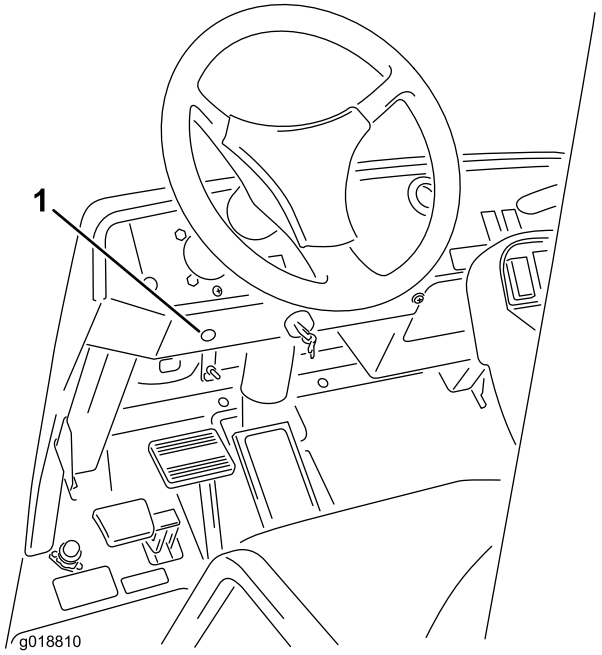

Figuur 19
5800

1. Verwijder de plug op deze plaats

4. Zoek de demonteerbare regelklep voor montage in het dashboard tussen de losse onderdelen.
5. Draai de moer los waarmee de knop is bevestigd aan de T-fitting, zoals in Figuur 20.

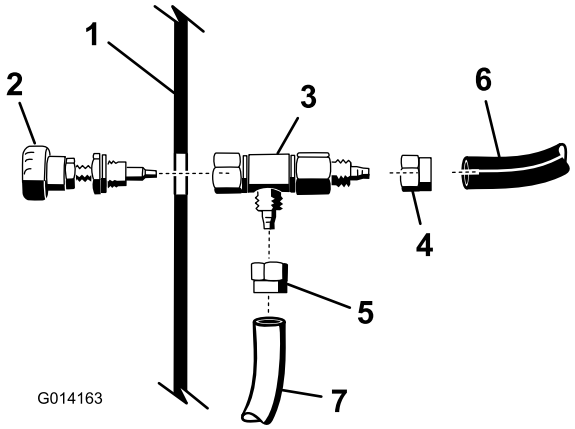

Figuur 20

1. Dashboard
2. Knop, regelklep voor montage op het dashboard
3. Behuizing, regelklep voor montage op het dashboard
4. Flensbus, blauwe slang
5. Flensbus, doorzichtige slang
6. Blauwe slang
7. Doorzichtige slang

6. Sluit de blauwe en witte buis van de schuimslang onder het dashboard aan op de behuizing van de regelklep, zoals afgebeeld op Figuur 20.

Opmerking: Gebruik de slangklemmen om de slangen op de fitting te bevestigen.

7. Wikkel teflontape rond de schroefdraden van de knop.
8. Breng het uiteinde van de knop met schroefdraad door de opening in het dashboard.
9. Onderaan het dashboard bevestigt u de behuizing van de regelklep op de knop door de moer op de knop vast te zetten.
10. Breng de sticker aan zoals afgebeeld op Figuur 21.

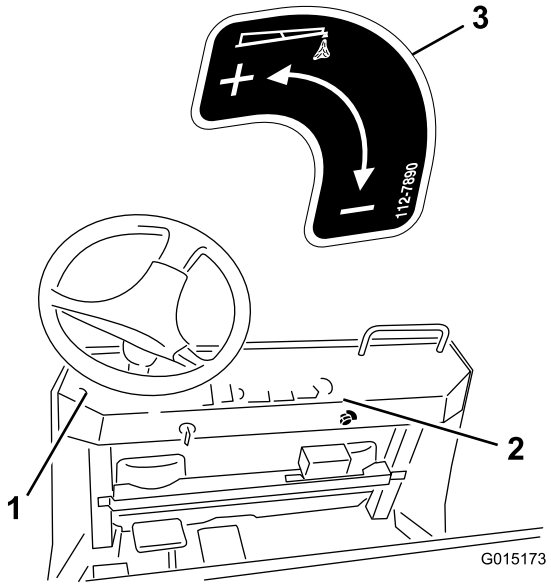

Figuur 21

1. Voor de 5800 brengt u de sticker hier aan.
2. Voor de 5700 brengt u de sticker hier aan.
3. Sticker, 112-7890

De slangen aansluiten bij Multi-Pro gazonsproeiers uit de 5000 serie

1. Steek de stekker van de tank van de schuimmarkeerder in de open contactstop van de kabelboom aan de beugel.
2. Plaats de schuimslangen van de spuitbomen zoals hieronder wordt beschreven.
   A. Zoek de losse uiteinden van de lange slang die naar het dashboard leidt en die u eerder gemonteerd hebt, en sluit de blauwe slang aan op een vrije ribbel van de zwarte tankdop.

      Opmerking: Koppel de doorzichtige slang aan op de **blauwe** ribbel voor water op de compressor. Zie Figuur 22. Bevestig de twee slangen met een blauwe slangklem. Het omhulsel van de slang dient verder gesplitst te worden om te passen voor de lengte van de tank.

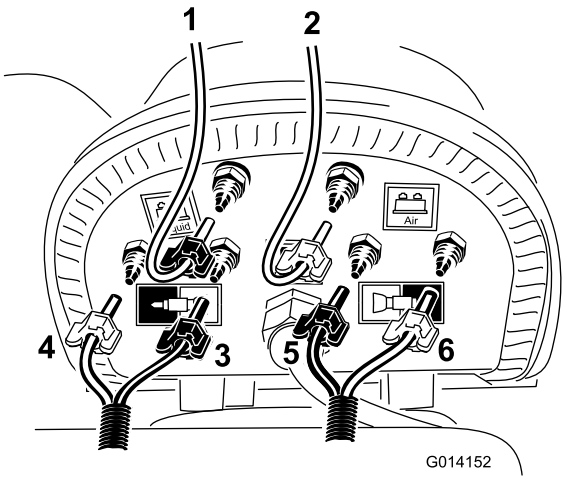

Figuur 22

1. Doorzichtige slang en blauwe klem (retourslang van op dashboard gemonteerde regelklep)
2. Doorzichtige slang en witte klem (doorzichtige slang van terugloopslang van 91 cm - eenmalig gebruik)
3. Rechterspuitboom, doorzichtige slang en witte klem
4. Rechterspuitboom, blauwe slang en blauwe klem
5. Linkerspuitboom, blauwe slang en blauwe klem
6. Linkerspuitboom, doorzichtige slang en witte klem

   B. Zoek de korte terugloopslang die u eerder doorgesneden hebt en sluit de doorzichtige slang aan op de overgebleven ribbel van de zwarte tankdop afgebeeld in Figuur 22.

      Opmerking: Leid het losse uiteinde naar de witte of de luchtribbel van de compressor. Gebruik witte slangklemmen om de slang te bevestigen.

   C. Zoek 2 blauwe klemmen en 2 witte klemmen tussen de losse onderdelen en koppel een overeenkomend gekleurde klem aan op elke gekleurde slang van de schuimslang die u eerder naar de spuitbomen geleid hebt.

   D. Zoek de schuimslang die naar de linkerspuitboom gaat en sluit de blauwe en witte slang aan zoals op Figuur 22.

   E. Zoek de schuimslang die naar de rechterspuitboom gaat en sluit de blauwe en witte slang aan zoals op Figuur 22.

   F. Bevestig alle slangen met de overgebleven slangklemmen.
3. Uiteindelijk moet de bekabeling eruitzien als op Figuur 23.

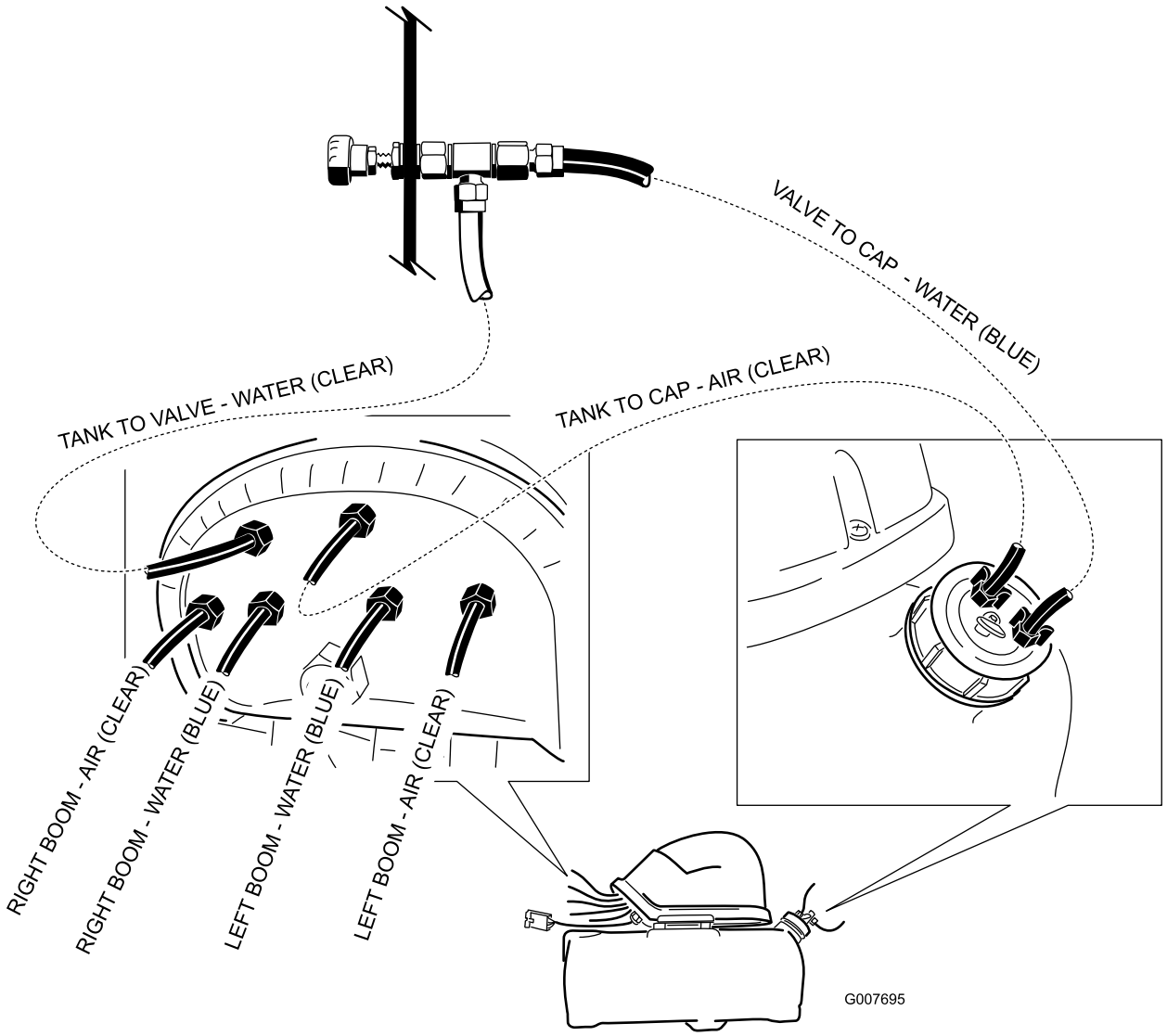

Figuur 23

8

De schakelaars en zekering monteren

Benodigde onderdelen voor deze stap:

2	Tuimelschakelaar
1	Zekering, 15 A

Multi Pro 1200 serie gazonsproeier

1. Verwijder het spuitbedieningspaneel om toegang te krijgen tot de onderzijde.
2. Verwijder de 2 zekeringen van het spuitbedieningspaneel van de machine en monteer de 2 tuimelschakelaars die meegeleverd zijn om ze te vervangen (Raadpleeg Figuur 24 voor de Multi Pro 1200 en Figuur 25 voor de Multi Pro 1250).

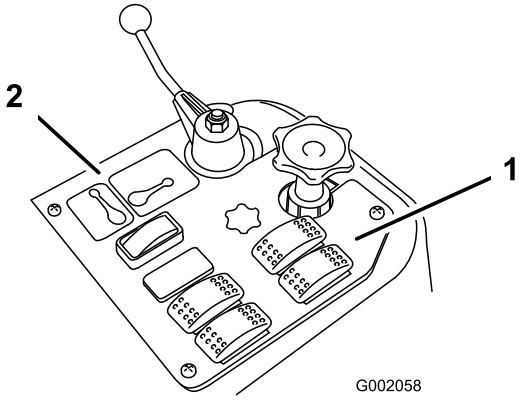

Figuur 24
1200

1. Schakelaars voor de schuimmarkeerder
2. Spuitbedieningspaneel

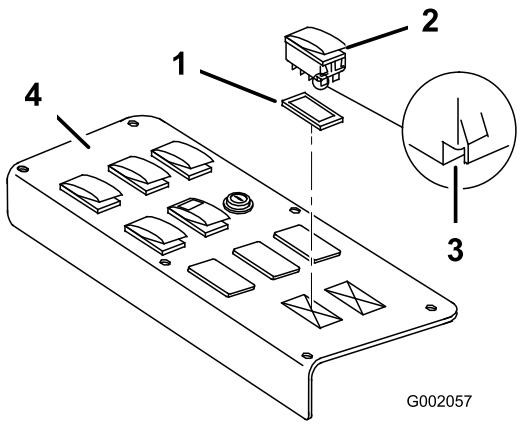

Figuur 25
1250

1. Plug
2. Schakelaar
3. Inkeping (aan achterzijde)
4. Spuitbedieningspaneel

3. Sluit de verbindingsklem voor de rechterschuimsolenoïde aan op de rechterschakelaar en de verbindingsklem voor de linkerschuimsolenoïde op de linkerschakelaar.

   Opmerking: Zorg ervoor dat de schakelaars zoals op Figuur 25 staan, met de inkeping naar de achterkant van het voertuig gericht.

4. Breng de zekering van 15 A aan in de overeenkomende opening in de zekeringhouder vooraan het voertuig.

Multi Pro 5700 gazonsproeier

1. Verwijder de gashendel van het centrale paneel door hem van de stang te schroeven.
2. Maak de sluiting los en verwijder het schakelbord van het centrale paneel (Figuur 26).

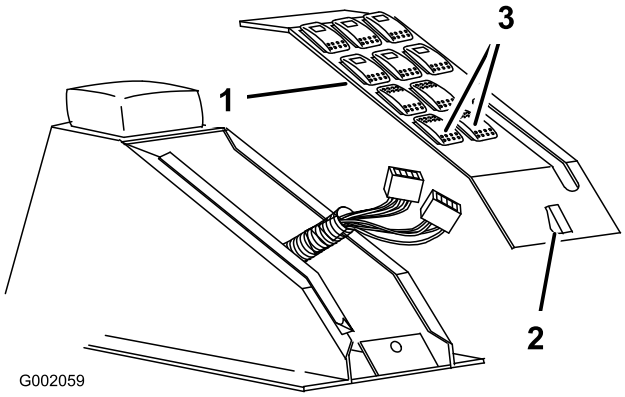

Figuur 26

1. Schakelbord
2. Sluiting
3. Schakelaars voor de schuimmarkeerder

3. Verwijder de pluggen in de openingen waar de schakelaars voor de schuimmarkeerders zullen komen.
4. Monteer de 2 tuimelschakelaars op het schakelbord.

   Opmerking: Zorg ervoor dat de inkeping/opening onderaan de schakelaars naar de achterkant van het voertuig gericht is.

5. Sluit de verbindingsklem voor de rechterschuimsolenoïde aan op de rechterschakelaar en de verbindingsklem voor de linkerschuimsolenoïde op de linkerschakelaar.
6. Monteer het schakelbord en maak de sluiting vast.
7. Schroef de gashendel met de hand opnieuw op de stang.
8. Breng de zekering van 15 A aan in de overeenkomende opening in de zekeringhouder vooraan het voertuig.

Multi Pro 5800 gazonsproeier

1. Verwijder de 2 pluggen in de openingen van het centrale paneel waar de schakelaars voor de schuimmarkeerders zullen komen (Figuur 27).

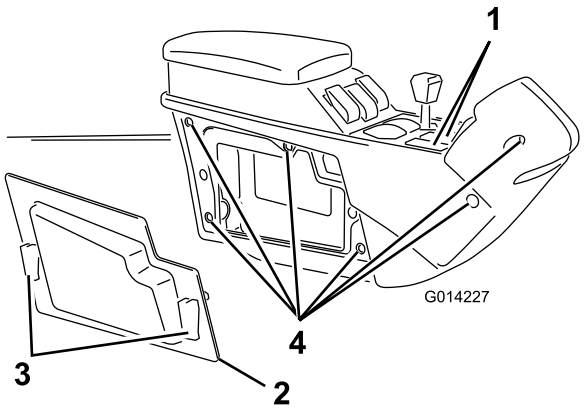

Figuur 27

1. Pluggen schakelaars voor de schuimmarkeerder
2. Zijpaneel
3. Snelsluitingen
4. Bouten (6)

2. Maak de 2 snelsluitingen los en verwijder het rechterpaneel van het centrale bord (Figuur 27).
3. Verwijder de 6 bouten waarmee het rechterdeksel aan het centrale bord zit (Figuur 27).
4. Zoek de 2 aansluitingen en leid ze omhoog door de openingen voor de schakelaars.

   Opmerking: Leid de verbindingsklem voor de rechterschuimsolenoïde door de rechteropening en de verbindingsklem voor de linkerschuimsolenoïde door de linkeropening.
5. Sluit de verbindingsklem voor de rechterschuimsolenoïde aan op de rechterschakelaar en de verbindingsklem voor de linkerschuimsolenoïde op de linkerschakelaar.
6. Monteer de 2 tuimelschakelaars op het schakelbord.

   Opmerking: Zorg ervoor dat de inkeping/opening onderaan de schakelaars naar de achterkant van het voertuig gericht is.
7. Monteer het rechterdeksel op het bord met de 6 bouten die u verwijderd hebt in stap 3.
8. Monteer het rechterpaneel.
9. Breng de zekering van 15 A aan in de overeenkomende opening in de zekeringhouder vooraan het voertuig.

Workman 200 sproeisysteem

1. Zet de 4 schroeven los waarmee het voorpaneel aan de bedieningskast is bevestigd (Figuur 28).

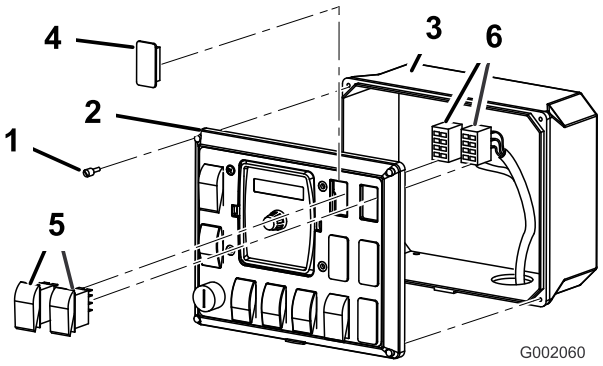

Figuur 28

1. Schroef
2. Voorpaneel
3. Bedieningskast
4. Plug
5. Tuimelschakelaar
6. Aansluitingen

2. Verwijder het voorpaneel om toegang te krijgen tot de bedieningskast (Figuur 28).
3. Verwijder de 2 pluggen van het spuitbedieningspaneel van het voertuig en monteer de 2 tuimelschakelaars die in hun plaats zijn meegeleverd (Figuur 28).
4. Sluit de verbindingsklem voor de rechterschuimsolenoïde aan op de rechterschakelaar en de verbindingsklem voor de linkerschuimsolenoïde op de linkerschakelaar.

   Opmerking: Zorg ervoor dat de schakelaars juist geplaatst worden voor de aansluiting.
5. Monteer het voorste bedieningspaneel op de bedieningskast en zet het vast met de 4 schroeven die u eerder verwijderd hebt.
6. Breng de zekering van 15 A aan in de bovenste opening in de zekeringhouder.

   Opmerking: Zorg ervoor dat de overeenkomende draad in de zekeringhouder aangesloten is op de roodzwarte draad van de kabelboom (Figuur 29).

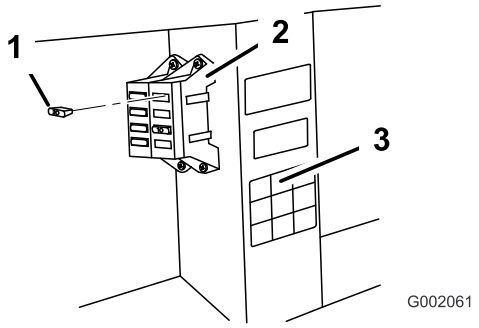

Figuur 29

1. 15 A
2. Zekeringhouder
3. Sticker zekeringhouder

Gebruiksaanwijzing

De bedieningselementen gebruiken

Schakelaar rechterspuitboom—schakelt de compressor in, wat ervoor zorgt dat water en lucht naar de rechterspuitboom worden geleid.

Schakelaar linkerspuitboom—schakelt de compressor in, wat ervoor zorgt dat water en lucht naar de linkerspuitboom worden geleid.

Opmerking: Het is mogelijk om met de beide spuitbomen tegelijk schuimmarkeringen te maken.

Indicatormarkering—aan de zijkant van de tank. Geeft het peil van de oplossing in de tank aan.

Schuimregelklep—bepaalt de dikte van de schuimoplossing. Door de klep meer open of dicht te zetten bepaalt u de hoeveelheid zeepoplossing die naar de schuimspuitdoppen gaat. De stroom vergroten leidt tot een grotere, frequentere schuimval; de stroom verkleinen leidt tot een kleinere, minder frequente schuimval.

Opmerking: Bij veel wind is een waterige markeeroplossing misschien beter.

Overdrukklep—trek de rode lip van de tankdop naar buiten om de druk in de tank weg te nemen.

De tank vullen en de dichtheid wijzigen

Belangrijk: Spoel het systeem na gebruik telkens met schoon water, vooral als u hard water hebt gebruikt. Behandel de compressormotor niet met smeerolie, vet of andere aardoliehoudende producten.

1. Zorg ervoor dat zowel de linker- als rechterschakelaar van de spuitboom op het paneel Uit staat.
2. Trek de rode lip van de overdrukklep uit en verwijder de zwarte dop van de tank.
3. Giet de juiste hoeveelheid water in de tank en voeg vervolgens schuimconcentraat toe langs de opening bovenaan de tank. Ga hierbij te werk volgens de aanwijzingen van de fabrikant.

   Belangrijk: Extreme pH-niveaus (hard of zacht) van het water hebben een invloed op de hoeveelheid schuimconcentraat die nodig is.
4. Plaats de dop terug op de tank en draai vast met de hand.
5. Voor het eerste gebruik opent u de regelklep voor de schuimdichtheid 1/8 tot 1/4 slag (Figuur 30).

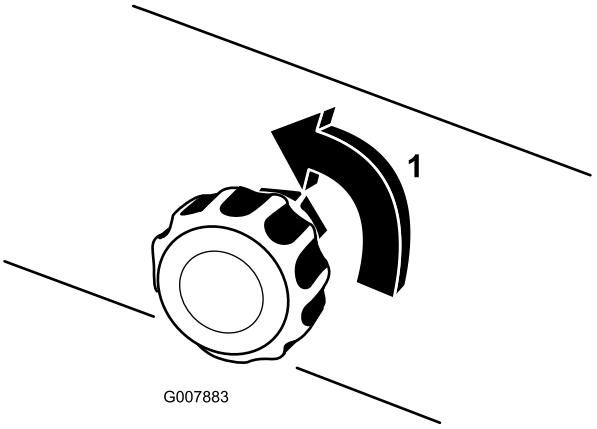

Figuur 30

1. Kwartslag open

6. Schakel het markeersysteem in en maak een testpatroon op de grond.

   Opmerking: Laat bij het eerste gebruik van het markeersysteem het schuim gedurende 1 of 2 minuten door de lijn stromen.
7. Stel de regelklep voor de schuimdichtheid zodanig in dat u de gewenste dikte verkrijgt en ga normaal te werk bij het spuiten.

   Opmerking: Als u het schuim langer dan 2 uur in de lijn laat, kan het waterig worden. Na een pauze van 2 uur of langer laat u de machine 1 tot 2 minuten lopen om het overtollige water af te drijven.

   Als het schuim in de machine erg waterig is, gaat u als volgt te werk:

   A. Draai de regelklep voor de schuimdichtheid volledig dicht.

   B. Werk gedurende 2 minuten met de machine.

   C. Wacht 1 minuut en controleer de dikte van het schuim.

   D. Pas het schuim aan om de gewenste dikte te verkrijgen.

Onderhoud

Klaarmaken voor de winter

1. Laat de druk van de tank door aan de losklep van de tank te trekken.
2. Koppel de slangen voor lucht en vloeistof van de tankdop.
3. Voeg de slangen voor lucht en water samen met de meegeleverde slangkoppeling.
4. Laat de schuimmarkeerder 5 minuten voor elke kant lopen.

   Opmerking: Dit drijft de oplossing uit de solenoïden en voorkomt vriesschade.
5. Demonteer de schuimspuitdoppen en vervang de schuimsponzen.
6. Verwijder alle zeep en vloeistoffen uit de tank om vriesschade te voorkomen.

Stalling

1. Plaats het voertuig op een vlakke ondergrond, schakel de handrem in, stop de pomp, stop de motor en verwijder het contactsleuteltje.
2. Laat de druk van de tank door de tankvuldop te openen, plaats de tankvuldop en draai deze met de hand aan.
3. Koppel de slangen voor lucht en vloeistof af van de tank.

   Opmerking: Vervang de slangen voor lucht en water samen met de meegeleverde slangkoppeling.
4. Demonteer de schuimspuitdoppen en vervang de schuimsponzen.
5. Verwijder alle zeep en vloeistoffen uit de tank om vriesschade te voorkomen.

Opmerkingen:



Count on it.