Form No. 3366-760 Rev C

Kit de marcador de espuma

para pulverizadores de relva Multi-Pro® da série 1200, 1250 e 5000 e sistemas de pulverização Workman® 200

Modelo nº 41236—Nº de série 311000001 e superiores

Instruções de instalação

Segurança

Nota: Determine os lados direito e esquerdo da máquina a partir da posição normal de utilização.

Autocolantes de segurança e de instruções

Os autocolantes de segurança e de instruções são facilmente visíveis e situam-se próximo das zonas de potencial perigo. Substitua todos os autocolantes danificados ou perdidos.

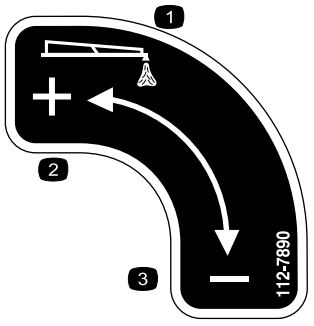

112-7890

1. Saída de espuma
2. Aumento
3. Diminuição

© 2012—The Toro® Company
8111 Lyndale Avenue South
Bloomington, MN 55420

Registe o seu produto em www.Toro.com.

Tradução do original (PT)
Impresso nos E.U.A.
Todos os direitos reservados

Instalação

Peças soltas

Utilize a tabela abaixo para verificar se todas as peças foram enviadas.

Procedimento	Descrição	Quanti-dade	Utilização
2	Depósito do marcador de espuma	1	Montagem do depósito de marcador de espuma.
	Tampa do depósito, preta	1	
3	Parafuso(M6)	4	Montagem do depósito no suporte.
	Anilha (M6)	4	
4	Parafuso de carroçaria, série 1200 (3/8 x 1-1/4 polegadas)	4	Instale o depósito e suporte.
	Porca de bloqueio, série 1200 e Workman 200 (3/8 polegada)	4	
	Parafuso de carroçaria, série 5000 (5/16 x 1/4 pol.)	4	
	Porca de bloqueio, série 5000 (5/16 polegada)	4	
	Parafuso, Workman 200 (3/8 x 1-1/4 polegadas)	4	
5	Tubo de espuma	1	Encaminhar os tubos de espuma.
	Braçadeiras de plástico	8	
6	Grampos da tubagem (azul)	2	Instalação dos bicos de espuma.
	Grampos da tubagem (brancos)	2	
	Suportes	4	
	Espaçadores	4	
	Parafusos de afinação	4	
	Barra de montagem	2	
	Conjuntos de bicos de espuma	2	
7	Válvula de regulação, montagem da tampa	1	Instalação da válvula de controlo de espuma e ligação dos tubos.
	Válvula de regulação, montagem do tablier	1	
	Autocolante 112-7890	1	
8	Interruptor do oscilador	2	Instalação de interruptores e fusível.
	Fusível, 15 amp.	1	

As instruções separadas de instalação do kit de marcador de espuma são indicadas em cada passo da Configuração onde os procedimentos específicos se desviam de uma máquina para outra. Procure as instruções de descrição específicas da máquina em que está a trabalhar antes de avançar com cada passo da Configuração.

Este marcador de espuma requer um suporte de montagem especificamente concebido para a sua máquina. Antes de instalar este kit, contacte um Representante autorizado Toro para obter o suporte de montagem correcto

1

Preparação da máquina

Nenhuma peça necessária

Procedimento

1. Posicione o carro de rega numa superfície plana, engate o travão de mão e pare a bomba.
2. Baixe as rampas para a posição de pulverização.
3. Pare o motor e retire a chave da ignição.

2

Montagem do depósito de marcador de espuma

Peças necessárias para este passo:

1	Depósito do marcador de espuma
1	Tampa do depósito, preta

Procedimento

1. Localize o depósito do marcador de espuma e a tampa preta com o tubo de enchimento nas peças soltas.
2. Retire qualquer detrito de destro do depósito.
3. Instale a tampa no depósito:
   A. Baixe o tubo do filtro para a abertura grande e roscada no depósito.
   B. Comprima o batente em Y no tubo o suficiente para caber na abertura roscada.
   C. Aparafuse a tampa do depósito na abertura roscada.

3

Montagem do depósito no suporte

Peças necessárias para este passo:

4	Parafuso(M6)
4	Anilha (M6)

Instalação do depósito do marcador de espuma para pulverizadores da série 1200

Coloque o depósito de espuma no suporte de montagem como se mostra em Figura 1.

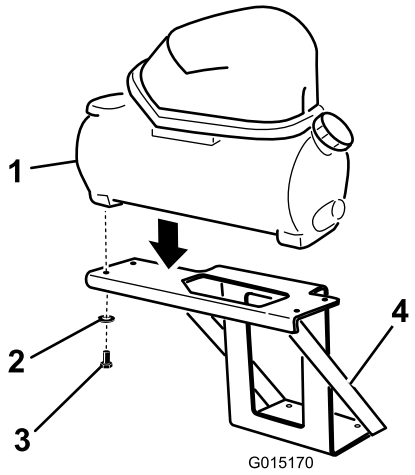

Figura 1

1. Depósito do marcador de espuma
2. Anilha
3. Parafuso(M6)
4. Suporte de montagem

Instale os 4 parafusos (M6) e 4 anilhas (M6) através da plataforma do suporte de montagem na parte inferior do depósito do marcador de espuma. Aperte todos os parafusos para prender o depósito no sítio. Aperte os parafusos com uma força de 5 a 7 Nm.

Instalação do depósito do marcador de espuma para pulverizadores da série 5000

1. Coloque o depósito de espuma no suporte de montagem como se mostra em Figura 2.

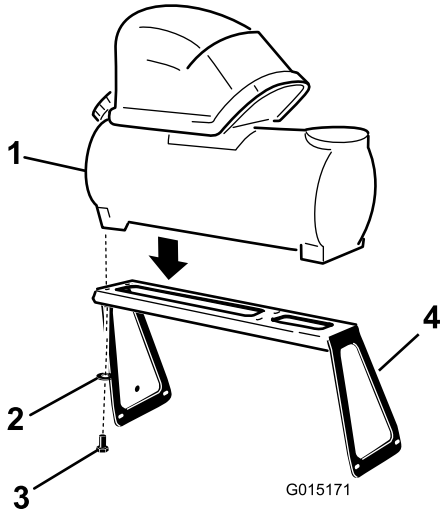

Figura 2

1. Depósito do marcador de espuma
2. Anilha
3. Parafuso(M6)
4. Suporte de montagem

2. Instale os 4 parafusos (M6) e 4 anilhas (M6) através da plataforma do suporte de montagem na parte

inferior do depósito do marcador de espuma. Aperte todos os parafusos para prender o depósito no sítio. Aperte os parafusos com uma força de 5 a 7 Nm.

Instalação do depósito do marcador de espuma para sistemas de pulverização Workman da série 200

1. Coloque o depósito de espuma no suporte de montagem como se mostra em Figura 3.

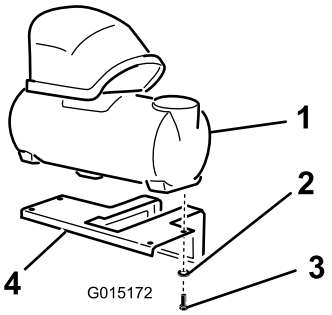

Figura 3

1. Depósito do marcador de espuma
2. Anilha
3. Parafuso(M6)
4. Suporte de montagem

2. Instale os 4 parafusos (M6) e 4 anilhas (M6) através da plataforma do suporte de montagem na parte inferior do depósito do marcador de espuma. Aperte todos os parafusos para prender o depósito no sítio. Aperte os parafusos com uma força de 5 a 7 Nm.

4

Instalação do depósito e suporte no pulverizador

Peças necessárias para este passo:

4	Parafuso de carroçaria, série 1200 (3/8 x 1-1/4 polegadas)
4	Porca de bloqueio, série 1200 e Workman 200 (3/8 polegada)
4	Parafuso de carroçaria, série 5000 (5/16 x 1/4 pol.)
4	Porca de bloqueio, série 5000 (5/16 polegada)
4	Parafuso, Workman 200 (3/8 x 1-1/4 polegadas)

Instalação do depósito e suporte no Multi-Pro® série 1200

Instale o depósito e suporte no suporte de montagem acima da caixa da bateria utilizando os 4 parafusos de carroçaria (3/8 x 1-1/4 polegadas) e 4 porcas de bloqueio (3/8 polegada) (Figura 4).

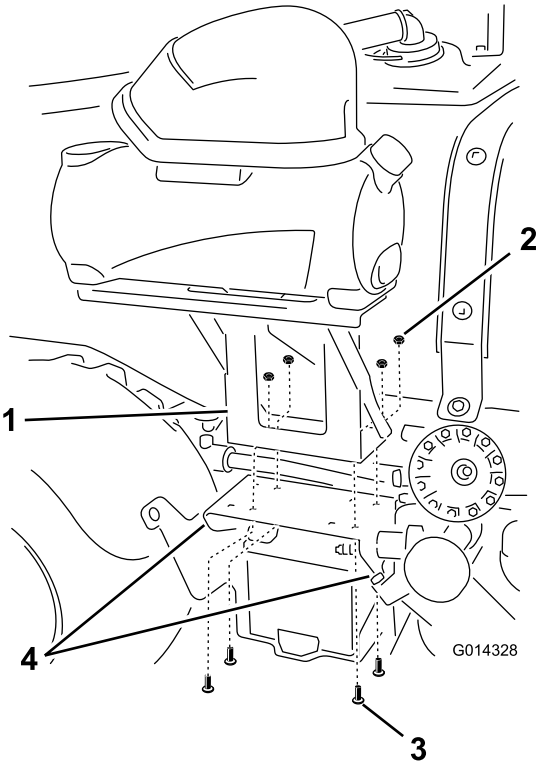

Figura 4

1. Suporte (2), série 1200
2. Porca de bloqueio (3/8 polegada)(4)
3. Parafuso de carroçaria (3/8 x 1-1/4 polegadas) (4)
4. Hardware para montagem do suporte no suporte do guarda-lamas do pulverizador e separador da estrutura

Instalação do depósito e suporte no Multi-Pro® série 5000

1. Coloque o carro de rega numa superfície nivelada, engate o travão de parqueamento, desligue a bomba, desligue o motor e retire a chave da ignição.
2. No guarda-lamas direito traseiro, desaperte os 4 parafusos na frente e traseira do guarda-lamas.
3. Instale o suporte nos furos no guarda-lamas traseiro direito utilizando 4 parafusos de carroçaria (5/16 1-1/4 pol.) e 4 porcas de bloqueio (5/16 polegada) como se mostra em Figura 5.

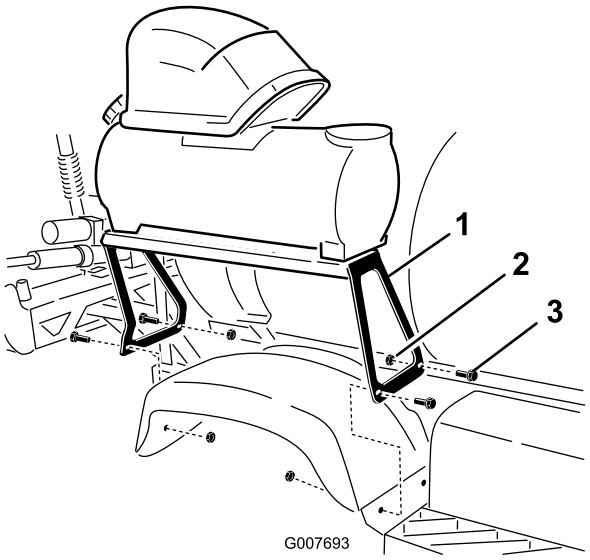

Figura 5

1. Suporte de montagem
2. Porca de bloqueio (5/16 polegada)
3. Parafuso de carroçaria (5/16 x 1-1/4 pol.)

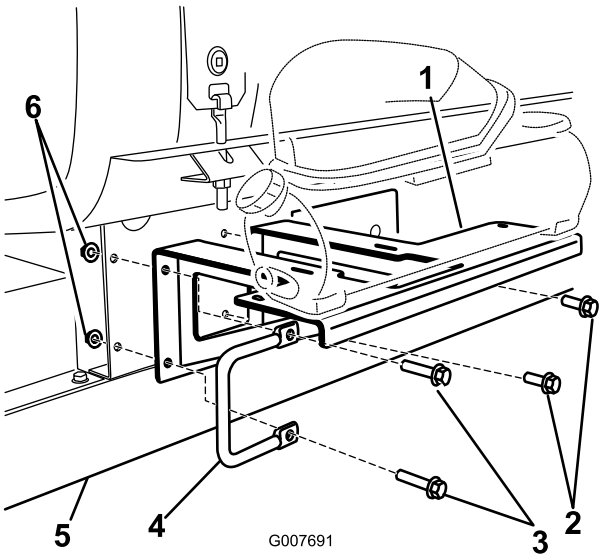

Figura 6

1. Suporte, Workman 200
2. Parafuso (3/8 x 1 polegada), existente
3. Parafuso (3/8 x 1-1/4 polegadas), peças soltas
4. Manípulo
5. Estrutura Workman
6. Porca de bloqueio (3/8 polegada)

Instalação do depósito e suporte nos sistemas de pulverização Workman® 200

1. Localize o manípulo frontal esquerdo do patim do depósito na traseira do banco do operador.
2. Retire o patim esquerdo e dispositivos de fixação do lado esquerdo do patim do depósito.
3. Monte o suporte na estrutura utilizando 2 parafusos (3/8 x 1-1/4 polegadas), 2 anilhas (3/8 polegada), 2 porcas flangeadas (3/8 polegada) incluídos nas peças soltas; e o manípulo esquerdo e dispositivos de fixação removidos previamente (Figura 6).

5

Encaminhar os tubos de espuma

Peças necessárias para este passo:

1	Tubo de espuma
8	Braçadeiras de plástico

Cortar os comprimentos do tubo de espuma

	Série 1200	Série 5000	Workman 200
Tubo de espuma da rampa direita	487,68 cm	426,72 cm	548,64 cm
Tubo de espuma da rampa esquerda	548,64 cm	487,68 cm	487,68 cm
Tubo de controlo de densidade da espuma	N/A	487,68 cm	N/A
Compressor para depósito	91,44 cm	3 pés (Apenas utilizado tubo transparente)	91,44 cm

1. Meça o comprimento do tubo a partir da parte larga e corte em conformidade. Coloque o restante de lado.
2. Em cada extremidade dos tubos cortados, corte a parte de trás da bainha preta para expor 8 - 10 cm do tubo azul e transparente.

Encaminhar os tubos de espuma para as rampas

1. Instalar os tubos de espuma para as rampas.

   Nota: Instale o comprimento mais curto do tubo na rampa no mesmo lado do suporte; instale o tubo mais comprido da rampa no lado oposto do suporte.

   A. Na rampa direita, instale o tubo de espuma ao longo do lado traseiro do pólo do suporte superior (Figura 7).

   Importante: Os tubos de espuma ficarão dobrados quando as rampas estiverem na posição de transporte "X" se estiverem instalados no lado errado.

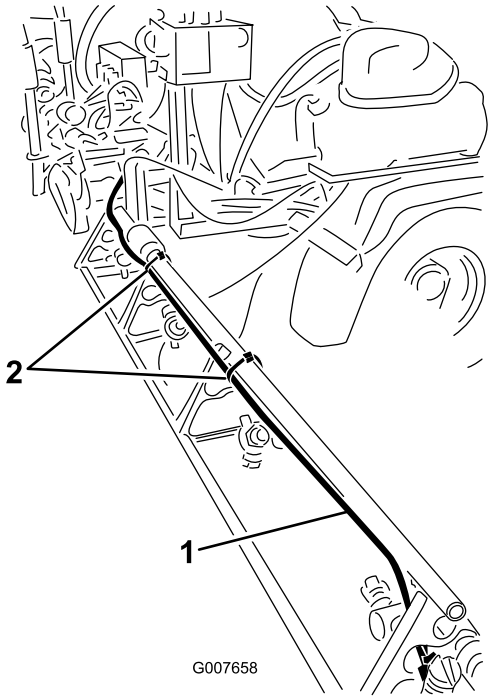

Figura 7
Mostrada a série 5000

1. Tubo de espuma, rampa direita
2. Braçadeiras de plástico

   B. Alinhe a extremidade do tubo com a extremidade do pólo de suporte superior. Utilize uma braçadeira de plástico para prender o tubo de espuma ao tirante utilizando os furos no tirante (Figura 8).

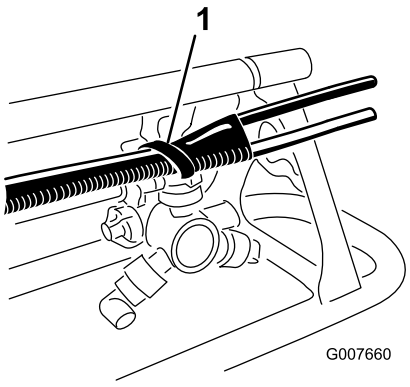

Figura 8

1. Braçadeira de plástico

   C. Continue a encaminhar o tubo ao longo do tubo de alimentação da rampa existente. Utilize braçadeiras de plástico para prender o tubo ao tirante nas posições mostradas em Figura 9.

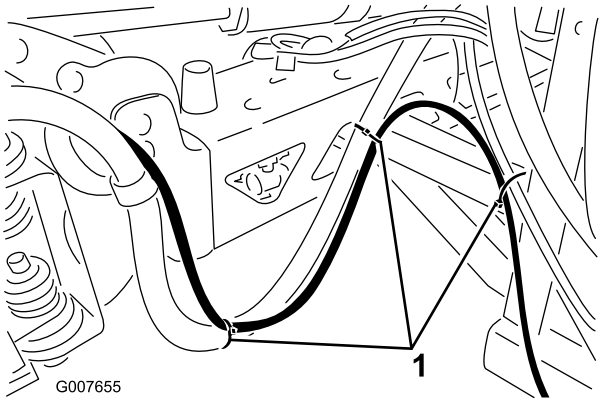

Figura 9

1. Braçadeiras de plástico

   D. Repita o processo para a rampa esquerda, mas encaminhe o tubo ao longo do lado da frente do pólo de suporte superior.

   Importante: Os tubos de espuma ficarão dobrados quando as rampas estiverem na posição de transporte "X" se estiverem instalados no lado errado.

2. Encaminhe os 2 tubos de espuma das rampas para a frente para o lado da máquina com o suporte de montagem.
3. Utilize os cintos de cabos fornecidos para prender os tubos de espuma à cablagem existente ou tubos de alimentação da rampa.

Encaminhar o tubo de controlo da densidade da espuma (apenas para pulverizadores da série 5000)

O manípulo de controlo de espuma está instalado apenas na cabina dos pulverizadores da série 5000; tem de ser encaminhado um tubo de espuma separado para a cabina na preparação da instalação da válvula de controlo.

1. Localize o tubo de espuma de 16 pés para a válvula de controlo montada no tablier.
2. Encaminhe o tubo do suporte do marcador de espuma, por baixo do depósito de produtos químicos e por detrás do depósito de combustível, juntamente com a cablagem existente na área sob a caixa do banco (Figura 10).

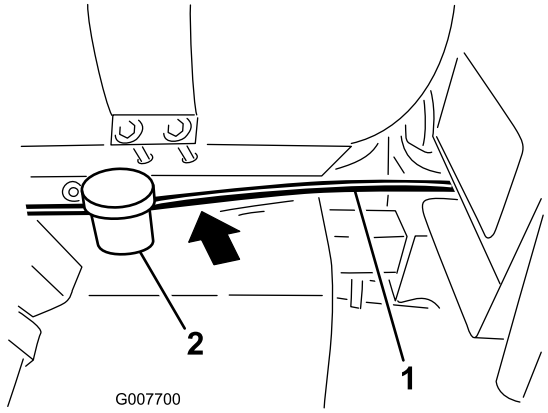

Figura 10

1. Tubo de espuma
2. Depósito de combustível

3. Eleve o banco e continue a encaminhar o tubo sob o piso e para a frente para a abertura na extremidade frontal.
4. Direccione o tubo superior para o lado direito do tablier (Figura 11).

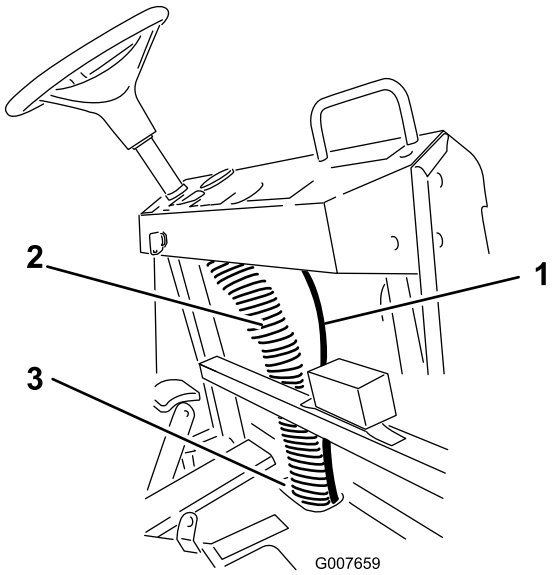

Figura 11

1. Tubo de espuma
2. Coluna da cablagem existente
3. Abertura na extremidade frontal do piso

5. Prenda o tubo à coluna da cablagem existente (Figura 11).

6

Instalação dos bicos de espuma

Peças necessárias para este passo:

2	Grampos da tubagem (azul)
2	Grampos da tubagem (brancos)
4	Suportes
4	Espaçadores
4	Parafusos de afinação
2	Barra de montagem
2	Conjuntos de bicos de espuma

Procedimento

1. Instale um grampo de tubo de plástico nos tubos de espuma expostos. Utilize um grampo azul para o tubo azul (fluido) e um grampo branco para o tubo transparente (ar) (Figura 12).

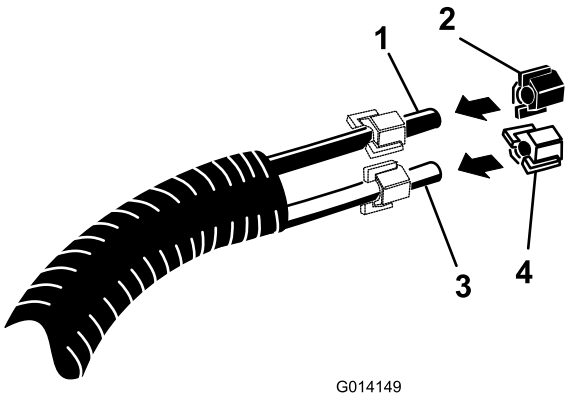

G014149

Figura 12

1. Tubo azul
2. Grampo do tubo azul
3. Tubo transparente
4. Grampo do tubo transparente

2. localize os suportes de montagem e espaçador do bico de espuma. Instale o primeiro suporte 8 a 10 cm da extremidade do pólo de suporte da rampa superior. Monte o suporte e espaçador como se mostra em (Figura 13).

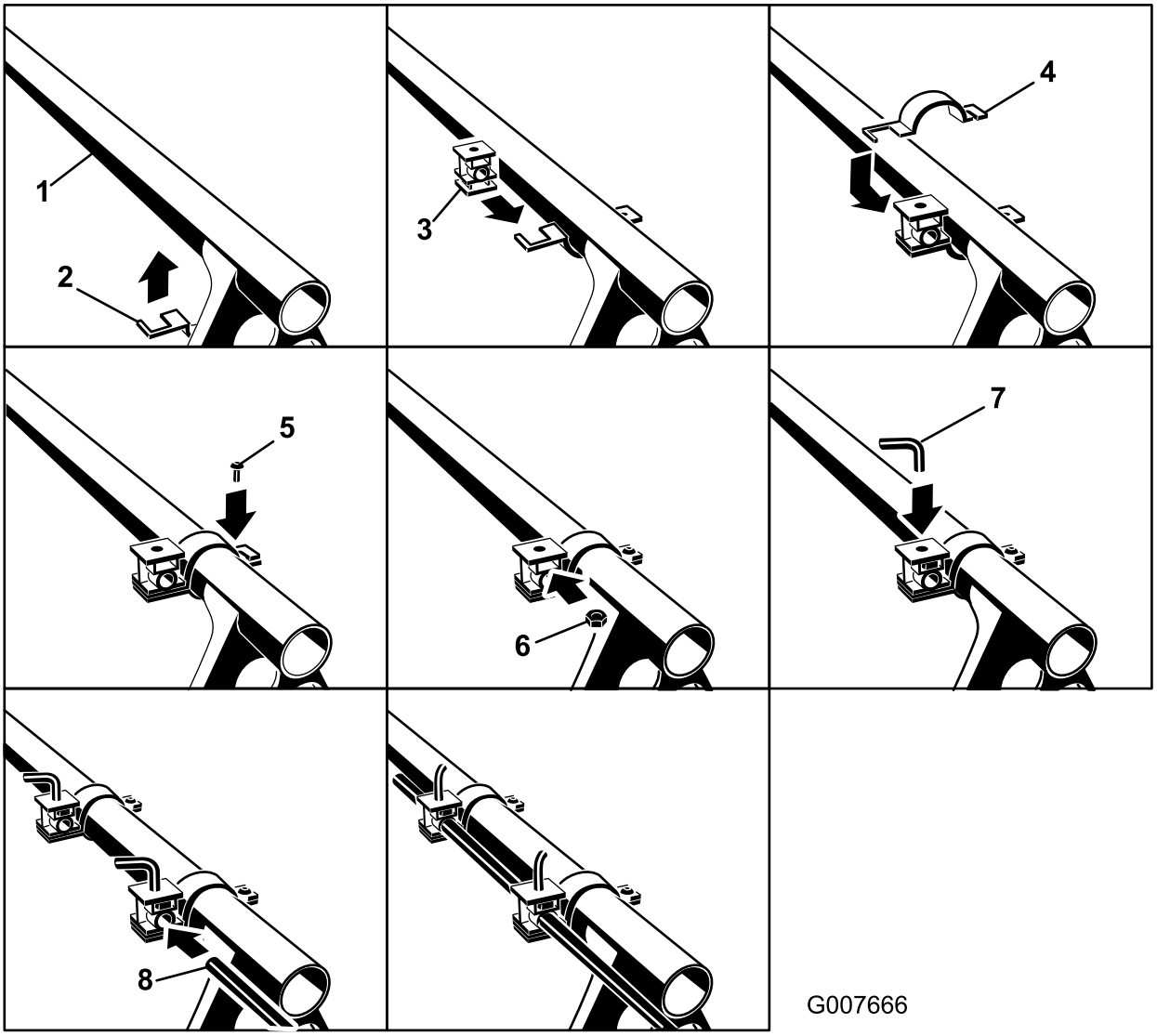

Figura 13

1. Pólo de suporte da rampa superior
2. Metade do grampo do suporte, inferior
3. Espaçador, anotar orientação
4. Metade do grampo do suporte, superior
5. Parafuso, grampo
6. Porca, espaçador
7. Parafuso de afinação
8. Barra de montagem

3. Instale o segundo suporte a 8 a 10 cm do primeiro suporte.
4. Instale um parafuso de afinação no furo superior de cada espaçador.
5. Instale a barra de montagem, com a extremidade ranhurada para fora, nos furos nos espaçadores. Utilize os parafusos de afinação para prender a barra na posição desejada.
6. Localize os bicos de espuma nas peças soltas. Instale um bico na barra de montagem como se mostra em (Figura 14).

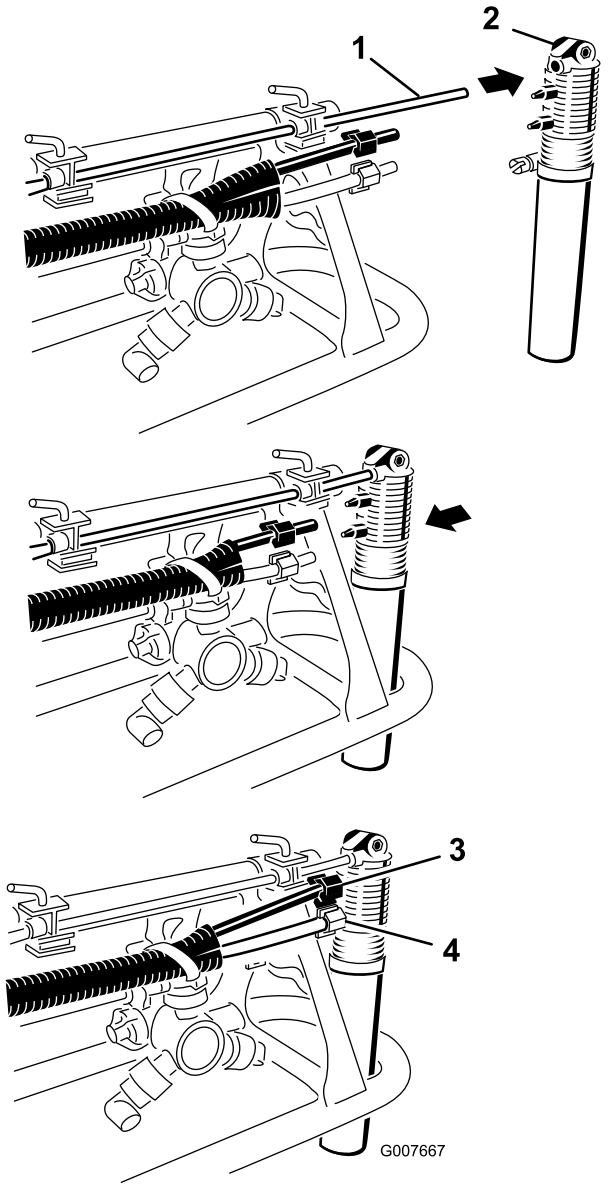

Figura 14

1. Mandrel, extremidade ranhurada
2. Bico de espuma
3. Grampo e tubo azul
4. Tubo transparente e grampo branco

7. Ligue o tubo azul na parte dentada e o tubo transparente na parte dentada inferior.
8. Prenda os tubos com os grampos de tubos instalados previamente.
9. Repita este procedimento para a rampa oposta.

   Nota: Instale ambas as montagens na parte traseira do pólo de suporte superior.

7

Instalação da válvula de controlo de espuma e ligação dos tubos

Peças necessárias para este passo:

1	Válvula de regulação, montagem da tampa
1	Válvula de regulação, montagem do tablier
1	Autocolante 112-7890

Instalação da válvula de controlo de espuma em pulverizadores de relva Multi-Pro da série 1200 e sistemas de pulverização Workman 200

1. Localize a tampa preta na extremidade do depósito de marcador de espuma.
2. Instale o tubo de 3 pés e válvula reguladora da tampa na tampa preta (Figura 15).

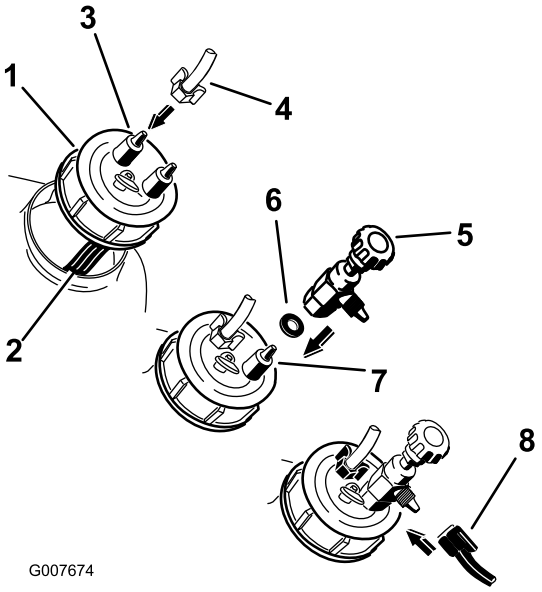

Figura 15

1. Tampa preta, extremidade do depósito
2. Tubo do filtro, azul (interior do depósito)
3. Dentado, **não ligado** ao tubo do filtro
4. Tubo transparente e grampo branco
5. Válvula reguladora da tampa
6. Anilha
7. Dentado, **ligado** ao tubo do filtro
8. Grampo e tubo azul

A. Desaparafuse a tampa preta do depósito e eleve-a da máquina o suficiente para visualizar o tubo do filtro azul.

B. Remova o grampo do tubo branco do dentado do tubo na tampa do depósito **não ligado** ao tubo do filtro azul no interior do depósito.

C. Instale o grampo branco sobre o tubo transparente, instale o tubo transparente no dentado do tubo e prenda o tubo transparente com o grampo branco.

D. Localize a válvula reguladora da tampa nas peças soltas.

Nota: Esta válvula é preta com uma anilha.

E. Remova o grampo do tubo azul do dentado do tubo na tampa do depósito **não ligado** ao tubo do filtro azul no interior do depósito.

F. Instale a anilha, em seguida a válvula reguladora da tampa no dentado do tubo.

G. Instale o grampo azul sobre o tubo azul, instale o tubo azul no dentado lateral da válvula e prenda o tubo azul com o grampo de tubo azul.

Ligação dos tubos em pulverizadores de relva Multi-Pro da série 1200 e sistemas de pulverização Workman 200

1. Ligue a tomada eléctrica do depósito do marcador de espuma na tomada aberta na cablagem do suporte.
2. Instale os tubos do marcador de espuma das rampas como se descreve abaixo.
   A. Localize o grampo azul e um grampo branco nas peças soltas.
   B. Instale um grampo colorido correspondente a cada tubo colorido do tubo de 3 pés previamente instalado no depósito preto.
   C. Instale os tubos azul e transparente nos dentados superiores correspondentes no compressor (Figura 16).

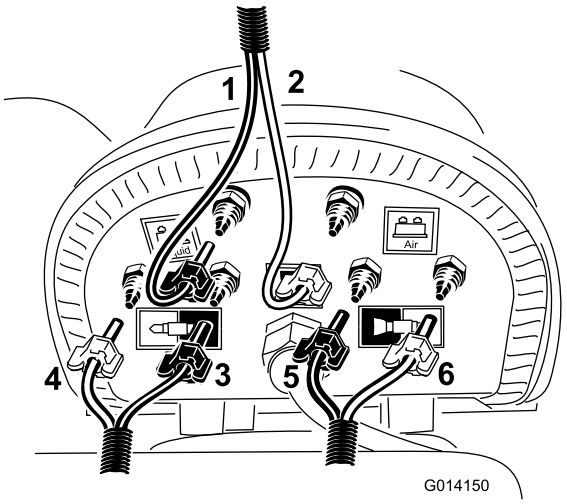

Figura 16

1. Tubo azul (fluido) e grampo azul, tubo de 3 pés
2. Tubo transparente (ar) e grampo branco, tubo de 3 pés
3. Rampa direita, tubo azul e grampo azul
4. Rampa direita, tubo transparente e grampo branco
5. Rampa esquerda, tubo azul e grampo azul
6. Rampa esquerda, tubo transparente e grampo branco

   D. Localize os 2 grampos azuis e 2 grampos brancos nas peças soltas.
   E. Instale um grampo colorido em cada tubo colorido correspondente do tubo de espuma previamente encaminhado para as rampas de pulverização.
   F. Localize o tubo de espuma localizado para a rampa esquerda e instale os tubos azul e branco nos locais mostrados em Figura 16.
   G. Localize o tubo de espuma localizado para a rampa direita e instale os tubos azul e branco nos locais mostrados em Figura 16.
   H. Prenda todos os tubos nos dentados com os grampos restantes.
3. O encaminhamento final deve ser como o mostrado em Figura 17.

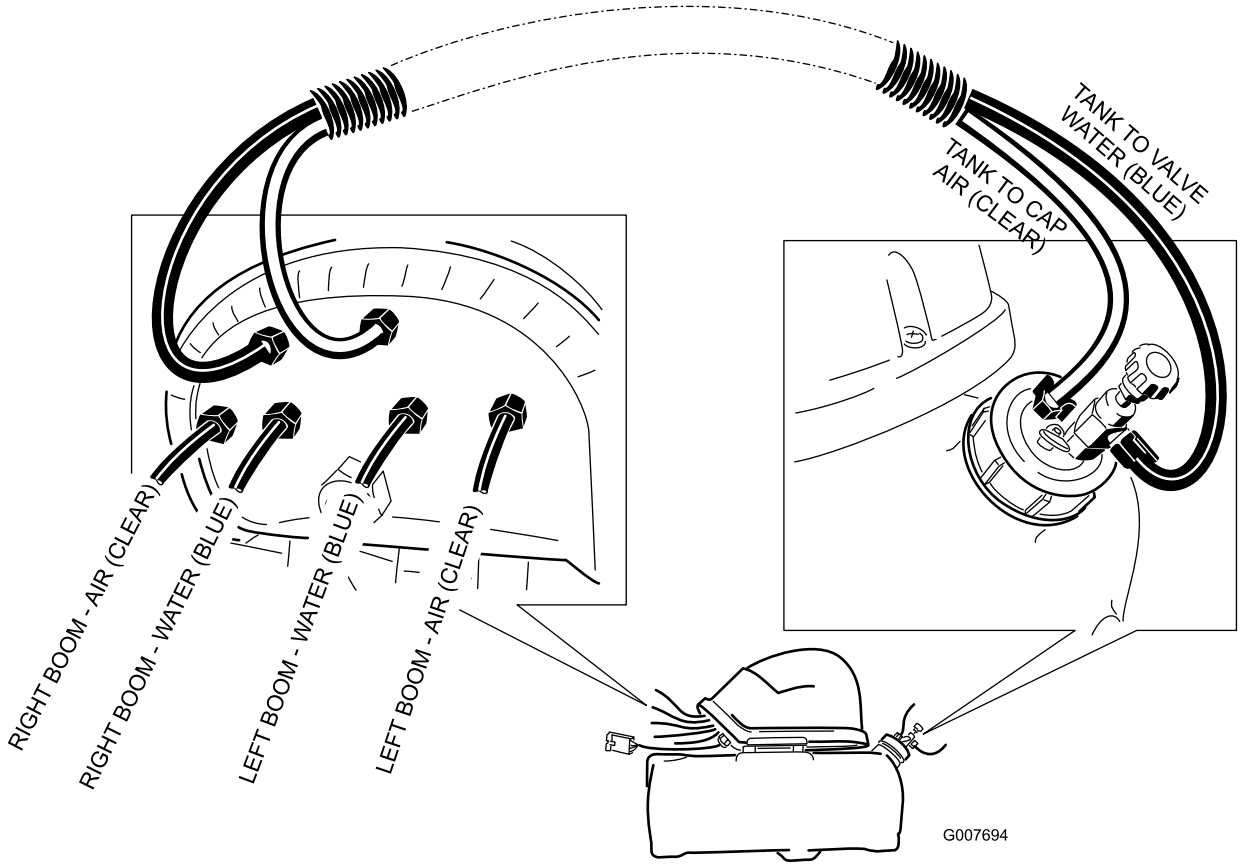
TANK TO VALVE WATER (BLUE)
TANK TO CAP AIR (CLEAR)
RIGHT BOOM - AIR (CLEAR)
RIGHT BOOM - WATER (BLUE)
LEFT BOOM - WATER (BLUE)
LEFT BOOM - AIR (CLEAR)
G007694

Figura 17

Instalação da válvula de controlo de espuma em pulverizadores de relva Multi-Pro da série 5000

1. Localize o tubo de espuma previamente encaminhado para a frente para a cabina.
2. Instale um grampo de tubo de plástico nos tubos de espuma expostos.

   Nota: Utilize um grampo azul para o tubo azul (fluido) e um grampo branco para o tubo transparente (ar).
3. Dependendo do modelo, perfure ou abra um furo no tablier.

   Para um 5700:

   A. Faça uma marca desde do lado direito do tablier a 25,4 cm e, em seguida, 3,8 cm da parte inferior do tablier (Figura 18).

   Nota: Se houver uma tomada aberta neste local, retire a tomada e passe para o passo 4.

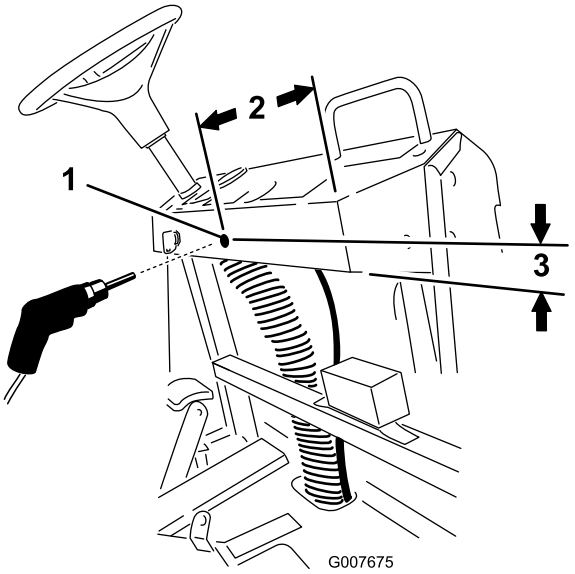

Figura 18
5700

1. Faça o furo de 11 mm de diâmetro
2. 10 pol.
3. 3,8 cm

   B. Faça um furo de 11 mm de diâmetro no local marcado, limpe qualquer detrito e elimine quaisquer irregularidades no furo.

   Para um 5800:

   Retire a tomada no local que se mostra em (Figura 19).

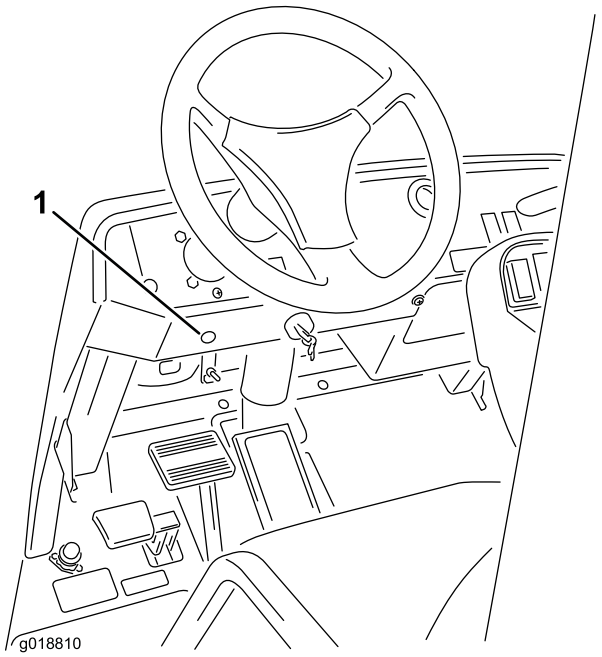

Figura 19
5800

1. Localização da tomada de retirar

4. Localize a válvula reguladora de montagem no tablier que pode ser desmontada nas peças soltas.
5. Desaperte a porca que prende o manípulo ao encaixe em T como se mostra em Figura 20.

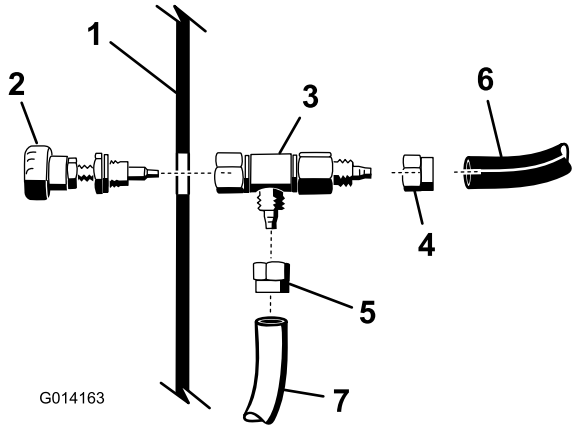

Figura 20

1. Tablier
2. Manípulo, válvula reguladora de montagem em tablier
3. Corpo, válvula reguladora de montagem em tablier
4. Ferule, tubo azul
5. Ferule, tubo transparente
6. Tubo azul
7. Tubo transparente

6. Instale os tubos azul e transparente do tubo de espuma sob o tablier ao corpo da válvula reguladora como se mostra em Figura 20.

Nota: Utilize os grampos de tubo para prender os tubos ao encaixe.

7. Coloque fita de roscas PTFE nas roscas do manípulo.
8. Instale a extremidade roscada do manípulo através do furo do tablier.
9. No lado inferior do tablier, prenda o corpo da válvula reguladora ao manípulo, apertando a porca no manípulo.
10. Instale os autocolantes como se mostra em Figura 21.

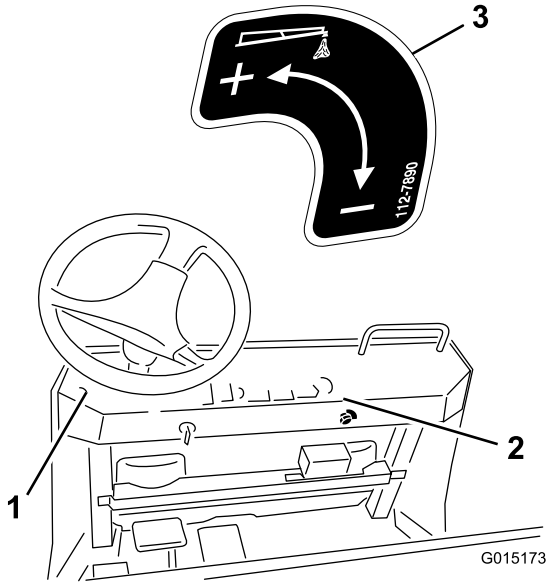

Figura 21

1. Para o 5800, coloque o autocolante aqui.
2. Para o 5700, coloque o autocolante aqui.
3. Autocolante 112-7890

Ligação dos tubo nos pulverizadores de relva Multi-Pro série 5000

1. Ligue a tomada eléctrica do depósito do marcador de espuma na tomada aberta na cablagem do suporte.
2. Instale os tubos do marcador de espuma das rampas como se descreve abaixo.

   A. Localize as extremidades abertas do tubo do tubo comprido encaminhado para o tablier previamente instalado e instale o tubo azul num dentado aberto na tampa preta do depósito.

   Nota: Instale o tubo transparente no dentado **azul** ou de água no compressor como se mostra em Figura 22. Utilize um grampo de tubo azul para prender ambos os tubos. A bainha da tubagem vai exigir maior divisão para acomodar o comprimento do depósito.

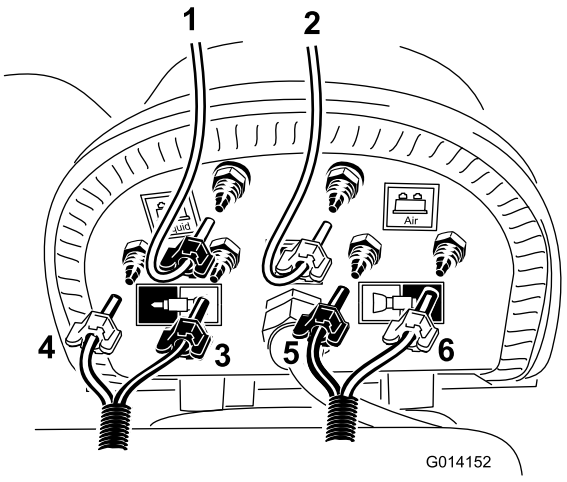

Figura 22

1. O tubo transparente e grampo azul (tubo de retorno da válvula de controlo de montagem no tablier)
2. Tubo transparente e grampo branco (tubo transparente de única utilização do tubo de 3 pés)
3. Rampa direita, tubo transparente e grampo branco
4. Rampa direita, tubo azul e grampo azul
5. Rampa esquerda, tubo azul e grampo azul
6. Rampa esquerda, tubo transparente e grampo branco

   B. Localize o tubo curto, previamente cortado, e instale o tubo transparente no dentado restante na tampa preta do depósito como se mostra em Figura 22.

   Nota: Encaminhe a extremidade aberta para o dentado de ar ou de água no compressor. Utilize os grampos de tubos para prender o tubo.

   C. Localize os 2 grampos de tubo azuis e 2 grampos de tubo brancos nas peças soltas e instale um grampo colorido sobre cada tubo colorido correspondente no tubo de espuma previamente encaminhado para as rampas de pulverização.

   D. Localize o tubo de espuma localizado para a rampa esquerda e instale os tubos azul e branco nos locais mostrados em Figura 22.

   E. Localize o tubo de espuma localizado para a rampa direita e instale os tubos azul e branco nos locais mostrados em Figura 22.

   F. Prenda todos os tubos com os grampos restantes.

3. O encaminhamento final deve ser como o mostrado em Figura 23.

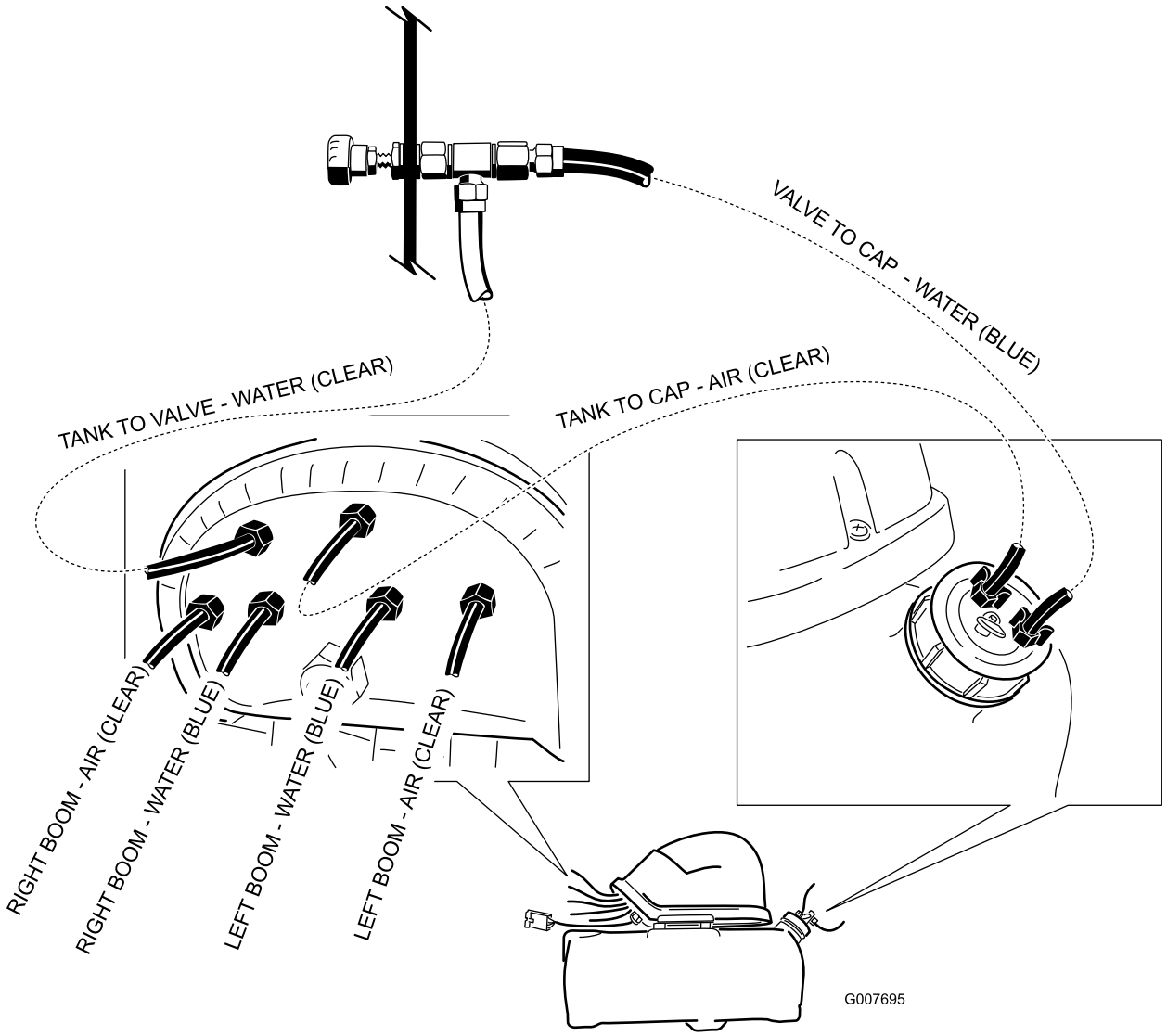

Figura 23

8

Instalação de interruptores e fusível

Peças necessárias para este passo:

2	Interruptor do oscilador
1	Fusível, 15 amp.

Pulverizador de relva Multi-Pro® série 1200

1. Remova o painel de controlo da pulverização para expor o lado inferior.
2. Eleve e retire as 2 tampas do painel de controlo de pulverização no veículo e instale os 2 interruptores fornecidos nesse local (Consulte Figura 24 para o Multi Pro 1200 e Figura 25 para o Multi Pro 1250).

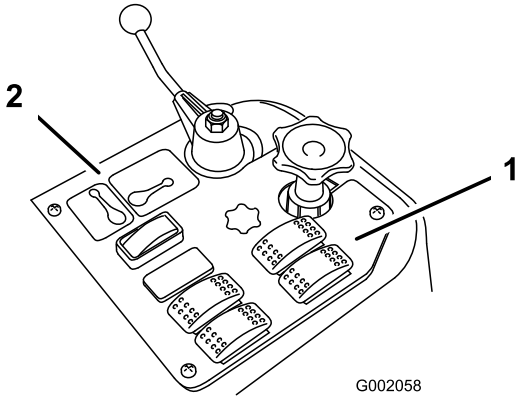

Figura 24

1200

1. Interruptores de marcador de espuma
2. Painel de controlo de pulverização

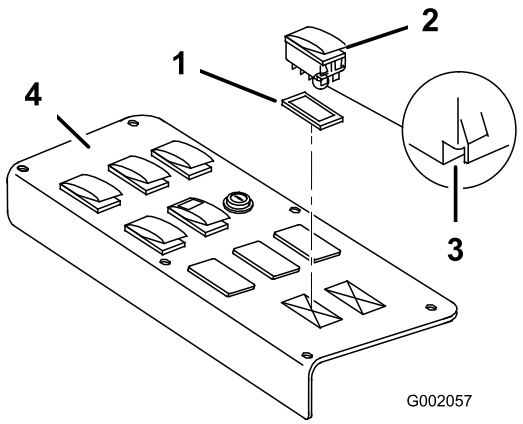

Figura 25

1250

1. Tampão
2. Interruptor
3. Entalhe (na parte posterior)
4. Painel de controlo de pulverização

3. Ligue o conector rotulado para o solenóide de espuma direito ao interruptor direito e o conector rotulado para o solenóide de espuma esquerdo ao interruptor esquerdo.

   Nota: Certifique-se de que a orientação dos interruptores corresponde à que é mostrada em Figura 25, com o entalhe a apontar para a traseira do veículo.

4. Insira o fusível de 15 amperes na ranhura correspondente no bloco de fusíveis localizado na parte da frente do veículo.

Pulverizador de relva Multi-Pro 5700

1. Retire o manípulo de aceleração desaparafusando-o da barra do acelerador na consola central.
2. Liberte o trinco e retire o conjunto do painel de interruptores da consola central (Figura 26).

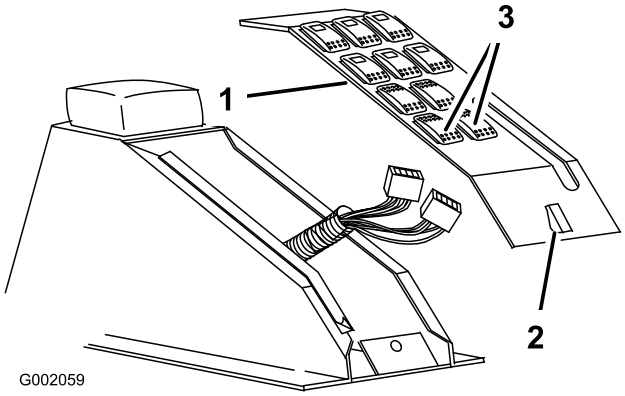

Figura 26

1. Painel de controlo
2. Trinco
3. Interruptores de marcador de espuma

3. retire as tampas dos furos dos interruptores do marcador de espuma.
4. Instale os 2 interruptores no painel de controlo.

   Nota: Certifique-se de que o nó/furo na parte inferior de cada interruptor está orientado para a traseira do veículo.

5. Ligue o conector rotulado para o solenóide de espuma direito ao interruptor direito e o conector rotulado para o solenóide de espuma esquerdo ao interruptor esquerdo.
6. Instale o painel de interruptores e prenda o trinco.
7. Aparafuse manualmente o manípulo de aceleração na barra do acelerador até estar apertado.
8. Insira o fusível de 15 amperes na ranhura correspondente no bloco de fusíveis localizado na parte da frente do veículo.

Pulverizador de relva Multi-Pro 5800

1. Retire as 2 tampas dos furos dos interruptores do marcador de espuma na consola central (Figura 27).

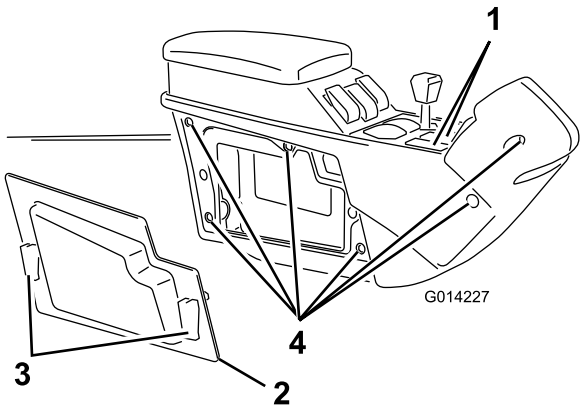

Figura 27

1. Tampas dos interruptores do marcador de espuma
2. Painel lateral
3. Trincos rápidos
4. Parafusos (6)

2. Liberte os 2 trincos rápidos e retire o painel do lado direito na consola central (Figura 27).
3. Remova os 6 parafusos que mantêm a cobertura lateral direita na consola central (Figura 27).
4. Localize os 2 conectores e encaminhe-os através das aberturas dos interruptores.

   Nota: Encaminhe o conector rotulado para o solenóide de espuma direito pela abertura direita e o conector rotulado para o solenóide de espuma esquerdo pela abertura esquerda.
5. Ligue o conector rotulado para o solenóide de espuma direito ao interruptor direito e o conector rotulado para o solenóide de espuma esquerdo ao interruptor esquerdo.
6. Instale os 2 interruptores no painel de controlo.

   Nota: Certifique-se de que o nó/furo na parte inferior de cada interruptor está orientado para a traseira do veículo.
7. Instale a cobertura do lado direito na consola com os 6 parafusos que removeu no passo 3.
8. Instale o painel do lado direito.
9. Insira o fusível de 15 amperes na ranhura correspondente no bloco de fusíveis localizado na parte da frente do veículo.

Sistema de pulverização Workman 200

1. Desaperte os 4 parafusos que prendem o painel frontal à caixa de controlo (Figura 28).

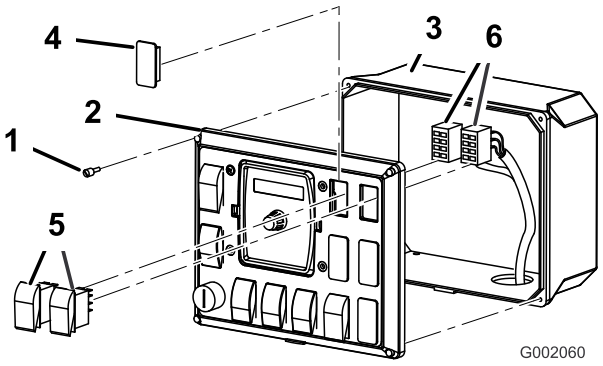

Figura 28

1. Parafuso
2. Painel frontal
3. Caixa de controlo
4. Tampão
5. Interruptor do oscilador
6. Conectores

2. Retire o painel frontal para expor o interior da caixa de controlo (Figura 28).
3. Eleve e retire as 2 tampas do painel de controlo de pulverização no veículo e instale os 2 interruptores fornecidos nesse local (Figura 28).
4. Ligue o conector rotulado para o solenóide de espuma direito ao interruptor direito e o conector rotulado para o solenóide de espuma esquerdo ao interruptor esquerdo.

   Nota: Certifique-se de que a orientação dos interruptores corresponde à orientação do conector.
5. Instale o painel de controlo frontal na caixa de controlo e prenda-o com os 4 parafusos desapertados previamente.
6. Insira o fusível de 15 amperes na ranhura superior do bloco de fusíveis.

   Nota: Certifique-se de que o fio correspondente no bloco de fusíveis está ligado ao fio vermelho e preto na cablagem (Figura 29).

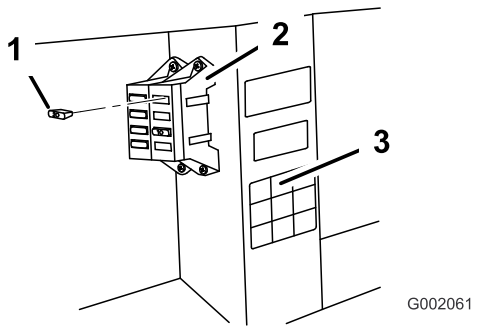

Figura 29

1. 15 amp
2. Bloco de fusíveis
3. Autocolante da caixa de fusíveis

Funcionamento

Utilizar os controlos

Interruptor da rampa direita—activa o compressor, gerando um fluxo de água e ar para a secção da rampa direita.

Interruptor da rampa esquerda—activa o compressor, gerando um fluxo de água e ar para a secção da rampa esquerda.

Nota: Pode aplicar a espuma em simultâneo de ambas as secções de rampa.

Marcações do indicador—localizado na parte lateral do depósito, indicam o nível da solução no depósito.

Válvula de ajuste do regulador de espuma—controla a consistência da solução de espuma. Ajustando a válvula, abrindo ou fechando, controla a quantidade de solucção de detergente fornecida aos bicos de espuma. Aumentando o fluxo provoca aplicações maiores e mais frequentes; diminuindo o fluxo provoca aplicações mais pequenas e menos frequentes.

Nota: Uma consistência aguada do marcador pode ajudar em dias de vento.

Válvula de descarga de pressão—puxe a patilha vermelha para fora para descarregar a pressão no depósito.

Enchimento do depósito e ajuste da densidade da espuma

Importante: Enxagúe o sistema com água limpa depois de cada utilização, especialmente depois de utilizar água dura. Não aplique óleos de lubrificação, lubrificante ou outros produtos á base de petróleo no motor do compressor

1. Certifique-se de os interruptores esquerdo e direito localizados na consola estão na posição Off (desligados).
2. Puxe a patilha vermelha de descarga de pressão e retire a tampa preta do depósito.
3. Despeje a quantidade adequada de água no depósito e, em seguida, adicione concentrado de espuma através da abertura na parte superior do depósito, de acordo com as instruções do fabricante.

   Importante: Níveis extremos de pH (ácido ou alcalino) da água afecta a quantidade de concentrado de espuma necessário.

4. Instale a tampa no depósito e aperte manualmente.
5. Para o funcionamento inicial, abra a válvula de ajuste de densidade da espuma de 1/8 a 1/4 de volta (Figura 30).

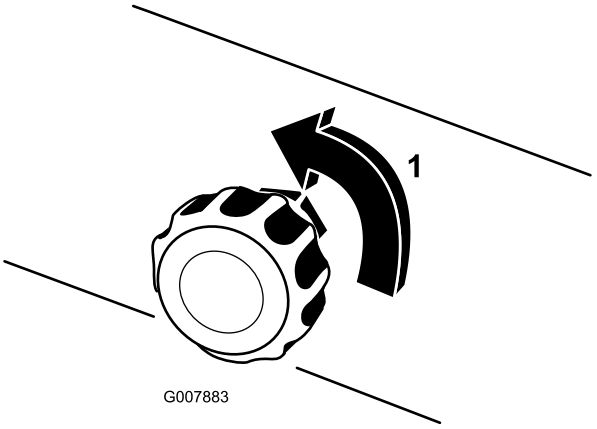

Figura 30

1. 1/4 de volta aberta

6. Comece o funcionamento o sistema de marcação e faça um teste de padrão no solo.

   Nota: Quando iniciar o sistema de marcação, aguarde 1 ou 2 minutos até que a espuma flua através da tubagem.

7. Ajuste a válvula de ajuste de densidade da espuma para obter a consistência desejada e pulverize como normalmente.

   Nota: Se deixar a espuma na tubagem mais de 2 horas, pode ficar aguada. Antes de funcionar após uma pausa de 2 ou mais horas, deixe a máquina funcionar durante 1 ou 2 minutos para remover a água em excesso.

   Se a espuma na máquina estiver demasiado aguada, realize o seguinte:

   A. Feche completamente a válvula de ajuste da densidade da espuma.

   B. Deixe funcionar durante 2 minutos.

   C. Aguarde 1 minuto e, em seguida, verifique a consistência da espuma.

   D. Ajuste a espuma para obter a consistência desejada.

Manutenção

Preparação para o Inverno

1. Alivie a pressão no depósito carregando na válvula de descarga do depósito.
2. Desligue a tubagem de ar e líquido da tampa do depósito.
3. Ligue a tubagem de ar e água junto com a união de tubagem fornecida.
4. Ligue o marcador de espuma durante 5 minutos em cada lado.

   Nota: Isto vai remover a solução do solenóide e evitar danos provocados pelo frio.
5. Desmonte os bicos de espuma e substitua as esponjas de espuma.
6. Esvazie o depósito de toda a solução detergente e líquidos para evitar danificar o depósito durante o frio.

Armazenamento

1. Coloque o veículo numa superfície nivelada, engate o travão de parqueamento, desligue a bomba, desligue o motor e retire a chave da ignição.
2. Alivie a pressão dentro do depósito abrindo a tampa de enchimento do depósito, instale a tampa de enchimento e aperte à mão.
3. Desligue a tubagem de ar e líquido do depósito.

   Nota: Substitua a tubagem de ar e líquido junto com a união de tubagem fornecida.
4. Desmonte os bicos de espuma e substitua as esponjas de espuma.
5. Esvazie o depósito de toda a solução detergente e líquidos para evitar danificar o depósito durante o frio.



Count on it.