Form No. 3366-761 Rev C

Skummarkörsats

för grässprutor i Multi-Pro® 1200-, 1250- och 5000-serien och Workman® 200-sprutsystem

Modellnr 41236—Serienr 311000001 och högre

Monteringsanvisningar

Säkerhet

Obs: Vänster och höger sida på maskinen är lika med förarens vänstra respektive högra sida vid normal körning.

Säkerhets- och instruktionsdekaler

Säkerhetsdekalerna och säkerhetsinstruktionerna är fullt synliga för föraren och finns nära alla potentiella farozoner. Dekaler som har skadats eller försvunnit ska bytas ut eller ersättas.

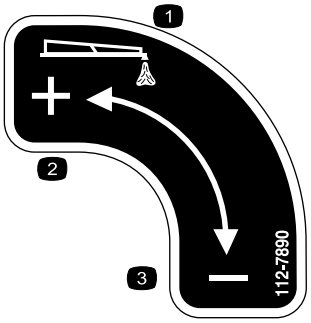

112-7890

1. Skumutgång
2. Öka
3. Minska

© 2012—The Toro® Company
8111 Lyndale Avenue South
Bloomington, MN 55420

Registrera din produkt på www.Toro.com.

Översättning av originalet (SV)
Tryckt i USA
Med ensamrätt

Montering

Lösa delar

Använd diagrammet nedan för att kontrollera att alla delar finns med.

Tillvägagångssätt	Beskrivning	Antal	Användning
2	Skummarkörstank Tanklock, svart	1 1	Montera skummarkörstanken.
3	Skruv (M6) Bricka (M6)	4 4	Montera tanken på fästet.
4	Vagnskruv, 1200-serien (3/8 x 1-1/4 tum) Låsmutter, 1200-serien och Workman 200 (3/8 tum) Vagnsbult, 5000-serien (5/16 x 1 1/4 tum) Låsmutter, 5000-serien (5/16 tum) Skruv, Workman 200 (3/8 x 1-1/4 tum)	4 4 4 4 4	Montera tanken och fästet.
5	Skumslang Spännband i plast	1 8	Dragning av skumslangarna.
6	Slangklämmor (blå) Slangklämmor (vita) Fästen Distansbrickor Ställskruvar Monteringsstång Skummunstyckesmontering	2 2 4 4 4 2 2	Montera skummunstyckena.
7	Reglerventil, lockmontering Reglerventil, instrumentbrädsmontering Dekal, 112-7890	1 1 1	Montera skumreglerventilen och ansluta slangarna.
8	Vippomkopplare Säkring, 15 A	2 1	Montera omkopplare och säkring.

Det finns separata anvisningar för skummarkörsats-installationen vid varje steg i inställningen där olika förfaranden används för olika maskiner. Titta på rubriken som beskriver vilken maskin anvisningen gäller innan du fortsätter med nästa steg i inställningen.

För den här skummarkörsatsen krävs ett maskinspecifikt monteringsfäste. Kontakta en auktoriserad Toro-återförsäljare för att erhålla rätt monteringsfäste innan du installerar satsen.

1

Förbereda maskinen

Inga delar krävs

Tillvägagångssätt

1. Ställ grässprutan på en plan yta, lägg i parkeringsbromsen och stanna pumpen.
2. Sänk sprutramperna till sprutläget.
3. Stäng av motorn och ta ut nyckeln ur tändningslåset.

2

Montera skummarkörstanken

Delar som behövs till detta steg:

1	Skummarkörstank
1	Tanklock, svart

Tillvägagångssätt

1. Leta reda på skummarkörstanken och det svarta locket med en filtreringsslang bland de lösa delarna.
2. Ta bort eventuellt skräp i tanken.
3. Montera locket på tanken:
   A. Sänk ned filtreringsslangen i tankens stora, gängade öppning.
   B. Tryck in gaffelbensstoppet på slangen så pass mycket att den går igenom den gängade öppningen.
   C. Skruva fast tanklocket i den gängade öppningen.

3

Montera tanken på fästet

Delar som behövs till detta steg:

4	Skruv (M6)
4	Bricka (M6)

Montera skummarkörstanken på sprutor i 1200-serien

Sätt skumtanken på monteringsfästet enligt bilden Figur 1.

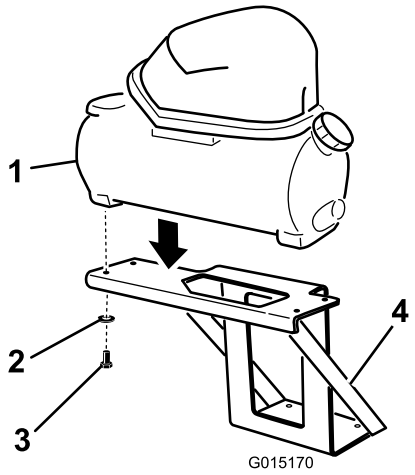

Figur 1

1. Skummarkörstank
2. Bricka
3. Skruv (M6)
4. Monteringsfäste

Montera fyra skruvar (M6) och fyra brickor (M6) genom monteringsfästets plattform på undersidan av skummarkörstanken. Dra åt alla skruvar som håller tanken på plats. Dra åt skruvarna till 5–7 Nm.

Montera skummarkörstanken på sprutor i 5000-serien

1. Sätt skumtanken på monteringsfästet enligt bilden (Figur 2).

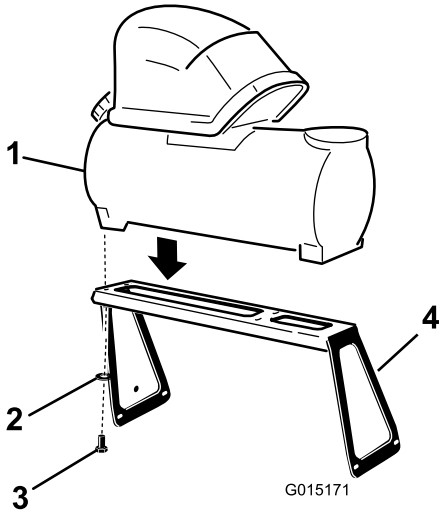

Figur 2

1. Skummarkörstank
2. Bricka
3. Skruv (M6)
4. Monteringsfäste

2. Montera fyra skruvar (M6) och fyra brickor (M6) genom monteringsfästets plattform på undersidan av skummarkörstanken. Dra åt alla skruvar som håller tanken på plats. Dra åt skruvarna till 5–7 Nm.

Montera skummarkörstanken på Workman 200-sprutsystem

1. Sätt skumtanken på monteringsfästet enligt bilden (Figur 3).

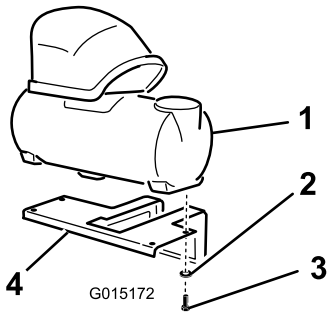

Figur 3

1. Skummarkörstank
2. Bricka
3. Skruv (M6)
4. Monteringsfäste

2. Montera fyra skruvar (M6) och fyra brickor (M6) genom monteringsfästets plattform på undersidan av skummarkörstanken. Dra åt alla skruvar som håller tanken på plats. Dra åt skruvarna till 5–7 Nm.

4

Montera tanken och fästet på sprutan

Delar som behövs till detta steg:

4	Vagnskruv, 1200-serien (3/8 x 1-1/4 tum)
4	Låsmutter, 1200-serien och Workman 200 (3/8 tum)
4	Vagnsbult, 5000-serien (5/16 x 1 1/4 tum)
4	Låsmutter, 5000-serien (5/16 tum)
4	Skruv, Workman 200 (3/8 x 1-1/4 tum)

Montera tanken och fästet på Multi-Pro® 1200-serien

Montera tanken och fästet på monteringsfästet ovanför batterilådan med fyra vagnskruvar (3/8 x 1-1/4 tum) och fyra låsmuttrar (3/8 tum) (Figur 4).

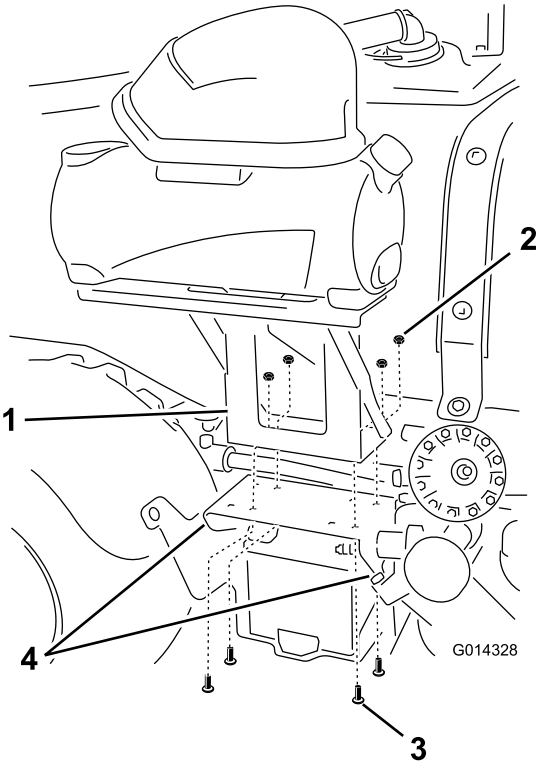

Figur 4

1. Fäste (2), 1200-serien
2. Låsmutter (3/8 tum) (4)
3. Vagnskruv (3/8 x 1-1/4 tum) (4)
4. Beslag för montering av fästet vid sprutans stänkskärmsstag och ramens flik

Montera tanken och fästet på Multi-Pro® 5000-serien

1. Ställ sprutan på en plan yta, dra åt parkeringsbromsen, stäng av pumpen, stanna motorn och ta ut nyckeln ur tändningslåset.
2. Lossa de fyra skruvarna som sitter på fram- och baksidan av den bakre högra stänkskärmen.
3. Montera fästet i hålen vid den bakre högra stänkskärmen med fyra vagnskruvar (5/16 x 1 1/4 tum) och fyra låsmuttrar (5/16 tum) enligt Figur 5.

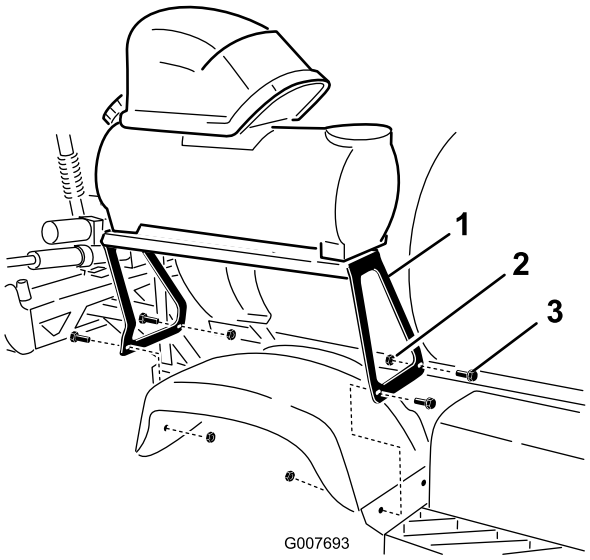

Figur 5

1. Monteringsfäste
2. Låsmutter (5/16 tum)
3. Vagnsbult (5/16 x 1 1/4 tum)

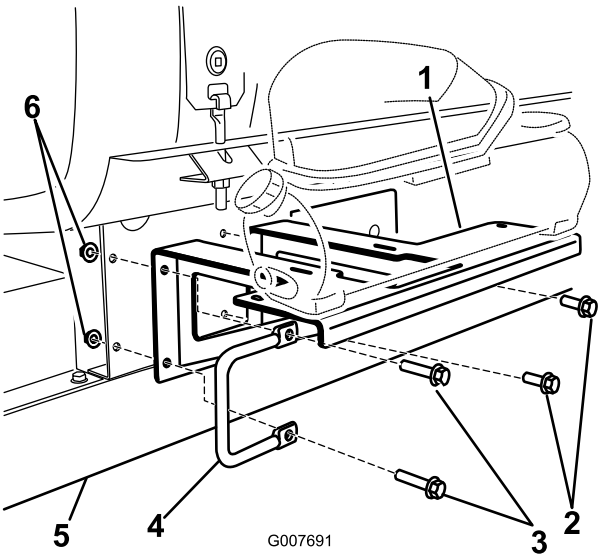

Figur 6

1. Fäste, Workman 200
2. Skruv (3/8 x 1 tum), befintlig
3. Skruv (3/8 x 1-1/4 tum), lösa delar
4. Handtag
5. Workman-ram
6. Låsmutter (3/8 tum)

Montera tanken och fästet på Workman® 200-sprutsystem

1. Leta reda på tankplattformens främre vänstra handtag bakom förarsätet.
2. Ta bort det vänstra handtaget och fästelementen från tankplattformens vänstra sida.
3. Montera fästet på ramen med två skruvar (3/8 x 1-1/4 tum), två brickor (3/8 tum), två flänsmuttrar (3/8 tum) som finns bland de lösa delarna samt det vänstra handtaget och de fästelement som du tidigare tog bort (Figur 6).

5

Dragning av skumslangarna

Delar som behövs till detta steg:

1	Skumslang
8	Spännband i plast

Klipplängder för skumslangen

	1200-serien	5000-serien	Workman 200
Skumslang, höger sprutramp	4,9 m	4,3 m	5,5 m
Skumslang, vänster sprutramp	5,5 m	4,9 m	4,9 m
Kontrollslang för skumdensitet	–	4,9 m	–
Slinga, kompressor till tank	0,9 m	0,9 m (använd endast genomskinlig slang)	0,9 m

1. Mät sladdlängden från den större slingan och kapa i enlighet därmed. Lägg det som blir kvar åt sidan.
2. I bägge ändar av de kapade slangarna drar du den svarta hylsan bakåt så att 7–10 cm av den blå och genomskinliga slangen blottläggs.

Dragning av skumslangarna till sprutramperna

1. Dragning av skumslangarna till sprutramperna.

   Obs: Montera den kortare slangen vid sprutrampen på samma sida som fästet och montera den längre slangen vid sprutrampen på motsatta sidan av fästet.

   A. Dra skumslangen längs baksidan av den övre stödstången på den högra sprutrampen (Figur 7).

   Viktigt: Skumslangarna kommer i kläm när sprutramperna är i transportposition "X" om de monteras på fel sida.

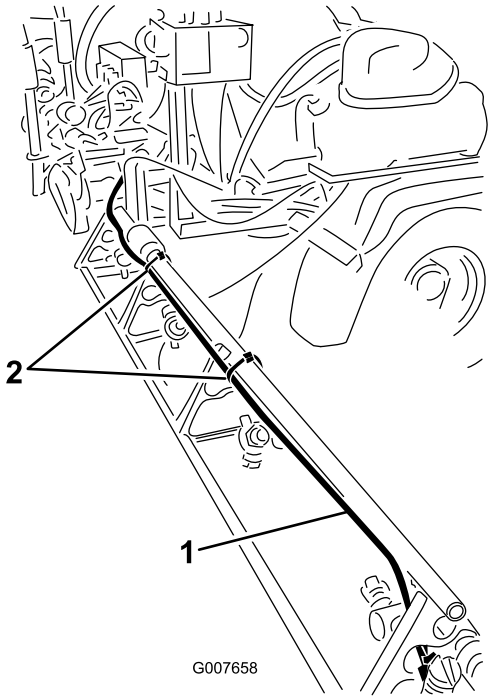

Figur 7
5000-serien visas

1. Skumslang, höger sprutramp
2. Spännband i plast

   B. Passa in slangänden efter den övre stödstångens ände. Använd spännband i plast för att fästa skumslangen vid staget med hjälp av hålen i staget (Figur 8).

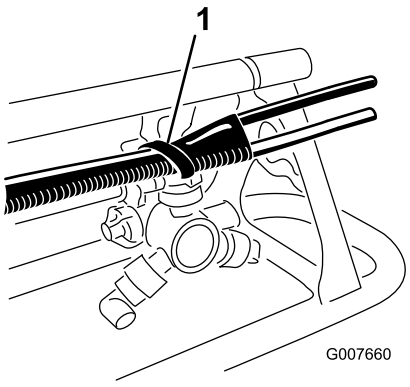

Figur 8

1. Spännband i plast

   C. Fortsätt att dra slangen längs med rampens befintliga tillförselslang. Använd spännband i plast för att fästa slangen vid staget vid de ställen som visas i Figur 9.

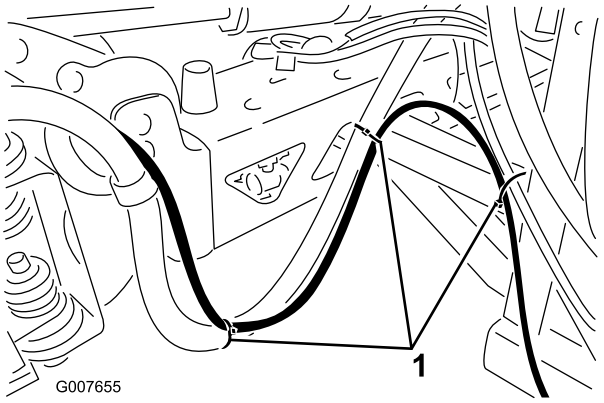

Figur 9

1. Spännband i plast

   D. Upprepa för den vänstra sprutrampen, men dra slangen längs den övre stödstångens främre sida.

   Viktigt: Skumslangarna kommer i kläm när sprutramperna är i transportposition "X" om de monteras på fel sida.

2. Dra de två skumslangarna framåt från sprutramperna till den sida av maskinen där monteringsfästet sitter.
3. Använd de medföljande kabelbanden för att fästa skumslangarna vid det befintliga kablaget eller rampernas tillförselslangar.

Dragning av slangen för kontroll av skumdensitet (gäller endast sprutor i 5000-serien)

Vredet för skumkontroll finns endast i hytten för sprutor i 5000-serien; en separat skumslang måste dras fram till hytten för att förbereda för montering av reglerventilen.

1. Leta reda på den 4,8 m långa skumslangen som ska dras till reglerventilen på instrumentbrädan.
2. Dra slangen framåt från skummarkörsfästet, under kemikalietanken och bakom bränsletanken, längs med befintligt kablage till området under säteslådan (Figur 10).

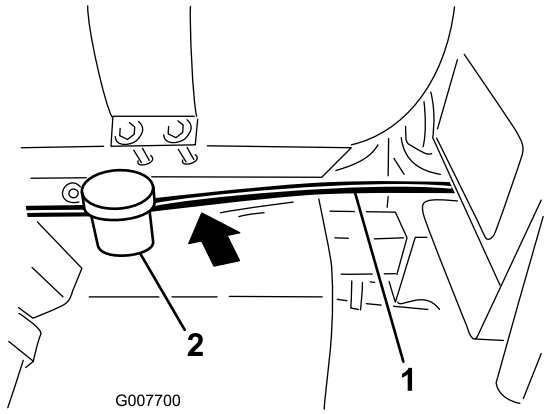

Figur 10

1. Skumslang
2. Bränsletank

3. Lyft upp sätet och fortsätt att dra slangen under golvplattan mot öppningen i den främre änden.
4. Dra slangen uppåt bakom instrumentbrädans högra sida (Figur 11).

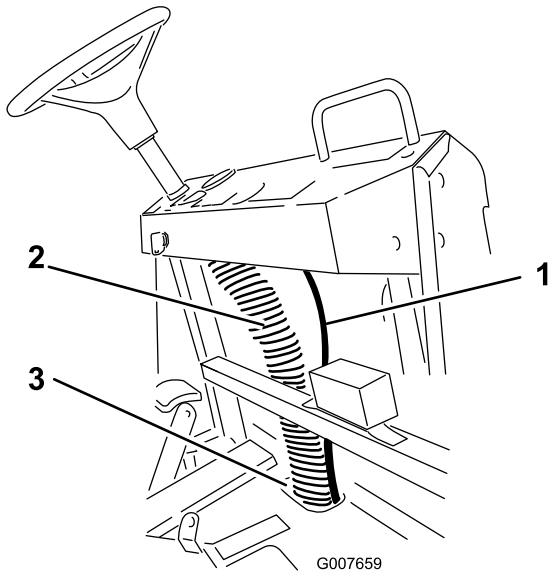

Figur 11

1. Skumslang
2. Kolumn med befintligt kablage
3. Öppning i golvplattans främre ände

5. Fäst slangen vid kolumnen med befintligt kablage (Figur 11).

6

Montera skummunstyckena

Delar som behövs till detta steg:

2	Slangklämmor (blå)
2	Slangklämmor (vita)
4	Fästen
4	Distansbrickor
4	Ställskruvar
2	Monteringsstång
2	Skummunstyckesmontering

Tillvägagångssätt

1. Montera en slangklämma av plast på de skumslangar som visas. Använd en blå klämma för den blå slangen (vätska) och en vit klämma för den genomskinliga slangen (luft) (Figur 12).

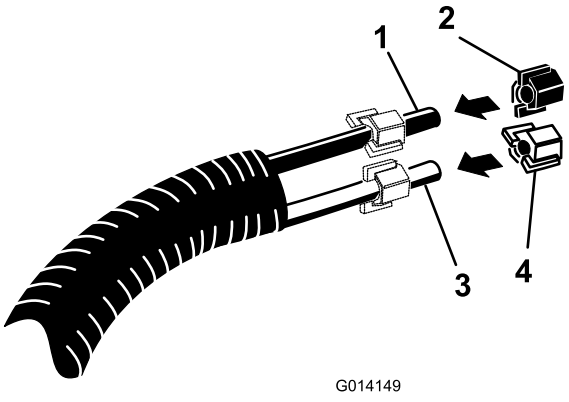

Figur 12

1. Blå slang
2. Blå slangklämma
3. Genomskinlig slang
4. Vit slangklämma

2. Leta reda på skummunstyckets monteringsfästen och distansbrickorna. Montera det första fästet 7–10 cm från den övre rampens stödstångsände. Montera fästet och distansbrickan enligt (Figur 13).

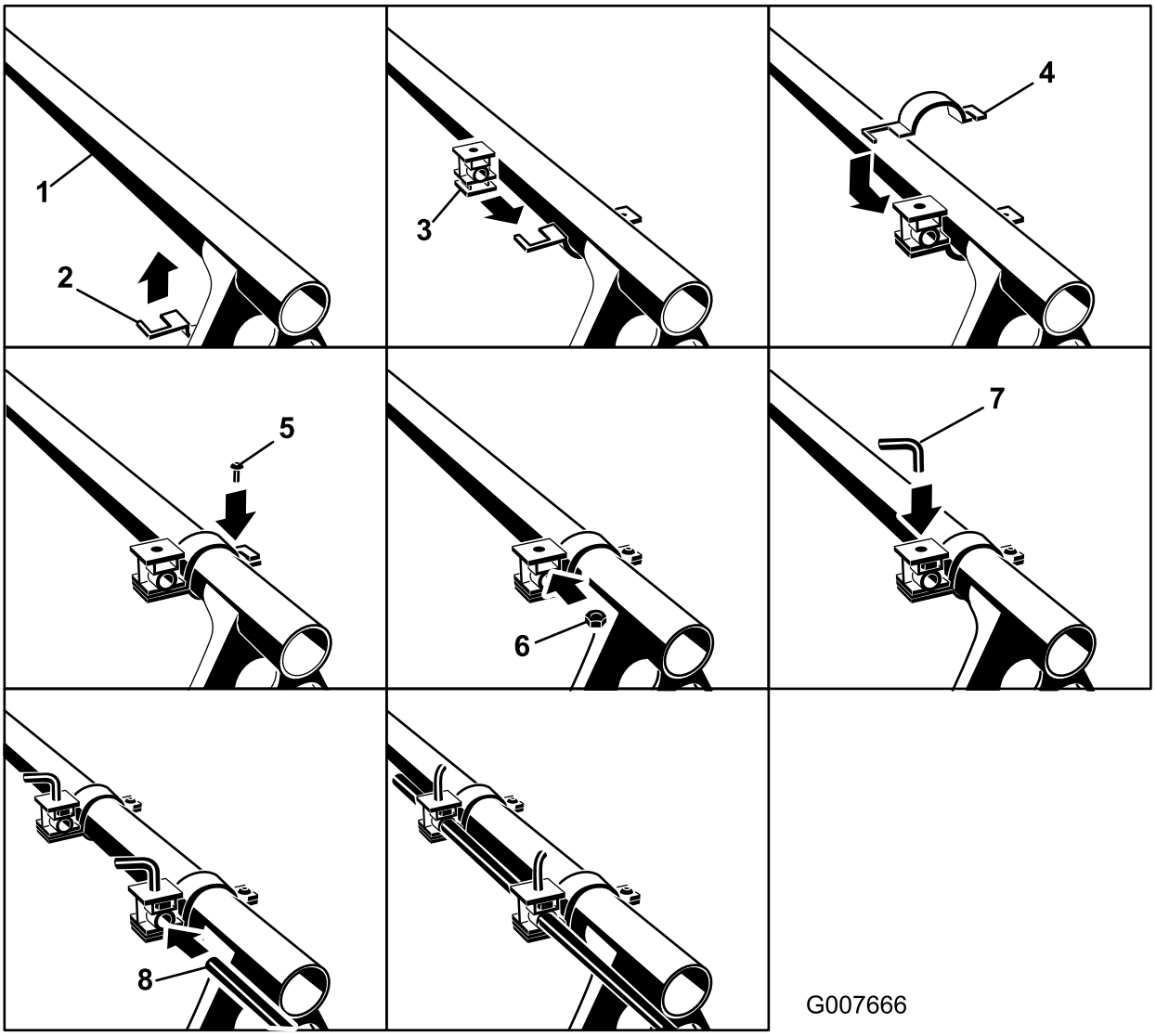

Figur 13

1. Övre ramp, stödstång
2. Halvt klämfäste, nedre
3. Distansbricka, falsriktning
4. Halvt klämfäste, övre
5. Klämskruv
6. Mutter, distansbricka
7. Ställskruv
8. Monteringsstång

3. Montera den andra fästanordningen 7–10 cm längre in än det första fästet.
4. Montera en ställskruv i distansbrickornas övre hål.
5. Fäst monteringsstången, med den räfflade änden utåt, i distansbrickans hål. Använd ställskruvarna för att låsa stången i önskat läge.

6. Leta reda på skummunstyckena bland de lösa delarna. Montera ett munstycke på monteringsstången enligt (Figur 14).

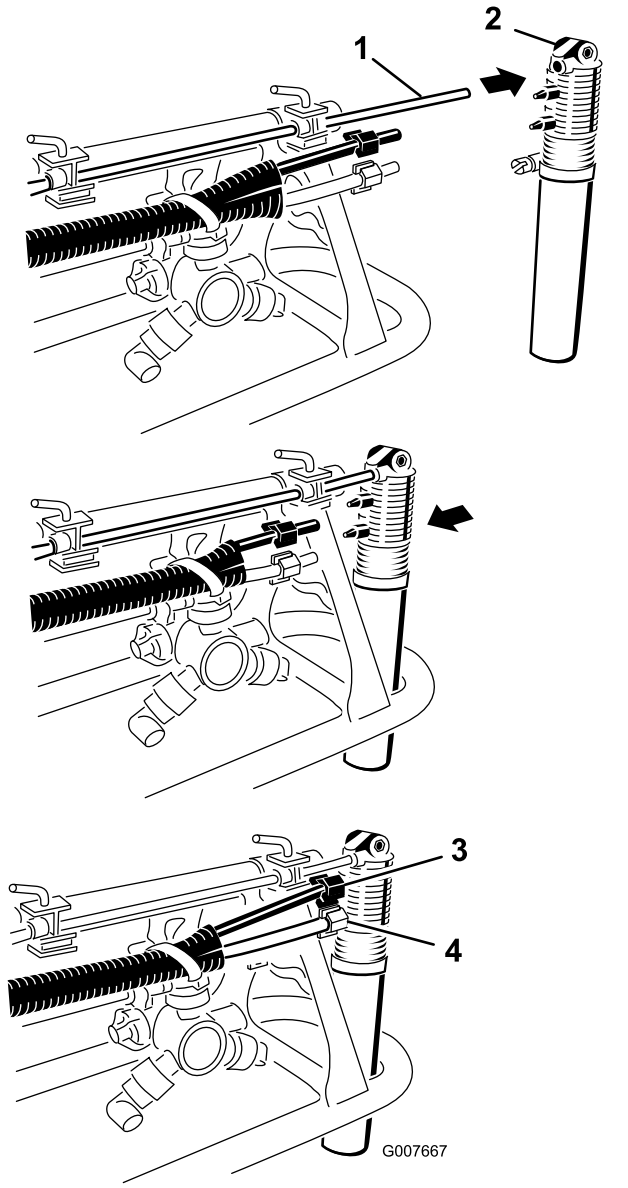

Figur 14

1. Spindel, räfflad ände
2. Skummunstycke
3. Blå slang och klämma
4. Genomskinlig slang och vit klämma

7. Anslut den blå slangen till den övre gängade slangnippeln och den genomskinliga slangen till den nedre gängade slangnippeln.
8. Fäst slangarna med de slangklämmor som du monterade tidigare.
9. Upprepa den här proceduren med sprutrampen mittemot.

   Obs: Montera bägge monteringarna på den övre stödstångens baksida.

7

Montera skumreglerventilen och ansluta slangarna

Delar som behövs till detta steg:

1	Reglerventil, lockmontering
1	Reglerventil, instrumentbrädsmontering
1	Dekal, 112-7890

Montera skumreglerventilen på grässprutor i Multi-Pro 1200-serien och Workman 200-sprutsystem

1. Leta reda på det svarta locket i änden av skummarkörstanken.
2. Montera den 0,9 m långa slingkopplade slangen och lockdelen av reglerventilen på det svarta locket (Figur 15).

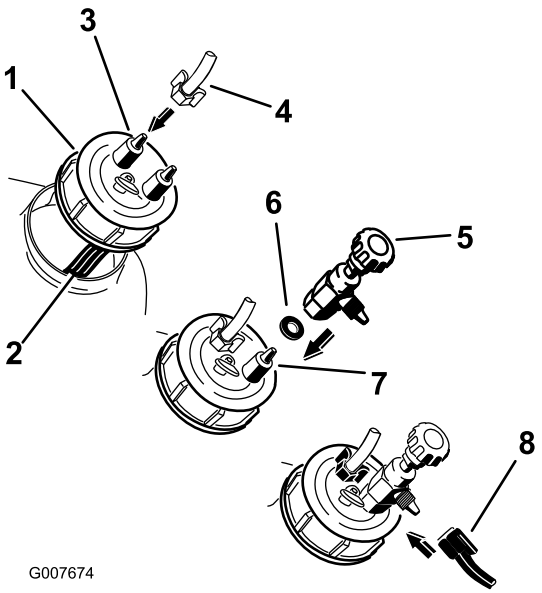

Figur 15

1. Svart lock, tankmonteringens ände
2. Filtreringsslang, blå (inuti tank)
3. Gängad slangnippel, **ej ansluten** till filtreringsslangen
4. Genomskinlig slang och vit klämma
5. Reglerventil som monteras på locket
6. Bricka
7. Gängad slangnippel, **ansluten** till filtreringsslangen
8. Blå slang och klämma

A. Skruva loss det svarta tanklocket och lyft upp det så pass mycket från maskinen att du ser den blå filtreringsslangen.

B. Lossa den vita klämman från den gängade slangnippel på tanklocket som **inte är ansluten** till den blå filtreringsslangen inuti tanken.

C. Montera den vita klämman på den genomskinliga slangen, montera den genomskinliga slangen på den gängade slangnippeln och fäst den genomskinliga slangen med den vita klämman.

D. Leta reda på reglerventilen som monteras på locket bland de lösa delarna.

Obs: Ventilen är svart med en bricka.

E. Lossa den blå slangklämman från den gängade slangnippel på tanklocket som **är ansluten** till den blå filtreringsslangen inuti tanken.

F. Montera brickan och sedan den del av reglerventilen som ska monteras på locket på den gängade slangnippeln.

G. Montera den blå klämman på den blå slangen, montera den blå slangen på den gängade slangnippeln vid sidan om ventilen och fäst den blå slangen med den blå slangklämman.

Ansluta slangarna på grässprutor i Multi-Pro 1200-serien och Workman 200-sprutsystem

1. Anslut skummarkörstankens elkontakt till kablagets tillgängliga kontakt vid fästet.
2. Montera skummarkörslangarna från sprutramperna enligt nedan.
   A. Leta reda på en blå klämma och en vit klämma bland de lösa delarna.
   B. Montera en klämma i samma färg som slangen på alla slangar från den 0,9 m långa slingkopplade slang som du tidigare monterade på det svarta tanklocket.
   C. Montera de blå och genomskinliga slangarna på motsvarande övre gängade slangnipplar på kompressorn (Figur 16).

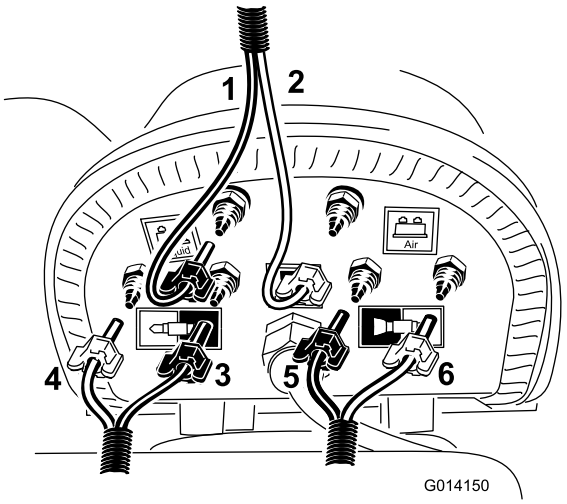

Figur 16

1. Blå slang (vätska) och blå klämma, 0,9 m lång slingkopplad slang
2. Genomskinlig slang (luft) och vit klämma, 0,9 m lång slingkopplad slang
3. Höger sprutramp, blå slang och blå klämma
4. Höger sprutramp, genomskinlig slang och vit klämma
5. Vänster sprutramp, blå slang och blå klämma
6. Vänster sprutramp, genomskinlig slang och vit klämma

   D. Leta reda på två blå klämmor och två vita klämmor bland de lösa delarna.
   E. Montera en klämma i samma färg som slangen på alla slangar från den skumslang som du tidigare drog till sprutramperna.
   F. Leta reda på den skumslang som går till den vänstra rampen och montera de blå och vita slangarna enligt Figur 16.
   G. Leta reda på den skumslang som går till den högra rampen och montera de blå och vita slangarna enligt Figur 16.
   H. Fäst alla slangar vid de gängade slangnipplarna med återstående klämmor.
3. Den slutgiltiga dragningen ska se ut som enligt Figur 17.

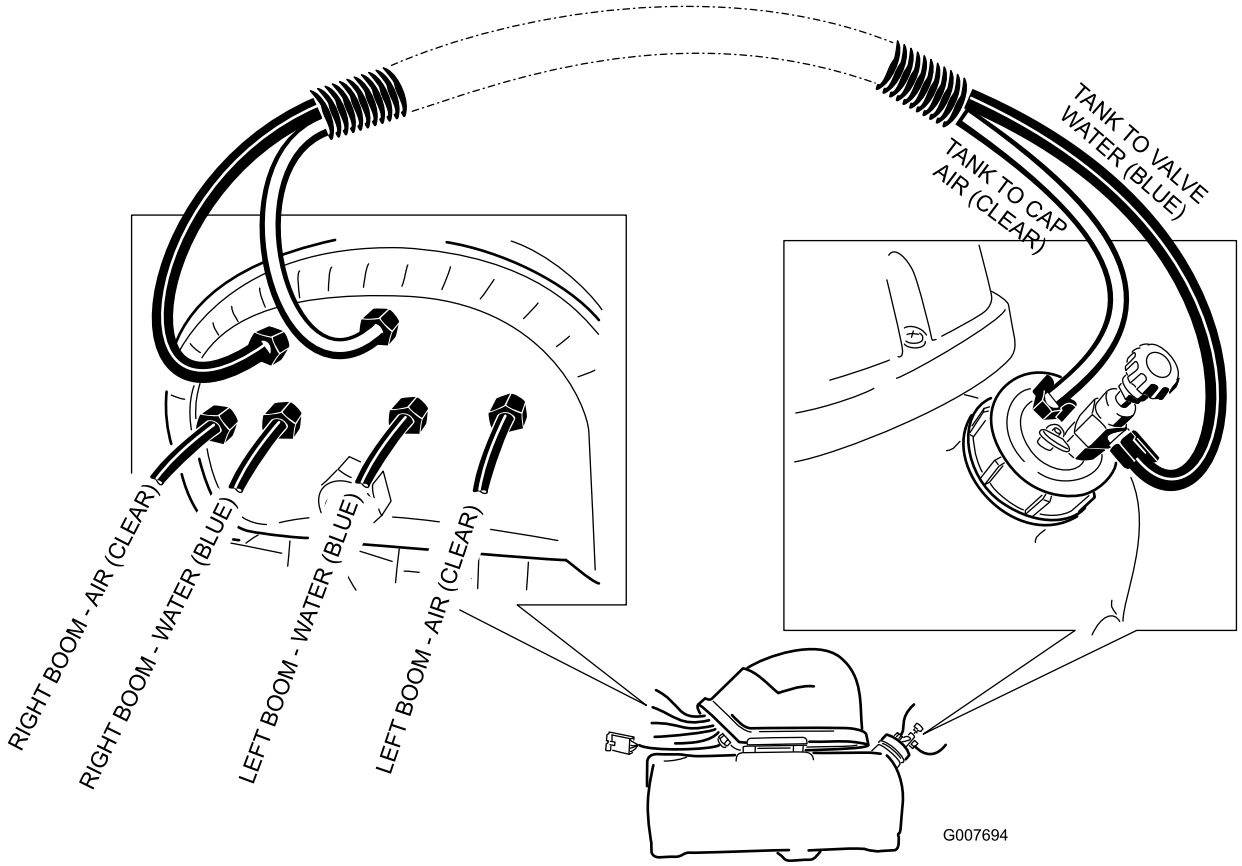
TANK TO VALVE WATER (BLUE)
TANK TO CAP AIR (CLEAR)
RIGHT BOOM - AIR (CLEAR)
RIGHT BOOM - WATER (BLUE)
LEFT BOOM - WATER (BLUE)
LEFT BOOM - AIR (CLEAR)
G007694

Figur 17

Montera skumreglerventilen på grässprutorna i Multi-Pro 5000-serien

1. Leta reda på den skumslang du tidigare drog fram till hytten.
2. Montera en slangklämma av plast på de skumslangar som visas.

   Obs: Använd en blå klämma för den blå slangen (vätska) och en vit klämma för den genomskinliga slangen (luft).
3. Borra eller använd ett håltagningsverktyg för att göra ett hål på instrumentbrädan beroende på modell.

   För 5700:

   A. Gör en markering 25,4 cm in från höger sida av instrumentbrädan och sedan en 3,8 cm från nederkanten av instrumentbrädan (Figur 18).

   Obs: Om det finns en plugg i hålet här tar du bort den och går till steg 4.

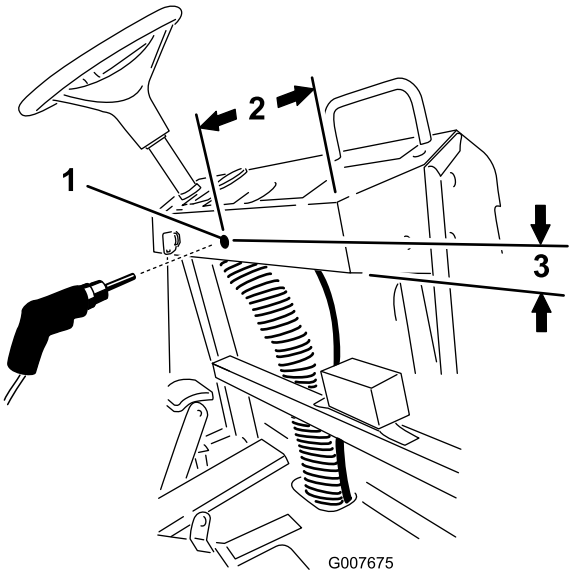

Figur 18
5700

1. Borra ett hål med en diameter på 11 mm
2. 25,4 cm
3. 3,8 cm

   B. Borra ett hål som är 11 mm i diameter på markerad plats och ta bort eventuellt skräp och fila bort vassa kanter runt hålet.

   För 5800:

   Ta bort pluggen på den plats som visas i (Figur 19).

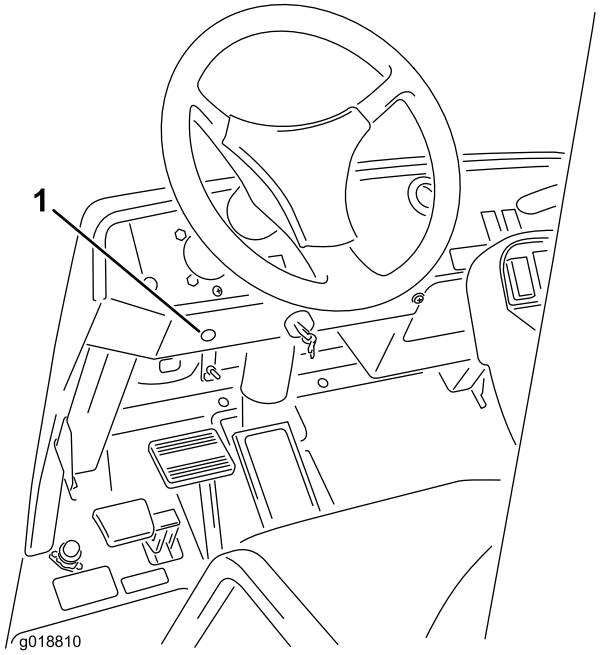

Figur 19
5800

1. Placering av plugg som kan slås ut

4. Leta reda på reglerventilen som ska monteras på instrumentbrädan och som kan demonteras i lösa delar.
5. Lossa muttern som fäster vredet vid T-stycket enligt Figur 20.

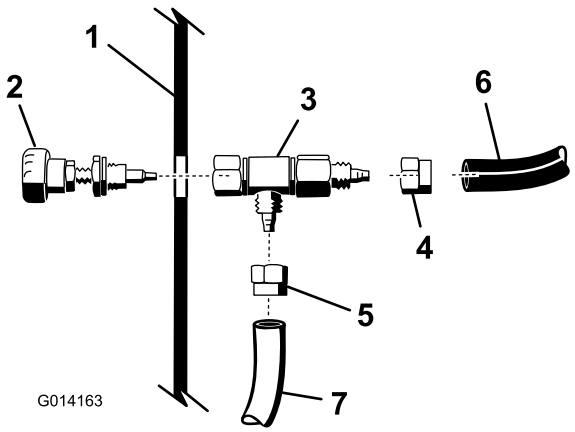

Figur 20

1. Instrumentbräda
2. Vred, reglerventil för montering på instrumentbräda
3. Huvuddel, reglerventil för montering på instrumentbräda
4. Doppsko, blå slang
5. Doppsko, genomskinlig slang
6. Blå slang
7. Genomskinlig slang

6. Montera de blå och vita slangarna från skumslangen under instrumentbrädan på reglerventilens huvuddel enligt Figur 20.

   Obs: Använd slangklämmorna för att fästa slangarna vid stycket.

7. Linda PTFE-gängtejp rund vredmonteringens gängor.
8. För vredets gängade ände genom hålet i instrumentbrädan.
9. Fäst reglerventilens huvuddel vid vredet genom att dra åt muttern på vredet på undersidan av instrumentbrädan.
10. Montera dekalerna enligt Figur 21.

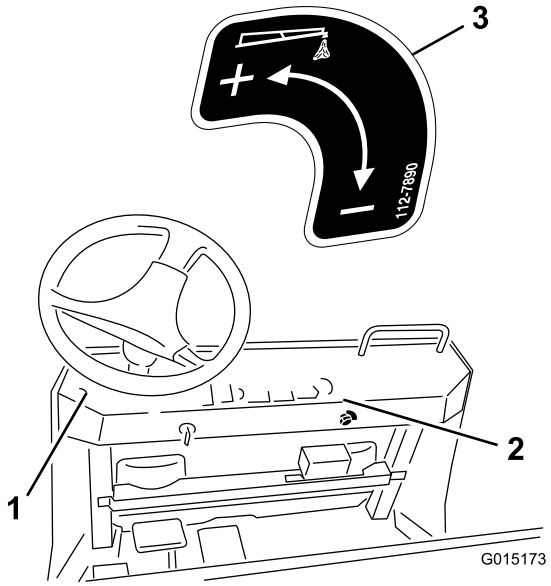

Figur 21

1. 5800: sätt dekalen här.
2. 5700: sätt dekalen här.
3. Dekal 112-7890

Ansluta slangarna på grässprutor i Multi-Pro 5000-serien

1. Anslut skummarkörstankens elkontakt till kablagets tillgängliga kontakt vid fästet.
2. Montera skummarkörslangarna från sprutramperna enligt nedan.

   A. Leta reda på de lösa slangändarna på den långa slang som du tidigare drog till instrumentbrädan och sätt den blå slangen på en tillgänglig gängad slangnippel på det svarta tanklocket.

   Obs: Montera den genomskinliga slangen på den **blå** gängade slangnippeln eller på kompressorns vattennippel enligt Figur 22. Använd en blå slangklämma för att fästa bägge slangarna. Slanghylsan måste delas ytterligare så att hela tankmonteringens längd ska få plats.

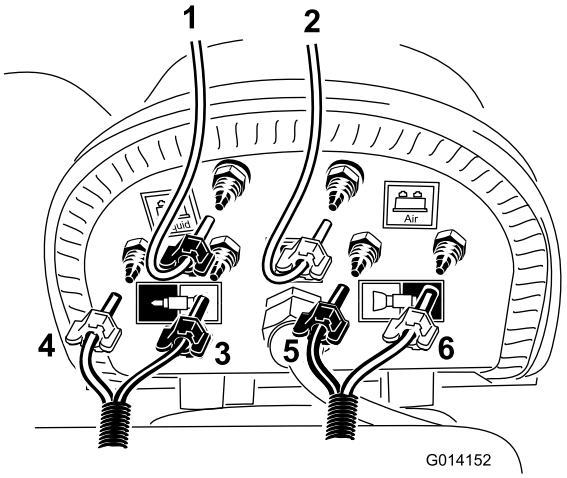

Figur 22

1. Genomskinlig slang och blå klämma (returslang från den reglerventil som monteras på instrumentbrädan)
2. Genomskinlig slang och vit klämma (genomskinlig 0,9 m lång slingkopplad slang för engångsbruk)
3. Höger sprutramp, genomskinlig slang och vit klämma
4. Höger sprutramp, blå slang och blå klämma
5. Vänster sprutramp, blå slang och blå klämma
6. Vänster sprutramp, genomskinlig slang och vit klämma

   B. Leta reda på den korta slingkopplade slang som du kapade av tidigare och montera den genomskinliga slangen på den återstående gängade slangnippeln på det svarta tanklocket enligt Figur 22.

   Obs: Dra den lösa änden till den vita luftnippeln på kompressorn. Använd vita slangklämmor för att fästa slangen.

   C. Leta reda på två blå klämmor och två vita klämmor bland de lösa delarna och montera en klämma i samma färg som slangen på alla slangar i skumslangen som du tidigare drog till sprutramperna.

   D. Leta reda på den skumslang som går till den vänstra rampen och koppla den blå och vita slangen enligt Figur 22.

   E. Leta reda på den skumslang som går till den högra rampen och koppla den blå och vita slangen enligt Figur 22.

   F. Fäst alla slangar med återstående klämmor.

3. Den slutgiltiga dragningen ska se ut som enligt Figur 23.

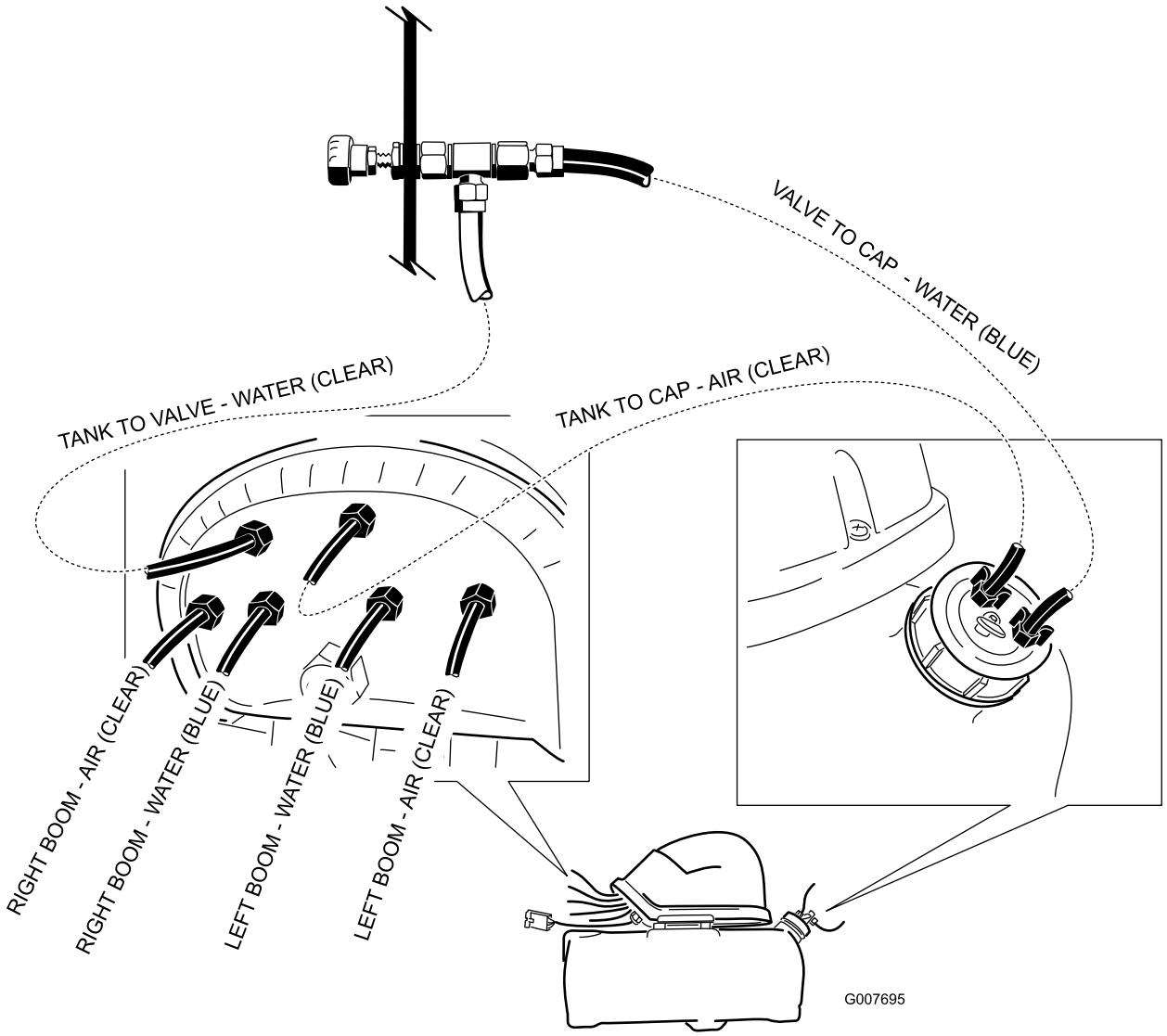

Figur 23

8

Montera omkopplare och säkring

Delar som behövs till detta steg:

2	Vippomkopplare
1	Säkring, 15 A

Grässpruta i Multi-Pro 1200-serien

1. Lossa sprutkontrollpanelen för att kunna se dess baksida.
2. Lyft upp och ta bort de två pluggarna på fordonets sprutkontrollpanel och montera de två medföljande vippomkopplarna på deras platser (se Figur 24 för information om Multi Pro 1200 och Figur 25 för information om Multi Pro 1250).

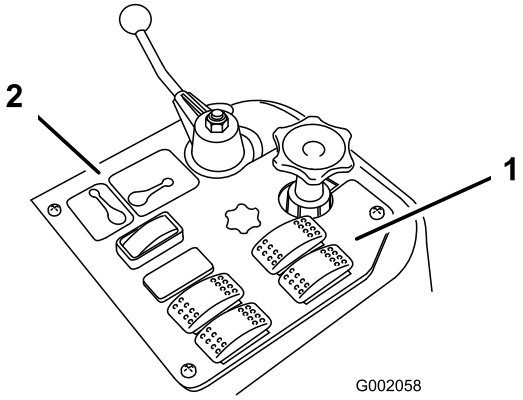

Figur 24
1200

1. Skummarkörsomkopplare
2. Sprutkontrollpanel

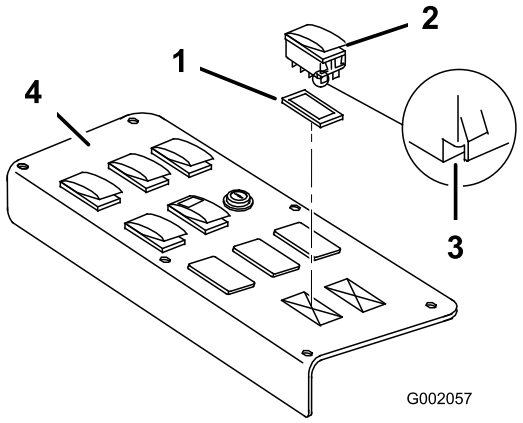

Figur 25
1250

1. Plugg
2. Omkopplare
3. Skåra (på baksidan)
4. Sprutkontrollpanel

3. Anslut kontakten som märkts för den högra skumsolenoiden till den högra omkopplaren och kontakten som märkts för den vänstra skumsolenoiden till den vänstra omkopplaren.

   Obs: Kontrollera att omkopplarna monterats i den riktning som anges i Figur 25 och låt skåran peka mot fordonets bakre del.

4. För in säkringen på 15 A i avsedd öppning i säkringsblocket som sitter längst fram i fordonet.

Multi-Pro 5700-grässpruta

1. Ta bort gasknoppen genom att skruva loss den från gasspaken på mittkonsolen.
2. Lossa spärrhaken och ta bort omkopplarpanelen från mittkonsolen (Figur 26).

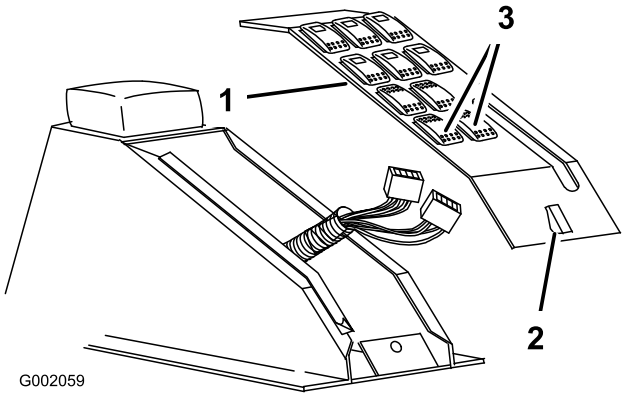

Figur 26

1. Kontrollpanel
2. Spärrhake
3. Skummarkörsomkopplare

3. Ta bort pluggarna från skummarkörsomkopplarhålen.
4. Montera två vippomkopplare på omkopplarpanelen.

   Obs: Kontrollera att skåran/hålet längst ned på alla omkopplare är riktad mot fordonets bakre del.

5. Anslut kontakten som märkts för den högra skumsolenoiden till den högra omkopplaren och kontakten som märkts för den vänstra skumsolenoiden till den vänstra omkopplaren.
6. Sätt tillbaka omkopplarpanelen och fäst spärrhaken.
7. Skruva fast gasknoppen på gasspaken manuellt.
8. För in säkringen på 15 A i avsedd öppning i säkringsblocket som sitter längst fram i fordonet.

Multi-Pro 5800-grässpruta

1. Ta bort de två pluggarna i skummarkörsomkopplarhålen på mittkonsolen (Figur 27).

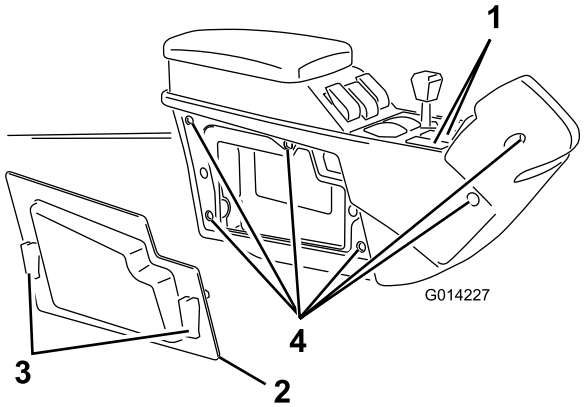

Figur 27

1. Pluggar för skummarkörsomkopplarhål
2. Sidopanel
3. Snabblås
4. Skruvar (6)

2. Lossa de två snabblåsen och ta bort den högra sidopanelen på mittkonsolen (Figur 27).
3. Ta bort de sex skruvarna som fäster det högra sidoskyddet på mittkonsolen (Figur 27).
4. Leta reda på de två kontakterna och dra upp dem genom omkopplaröppningarna.

   Obs: Dra kontakten som märkts för den högra skumsolenoiden genom den högra öppningen och kontakten som märkts för den vänstra skumsolenoiden genom den vänstra öppningen.
5. Anslut kontakten som märkts för den högra skumsolenoiden till den högra omkopplaren och kontakten som märkts för den vänstra skumsolenoiden till den vänstra omkopplaren.
6. Montera två vippomkopplare på omkopplarpanelen.

   Obs: Kontrollera att skåran/hålet längst ned på alla omkopplare är riktad mot fordonets bakre del.
7. Montera det högra sidoskyddet på konsolen med de sex skruvar som du tog bort i steg 3.
8. Montera den högra sidopanelen.
9. För in säkringen på 15 A i avsedd öppning i säkringsblocket som sitter längst fram i fordonet.

Workman 200-sprutsystem

1. Lossa de fyra skruvar som fäster frontpanel på styrdosan (Figur 28).

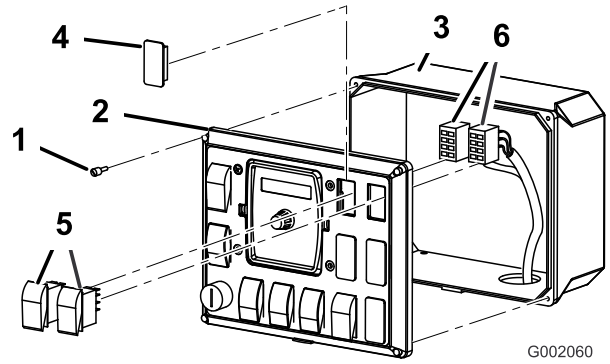

Figur 28

1. Skruv
2. Frontpanel
3. Styrdosa
4. Plugg
5. Vippomkopplare
6. Kontakter

2. Ta bort frontpanelen så att du kommer åt styrdosans insida (Figur 28).
3. Lyft upp och ta bort de två pluggarna från fordonets sprutkontrollpanel och montera de två medföljande vippomkopplarna på deras platser (Figur 28).
4. Anslut kontakten som märkts för den högra skumsolenoiden till den högra omkopplaren och kontakten som märkts för den vänstra skumsolenoiden till den vänstra omkopplaren.

   Obs: Kontrollera att omkopplarnas riktning stämmer överens med kontaktens riktning.
5. Montera kontrollfrontpanelen på styrdosan och fäst den med de fyra skruvarna du tog bort tidigare.
6. För in en säkring på 15 A i den översta öppningen i säkringsblocket.

   Obs: Kontrollera att tillhörande ledare i säkringsblocket har anslutits till den röda och svarta kabelledaren (Figur 29).

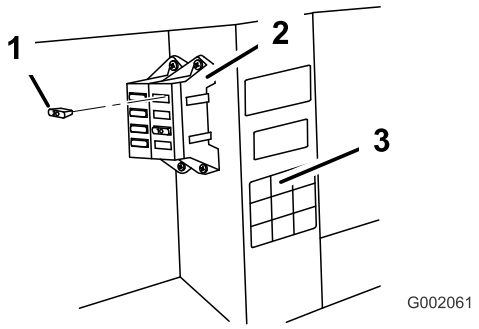

Figur 29

1. 15 A
2. Säkringsblock
3. Dekal på säkringsdosa

Körning

Använda reglagen

Omkopplare för höger sprutramp – aktiverar kompressorn, genererar ett vatten- och luftflöde till den högra sprutrampssektionen.

Omkopplare för vänster sprutramp – aktiverar kompressorn, genererar ett vatten- och luftflöde till den vänstra sprutrampssektionen.

Obs: Du kan låta skummet droppa från bägge sprutrampssektionerna samtidigt.

Indikatormarkeringar – markeringar på bägge sidor av tanken som anger lösningsnivån i tanken.

Skumreglerventil – styr skumlösningens konsistens. Genom att öppna eller stänga ventilen styrs hur mycket tvållösning som skickas till skummunstyckena. Om flödet höjs leder det till större och mer frekventa skumdroppar, medan ett lägre flöde leder till mindre och färre droppar.

Obs: En markör för vattnig konsistens kan vara användbar vid blåsiga dagar.

Övertrycksventilen – dra den röda fliken på tanklocket utåt för att minska trycket i tanken.

Fylla tanken och reglera skumdensiteten

Viktigt: Skölj systemet med rent vatten efter varje användning, i synnerhet vid användning av hårt vatten. Applicera inte smörjolja, fett eller andra petroleumprodukter på kompressorns motor.

1. Kontrollera att både vänster och höger sprutrampsomkopplare som sitter på konsolen är frånslagna.
2. Dra ut den röda fliken för att minska trycket och lossa det svarta tanklocket.
3. Häll lämplig mängd vatten i tanken och tillsätt sedan skumkoncentrat genom öppningen överst i tanken enligt tillverkarens anvisningar.

   Viktigt: Vatten med extremt PH-värde (hårt eller mjukt) påverkar hur mycket skumkoncentrat som behövs.
4. Sätt på locket på tanken och dra åt manuellt.
5. Öppna initialt reglerventilen för skumdensitet 1/8 till 1/4 varv(Figur 30).

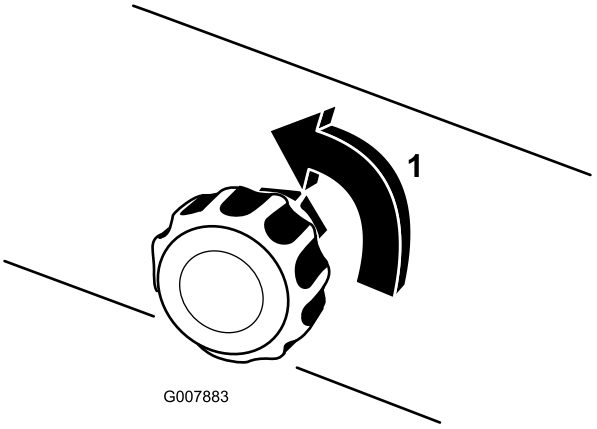

Figur 30

1. Öppen 1/4 varv

6. Starta markeringssystemet och gör ett testmönster på marken.

   Obs: Låt skummet flöda i slangen under 1–2 minuter när du först startar markeringssystemet.
7. Ställ in reglerventilen för skumdensitet för att få önskad konsistens och spruta som vanligt.

   Obs: Om du låter skummet vara kvar i slangen längre än två timmar kan det bli vattnigt. Kör maskinen i 1–2 minuter innan du börjar arbeta igen efter ett uppehåll på två eller fler timmar för att ta bort överflödigt vatten.

   Gör följande om skummet i maskinen är mycket vattnigt:

   A. Stäng reglerventilen för skumdensitet helt.

   B. Låt gå i två minuter.

   C. Vänta 1 minut och kontrollera sedan skummets konsistens.

   D. Ställ in skumventilen för att få önskad densitet.

Underhåll

Vinterrusta

1. Minska trycket i tanken genom att dra i tankens utlösningsventil.
2. Koppla loss luft- och vätskeslangen från tanklocket.
3. Anslut luft- och vattenslangarna till den medföljande slangkopplingen.
4. Slå på skummarkören i fem minuter på var sida.

   Obs: Då tas all lösning bort från solenoiderna så att de inte frysskadas.
5. Demontera skummunstyckena och sätt tillbaka skumsvamparna.
6. Töm tanken på tvål och vätska så att inte tanken frysskadas.

Förvaring

1. Ställ fordonet på en plan yta, dra åt parkeringsbromsen, stäng av pumpen, stanna motorn och ta ut nyckeln ur tändningslåset.
2. Minska trycket i tanken genom att öppna tankens påfyllningslock, sätta tillbaka det igen och dra åt manuellt.
3. Koppla loss luft- och vätskeslangarna från tanken.

   Obs: Byt ut luft- och vattenslangarna tillsammans med den medföljande slangkoppling.
4. Demontera skummunstyckena och sätt tillbaka skumsvamparna.
5. Töm tanken på tvål och vätska så att inte tanken frysskadas.

Anteckningar:



Count on it.