Form No. 3370-430 Rev B

Støttebuk-sæt

Groundsmaster 360-serien universalmaskine

Modelnr. 30579

Monteringsvejledning

Sikkerhed

Sikkerheds- og instruktionsmærkater

Sikkerheds- og instruktionsmærkaterne kan nemt ses af operatøren og er placeret tæt på potentielle risikoområder. Beskadigede eller bortkomne mærkater skal udskiftes.

Dit sæt omfatter **et** af følgende mærkater:

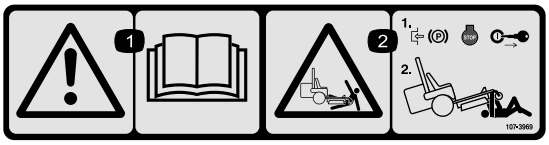

107-3969

1. Advarsel – læs *betjeningsvejledningen*.
2. Risiko for knusning, plæneklipper – aktiver parkeringsbremsen, stands motoren, og fjern tændingsnøglen, før der arbejdes under plæneklipperen.

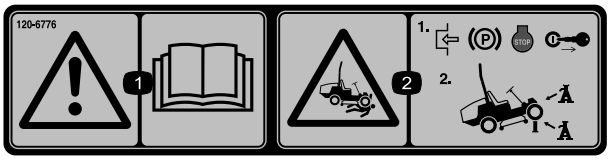

120-6776

1. Advarsel – læs *betjeningsvejledningen*.
2. Risiko for knusning, plæneklipper – aktiver parkeringsbremsen, stands motoren og fjern tændingsnøglen, før der arbejdes under plæneklipperen. Brug altid støttebukke.

Løsdele

Brug skemaet herunder til at kontrollere, at alle dele er blevet leveret.

Beskrivelse	Antal	Anvendelse
Donkraftbeslag	1	Monter sættet.
Opbevaringsbeslag til donkraft	1	
Støttebeslag til donkraft	1	
Donkraft	1	
Bræddebolt (1/4 x 1-1/2 tomme)	1	
Elastisk kabel (8 tommer)	1	
Flad skive	1	
Sekskantet flangemøtrik	1	
Sekskantet flangehovedbolt	5	
Sekskantbolt	1	
Låsemøtrik	6	

© 2012—The Toro® Company
8111 Lyndale Avenue South
Bloomington, MN 55420

Registrer dit produkt på www.Toro.com.

CE

Oversættelse af original (DA)
Trykt i USA
Alle rettigheder forbeholdes

Montering af sættet

Klargøring af maskinen

1. Parker maskinen på en plan flade, sænk klippeskjoldet og eventuelle redskaber ned til jorden.
2. Stop motoren, afvent, at alle bevægelige dele standser, aktiver parkeringsbremsen og fjern nøglen fra tændingen.

Montering af sættet på en maskine med lynmonteringssystem

1. Fastgør det elastiske kabel til opbevaringsbeslaget til donkraften med en bræddebolt, en flad skive og en sekskantet flangemøtrik (Figur 1).

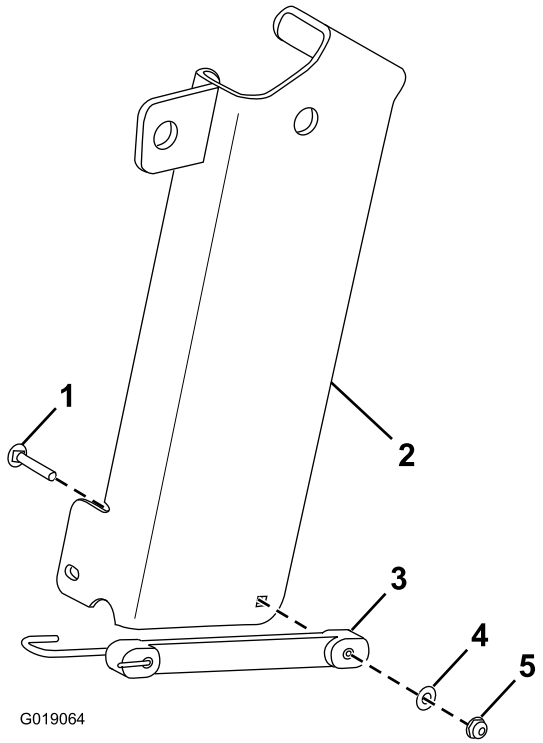

Figur 1

1. Bræddebolt
2. Opbevaringsbeslag til donkraft
3. Elastisk kabel
4. Flad spændeskive
5. Sekskantet flangemøtrik

2. Fjern pinden fra toppen af det forreste monteringsbeslag (Figur 2).

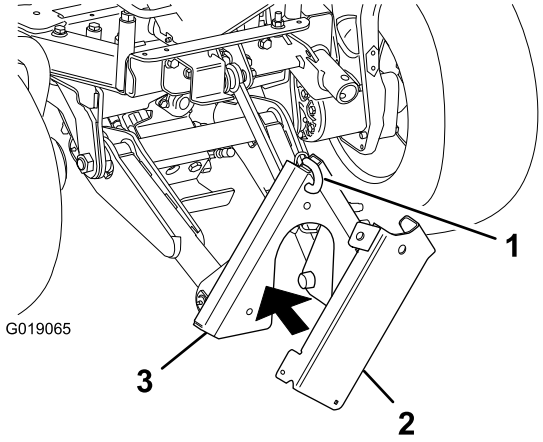

Figur 2

1. Pind
2. Opbevaringsbeslag til donkraft
3. Forreste monteringsbeslag

3. Hold opbevaringsbeslaget til donkraften op imod det forreste monteringsbeslag, og fastgør opbevaringsbeslaget til donkraften på det forreste monteringsbeslag med pinden (Figur 2).
4. Monter donkraftbeslaget på maskinstellet med 3 sekskantede flangehovedbolte (1/2 x 1-1/2 tomme), en sekskantbolt (1/2 x 4-1/2 tomme) og 4 låsemøtrikker (Figur 3).

   Bemærk: Det kan være nødvendigt at sænke det forreste monteringsbeslag, så der er plads til montering af donkraftbeslaget og brug af donkraften.

   Bemærk: Fjern de eksisterende skruer fra hullerne i maskinstellet, hvor du ønsker at montere donkraftbeslaget.

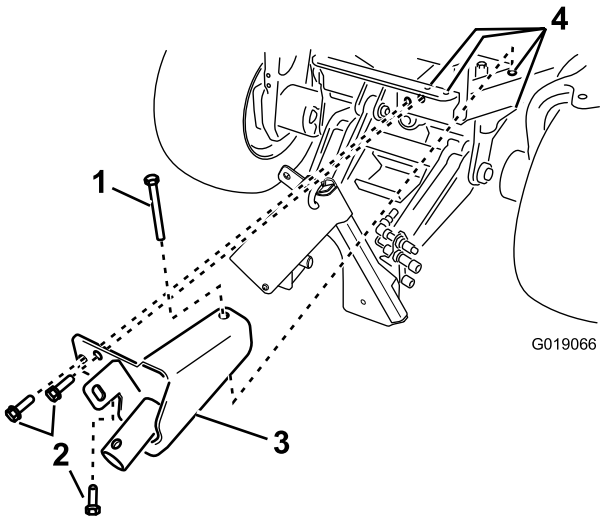

Figur 3

1. Sekskantbolt (1/2 x 4-1/2 tomme) (eksisterende)
2. Sekskantet flangehovedbolt (1/2 x 1-1/2 tomme) (3)
3. Donkraftbeslag
4. Låsemøtrik (4) (ikke vist)

Montering af sættet på en maskine med lynmonteringssystem

1. Fastgør det elastiske kabel til støttebeslaget til donkraften med en bræddebolt, en flad skive og en sekskantet flangemøtrik (Figur 4).

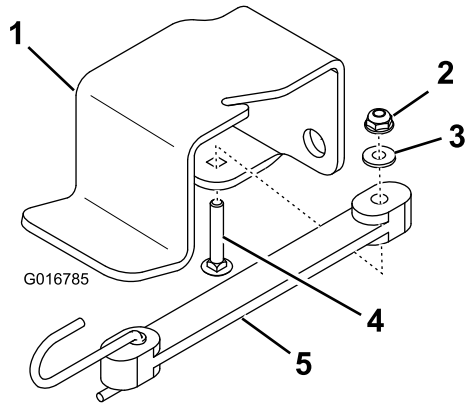

Figur 4

1. Støttebeslag til donkraft
2. Sekskantet flangemøtrik
3. Flad skive
4. Bræddebolt
5. Elastisk kabel

2. Fastgør støttebeslaget til donkraften på maskinstellet med 2 sekskantede flangehovedbolte og 2 låsemøtrikker (Figur 5).

   Bemærk: Fjern de eksisterende skruer fra hullerne i maskinstellet, hvor du ønsker at montere støttebeslaget til donkraften og donkraftbeslaget.

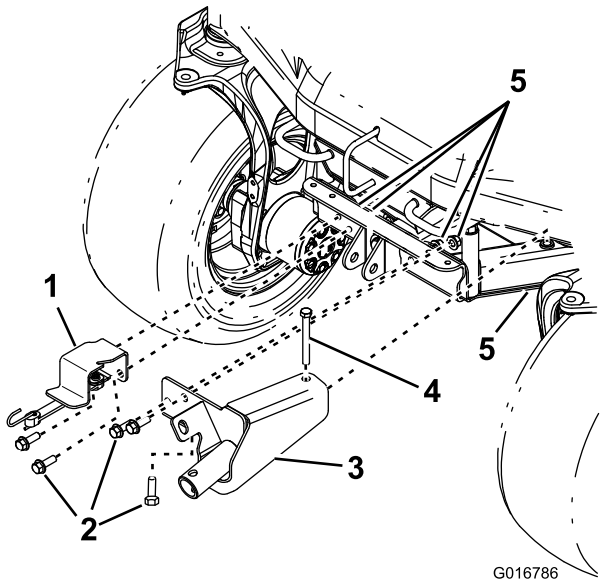

Figur 5

1. Støttebeslag til donkraft
2. Sekskantet flangehovedbolt (1/2 x 1-1/2 tomme) (4)
3. Donkraftbeslag
4. Sekskantbolt (1/2 x 4-1/2 tomme)
5. Låsemøtrik (5)

3. Monter donkraftbeslaget på maskinstellet med 3 sekskantede flangehovedbolte (1/2 x 1-1/2 tomme), en sekskantbolt (1/2 x 4-1/2 tomme) og 4 låsemøtrikker (Figur 5).

   Bemærk: Fjern de eksisterende skruer fra hullerne i maskinstellet, hvor du ønsker at montere donkraftbeslaget.

Betjening

1. Fjern donkraften fra opbevaringsbeslaget til donkraft (på en maskine med lynmonteringssystem) eller støttebeslaget til donkraft (på en maskine uden lynmonteringssystem).
2. Monter navet på donkraften over navet på donkraftbeslaget (Figur 6).

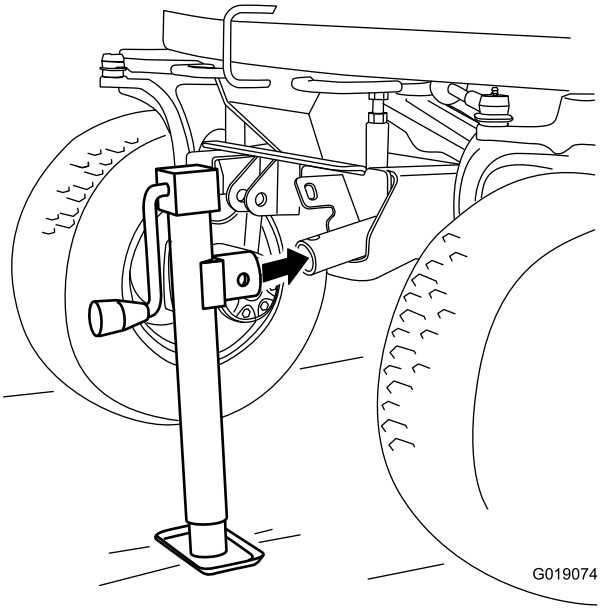

Figur 6

3. Sæt fastgørelsespinden (ikke vist) gennem det øverste hul på donkraftens nav og hullet i donkraftbeslagets nav.
4. Drej svinghjulet på donkraften for at hæve eller sænke maskinen.

Bemærk: Det kan være nødvendigt at sænke det forreste monteringsbeslag (på en maskine med lynmonteringssystem) for at give plads til montering af donkraftbeslaget og brug af donkraften.

Vigtigt: Brug altid støttebukke sammen med donkraften.

Opbevaring

1. Fastgør donkraftens nav til tappen på opbevaringsbeslaget til donkraften (Figur 7) eller på tappen på donkraftbeslaget (Figur 8).

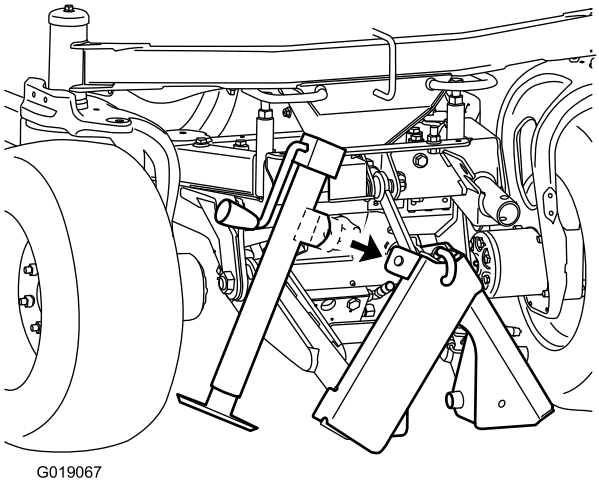

Figur 7
Med lynmonteringssystem

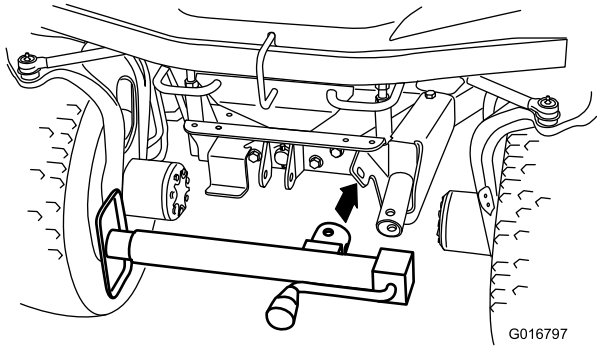

Figur 8
Uden lynmonteringssystem

2. Sæt fastgørelsespinden (ikke vist) gennem hullet på siden af donkraftens nav og hullet i tappen, og fastgør donkraften med det elastiske kabel (Figur 9 eller Figur 10).

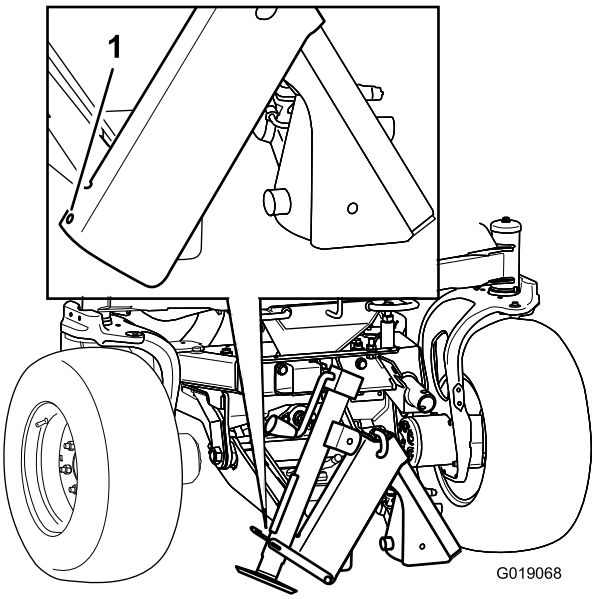

Figur 9
Med lynmonteringssystem

1. Fastgør enden af det elastiske kabel her.

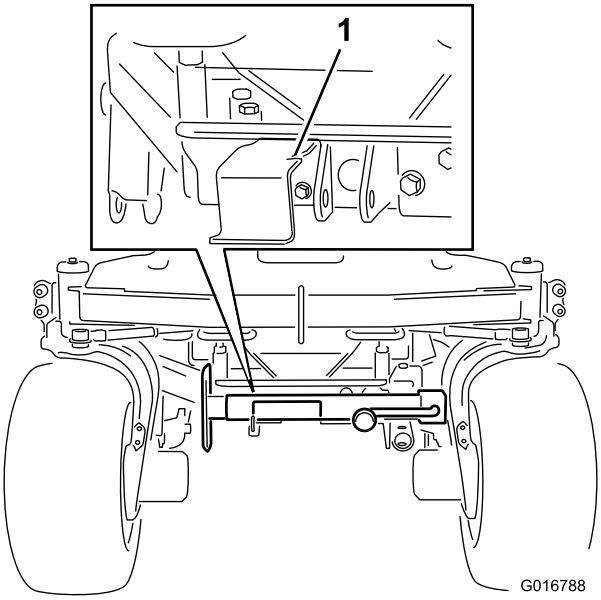

Figur 10
Uden lynmonteringssystem

1. Fastgør enden af det elastiske kabel her.

Bemærkninger:

Bemærkninger:



Count on it.